xylem
Let's Solve Water

Tabela de Preços 2020

LOWARA
a xylem brand

xylem

Bombas e-HM

HM P	Bombas centrífugas horizontais multiestágio	27
HM S	Bombas centrífugas horizontais multiestágio	30
HM N	Bombas centrífugas horizontais multiestágio	36
Gruposfera/HM	Grupo de pressão automático para 1 bomba HM	42
GenyoSystem/HM	Grupo de pressão automático para 1 bomba HM	44
ResiBoost/HM	Sistema inteligente a pressão constante para uso residencial	46
HM E	Bombas HMS com motor de íman permanente	49

Bombas horizontais com um impulsor

CEA	Bombas monobloco em aço inoxidável - Um impulsor	52
Gruposfera/CEA	Grupo de pressão automático para 1 bomba CEA	61
CO	Bombas horizontais em aço inoxidável com impulsor aberto	63
SHOE	Bombas centrífugas em aço inox AISI 316 com impulsor aberto	65
SHOS	Bombas centrífugas em aço inox AISI 316 com impulsor aberto	68
SHOD	Bombas centrífugas em aço inox AISI 316 com impulsor aberto	71
BG	Bombas centrífugas auto ferrantes	74
GenyoSystem/BG	Grupos de pressão para uma bomba de uso individual BG	76
SP	Bombas periféricas monobloco auto ferrantes	78
P-PSA	Bombas periféricas	80

Bombas e-NSC

NSCE	Bombas horizontais de elevado desempenho de acordo com a EN 733	83
NSCS	Bombas horizontais de elevado desempenho de acordo com a EN 733	90
NSCF	Bombas horizontais de elevado desempenho de acordo com a EN 733	99
Acessórios		111

Bombas e-ESH

ESHE	Bombas horizontais de elevado desempenho em aço inoxidável	113
ESHS	Bombas horizontais de elevado desempenho em aço inoxidável	119
ESHF	Bombas horizontais de elevado desempenho em aço inoxidável	124
Acessórios		129

Bombas vertical multiestágio VM

VM	Bombas multiestágio verticais de veio prolongado	130
ResiBoost/VM	Sistema inteligente a pressão constante para uso residencial	133
VM E	Bombas VM com motor de íman permanente	136

Bombas vertical multiestágio e-SV

SV F	Bombas verticais multiestágio de elevado desempenho	139
SV G	Bombas verticais multiestágio de elevado desempenho	145
SVH F	Bombas multiestágio verticais com variador de frequência Hydrovar®	150
SVH G	Bombas verticais multiestágio de elevado desempenho	156
SV E	Bombas SV com motor de íman permanente	159
SV T	Bombas verticais multiestágio de elevado desempenho	163
SV N	Bombas verticais multiestágio de elevado desempenho	169
Acessórios		179
Gama e-MP	Bombas multiestágio de elevado desempenho	189

Bombas verticais submersíveis

SVI	Bombas multiestágio verticais submersíveis	180

Circuladoras

ecocirc	Bombas circuladoras de elevada eficiência com velocidade variável	192
ecocirc+	Bombas circuladoras de elevada eficiência com velocidade variável	194
ecocirc N	Bombas circuladoras de elevada eficiência para águas quentes sanitárias	196
ecocirc® BASIC	Bombas circuladoras de elevada eficiência para aquecimento doméstico	198
ecocirc® PREMIUM	Bombas circuladoras de elevada eficiência para aquecimento doméstico	200
ecocirc® XL	Bombas circuladoras de elevado desempenho para aquecimento coletivo	202
ecocirc® PRO	Circuladoras de elevada eficiência para aquecimento doméstico	207
TLCN-TLCHN	Circuladoras para água quente sanitária em aço inoxidável	209
ecocirc BASIC N	Bombas circuladoras em aço inoxidável para aquecimento	211
ecocirc XL N	Bombas circuladoras em aço inoxidável, com elevado desempenho para água quente sanitária	213
Acessórios		215
TP1	Bomba condensados	219

Bombas centrífugas "In-Line"

LNEE	Bombas centrífugas "In-Line"	221
LNEEH	Bombas centrífugas "In-Line"	227
LNEE E	Bombas centrífugas "In-Line"	233
LNES	Bombas centrífugas "In-Line"	235
LNESH	Bombas centrífugas "In-Line"	242
LNES E	Bombas centrífugas "In-Line"	248
LNTE	Bombas centrífugas duplas "In-Line"	250
LNTEH	Bombas centrífugas duplas "In-Line"	256
LNTS	Bombas centrífugas duplas "In-Line"	262
LNTSH	Bombas centrífugas duplas "In-Line"	268
Acessórios		275

Bombas para águas residuais

DOC	Electrobombas submersíveis resistentes à corrosão e compactas	280
DOMO	Electrobombas submersíveis para águas carregadas	284
DOMO GRI	Electrobombas submersíveis trituradoras para águas residuais.	288
DL-DLV	Electrobombas submersíveis para águas carregadas	291
DIWA	Electrobombas submersíveis para águas sujas em AISI 304	307
DN	Electrobombas submersíveis para drenagem	310

Estações de elevação pré-fabricadas

MINIBOX	Estações de elevação pré-fabricadas para águas limpas	295
MIDIBOX	Estações de elevação pré-fabricadas para águas limpas	296
SINGLEBOX PLUS	Estações de elevação pré-fabricadas para águas residuais	298
DOUBLEBOX PLUS	Estações de elevação pré-fabricadas para águas residuais	302
MAXIBOX PLUS	Tanques pré-fabricados para elevação de águas residuais	306

Bombas Lowara 1300

Lowara 1305 Vortex	Bomba submersível para águas carregadas e águas residuais	314
Lowara 1305 Anti Bloqueio	Bomba submersível para águas carregadas e águas residuais	316
Lowara 1310 Vortex	Bomba submersível para águas carregadas e águas residuais	318
Lowara 1310 Anti Bloqueio	Bomba submersível para águas carregadas e águas residuais	321
Lowara 1315 Vortex	Bomba submersível para águas carregadas e águas residuais	323
Lowara 1315 Anti Bloqueio	Bomba submersível para águas carregadas e águas residuais	325
Lowara 1320 Vortex	Bomba submersível para águas carregadas e águas residuais	327
Lowara 1320 Anti Bloqueio	Bomba submersível para águas carregadas e águas residuais	329
Lowara 1325 Anti Bloqueio	Bomba submersível para águas carregadas e águas residuais	331
Acessórios	Kit de instalação	333

Bombas submersíveis

SCUBA	Bombas submersíveis para poços de 5″	338
GS 4"-4OS	Bombas submersíveis para furos de 4″	342
GS 4"-L4C	Bombas submersíveis para furos de 4″	351
Z6-4OS	Bombas submersíveis para furos de 6″	359
Z6-L4C	Bombas submersíveis para furos de 6″	363
Z6-L6C	Bombas submersíveis para furos de 6″	367
Z6-LW	Bombas submersíveis para furos de 6″	376

Bombas submersíveis

Z8-LW	Bombas submersíveis para furos de 8″	395
Z10-Z12	Bombas submersíveis para furos de 10"-12″	396

Motores submersíveis

4OS	Motores submersíveis de 4″ rebobináveis em banho de óleo	397
L4C	Motores submersíveis de 4″ rebobináveis em banho de água	399
L6C	Motores submersíveis de 6″ encapsulados em banho de água.	401
L6W	Motores submersíveis de 6 rebobináveis em banho de água	403
L8W	Motores submersíveis de 8″ rebobináveis em banho de água	405
Acessórios	Camisa de refrigeração	417

Monitorização e Controlo

Hydrovar® HVL	Conversor de frequência para motores trifásicos de 1,5 a 22 kW	414
Acessórios		417

Monitorização e Controlo

ResiBoost MMW	Sistema inteligente a pressão constante para uso residencial	420
ResiBoost MMA	Sistema inteligente a pressão constante para uso residencial	421
Genyo	Dispositivo de comando e controlo de bombas monofásicas	423
Genyo plus	Dispositivo de comando e controlo de bombas monofásicas	424

Cuadro eléctrico

Acessórios	Quadro eléctrico	425

Grupo de pressão a velocidade variável

SMB 20	Grupo de pressão de duas bombas a velocidade variável	443
SMB 30	Grupo de pressão com três bombas a velocidade variável	448
SMB Fast Lane	Grupo de pressão com velocidade variável	449
GHV 20	Grupo de pressão com duas bombas a velocidade variável	451
GHV 30	Grupo de pressão com três bombas com velocidade variável	458
GHV 40	Grupo de pressão com quatro bombas com velocidade variável	459
GHV Fast lane	Grupo de pressão com velocidade variável	460

Grupo de pressão a velocidade fixa

GXS 20	Grupo de pressão com duas bombas a velocidade fixa	462
GMD 20	Grupo de pressão com duas bombas a velocidade fixa	468

GEM	Centrais de combate a incêndio de acordo com a norma EN 12845	475

Sistemas para tratamento de água

HydroInfinity	Sistema de tratamento de água	478

Acessórios

Depósitos		482
Acessórios		483

xylem

Grupo de produtos

1A	Electrobombas de furo de 4", série GS	
1C	Motores a óleo rebobináveis de 4", série 4OS	
1D	Motores a água rebobináveis de 4", série L4C	
1M	Quadros eléctricos para bombas individuais	
1P	Circuladores: Ligações flangeadas para ecocirc XL	
1S	Bomba de poço de 5", série SCUBA 1SC-8SC	
2A	Electrobombas de furo de 6", série Z6	
2D	Motores submersíveis encapsulados de 6", série L6C	
2P	Motores submersíveis rebobináveis, série L8W-L10W-L12	
2Q	Motores submersíveis rebobináveis de 6", série L6W	
3A	Bombas com impulsor aberto, série CO-COF	
3B	Bombas com impulsor aberto, série SHO	
3N	Bombas verticais multiestágio, série 1-22 e-SV	
3P	Bombas horizontais multiestágio, série e-HM	
3Q	Bombas horizontais multiestágio, série e-VM	
4D	Bombas verticais multiestágio, série 33-125 e-SV	
4F	Bombas verticais multiestágio submersíveis, série SVI	
5A	Centrais hidropressoras com 2 bombas a velocidade fixa, série GXS20-GMD20	
5D	Centrais hidropressoras com velocidade variável, série GHV	
5H	Controladores de bombas, série Hydrovar HVL	
5L	Centrais hidropressoras com velocidade variável e motores síncronos, série SMB	
7B	Bombas periféricas, série PM16	
7C	Bombas periféricas, série P-PSA	
7D	Bombas periféricas autoferrantes, série SP	
7E	Circuladores de velocidade fixa para AQS, série TLCN-TLCHN	
7F	Grupos de pressão, série Grupposfera-Block-Genyosystem	
7G	Bombas autoferrantes, série BG	
7H	Bombas centrífugas de impulsor duplo, série CEA	

xylem

Grupo de produtos

7J	Circuladores com regulação electrónica, série ecocirc BASIC-PREMIUM	
7K	Circuladores com regulação electrónica para AQS, série ecocirc PRO	
7Q	Controlador de bombas, série Genyo	
7U	Bomba para remoção de condensados, série TP1	
8A	Bomba submersível para drenagem, série DIWA	
8B	Bomba submersível para águas residuais, série DOMO	
8C	Bomba submersível para águas residuais, série DL	
8D	Bomba submersível para drenagem, série DOC	
8E	Bomba submersível para drenagem, série DN	
8F	Estações elevatórias compactas para águas residuais, série Minibox-Midibox-Singlebox-Doublebox	
8M	Estações elevatórias compactas para águas residuais, série Maxibox	
8T	Controlador de bombas, série Resiboost	
9J	Acessórios	
G1	Electrobombas centrífugas em aço inoxidável, série e-SH	
G2	Electrobombas monobloco horizontais, série NSCE	
G3	Electrobombas monobloco horizontais, série NSCS com motor standard	
G4	Electrobombas horizontais de acordo com a EN 733, série NSCF	
G5	Electrobombas centrífugas do tipo "In-line", simples e duplas, série e-LNE, e-LNTE	
G6	Electrobombas centrífugas do tipo "In-line", simples e duplas, série e-LNS, e-LNTS, com motor standa	
G9	Circuladores: ligações roscadas para ecocirc XL	
--	Bombas para águas residuais, série Lowara 1300	

Como usar a tabela

1 Icon de Eco-eficiência

HIDRÁULICA

VARIADOR DE VELOCIDADE

AVAC

PRESSURIZAÇÃO

MOTOR

INCÊNDIO

2 Nome do produto

3 Imagem do produto

4 Características gerais do produto

Bombas centrífugas horizontais multiestágio

1

2

HM S

A bomba e-HM é do tipo centrífugo horizontal multiestágio, não autoferrante, para pressões elevadas. As bombas estão equipadas com motores Lowara de alto rendimento e impulsores aço inox AISI 304

3

Ref. F016

4

Aplicações

- Fornecimento de água a alta pressão para uso doméstico ou industrial
- Irrigação
- Sistema de aspersores
- Aquecimento e climatização

Vantagens do produto

- Excelente desempenho global
- Concepção compacta
- Hidráulica totalmente em aço inoxidável
- Funcionamento silencioso
- Fácil instalação
- Consumo reduzido
- Certificação ACS para o transporte de água potável.

Opções sob pedido

- Versão HM P: corpo da bomba em inox AISI 304 e impulsor em Noryl™

Código de identificação

Modelo:	5HM06S11THVBE
5	Caudal [m³/h]
HM	Nome da série
06	Num. de impulsores
S	Material da bomba
11	Potência do motor (kW x 10)
T	M = monofásico, T = trifásico
5H	5=50 Hz, H=tensão nominal
VBE	Empanque mecânico (EN12756)

Características

Caudal max:	29 m³/h
HMT maxi:	159 m
Potência:	0,35 - 5,5 kW
Pressão de funcionamento:	16 bar
Temperatura ambiente:	0°C - 40°C
Temperatura do líquido max:	1~: 60°C ; 3~: max 120°C

Motor

Versão:	1 ~220-240V, 3~230/400V
Categoria de Isolamento:	F (155°C)
Classe de protecção:	IP55

Versão trifásica (Regulamento CE n.º 640/2009) com nível de eficiência do motor IE3 para potência superior a 0,75 kW incluída.O nível de eficiência refere-se apenas ao motor e não à bomba elétrica.

Materiais

Corpo da bomba:	Aço inoxidável AISI 304
Impulsor:	Aço inoxidável AISI 304
Elastómeros	EPDM
Empanque mecânico:	Cerâmica -Carbono
Empanque mecânico Q_1BE:	Carboneto de silício-carbono

Certificação para água potável

Produtos aprovados para o uso com água potável de acordo com ACS - D.M. 174- WRAS

Tabela de Preços 2020.
Xylem Water Solutions Portugal pode realizar alterações aos seus produtos sem aviso prévio. Este documento não é contratual.

de preços

HM S

2 pólos

Monofásica 1 x 230 V

5 Modelo	6 Preço [EUR]	7 Referência	8 Ligação Suc.	Desc.	9 Potência [kW]	10 Peso [kg]	11 Q [m³/h]	0,7	1	1,3	1,6	1,9	2,2	2,4
							[l/min]	11,7	16,7	21,7	26,7	31,7	36,7	40
							H = M.C.A							
1HM06S05M5HVBE	290,78	104605251	Rp1	Rp1	0,55	9	36,0	34,8	34	32,1	29,2	25,4	20,7	16,2
1HM07S05M5HVBE	340,36	104605261	Rp1	Rp1	0,55	13	42,0	41,5	40,6	38,5	35,3	30,9	25,5	20,3
1HM08S05M5HVBE	356,44	104605271	Rp1	Rp1	0,55	13	48,0	47,1	46	43,6	39,9	34,9	28,6	22,6
1HM09S05M5HVBE	368,50	104605281	Rp1	Rp1	0,55	13	54,0	52,7	51,4	48,7	44,4	38,7	31,6	24,9
1HM11S05M5HVBE	399,32	104605301	Rp1	Rp1	0,55	14	65,0	63,6	61,9	58,4	53	46	37,2	29
1HM12S05M5HVBE	410,04	104605311	Rp1	Rp1	0,55	12	71,0	69	67,1	63,1	57,2	49,4	39,8	30,8
1HM14S07M5HVBE	450,91	104605331	Rp1	Rp1	0,75	16	82,0	80	77,7	73,1	66,2	57	45,8	35,3
1HM16S07M5HVBE	470,34	104605351	Rp1	Rp1	0,75	17	93,0	90,4	87,6	82,1	74	63,4	50,5	38,5
1HM18S07M5HQBE	680,40	104605371	Rp1	Rp1	0,75	21	104,0	101	97,2	90,7	82,3	69,2	54,6	41,1
1HM20S09M5HQBE	717,30	104605391	Rp1	Rp1	0,95	23	117,0	113	109	102	91,5	78,2	62,1	47
1HM22S09M5HQBE	757,80	104605411	Rp1	Rp1	0,95	24	128,0	122	118	110	98,7	83,9	66	49,5
1HM25S11M5HQBE	917,10	104605441	Rp1	Rp1	1,1	34	147,0	142	138	130	117	100	80,2	61,5

1-3hm-s-n-2p50_b_th

Modelo	Preço [EUR]	Referência	Ligação Suc.	Desc.	Potência [kW]	Peso [kg]	Q [m³/h]	0	1,2	1,7	2,3	2,8	3,4	3,9	4,4
							[l/min]	0	20	28,3	38,3	46,7	56,7	65	73,3
							H = M.C.A								
3HM03S05M5HVBE	259,70	104605511	Rp1	Rp1	0,5	8	22,0	21,9	20,9	19,6	17,8	15,6	12,7	9,5
3HM04S05M5HVBE	277,20	104605521	Rp1	Rp1	0,5	9	30,0	28,7	27,3	25,5	23	20	16,1	11,8
3HM05S05M5HVBE	304,50	104605531	Rp1	Rp1	0,5	10	37,0	35,2	33,4	31	27,9	24	19,1	13,7
3HM06S05M5HVBE	323,61	104605541	Rp1	Rp1	0,5	9	44,0	41,5	39,3	36,2	32,3	27,5	21,7	15,1
3HM07S05M5HVBE	399,32	104605551	Rp1	Rp1	0,55	13	52,0	50,1	47,6	44,3	40	34,5	27,7	20,1
3HM08S07M5HVBE	421,43	104605561	Rp1	Rp1	0,75	14	59,0	57	54,2	50,4	45,4	39,2	31,4	22,7
3HM09S07M5HVBE	479,72	104605571	Rp1	Rp1	0,75	15	66,0	63,5	60,2	55,8	50,1	42,9	34,2	24,4
3HM10S07M5HVBE	501,83	104605581	Rp1	Rp1	0,75	14	73,0	69,8	66,1	60,9	54,4	46,4	36,7	25,8
3HM11S09M5HVBE	553,70	104605591	Rp1	Rp1	0,95	19	81,0	77,5	73,3	67,8	60,8	52,1	41,4	29,4
3HM12S09M5HVBE	578,90	104605601	Rp1	Rp1	0,95	16	88,0	83,7	79,1	72,9	65,1	55,5	43,8	30,7
3HM13S11M5HVBE	616,00	104605611	Rp1	Rp1	1,1	20	96,0	93,1	88,6	82,2	74,1	64	51,4	37,2
3HM14S11M5HQBE	639,80	104605621	Rp1	Rp1	1,1	20	104,0	99,6	94,6	87,7	78,8	67,8	54,2	39
3HM16S15M5HQBE	663,30	104605641	Rp1	Rp1	1,5	26	119,0	116	111	103	93,5	81,1	65,8	48,4
3HM17S15M5HQBE	695,46	104605651	Rp1	Rp1	1,5	25	126,0	123	117	109	98,5	85,3	68,8	50,4
3HM19S15M5HQBE	777,00	104605671	Rp1	Rp1	1,5	25	141,0	136	129	120	108	93	74,6	54
3HM21S22M5HQBE	974,25	104605691	Rp1	Rp1	2,2	39	157,0	154	147	138	125	109	89,2	66,5

1-3hm-s-n-2p50_b_th

Xylem Water Solutions Portugal pode realizar alterações aos seus produtos sem aviso prévio. Este documento não é contratual.

5 Modelo

6 Preço

7 Código

8 Dimensões e tipo de ligações na aspiração e descarga

9 Potência [kW]

10 Peso [kg]

11 Tabela de performance hidráulica

xylem
Let's Solve Water

A Xylem
empenh
para as

As nossas pessoas

Mais de **16 000**

Os nossos clientes

Criando **parcerias** com os nossos **clientes** para criar relações **duradouras** e **sólidas**

As nossas soluções

Oferecendo em conjunto **tecnologias avançadas, conhecimento de aplicação** e soluções **sustentáveis inteligentes**

As nossas Marcas

Marcas líder de mercado com um legado de **mais de 100 anos,** suportadas por um sólido portfólio de **serviço TotalCare**

Preocupamo-nos com a á

Operando em

40

presença em +1

n é uma empresa global líder em tecnologia da água,
hada em desenvolver soluções tecnológicas inovadoras
desafiantes e críticas infraestruturas de água mundiais.

gua...

Medição
Avaliação
Diagnóstico
Reparação

...e muito mais

~50%
Municipal

~5%
Residencial

0 Escritórios em mais de 50 países

50 países

Facturação de 2019

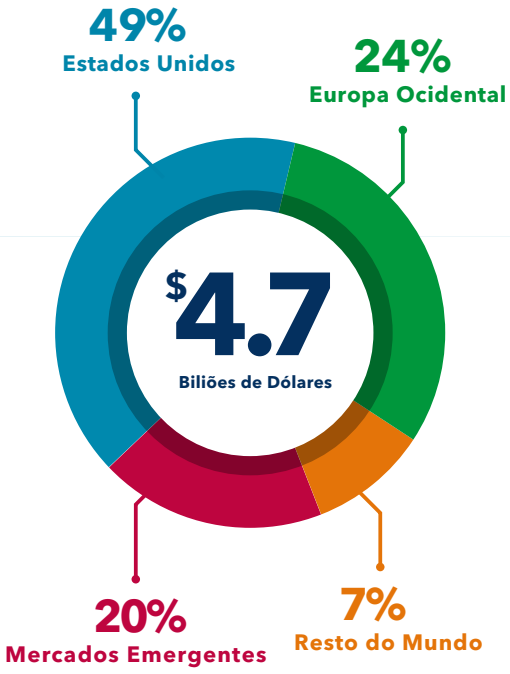

Símbolo comércio NYSE XYL

Sede Global

Tel +1 914-323-5700
Fax +1 914-323-5800
www.xylem.com

xylem watermark®
Because Every Drop Counts

A nossa cidadania corporativa & iniciativa de investimento social

Permitem água potável e sanitização desde 2008 a +4.2 milhões de pessoas **4.2** milhões de pessoas

Ajudamos em **44+** desastres relacionados com infrestruturas de água

Ajudamos entidades sem fins lucrativos **75**

Envolvendo os nossos funcionários, clientes e parceiros

Mais de **180 000** horas de voluntariado (2016-2019)

Onde **58%** dos funcionários participaram em **950** eventos (2019)

Participação de **3 500** partes interessadas externas (2019)

xylem
Let's Solve Water

Nossas Marcas

AANDERAA®

Bellingham + Stanley®

-ebro-®

FLYGT®

godwin®

JABSCO®

LEOPOLD®

O·I·Analytical®

pureHM

SANITAIRE®

SENSUS

SonTek®

TIDELAND

WachsWater SERVICES

WEDECO®

AC FIRE PUMP

Bell & Gossett®

emnet

FLOJET®

GOULDS WATER TECHNOLOGY

HYPACK®

LOWARA

mjk®

pure TECHNOLOGIES

rule®

SI Analytics

Smith-Blair

VALOR WATER ANALYTICS

visenti

WTW®

YSI®

xylem watermark®
Because Every Drop Counts

Resolvendo a o

O Programa Xylem Watermark Aperfeiçoa o Acesso à Água e Educação em Temas Relacionados com a Água

Empenhados na nossa missão. O programa Xylem Watermark, a nossa cidadania corporativa e programa de investimento social, têm uma missão dupla: fornecer e proteger os recursos de água para as comunidades desfavorecidas e educar as pessoas sobre temas relacionados com a água. Em um mundo onde mais de 785 milhões de pessoas não têm acesso à água e 2000 milhões de pessoas não possuem condições sanitárias* dignas, usamos o nosso conhecimento e tecnologias para fazer a diferença

Focados em necessidades urgentes.

Trabalhamos para criar resultados mensuráveis em três áreas fundamentais:

- Vidas saudáveis
- Igualdade de género
- Comunidades resilientes

Fonte: UNICEF/OMS

Colabora

Além das
relaciona
financeiro
Algumas

Projectos de t
sanitização &
hig

EARTH
INTERN

World Water Mo

Envolven

Amplifica
nossos fu
apoiam as

ASPE

18

**HORAS D
DOS NOS
DESDE 20**

Em 201
da Xyle
os noss
iniciativ
comuni

Deixe a sua marca.

Para saber mais sobre Watermark, visite **xylemwatermark.com**

questão da Água em todo o Mundo

ndo com as melhores entidades não lucrativas.

nossas áreas de foco, o Watermark participa em diversos desafios dos com a água, oferecendo a organizações não lucrativas, suporte , tecnologia, equipamento de sanitização e educação sobre higiene. das nossas actividades para conseguir estes objectivos são:

Planet Water	MercyCorps	Engineers Without Borders USA	americares
torres de água & educação sobre giene	Resposta a emergências & redução de riscos de catástrofes	Projectos de voluntariado a nível mundial baseados em perícias	Água, saneamento e higiene (WASH, sigla em Inglês) em centros sanitários e resposta perante desastres naturais
HECHO NATIONAL	Manchester City	SIWI Stockholm Junior Water Prize – Founding Global Sponsor	
onitoring Challenge™	Educação sobre a iniciativa WASH e empoderamento dos jovens através do futebol	Desenvolvimento da próxima geração de cientistas da água	

do as nossas pessoas.

mos o impacto do Watermark através do programa de envolvimento dos ncionários. O seu trabalho de voluntariado e contribuições financeiras s nossas soluções sustentáveis

CTOS DE RELEVO DO PROGRAMA (2016 – 2019)

80,000
E VOLUNTARIADO SOS FUNCIONÁRIOS 016

MAIS DE 9200
NÚMERO DE FUNCIONÁRIOS QUE PARTICIPARAM EM 2019

MAIS DE 3500
NÚMERO DE PARTES INTERESSADAS QUE PARTICIPARAM EM 2019

MAIS DE 2500
EVENTOS DE VOLUNTARIADO DESDE 2016

9, o Xylem Watermark ampliou o seu programa para incluir partes interessadas externas m, para além dos seus funcionários. A prioridade do Xylem Watermark, foi envolver tanto os funcionários como outras partes interessadas em actividades de voluntariado e as de participação, com o fim de exercer um impacto a nível social nas distintas dades do mundo.

Resolva mais desafios ao longo do Ciclo da Água.

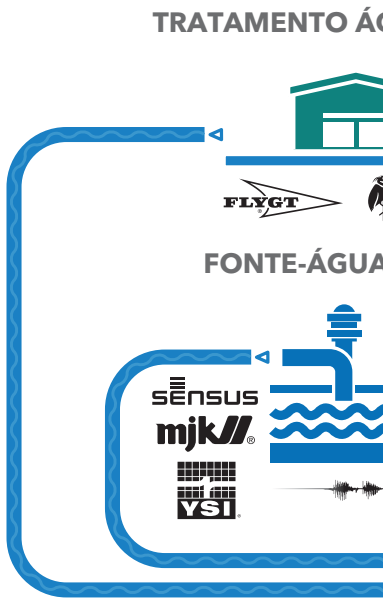

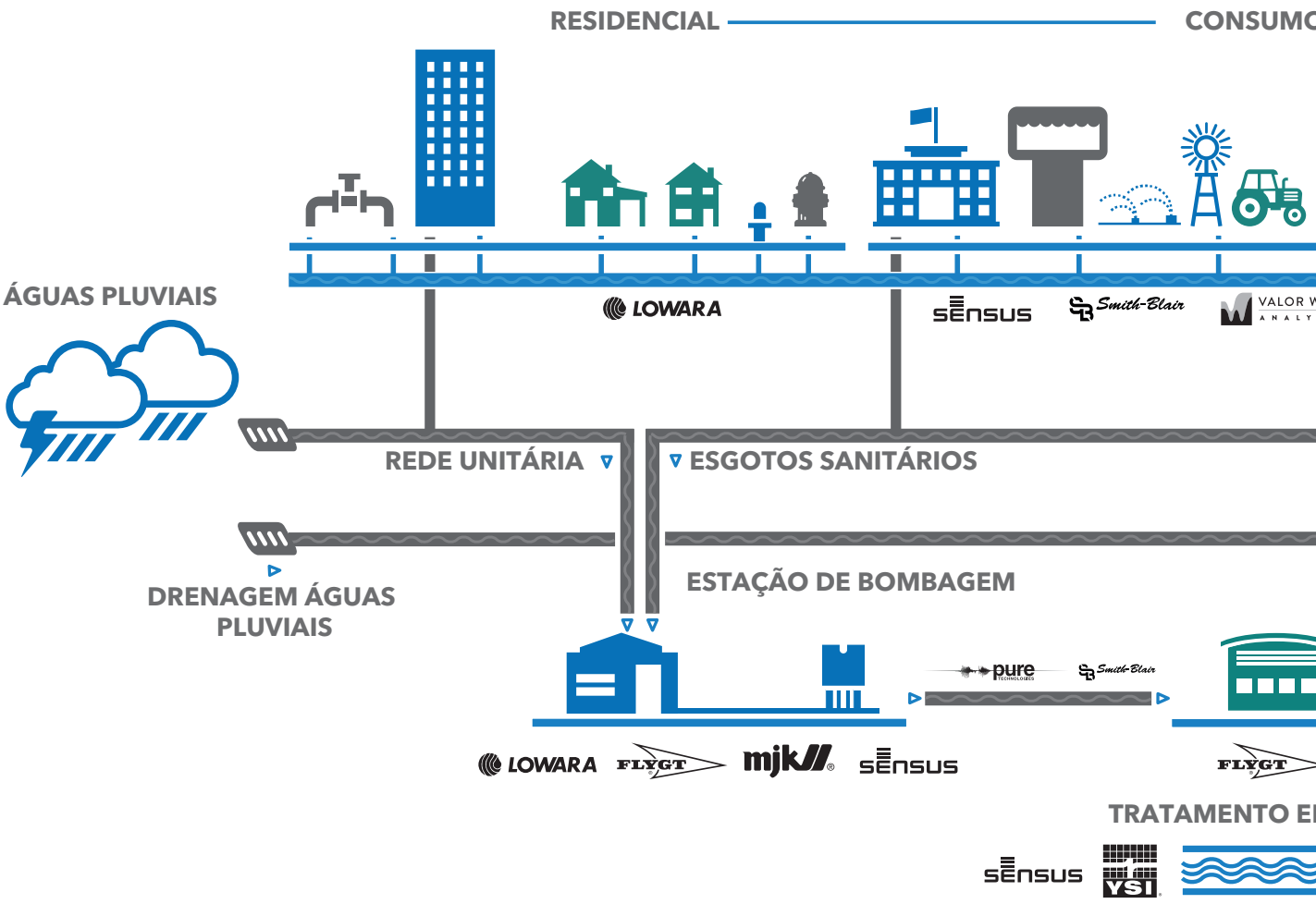

xylem
Let's Solve Water

LOWARA sensus FLYGT LEOPOLD mjk YSI

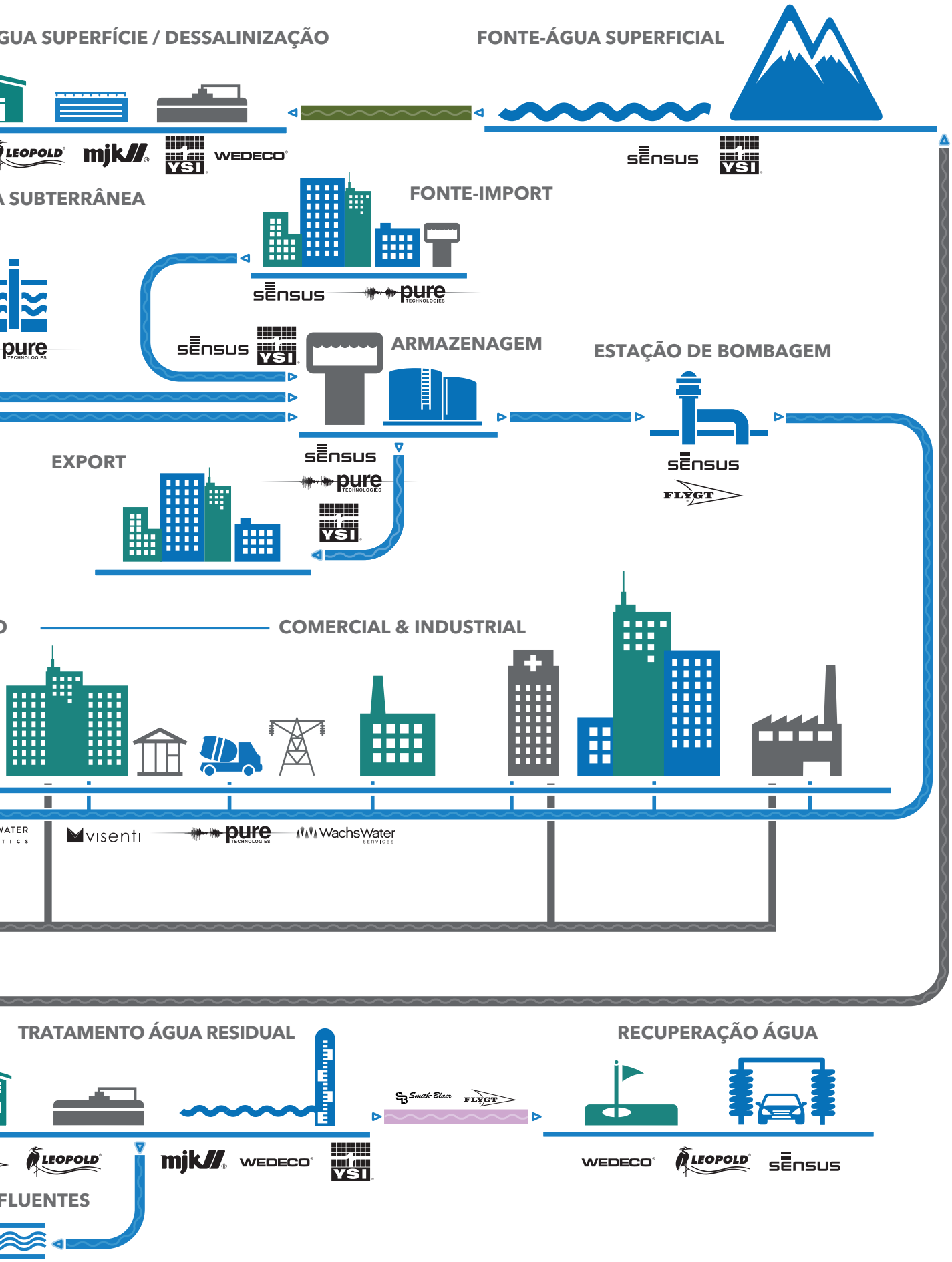

WEDECO pure TECHNOLOGIES WachsWater SERVICES visenti Smith-Blair VALOR WATER ANALYTICS

Uma solução Xylem pa

ra cada aplicação

xylem
Let's Solve Water

Visão geral dos centros operacionais de excelência

Fiabilidade certificada & nível de serviço.

Abordagem de qualidade total

Cadeia de fornecimento qualificada para componentes de elevada qualidade

Entregas rápidas e dentro do prazo

Sinergias com os nossos clientes: Centro de formação XLC de classe mundial e ferramentas de treino online de elevada competência

Visitas & eventos às unidades fabris

Criação de bons talentos para organizar equipas vencedoras

Eficiência operacional aprimorada.

Produtos eficientes e custos de ciclo de vida baixos

Paragens reduzidas: fácil instalação e manutenção

Rápido suporte após venda

Melhoria contínua & Projectos Lean Six Sigma

Oferta alargada.

Capacidades de Pesquisa & Desenvolvimento de ponta & Conhecimento

Gama de produtos abrangente

Conhecimento associado à aplicação & flexibilidade de produto

Desenvolvimento por encomenda & soluções customizadas

Equipas dedicadas a clientes OEM

Ética & sustentabilidade.

Equipa dedicada à área Ambiental, Segurança, Saúde & Sustentabilidade

Pegada ecológica mínima

Certificações (incluindo ISO 14001 e ISO9001)

Programa de segurança Xylem "Accept only ZERO"

INGLATERRA,
Hoddesdon

FLOJGT
JABSCO
rule

DESDE 1967

HUNGRIA,
Cégled

LOWARA

DESDE 1994

ALEMANHA,
Herford

WEDECO

DESDE 1978

ITÁLIA,
Montecchio
Maggiore

LOWARA

DESDE 1968

ALEMANHA,
Laatzen

SENSUS

DESDE 1843

POLÓNIA,
Strzelin

LOWARA

DESDE 2007

ALEMANHA,
Ludwigshafen

SENSUS

DESDE 1891

SUÉCIA,
Emmaboda

FLYGT

DESDE 1901

xylem
Let's Solve Water

Software de selecção da Xylem.

Xylect, a ferramenta de selecção e dimensionamento online. O Xylect facilita na escolha do produto certo para a aplicação certa. No Xylect, pode realizar cálculos de perda de carga de uma forma fácil, de maneira a obter um ponto de funcionamento e uma curva do sistema, criando uma base para a pesquisa e selecção do produto. É também possível a pesquisa através do ponto de funcionamento, ou correr soluções por aplicação e tipo de produto. O software é via web, permitindo um rápido acesso e está sempre actualizado.

FLYGT godwin GOULDS WATER TECHNOLOGY LOWARA

xylect.com

xylem
Let's Solve Water

LOWARA
a xylem brand

PEÇAS DE RESERVA ORIGINAIS LOWARA

O SPARK é um sistema online desenvolvido para uma fácil e rápida pesquisa de peças de reserva para produtos Lowara. A pesquisa pode ser feita por descrição, tipo de produto, gama de produto ou código. Da lista de resultados da procura, é possível obter detalhes, documentação técnica e aceder a listas de peças de reserva. Aumente o ciclo de vida útil da sua bomba Lowara, utilizando peças de reserva originais!

www.lowara.com/spark

xylem
Let's Solve Water

XLC
Xylem Learning Center
PUMP FUNDAMENTALS
WASTEWATER/SEWA
ADVANCED
EXISTEM PESSOAS
QUE FAZEM
E PESSOAS QUE ENSINAM.
NÓS FAZEMOS
AMBAS!
Programa de formação exclusivo. A Xylem realiza formação complementar na selecção e uso de todos os produtos Xylem, nos seus centros de treino Europeus. Os cursos foram esquematizados para serem práticos e teóricos, preparando os formandos com capacidades, que permitam dimensionar e especificar as bombas correctas e tecnologias relacionadas, para uma gama de aplicações e sistemas.
Para mais informação
www.lowara.com/training
training.aws.emea@xyleminc.com

Cursos de formação disponíveis para bombas e sistemas.

Bombas - Módulo básico
curso de formação

Bombas - Módulo avançado
curso de formação

Edifícios Comerciais
Curso de aplicação & produto

Curso **de formação para Projectistas**

Aquecimento - Módulo básico
cobrindo teoria básica hidrónica e cálculo de sistema

Aquecimento - Módulo avançado
cálculo avançado de sistemas

Essencial sobre Ar Condicionado
teoria básica hidrónica e sistemas com chiller pequenos / médios

Ar Condicionado - Módulo avançado
grandes sistemas com chiller

Industrial
curso de produto & aplicação

Monitorização e controlo
curso avançado

Curso **de águas residuais**

Curso **Residencial**

Curso **Ambiental e de legislação**

Curso **de serviço Após Venda**

Curso **de bombas para restauração e bebidas**

Xylem Learning Center

lowara.com/training

xylem
Let's Solve Water

xylem

Todas as fotografias e ilustrações são apenas para uso indicativo e ilustrativo, servindo para fornecer linhas de orientação. A informação de projecto actual, incluíndo modelos, dimensões, aplicações, podem ser diferentes e não são com o intuito de criar algum tipo de contrato ou garantia.

Bombas de superfície

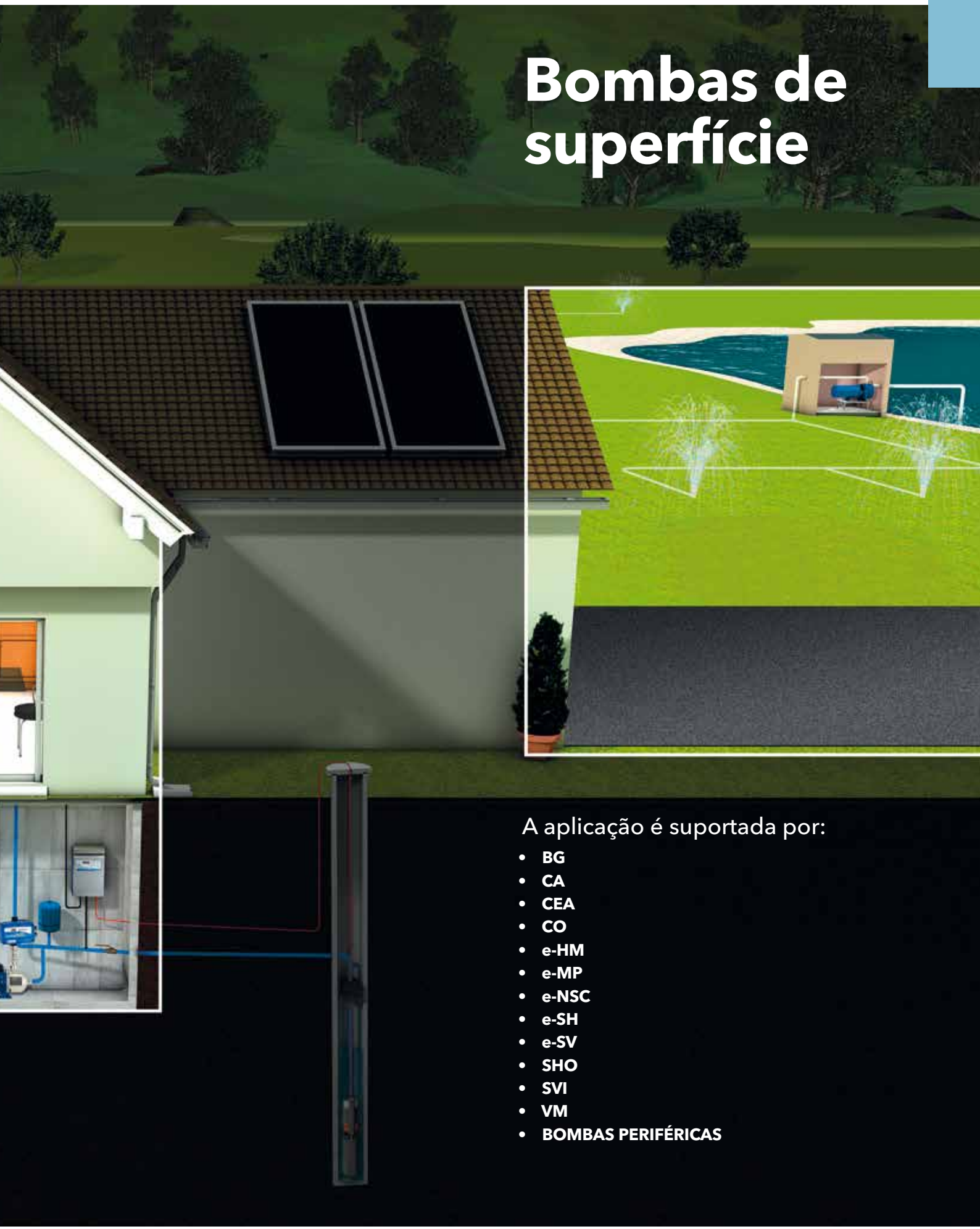

A aplicação é suportada por:

- **BG**
- **CA**
- **CEA**
- **CO**
- **e-HM**
- **e-MP**
- **e-NSC**
- **e-SH**
- **e-SV**
- **SHO**
- **SVI**
- **VM**
- **BOMBAS PERIFÉRICAS**

xylem

Bombas centrífugas horizontais multiestágio, não autoferrantes

e-HM

- Silenciosas
- Baixo consumo energético
- Soluções compactas
- Maior durabilidade
- Versão P: Em aço inoxidável AISI 304 com impulsores em Noryl
- Versão S: Em aço inoxidável AISI 304
- Versão N: Em aço inoxidável AISI 316

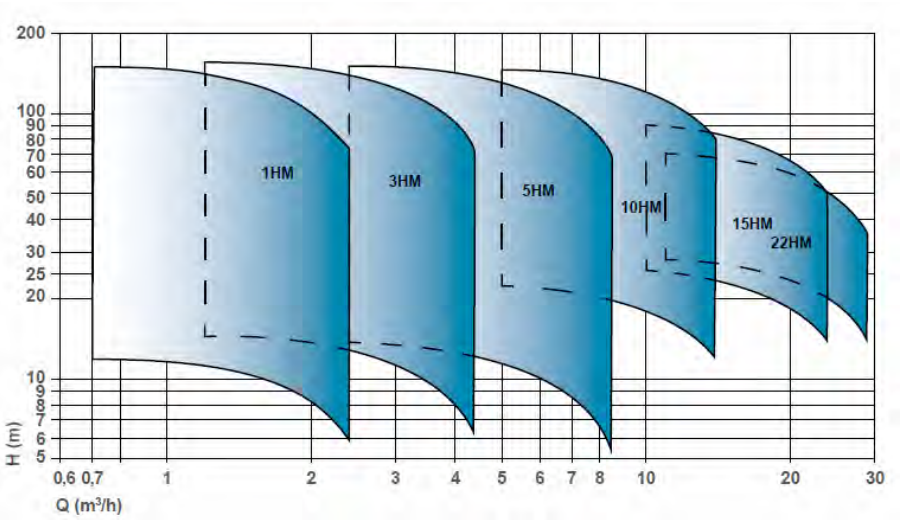

HM P

Caudal max:	14 m³/h
HMT max:	83 m
Potência:	0,35 - 3,0 kW
Pressão de trabalho:	10 bar

HM S

Caudal max:	29 m³/h
HMT max:	159 m
Potência:	0,35 - 5,5 kW
Pressão de trabalho:	16 bar

HM N

Caudal max:	29 m³/h
HMT max:	159 m
Potência:	0,35 - 5,5 kW
Pressão de trabalho:	16 bar

Gruposfera/HM

Caudal max:	14 m³/h
HMT max:	77 m
Potência:	0,35 - 1,5 kW
Pressão de trabalho:	5 bar

GenyoSystem/HM

Caudal max:	7,2 m³/h
HMT max:	53 m
Versão:	1 x 230 V
Potência:	max 1,1 kW

ResiBoost/HM

Caudal:	7,2 m³/h
HMT max:	70 m
Potência:	0,37 - 1,1 kW
Pressão de trabalho:	8 bar

HM E

Caudal max:	30 m³/h
HMT max:	180 m
Potência:	0,35 - 2,2 kW
Pressão de trabalho:	16 bar (PN 16)

Bombas centrífugas horizontais multiestágio

HM P

A bomba e-HM é do tipo centrífugo horizontal multiestágio, não autoferrante, para pressões elevadas. As bombas estão equipadas com motores Lowara de alto rendimento e impulsores em Noryl®

Ref: F015

Aplicações

- Fornecimento de água a alta pressão para uso doméstico ou industrial
- Irrigação
- Sistema de aspersores
- Aquecimento e climatização

Vantagens do produto

- Excelente desempenho global
- Concepção compacta
- Funcionamento silencioso
- Fácil instalação
- Consumo reduzido
- Certificação ACS para o transporte de água potável.

Opções sob pedido

- Genyo System / HM grupo de pressão automático para 1 bomba HM
- ResiBoost/HM sistema inteligente a pressão constante para uso residencial
- Bombas HM E com motor de íman permanente
- SMB 20 Grupo de pressão de duas bombas a velocidade variável
- GXS 20-GMD 20 grupo de pressão com duas bombas a velocidade fixa

Código de identificação

Modelo:	5HM04P07M5HVBE
5	Caudal [m³/h]
HM	Nome da série
04	Num. de impulsores
P	Material da bomba
07	Potência do motor (kW x 10)
M	M = monofásico, T = trifásico
5H	5=50 Hz, H=tensão nominal
VBE	Empanque mecânico (EN12756)

Características

Caudal max:	14 m³/h
HMT max:	83 m
Potência:	0,35 - 3,0 kW
Pressão de trabalho:	10 bar
Temperatura ambiente:	0°C - 40°C
Temperatura do líquido max:	1~: 60°C ; 3~: max 90°C

Motor

Versão:	1 ~220-240V, 3~230/400V
Classe de isolamento:	F (155°C)
Classe de protecção:	IP55

Versão trifásica (Regulamento CE n.º 640/2009) com nível de eficiência do motor IE3 para potência superior a 0,75 kW incluída.O nível de eficiência refere-se apenas ao motor e não à bomba elétrica.

Materiais

Corpo da bomba:	Aço inoxidável AISI 304
Impulsor:	Noryl®
Elastómeros	EPDM
Empanque mecânico VBE:	Cerâmica -Carbono
Empanque mecânico Q_1BE:	Carboneto de silício-carbono

Certificação para água potável

Produtos aprovados para o uso com água potável de acordo com ACS - D.M. 174- WRAS

Xylem Water Solutions Portugal pode realizar alterações aos seus produtos sem aviso prévio. Este documento não é contratual

xylem

HM P

2 pólos

Monofásica 1 x 230 V

Modelo	Preço [EUR]	Referência	Ligação Suc.	Ligação Desc.	Potência [kW]	Peso [kg]	Q [m³/h] 0	0,7	1	1,3	1,6	1,9	2,2	2,4
							[l/min] 0	11,7	16,7	21,7	26,7	31,7	36,7	40
							H = M.C.A							
1HM03P05M5HVBE	238,00	104600520	Rp1	Rp1	0,5	8	33,6	30,3	28,8	26,7	24,3	21,5	18,5	15,9
1HM04P05M5HVBE	256,00	104600530	Rp1	Rp1	0,5	9	44,0	39,3	37,2	34,4	31,1	27,4	23,3	19,9
1HM05P05M5HVBE	270,00	104600540	Rp1	Rp1	0,5	9	54,0	47,8	45,1	41,4	37,2	32,4	27,3	23,1
1HM06P07M5HVBE	310,00	104600550	Rp1	Rp1	0,75	12	67,1	60,1	57	52,8	48	42,4	36,3	31,1

1-10hm-p-2p50_b_th

Modelo	Preço [EUR]	Referência	Ligação Suc.	Ligação Desc.	Potência [kW]	Peso [kg]	Q [m³/h] 0	1,2	1,7	2,2	2,6	3,1	3,6	4,2
							[l/min] 0	20	28,3	36,7	43,3	51,7	60	70
							H = M.C.A							
3HM02P05M5HVBE	228,00	104600630	Rp1	Rp1	0,5	8	23,6	21,5	20,4	18,9	17,1	15,1	12,9	9,9
3HM03P05M5HVBE	230,00	104600640	Rp1	Rp1	0,5	9	34,8	31,2	29,3	27	24,3	21,2	17,9	13,4
3HM04P05M5HVBE	253,00	104600650	Rp1	Rp1	0,5	9	45,8	40,6	37,8	34,5	30,7	26,7	22,3	16,3
3HM05P07M5HVBE	280,00	104600660	Rp1	Rp1	0,75	12	60,2	55,1	52,3	48,7	44,2	39,2	33,7	26,2
3HM06P09M5HVBE	326,00	104600670	Rp1	Rp1	0,95	12	72,7	66,8	63,6	59,3	54,1	48,1	41,5	32,5

1-10hm-p-2p50_b_th

Modelo	Preço [EUR]	Referência	Ligação Suc.	Ligação Desc.	Potência [kW]	Peso [kg]	Q [m³/h] 0	2,4	3,2	4	4,7	5,5	6,3	7,2
							[l/min] 0	40	53,3	66,7	78,3	91,7	105	120
							H = M.C.A							
5HM02P05M5HVBE	245,00	104600750	Rp1¼	Rp1	0,5	8	23,8	20,1	18,7	17,2	15,5	13,4	10,7	7
5HM03P05M5HVBE	271,00	104600760	Rp1¼	Rp1	0,5	8	35,0	28,6	26,3	23,8	21,1	17,8	13,8	8,3
5HM04P07M5HVBE	324,00	104600770	Rp1¼	Rp1	0,75	12	47,6	39,7	36,8	33,7	30,2	25,9	20,6	13,2
5HM05P09M5HVBE	358,00	104600780	Rp1¼	Rp1	0,95	12	59,4	49,3	45,6	41,7	37,3	31,9	25,2	16
5HM06P11M5HVBE	482,00	104600790	Rp1¼	Rp1	1,1	15	72,0	60,4	56,1	51,5	46,2	39,8	31,9	20,8

1-10hm-p-2p50_b_th

Modelo	Preço [EUR]	Referência	Ligação Suc.	Ligação Desc.	Potência [kW]	Peso [kg]	Q [m³/h] 0	5	6,5	8	9,5	11	12,5	14
							[l/min] 0	83,3	108	133	158	183	208	233
							H = M.C.A							
10HM02P11M5HVBE	547,00	104600870	Rp1½	Rp1¼	1,1	17	30,6	26,9	25,2	23,4	21,4	19,1	16,2	12,6
10HM03P15M5HVBE	566,00	104600880	Rp1½	Rp1¼	1,5	19	45,6	39,7	37,2	34,7	31,9	28,4	24	18,8
10HM04P22M5HVBE	649,00	104600890	Rp1½	Rp1¼	2,2	36	60,6	54,4	51,3	48,1	44,5	40,2	34,9	28,5
10HM05P22M5HVBE	671,00	104600900	Rp1½	Rp1¼	2,2	34	75,3	66,7	62,7	58,5	53,8	48,3	41,5	33,5

1-10hm-p-2p50_b_th

Xylem Water Solutions Portugal pode realizar alterações aos seus produtos sem aviso prévio. Este documento não é contratual

HM P

2 pólos

Trifásico: P≤ 3 kW → 230 V (Δ) / 400 V (Y)

Modelo	Preço [EUR]	Referência	Ligação Suc.	Ligação Desc.	Potência [kW]	Peso [kg]	Q [m³/h] 0	0,7	1	1,3	1,6	1,9	2,2	2,4
							[l/min] 0	11,7	16,7	21,7	26,7	31,7	36,7	40
							H = M.C.A							
1HM02P03T5RVBE	220,00	104600010	Rp1	Rp1	0,3	7	22,5	20,2	19,2	17,9	16,2	14,4	12,4	10,6
1HM03P03T5RVBE	233,00	104600020	Rp1	Rp1	0,3	7	32,8	29,2	27,5	25,4	22,9	20,1	17,1	14,5
1HM04P04T5RVBE	255,00	104600030	Rp1	Rp1	0,4	9	44,1	39,3	37,2	34,3	31	27,3	23,2	19,8
1HM05P05T5RVBE	269,00	104600040	Rp1	Rp1	0,5	9	54,4	48,1	45,4	41,7	37,5	32,9	27,8	23,5
1HM06P07T5RVBE	304,00	104600050	Rp1	Rp1	0,75	14	69,3	63	60,1	26,1	51,4	45,9	39,8	34,5

1-10hm-p-2p50_b_th

Modelo	Preço [EUR]	Referência	Ligação Suc.	Ligação Desc.	Potência [kW]	Peso [kg]	Q [m³/h] 0	1,2	1,7	2,2	2,6	3,1	3,6	4,2
							[l/min] 0	20	28,3	36,7	43,3	51,7	60	70
							H = M.C.A							
3HM02P03T5RVBE	220,00	104600130	Rp1	Rp1	0,3	8	23,2	20,9	19,6	18,1	16,2	14,2	12	9
3HM03P04T5RVBE	237,00	104600140	Rp1	Rp1	0,4	9	34,9	31,3	29,3	26,9	24,2	21,1	17,8	13,4
3HM04P05T5RVBE	274,00	104600150	Rp1	Rp1	0,5	8	45,8	40,6	37,8	34,5	30,7	26,7	22,3	16,3
3HM05P07T5RVBE	296,00	104600160	Rp1	Rp1	0,75	14	60,2	55,1	52,3	48,7	44,2	39,2	33,7	26,2
3HM06P11T5RVBE	328,00	104600170	Rp1	Rp1	1,1	14	72,7	66,8	63,6	59,3	54,1	48,1	41,5	32,5

1-10hm-p-2p50_b_th

Modelo	Preço [EUR]	Referência	Ligação Suc.	Ligação Desc.	Potência [kW]	Peso [kg]	Q [m³/h] 0	2,4	3,2	4	4,7	5,5	6,3	7,2
							[l/min] 0	40	53,3	66,7	78,3	91,7	105	120
							H = M.C.A							
5HM02P04T5RVBE	228,00	104600250	Rp1¼	Rp1	0,4	8	23,8	20,1	18,7	17,2	15,4	13,3	10,6	6,9
5HM03P05T5RVBE	254,00	104600260	Rp1¼	Rp1	0,5	8	35,2	28,8	26,5	24,2	21,5	18,2	14,2	8,6
5HM04P11T5RVBE	323,00	104600270	Rp1¼	Rp1	1,1	15	49,3	42,9	40,4	37,7	34,5	30,4	25,2	17,8
5HM05P11T5RVBE	389,00	104600280	Rp1¼	Rp1	1,1	17	61,4	53,1	49,9	46,4	42,3	37,2	30,6	21,3
5HM06P15T5RVBE	456,00	104600290	Rp1¼	Rp1	1,5	17	73,8	64	60,2	25,6	51,2	45	37,3	26,1

1-10hm-p-2p50_b_th

Modelo	Preço [EUR]	Referência	Ligação Suc.	Ligação Desc.	Potência [kW]	Peso [kg]	Q [m³/h] 0	5	6,5	8	9,5	11	12,5	14
							[l/min] 0	83,3	108	133	158	183	208	233
							H = M.C.A							
10HM02P11T5RVBE	547,00	104600370	Rp1½	Rp1¼	1,1	17	31,1	27,8	26,3	24,6	22,7	20,4	17,5	14,1
10HM03P15T5RVBE	573,00	104600380	Rp1½	Rp1¼	1,5	19	46,2	40,9	38,6	36,2	33,4	30,1	25,8	20,6
10HM04P22T5RVBE	557,00	104600390	Rp1½	Rp1¼	2,2	30	61,2	55,7	52,7	49,6	46,2	42	36,7	30,3
10HM05P30T5RVBE	631,00	104600400	Rp1½	Rp1¼	3	34	76,6	69,8	66,2	62,3	58	52,8	46,2	38,2
10HM06P30T5RVBE	674,00	104600410	Rp1½	Rp1¼	3	36	91,7	83	78,5	73,8	68,5	62,2	54,3	44,6

1-10hm-p-2p50_b_th

Acessórios: escolha rápida

Modelo	Preço [EUR]	Referência	Grupo de produtos	Peso [kg]
GENYO 8A/F15	99,00	109120170	7Q	-
GENYO 8A/F22	99,00	109120180	7Q	1
Manómetro M 6 - Ø 50 mm	8,00	002110201	9J	-
Racord de 5 vías R1 L91 longo	11,00	167320240	9J	-
Pressostato Square D FSG 2	27,00	002161101	9J	-

Xylem Water Solutions Portugal pode realizar alterações aos seus produtos sem aviso prévio. Este documento não é contratual

xylem

Bombas centrífugas horizontais multiestágio

SUPERIOR EFFICIENCY

SUPERIOR EFFICIENCY

HM S

A bomba e-HM é do tipo centrífugo horizontal multiestágio, não autoferrante, para pressões elevadas. As bombas estão equipadas com motores Lowara de alto rendimento e impulsores aço inox AISI 304

Ref: F016

Aplicações

- Fornecimento de água a alta pressão para uso doméstico ou industrial
- Irrigação
- Sistema de aspersores
- Aquecimento e climatização

Vantagens do produto

- Excelente desempenho global
- Concepção compacta
- Hidráulica totalmente em aço inoxidável
- Funcionamento silencioso
- Fácil instalação
- Consumo reduzido
- Certificação ACS para o transporte de água potável.

Opções sob pedido

- Genyo System / HM grupo de pressão automático para 1 bomba HM
- ResiBoost/HM sistema inteligente a pressão constante para uso residencial
- Bombas HM E com motor de íman permanente
- SMB 20 Grupo de pressão de duas bombas a velocidade variável
- GXS 20-GMD 20 grupo de pressão com duas bombas a velocidade fixa

Código de identificação

Modelo:	5HM06S11THVBE
5	Caudal [m³/h]
HM	Nome da série
06	Num. de impulsores
S	Material da bomba
11	Potência do motor (kW x 10)
T	M = monofásico, T = trifásico
5H	5=50 Hz, H=tensão nominal
VBE	Empanque mecânico (EN12756)

Características

Caudal max:	29 m³/h
HMT max:	159 m
Potência:	0,35 - 5,5 kW
Pressão de trabalho:	16 bar
Temperatura ambiente:	0°C - 40°C
Temperatura do líquido max:	1~: 60°C ; 3~: max 120°C

Motor

Versão:	1 ~220-240V, 3~230/400V
Classe de isolamento:	F (155°C)
Classe de protecção:	IP55

Versão trifásica (Regulamento CE n.º 640/2009) com nível de eficiência do motor IE3 para potência superior a 0,75 kW incluída.O nível de eficiência refere-se apenas ao motor e não à bomba elétrica.

Materiais

Corpo da bomba:	Aço inoxidável AISI 304
Impulsor:	Aço inoxidável AISI 304
Elastómeros	EPDM
Empanque mecânico VBE:	Cerâmica -Carbono
Empanque mecânico Q_1BE:	Carboneto de silício-carbono

Certificação para água potável

Produtos aprovados para o uso com água potável de acordo com ACS - D.M. 174- WRAS

Attestation de Conformité Sanitaire ACS

WRAS APPROVED PRODUCT

DM 174

Xylem Water Solutions Portugal pode realizar alterações aos seus produtos sem aviso prévio. Este documento não é contratual

HM S

2 pólos

Monofásica 1 x 230 V

Modelo	Preço [EUR]	Referência	Ligação Suc.	Ligação Desc.	Potência [kW]	Peso [kg]	Q [m³/h] 0	0,7	1	1,3	1,6	1,9	2,2	2,4
							[l/min] 0	11,7	16,7	21,7	26,7	31,7	36,7	40
							H = M.C.A							
1HM06S05M5HVBE	291,00	104605251	Rp1	Rp1	0,55	9	35,5	34,8	34	32,1	29,2	25,4	20,7	16,2
1HM07S05M5HVBE	340,00	104605261	Rp1	Rp1	0,55	13	42,0	41,5	40,6	38,5	35,3	30,9	25,5	20,3
1HM08S05M5HVBE	356,00	104605271	Rp1	Rp1	0,55	13	47,8	47,1	46	43,6	39,9	34,9	28,6	22,6
1HM09S05M5HVBE	369,00	104605281	Rp1	Rp1	0,55	13	53,6	52,7	51,4	48,7	44,4	38,7	31,6	24,9
1HM11S05M5HVBE	399,00	104605301	Rp1	Rp1	0,55	14	65,1	63,6	61,9	58,4	53	46	37,2	29
1HM12S05M5HVBE	410,00	104605311	Rp1	Rp1	0,55	12	70,8	69	67,1	63,1	57,2	49,4	39,8	30,8
1HM14S07M5HVBE	451,00	104605331	Rp1	Rp1	0,75	14	82,3	80	77,7	73,1	66,2	57	45,8	35,3
1HM16S07M5HVBE	470,00	104605351	Rp1	Rp1	0,75	17	93,4	90,4	87,6	82,1	74	63,4	50,5	38,5
1HM18S07M5HQBE	680,00	104605371	Rp1	Rp1	0,75	21	104,0	101	97,2	90,7	82,3	69,2	54,6	41,1
1HM20S09M5HQBE	717,00	104605391	Rp1	Rp1	0,95	23	117,0	113	109	102	91,5	78,2	62,1	47
1HM22S09M5HQBE	758,00	104605411	Rp1	Rp1	0,95	24	128,0	122	118	110	98,7	83,9	66	49,5
1HM25S11M5HQBE	917,00	104605441	Rp1	Rp1	1,1	34	147,0	142	138	130	117	100	80,2	61,5

1-3hm-s-n-2p50_b_th

Modelo	Preço [EUR]	Referência	Ligação Suc.	Ligação Desc.	Potência [kW]	Peso [kg]	Q [m³/h] 0	1,2	1,7	2,3	2,8	3,4	3,9	4,4
							[l/min] 0	20	28,3	38,3	46,7	56,7	65	73,3
							H = M.C.A							
3HM03S05M5HVBE	260,00	104605511	Rp1	Rp1	0,5	8	22,3	21,9	20,9	19,6	17,8	15,6	12,7	9,5
3HM04S05M5HVBE	277,00	104605521	Rp1	Rp1	0,5	9	29,5	28,7	27,3	25,5	23	20	16,1	11,8
3HM05S05M5HVBE	305,00	104605531	Rp1	Rp1	0,5	10	36,6	35,2	33,4	31	27,9	24	19,1	13,7
3HM06S05M5HVBE	324,00	104605541	Rp1	Rp1	0,5	9	43,5	41,5	39,3	36,2	32,3	27,5	21,7	15,1
3HM07S05M5HVBE	399,00	104605551	Rp1	Rp1	0,55	13	51,7	50,1	47,6	44,3	40	34,5	27,7	20,1
3HM08S07M5HVBE	421,00	104605561	Rp1	Rp1	0,75	14	59,0	57	54,2	50,4	45,4	39,2	31,4	22,7
3HM09S07M5HVBE	480,00	104605571	Rp1	Rp1	0,75	15	66,0	63,5	60,2	55,8	50,1	42,9	34,2	24,4
3HM10S07M5HVBE	502,00	104605581	Rp1	Rp1	0,75	14	73,0	69,8	66,1	60,9	54,4	46,4	36,7	25,8
3HM11S09M5HVBE	554,00	104605591	Rp1	Rp1	0,95	19	80,7	77,5	73,3	67,8	60,8	52,1	41,4	29,4
3HM12S09M5HVBE	579,00	104605601	Rp1	Rp1	0,95	16	87,8	83,7	79,1	72,9	65,1	55,5	43,8	30,7
3HM13S11M5HVBE	616,00	104605611	Rp1	Rp1	1,1	20	96,4	93,1	88,6	82,2	74,1	64	51,4	37,2
3HM14S11M5HQBE	640,00	104605621	Rp1	Rp1	1,1	20	103,5	99,6	94,6	87,7	78,8	67,8	54,2	39
3HM16S15M5HQBE	663,00	104605641	Rp1	Rp1	1,5	26	119,2	116	111	103	93,5	81,1	65,8	48,4
3HM17S15M5HQBE	695,00	104605651	Rp1	Rp1	1,5	25	126,4	123	117	109	98,5	85,3	68,8	50,4
3HM19S15M5HQBE	777,00	104605671	Rp1	Rp1	1,5	25	140,8	136	129	120	108	93	74,6	54
3HM21S22M5HQBE	974,00	104605691	Rp1	Rp1	2,2	39	157,4	154	147	138	125	109	89,2	66,5

1-3hm-s-n-2p50_b_th

Xylem Water Solutions Portugal pode realizar alterações aos seus produtos sem aviso prévio. Este documento não é contratual

xylem

HM S

2 pólos

Monofásica 1 x 230 V

Modelo	Preço [EUR]	Referência	Ligação Suc.	Ligação Desc.	Potência [kW]	Peso [kg]	Q [m³/h] 0	2,4	3,4	4,4	5,5	6,5	7,5	8,5
							[l/min] 0	40	56,7	73,3	91,7	108	125	142
							H = M.C.A							
5HM02S05M5HVBE	269,00	104605751	Rp1¼	Rp1	0,5	9	14,9	14,3	13,6	12,8	11,7	10,3	8,4	6,2
5HM03S05M5HVBE	289,00	104605761	Rp1¼	Rp1	0,5	8	22,1	20,9	19,8	18,4	16,7	14,5	11,6	8,3
5HM04S05M5HVBE	319,00	104605771	Rp1¼	Rp1	0,5	9	29,2	27,2	25,5	23,5	21,1	18	14,1	9,7
5HM05S07M5HVBE	365,00	104605781	Rp1¼	Rp1	0,75	12	37,1	35,2	33,3	31	28,2	24,5	19,7	14,1
5HM06S07M5HVBE	410,00	104605791	Rp1¼	Rp1	0,75	13	44,2	41,5	39,1	36,3	32,7	28,1	22,4	15,7
5HM07S09M5HVBE	545,00	104605801	Rp1¼	Rp1	0,95	14	51,6	48,6	45,8	42,4	38,3	33	26,3	18,4
5HM08S09M5HVBE	591,00	104605811	Rp1¼	Rp1	0,95	15	58,8	54,8	51,3	47,3	42,4	36,2	28,5	19,7
5HM09S11M5HVBE	618,00	104605821	Rp1¼	Rp1	1,1	18	66,9	63,1	59,5	55,3	50	43,2	34,7	24,6
5HM10S15M5HVBE	611,00	104605831	Rp1¼	Rp1	1,5	20	74,7	71,5	67,9	63,6	58	50,7	41,3	30
5HM11S15M5HVBE	653,00	104605841	Rp1¼	Rp1	1,5	25	82,0	78,2	74,1	69,1	62,9	54,7	44,3	32
5HM12S15M5HVBE	672,00	104605851	Rp1¼	Rp1	1,5	24	89,3	84,7	80,1	74,5	67,5	58,5	47,1	33,7
5HM13S22M5HVBE	868,00	104605861	Rp1¼	Rp1	2,2	39	97,7	94	89,5	84	77	67,6	55,5	40,8
5HM14S22M5HQBE	1.165,00	104605871	Rp1¼	Rp1	2,2	38	105,0	101	95,9	89,9	82,2	72,1	58,9	43,2
5HM15S22M5HQBE	1.187,00	104605881	Rp1¼	Rp1	2,2	35	112,4	108	102	95,7	87,3	76,4	62,3	45,3
5HM17S22M5HQBE	1.226,00	104605901	Rp1¼	Rp1	2,2	44	127,0	121	114	107	97,2	84,6	68,5	49,4

5-hm-s-n-2p50-fr_b_th

Modelo	Preço [EUR]	Referência	Ligação Suc.	Ligação Desc.	Potência [kW]	Peso [kg]	Q [m³/h] 0	5	6,5	8	9,5	11	12,5	14
							[l/min] 0	83,3	108	133	158	183	208	233
							H = M.C.A							
10HM02S11M5HVBE	507,00	104606001	Rp1½	Rp1¼	1,1	17	23,4	21,7	20,6	19,2	17,4	15,2	12,6	9,6
10HM03S11M5HVBE	519,00	104606011	Rp1½	Rp1¼	1,1	18	35,7	32,4	30,9	29	26,5	23,6	20,1	16,1
10HM04S15M5HVBE	559,00	104606021	Rp1½	Rp1¼	1,5	21	47,6	43,5	41,6	39	35,8	31,9	27,3	22
10HM05S22M5HVBE	727,00	104606031	Rp1½	Rp1¼	2,2	35	60,0	55,3	53	50	46	41,2	35,5	28,8
10HM06S22M5HVBE	765,00	104606041	Rp1½	Rp1¼	2,2	41	71,6	65,5	62,6	58,8	53,9	48,1	41,2	33,2

10-22hm-s-n-2p50_b_th

Modelo	Preço [EUR]	Referência	Ligação Suc.	Ligação Desc.	Potência [kW]	Peso [kg]	Q [m³/h] 0	8	10,7	13,4	16,1	18,8	21,5	24
							[l/min] 0	133	178	223	268	313	358	400
							H = M.C.A							
15HM02S15M5HVBE	632,00	104606171	Rp2	Rp1½	1,5	21	28,3	25,7	24,4	22,9	20,9	18,1	14,6	10,5
15HM03S22M5HVBE	846,00	104606181	Rp2	Rp1½	2,2	35	43,0	38,7	36,9	34,7	31,8	28,3	23,9	19

10-22hm-s-n-2p50_b_th

Modelo	Preço [EUR]	Referência	Ligação Suc.	Ligação Desc.	Potência [kW]	Peso [kg]	Q [m³/h] 0	11	14	17	20	23	26	29
							[l/min] 0	183	233	283	333	383	433	483
							H = M.C.A							
22HM02S22M5HVBE	830,00	104606281	Rp2	Rp1½	2,2	32	29,9	27,4	26	24,3	21,8	18,5	14,3	9,3

10-22hm-s-n-2p50_b_th

Xylem Water Solutions Portugal pode realizar alterações aos seus produtos sem aviso prévio. Este documento não é contratual

HM S

2 pólos

Trifásico: P≤ 3 kW → 230 V (Δ) / 400 V (Y) // P>4 kW → 400 V (Δ) / 690 V (Y)

Modelo	Preço [EUR]	Referência	Ligação Suc.	Ligação Desc.	Potência [kW]	Peso [kg]	Q [m³/h] 0	0,7	1	1,3	1,6	1,9	2,2	2,4
							[l/min] 0	11,7	16,7	21,7	26,7	31,7	36,7	40
							H = M.C.A							
1HM02S03T5RVBE	247,00	104604011	Rp1	Rp1	0,3	7	12,1	12	11,7	11,2	10,3	9,1	7,5	6
1HM03S03T5RVBE	254,00	104604021	Rp1	Rp1	0,3	8	18,0	17,7	17,3	16,4	15	13,2	10,8	8,6
1HM04S03T5RVBE	265,00	104604031	Rp1	Rp1	0,3	8	23,7	23,3	22,7	21,5	19,5	17	13,8	10,9
1HM05S03T5RVBE	280,00	104604041	Rp1	Rp1	0,3	9	29,4	28,7	27,9	26,2	23,8	20,6	16,6	12,8
1HM06S03T5RVBE	291,00	104604051	Rp1	Rp1	0,3	8	35,0	33,9	32,9	30,8	27,8	23,9	19,1	14,6
1HM07S05T5RVBE	318,00	104604061	Rp1	Rp1	0,55	12	42,4	41,9	41,1	39	35,8	31,5	26,1	20,9
1HM08S05T5RVBE	336,00	104604071	Rp1	Rp1	0,55	13	48,3	47,7	46,6	44,3	40,6	35,6	29,3	23,4
1HM09S05T5RVBE	355,00	104604081	Rp1	Rp1	0,55	12	54,2	53,3	52,1	49,4	45,2	39,6	32,5	25,8
1HM11S05T5RVBE	378,00	104604101	Rp1	Rp1	0,55	17	65,8	64,5	62,9	59,5	54,2	47,2	38,5	30,3
1HM12S05T5RVBE	394,00	104604111	Rp1	Rp1	0,55	13	71,6	70	68,2	64,4	58,6	50,9	41,4	32,4
1HM14S07T5RVBE	450,00	104604131	Rp1	Rp1	0,75	16	84,6	83,4	81,5	77,4	70,9	62,1	51,2	40,8
1HM16S07T5RVBE	469,00	104604151	Rp1	Rp1	0,75	22	96,3	94,6	92,4	87,6	80,1	70	57,4	45,5
1HM18S11T5RQBE	503,00	104604171	Rp1	Rp1	1,1	24	109,2	108	106	100	92,1	81	67	53,7
1HM20S11T5RQBE	587,00	104604191	Rp1	Rp1	1,1	25	121,0	119	117	111	102	89,2	73,6	58,7
1HM22S11T5RQBE	626,00	104604211	Rp1	Rp1	1,1	26	132,8	131	128	121	111	97,2	79,9	63,6
1HM25S15T5RQBE	729,00	104604241	Rp1	Rp1	1,5	29	151,5	150	146	139	128	112	92,5	74

1-3hm-s-n-2p50_b_th

Modelo	Preço [EUR]	Referência	Ligação Suc.	Ligação Desc.	Potência [kW]	Peso [kg]	Q [m³/h] 0	1,2	1,7	2,3	2,8	3,4	3,9	4,4
							[l/min] 0	20	28,3	38,3	46,7	56,7	65	73,3
							H = M.C.A							
3HM02S03T5RVBE	251,00	104604301	Rp1	Rp1	0,3	8	14,9	14,6	14	13,1	12	10,5	8,6	6,4
3HM03S03T5RVBE	258,00	104604311	Rp1	Rp1	0,3	8	22,1	21,4	20,3	18,9	17,1	14,8	12	8,6
3HM04S03T5RVBE	267,00	104604321	Rp1	Rp1	0,3	8	29,1	27,8	26,3	24,3	21,7	18,6	14,8	10,2
3HM05S04T5RVBE	277,00	104604331	Rp1	Rp1	0,4	8	36,8	35,3	33,5	31	27,9	24,1	19,2	13,5
3HM06S05T5RVBE	312,00	104604341	Rp1	Rp1	0,5	10	43,8	41,8	39,5	36,5	32,7	28,1	22,2	15,4
3HM07S07T5RVBE	407,00	104604351	Rp1	Rp1	0,75	17	53,1	52,3	50,2	47,2	43,3	38,2	31,7	23,9
3HM08S07T5RVBE	415,00	104604361	Rp1	Rp1	0,75	16	60,5	59,4	57	53,5	49	43,1	35,6	26,7
3HM09S11T5RVBE	444,00	104604371	Rp1	Rp1	1,1	19	68,5	67,6	65	61,2	56,2	49,7	41,4	31,5
3HM10S11T5RVBE	464,00	104604381	Rp1	Rp1	1,1	18	75,9	74,8	71,9	67,7	62	54,8	45,5	34,4
3HM11S11T5RVBE	481,00	104604391	Rp1	Rp1	1,1	18	83,3	82	78,7	74	67,8	59,8	49,5	37,3
3HM12S11T5RVBE	511,00	104604401	Rp1	Rp1	1,1	19	90,7	89,1	85,5	80,3	73,4	64,6	53,4	40,1
3HM13S11T5RVBE	542,00	104604411	Rp1	Rp1	1,1	20	98,1	96,1	92,2	86,5	79	69,5	57,3	42,8
3HM14S15T5RQBE	574,00	104604421	Rp1	Rp1	1,5	21	106,1	104	100	94,4	86,5	76,3	63,3	47,8
3HM16S15T5RQBE	595,00	104604441	Rp1	Rp1	1,1	25	98,1	96,1	92,2	86,5	79	69,5	57,3	42,8
3HM17S15T5RQBE	624,00	104604451	Rp1	Rp1	1,5	25	128,3	126	121	113	103	90,9	75	56,1
3HM19S22T5RQBE	791,00	104604471	Rp1	Rp1	2,2	36	144,2	142	137	129	118	104	86,7	65,6
3HM21S22T5RQBE	844,00	104604491	Rp1	Rp1	2,2	38	159,1	157	150	142	130	114	94,7	71,5

1-3hm-s-n-2p50_b_th

Xylem Water Solutions Portugal pode realizar alterações aos seus produtos sem aviso prévio. Este documento não é contratual

xylem

HM S

2 pólos

Trifásico: P≤ 3 kW → 230 V (Δ) / 400 V (Y) // P>4 kW → 400 V (Δ) / 690 V (Y)

Modelo	Preço [EUR]	Referência	Ligação Suc.	Ligação Desc.	Potência [kW]	Peso [kg]	Q [m³/h] 0	2,4	3,4	4,4	5,5	6,5	7,5	8,5
							[l/min] 0	40	56,7	73,3	91,7	108	125	142
							H = M.C.A							
5HM02S03T5RVBE	248,00	104604551	Rp1¼	Rp1	0,3	8	14,8	13,9	13,2	12,2	11,1	9,6	7,8	5,5
5HM03S04T5RVBE	257,00	104604561	Rp1¼	Rp1	0,4	8	22,2	20,9	19,7	18,3	16,5	14,3	11,5	8,2
5HM04S05T5RVBE	288,00	104604571	Rp1¼	Rp1	0,5	9	29,3	27,2	25,6	23,5	21,1	18,1	14,4	9,8
5HM05S07T5RVBE	346,00	104604581	Rp1¼	Rp1	0,75	13	37,8	36,5	34,8	32,7	30	26,5	22	16,4
5HM06S11T5RVBE	415,00	104604591	Rp1¼	Rp1	1,1	17	45,5	44,2	42,3	39,8	36,6	32,5	27,1	20,4
5HM07S11T5RVBE	438,00	104604601	Rp1¼	Rp1	1,1	18	53,0	51,2	48,9	46	42,3	37,4	31	23,2
5HM08S11T5RVBE	462,00	104604611	Rp1¼	Rp1	1,1	18	60,4	58,2	55,5	52,1	47,7	42,1	34,9	25,9
5HM09S15T5RVBE	503,00	104604621	Rp1¼	Rp1	1,5	20	68,1	65,9	63	59,2	54,4	48,2	40,1	30
5HM10S15T5RVBE	518,00	104604631	Rp1¼	Rp1	1,5	21	75,5	72,9	69,6	65,4	60	52,9	43,9	32,7
5HM11S15T5RVBE	531,00	104604641	Rp1¼	Rp1	1,5	20	83,0	79,9	76,1	71,4	65,4	57,6	47,7	35,4
5HM12S22T5RVBE	659,00	104604651	Rp1¼	Rp1	2,2	35	91,0	88,3	84,4	79,5	73,1	64,7	54	40,6
5HM13S22T5RVBE	691,00	104604661	Rp1¼	Rp1	2,2	35	98,4	95,3	91,1	85,7	78,8	69,7	58	43,5
5HM14S22T5RQBE	767,00	104604671	Rp1¼	Rp1	2,2	37	105,9	102	97,8	91,9	84,3	74,5	61,9	46,2
5HM15S22T5RQBE	800,00	104604681	Rp1¼	Rp1	2,2	35	113,3	109	104	97,9	89,8	79,2	65,7	48,9
5HM17S30T5RQBE	907,00	104604701	Rp1¼	Rp1	3	39	128,8	125	119	112	103	91,2	75,9	56,9
5HM19S30T5RQBE	1.001,00	104604721	Rp1¼	Rp1	3	40	143,7	139	132	124	114	101	83,7	62,5
5HM21S30T5RQBE	1.052,00	104604741	Rp1¼	Rp1	3	41	158,6	153	146	137	125	110	91,3	67,8

5-hm-s-n-2p50-fr_b_th

Modelo	Preço [EUR]	Referência	Ligação Suc.	Ligação Desc.	Potência [kW]	Peso [kg]	Q [m³/h] 0	5	6,5	8	9,5	11	12,5	14
							[l/min] 0	83,3	108	133	158	183	208	233
							H = M.C.A							
10HM02S07T5RVBE	407,00	104604801	Rp1½	Rp1¼	0,75	17	23,6	21,8	20,7	19,3	17,6	15,4	12,8	9,8
10HM03S11T5RVBE	425,00	104604811	Rp1½	Rp1¼	1,1	18	36,2	33,6	32,3	30,5	28,2	25,3	21,9	17,9
10HM04S15T5RVBE	496,00	104604821	Rp1½	Rp1¼	1,5	21	48,3	44,8	43	40,6	37,5	33,7	29,2	23,9
10HM05S22T5RVBE	638,00	104604831	Rp1½	Rp1¼	2,2	36	60,6	56,4	54,3	51,4	47,6	42,8	37,1	30,5
10HM06S22T5RVBE	711,00	104604841	Rp1½	Rp1¼	2,2	34	72,4	67,1	64,4	60,8	56,2	50,5	43,6	35,6
10HM07S30T5RVBE	798,00	104604851	Rp1½	Rp1¼	3	38	84,8	78,8	75,8	71,7	66,3	59,7	51,7	42,4
10HM08S30T5RVBE	839,00	104604861	Rp1½	Rp1¼	3	39	96,6	89,4	85,9	81,1	74,9	67,3	58,1	47,5
10HM09S40T5VQBE	917,00	104604871	Rp1½	Rp1¼	4	48	109,2	102	98,3	93,1	86,3	77,9	67,7	55,7
10HM10S40T5VQBE	937,00	104604881	Rp1½	Rp1¼	4	48	121,1	113	109	103	95,2	85,7	74,4	61,1
10HM11S40T5VQBE	955,00	104604891	Rp1½	Rp1¼	4	54	133,0	124	119	112	104	93,5	81	66,4
10HM12S55T5VQBE	1.047,00	104604901	Rp1½	Rp1¼	5,5	60	145,8	136	131	124	115	104	90,4	74,5
10HM13S55T5VQBE	1.189,00	104604911	Rp1½	Rp1¼	5,5	59	157,7	147	142	134	124	112	97,3	80

10-22hm-s-n-2p50_b_th

Modelo	Preço [EUR]	Referência	Ligação Suc.	Ligação Desc.	Potência [kW]	Peso [kg]	Q [m³/h] 0	8	10,7	13,4	16,1	18,8	21,5	24
							[l/min] 0	133	178	223	268	313	358	400
							H = M.C.A							
15HM02S15T5RVBE	620,00	104604971	Rp2	Rp1½	1,5	20	28,8	26,3	25,2	23,8	21,8	19,2	15,7	11,7
15HM03S22T5RVBE	722,00	104604981	Rp2	Rp1½	2,2	32	43,6	39,6	37,9	35,8	33,1	29,7	25,4	20,6
15HM04S30T5RVBE	806,00	104604991	Rp2	Rp1½	3	36	58,1	52,8	50,6	47,7	44,2	39,6	33,8	27,4
15HM05S40T5VVBE	909,00	104605001	Rp2	Rp1½	4	44	72,9	66,7	63,9	60,5	56,1	50,5	43,3	35,3
15HM06S55T5VVBE	1.049,00	104605011	Rp2	Rp1½	5,5	58	87,8	80,4	77,2	73,2	67,9	61,2	52,7	43,1
15HM07S55T5VVBE	1.134,00	104605021	Rp2	Rp1½	5,5	58	102,1	93,3	89,4	84,6	78,4	70,5	60,6	49,4

10-22hm-s-n-2p50_b_th

Xylem Water Solutions Portugal pode realizar alterações aos seus produtos sem aviso prévio. Este documento não é contratual

HM S

2 pólos

Trifásico: P≤ 3 kW → 230 V (Δ) / 400 V (Y) // P>4 kW → 400 V (Δ) / 690 V (Y)

Modelo	Preço [EUR]	Referência	Ligação Suc.	Ligação Desc.	Potência [kW]	Peso [kg]	Q [m³/h] 0	11	14	17	20	23	26	29
							[l/min] 0	183	233	283	333	383	433	483
							H = M.C.A							
22HM02S22T5RVBE	725,00	104605081	Rp2	Rp1½	2,2	31	30,2	28	26,7	25	22,7	19,5	15,4	10,4
22HM03S30T5RVBE	892,00	104605091	Rp2	Rp1½	3	33	45,6	41,9	40,2	38	35,1	31,3	26,4	20,4
22HM04S40T5VVBE	1.040,00	104605101	Rp2	Rp1½	4	44	61,0	56,3	54	51,1	47,3	42,3	35,8	27,9
22HM05S55T5VVBE	1.196,00	104605111	Rp2	Rp1½	5,5	54	76,4	70,7	67,9	64,3	59,6	53,3	45,2	35,3

10-22hm-s-n-2p50_b_th

Acessórios: escolha rápida

Modelo	Preço [EUR]	Referência	Grupo de produtos	Peso [kg]
Pressostato Square D FSG 2	27,00	002161101	9J	-
GENYO 8A/F15	99,00	109120170	7Q	-
Manómetro M 6 - Ø 50 mm	8,00	002110201	9J	-
Racord de 5 vías R1 L91 longo	11,00	167320240	9J	-
GENYO 8A/F22	99,00	109120180	7Q	1

Xylem Water Solutions Portugal pode realizar alterações aos seus produtos sem aviso prévio. Este documento não é contratual

xylem

Bombas centrífugas horizontais multiestágio

HM N

A bomba e-HM é do tipo centrífugo horizontal multiestágio, não autoferrante, para pressões elevadas. As bombas estão equipadas com motores Lowara de alto rendimento e impulsores aço inox AISI 316

Ref: F017

Aplicações

- Fornecimento de água a alta pressão para uso doméstico ou industrial
- Irrigação
- Sistema de aspersores
- Aquecimento e climatização

Vantagens do produto

- Excelente desempenho global
- Concepção compacta
- Hidráulica totalmente em aço inoxidável
- Funcionamento silencioso
- Fácil instalação
- Consumo reduzido
- Certificação ACS para o transporte de água potável.

Opções sob pedido

- Genyo System / HM grupo de pressão automático para 1 bomba HM
- ResiBoost/HM sistema inteligente a pressão constante para uso residencial
- Bombas HM E com motor de íman permanente
- SMB 20 Grupo de pressão de duas bombas a velocidade variável
- GXS 20-GMD 20 grupo de pressão com duas bombas a velocidade fixa

Código de identificação

Modelo:	5HM06N11T5HVBE
5	Caudal [m³/h]
HM	Nome da série
06	Num. de impulsores
N	Material da bomba
11	Potência do motor (kW x 10)
T	M = monofásico, T = trifásico
5H	5=50 Hz, H=tensão nominal
VBE	Empanque mecânico (EN12756)

Características

Caudal max:	29 m³/h
HMT max:	159 m
Potência:	0,35 - 5,5 kW
Pressão de trabalho:	16 bar
Temperatura ambiente:	0°C - 40°C
Temperatura do líquido max:	1~: 60°C ; 3~: max 120°C

Motor

Versão:	1 ~220-240V, 3~230/400V
Classe de isolamento:	F (155°C)
Classe de protecção:	IP55

Versão trifásica (Regulamento CE n.º 640/2009) com nível de eficiência do motor IE3 para potência superior a 0,75 kW incluída.O nível de eficiência refere-se apenas ao motor e não à bomba elétrica.

Materiais

Corpo da bomba:	Aço inoxidável AISI 316L
Impulsor:	Aço inoxidável AISI 316L
Elastómeros	EPDM
Empanque mecânico VBE:	Cerâmica -Carbono
Empanque mecânico Q_1BE:	Carboneto de silício-carbono

Certificação para água potável

Produtos aprovados para o uso com água potável de acordo com ACS - D.M. 174- WRAS

Xylem Water Solutions Portugal pode realizar alterações aos seus produtos sem aviso prévio. Este documento não é contratual

HM N

2 pólos

Monofásica 1 x 230 V

Modelo	Preço [EUR]	Referência	Ligação Suc.	Ligação Desc.	Potência [kW]	Peso [kg]	Q [m³/h] 0	0,7	1	1,3	1,6	1,9	2,2	2,4
							[l/min] 0	11,7	16,7	21,7	26,7	31,7	36,7	40
							H = M.C.A							
1HM06N05M5HVBE	391,00	104605254	Rp1	Rp1	0,55	9	35,5	34,8	34	32,1	29,2	25,4	20,7	16,2
1HM07N05M5HVBE	427,00	104605264	Rp1	Rp1	0,55	13	42,0	41,5	40,6	38,5	35,3	30,9	25,5	20,3
1HM08N05M5HVBE	447,00	104605274	Rp1	Rp1	0,55	13	47,8	47,1	46	43,6	39,9	34,9	28,6	22,6
1HM09N05M5HVBE	462,00	104605284	Rp1	Rp1	0,55	13	53,6	52,7	51,4	48,7	44,4	38,7	31,6	24,9
1HM11N05M5HVBE	501,00	104605304	Rp1	Rp1	0,55	14	65,1	63,6	61,9	58,4	53	46	37,2	29
1HM12N05M5HVBE	515,00	104605314	Rp1	Rp1	0,55	15	70,8	69	67,1	63,1	57,2	49,4	39,8	30,8
1HM14N07M5HVBE	581,00	104605334	Rp1	Rp1	0,75	17	82,3	80	77,7	73,1	66,2	57	45,8	35,3
1HM16N07M5HVBE	590,00	104605354	Rp1	Rp1	0,75	18	93,4	90,4	87,6	82,1	74	63,4	50,5	38,5
1HM18N07M5HQBE	816,00	104605374	Rp1	Rp1	0,75	18	104,0	101	97,2	90,7	82,3	69,2	54,6	41,1
1HM20N09M5HQBE	861,00	104605394	Rp1	Rp1	0,95	23	117,0	113	109	102	91,5	78,2	62,1	47
1HM22N09M5HQBE	909,00	104605414	Rp1	Rp1	0,95	20	128,0	122	118	110	98,7	83,9	66	49,5
1HM25N11M5HQBE	1.100,00	104605444	Rp1	Rp1	1,1	31	147,0	142	138	130	117	100	80,2	61,5

1-3hm-s-n-2p50_b_th

Modelo	Preço [EUR]	Referência	Ligação Suc.	Ligação Desc.	Potência [kW]	Peso [kg]	Q [m³/h] 0	1,2	1,7	2,3	2,8	3,4	3,9	4,4
							[l/min] 0	20	28,3	38,3	46,7	56,7	65	73,3
							H = M.C.A							
3HM03N05M5HVBE	325,00	104605514	Rp1	Rp1	0,5	9	22,3	21,9	20,9	19,6	17,8	15,6	12,7	9,5
3HM04N05M5HVBE	347,00	104605524	Rp1	Rp1	0,5	9	29,5	28,7	27,3	25,5	23	20	16,1	11,8
3HM05N05M5HVBE	381,00	104605534	Rp1	Rp1	0,5	9	36,6	35,2	33,4	31	27,9	24	19,1	13,7
3HM06N05M5HVBE	423,00	104605544	Rp1	Rp1	0,5	10	43,5	41,5	39,3	36,2	32,3	27,5	21,7	15,1
3HM07N05M5HVBE	523,00	104605554	Rp1	Rp1	0,55	13	51,7	50,1	47,6	44,3	40	34,5	27,7	20,1
3HM08N07M5HVBE	551,00	104605564	Rp1	Rp1	0,75	13	59,0	57	54,2	50,4	45,4	39,2	31,4	22,7
3HM09N07M5HVBE	627,00	104605574	Rp1	Rp1	0,75	14	66,0	63,5	60,2	55,8	50,1	42,9	34,2	24,4
3HM10N07M5HVBE	656,00	104605584	Rp1	Rp1	0,75	15	73,0	69,8	66,1	60,9	54,4	46,4	36,7	25,8
3HM11N09M5HVBE	693,00	104605594	Rp1	Rp1	0,95	15	80,7	77,5	73,3	67,8	60,8	52,1	41,4	29,4
3HM12N09M5HVBE	725,00	104605604	Rp1	Rp1	0,95	16	87,8	83,7	79,1	72,9	65,1	55,5	43,8	30,7
3HM13N11M5HVBE	771,00	104605614	Rp1	Rp1	1,1	19	96,4	93,1	88,6	82,2	74,1	64	51,4	37,2
3HM14N11M5HQBE	800,00	104605624	Rp1	Rp1	1,1	20	103,5	99,6	94,6	87,7	78,8	67,8	54,2	39
3HM16N15M5HQBE	868,00	104605644	Rp1	Rp1	1,5	22	119,2	116	111	103	93,5	81,1	65,8	48,4
3HM17N15M5HQBE	910,00	104605654	Rp1	Rp1	1,5	23	126,4	123	117	109	98,5	85,3	68,8	50,4
3HM19N15M5HQBE	972,00	104605674	Rp1	Rp1	1,5	23	140,8	136	129	120	108	93	74,6	54
3HM21N22M5HQBE	1.137,00	104605694	Rp1	Rp1	2,2	41	157,4	154	147	138	125	109	89,2	66,5

1-3hm-s-n-2p50_b_th

Xylem Water Solutions Portugal pode realizar alterações aos seus produtos sem aviso prévio. Este documento não é contratual

xylem

HM N

2 pólos

Monofásica 1 x 230 V

Modelo	Preço [EUR]	Referência	Ligação Suc.	Ligação Desc.	Potência [kW]	Peso [kg]	Q [m³/h] 0	2,4	3,4	4,4	5,5	6,5	7,5	8,5
							[l/min] 0	40	56,7	73,3	91,7	108	125	142
							H = M.C.A							
5HM02N05M5HVBE	372,00	104605754	Rp1¼	Rp1	0,5	9	14,9	14,3	13,6	12,8	11,7	10,3	8,4	6,2
5HM03N05M5HVBE	398,00	104605764	Rp1¼	Rp1	0,5	10	22,1	20,9	19,8	18,4	16,7	14,5	11,6	8,3
5HM04N05M5HVBE	440,00	104605774	Rp1¼	Rp1	0,5	9	29,2	27,2	25,5	23,5	21,1	18	14,1	9,7
5HM05N07M5HVBE	482,00	104605784	Rp1¼	Rp1	0,75	12	37,1	35,2	33,3	31	28,2	24,5	19,7	14,1
5HM06N07M5HVBE	566,00	104605794	Rp1¼	Rp1	0,75	13	44,2	41,5	39,1	36,3	32,7	28,1	22,4	15,7
5HM07N09M5HVBE	592,00	104605804	Rp1¼	Rp1	0,95	15	51,6	48,6	45,8	42,4	38,3	33	26,3	18,4
5HM08N09M5HVBE	642,00	104605814	Rp1¼	Rp1	0,95	15	58,8	54,8	51,3	47,3	42,4	36,2	28,5	19,7
5HM09N11M5HVBE	713,00	104605824	Rp1¼	Rp1	1,1	18	66,9	63,1	59,5	55,3	50	43,2	34,7	24,6
5HM10N15M5HVBE	752,00	104605834	Rp1¼	Rp1	1,5	21	74,7	71,5	67,9	63,6	58	50,7	41,3	30
5HM11N15M5HVBE	805,00	104605844	Rp1¼	Rp1	1,5	22	82,0	78,2	74,1	69,1	62,9	54,7	44,3	32
5HM12N15M5HVBE	862,00	104605854	Rp1¼	Rp1	1,5	22	89,3	84,7	80,1	74,5	67,5	58,5	47,1	33,7
5HM13N22M5HVBE	1.197,00	104605864	Rp1¼	Rp1	2,2	34	97,7	94	89,5	84	77	67,6	55,5	40,8
5HM14N22M5HQBE	1.267,00	104605874	Rp1¼	Rp1	2,2	36	105,0	101	95,9	89,9	82,2	72,1	58,9	43,2
5HM15N22M5HQBE	1.291,00	104605884	Rp1¼	Rp1	2,2	42	112,4	108	102	95,7	87,3	76,4	62,3	45,3
5HM17N22M5HQBE	1.332,00	104605904	Rp1¼	Rp1	2,2	45	127,0	121	114	107	97,2	84,6	68,5	49,4

5-hm-s-n-2p50-fr_b_th

Modelo	Preço [EUR]	Referência	Ligação Suc.	Ligação Desc.	Potência [kW]	Peso [kg]	Q [m³/h] 0	5	6,5	8	9,5	11	12,5	14
							[l/min] 0	83,3	108	133	158	183	208	233
							H = M.C.A							
10HM02N11M5HVBE	726,00	104606004	Rp1½	Rp1¼	1,1	18	23,4	21,7	20,6	19,2	17,4	15,2	12,6	9,6
10HM03N11M5HVBE	744,00	104606014	Rp1½	Rp1¼	1,1	18	35,7	32,4	30,9	29	26,5	23,6	20,1	16,1
10HM04N15M5HVBE	802,00	104606024	Rp1½	Rp1¼	1,5	23	47,6	43,5	41,6	39	35,8	31,9	27,3	22
10HM05N22M5HVBE	1.042,00	104606034	Rp1½	Rp1¼	2,2	34	60,0	55,3	53	50	46	41,2	35,5	28,8
10HM06N22M5HVBE	1.097,00	104606044	Rp1½	Rp1¼	2,2	38	71,6	65,5	62,6	58,8	53,9	48,1	41,2	33,2

10-22hm-s-n-2p50_b_th

Modelo	Preço [EUR]	Referência	Ligação Suc.	Ligação Desc.	Potência [kW]	Peso [kg]	Q [m³/h] 0	8	10,7	13,4	16,1	18,8	21,5	24
							[l/min] 0	133	178	223	268	313	358	400
							H = M.C.A							
15HM02N15M5HVBE	808,00	104606174	Rp2	Rp1½	1,5	21	28,3	25,7	24,4	22,9	20,9	18,1	14,6	10,5
15HM03N22M5HVBE	1.159,00	104606184	Rp2	Rp1½	2,2	34	43,0	38,7	36,9	34,7	31,8	28,3	23,9	19

10-22hm-s-n-2p50_b_th

Modelo	Preço [EUR]	Referência	Ligação Suc.	Ligação Desc.	Potência [kW]	Peso [kg]	Q [m³/h] 0	11	14	17	20	23	26	29
							[l/min] 0	183	233	283	333	383	433	483
							H = M.C.A							
22HM02N22M5HVBE	1.062,00	104606284	Rp2	Rp1½	2,2	35	29,9	27,4	26	24,3	21,8	18,5	14,3	9,3

10-22hm-s-n-2p50_b_th

Xylem Water Solutions Portugal pode realizar alterações aos seus produtos sem aviso prévio. Este documento não é contratual

HM N

2 pólos

Trifásico: P≤ 3 kW → 230 V (Δ) / 400 V (Y) // P>4 kW → 400 V (Δ) / 690 V (Y)

Modelo	Preço [EUR]	Referência	Ligação Suc.	Ligação Desc.	Potência [kW]	Peso [kg]	Q [m³/h] 0	0,7	1	1,3	1,6	1,9	2,2	2,4
							[l/min] 0	11,7	16,7	21,7	26,7	31,7	36,7	40
							H = M.C.A							
1HM02N03T5RVBE	309,00	104604014	Rp1	Rp1	0,3	7	12,1	12	11,7	11,2	10,3	9,1	7,5	6
1HM03N03T5RVBE	319,00	104604024	Rp1	Rp1	0,3	8	18,0	17,7	17,3	16,4	15	13,2	10,8	8,6
1HM04N03T5RVBE	333,00	104604034	Rp1	Rp1	0,3	8	23,7	23,3	22,7	21,5	19,5	17	13,8	10,9
1HM05N03T5RVBE	351,00	104604044	Rp1	Rp1	0,3	8	29,4	28,7	27,9	26,2	23,8	20,6	16,6	12,8
1HM06N03T5RVBE	365,00	104604054	Rp1	Rp1	0,3	9	35,0	33,9	32,9	30,8	27,8	23,9	19,1	14,6
1HM07N05T5RVBE	398,00	104604064	Rp1	Rp1	0,55	13	42,4	41,9	41,1	39	35,8	31,5	26,1	20,9
1HM08N05T5RVBE	422,00	104604074	Rp1	Rp1	0,55	13	48,3	47,7	46,6	44,3	40,6	35,6	29,3	23,4
1HM09N05T5RVBE	445,00	104604084	Rp1	Rp1	0,55	14	54,2	53,3	52,1	49,4	45,2	39,6	32,5	25,8
1HM11N05T5RVBE	473,00	104604104	Rp1	Rp1	0,55	19	65,8	64,5	62,9	59,5	54,2	47,2	38,5	30,3
1HM12N05T5RVBE	494,00	104604114	Rp1	Rp1	0,55	15	71,6	70	68,2	64,4	58,6	50,9	41,4	32,4
1HM14N07T5RVBE	564,00	104604134	Rp1	Rp1	0,75	20	84,6	83,4	81,5	77,4	70,9	62,1	51,2	40,8
1HM16N07T5RVBE	588,00	104604154	Rp1	Rp1	0,75	19	96,3	94,6	92,4	87,6	80,1	70	57,4	45,5
1HM18N11T5RQBE	631,00	104604174	Rp1	Rp1	1,1	24	109,2	108	106	100	92,1	81	67	53,7
1HM20N11T5RQBE	658,00	104604194	Rp1	Rp1	1,1	23	121,0	119	117	111	102	89,2	73,6	58,7
1HM22N11T5RQBE	701,00	104604214	Rp1	Rp1	1,1	23	132,8	131	128	121	111	97,2	79,9	63,6
1HM25N15T5RQBE	817,00	104604244	Rp1	Rp1	1,5	29	151,5	150	146	139	128	112	92,5	74

1-3hm-s-n-2p50_b_th

Modelo	Preço [EUR]	Referência	Ligação Suc.	Ligação Desc.	Potência [kW]	Peso [kg]	Q [m³/h] 0	1,2	1,7	2,3	2,8	3,4	3,9	4,4
							[l/min] 0	20	28,3	38,3	46,7	56,7	65	73,3
							H = M.C.A							
3HM02N03T5RVBE	296,00	104604304	Rp1	Rp1	0,3	8	14,9	14,6	14	13,1	12	10,5	8,6	6,4
3HM03N03T5RVBE	304,00	104604314	Rp1	Rp1	0,3	8	22,1	21,4	20,3	18,9	17,1	14,8	12	8,6
3HM04N03T5RVBE	317,00	104604324	Rp1	Rp1	0,3	8	29,1	27,8	26,3	24,3	21,7	18,6	14,8	10,2
3HM05N04T5RVBE	327,00	104604334	Rp1	Rp1	0,4	9	36,8	35,3	33,5	31	27,9	24,1	19,2	13,5
3HM06N05T5RVBE	386,00	104604344	Rp1	Rp1	0,5	10	43,8	41,8	39,5	36,5	32,7	28,1	22,2	15,4
3HM07N07T5RVBE	504,00	104604354	Rp1	Rp1	0,75	15	53,1	52,3	50,2	47,2	43,3	38,2	31,7	23,9
3HM08N07T5RVBE	513,00	104604364	Rp1	Rp1	0,75	17	60,5	59,4	57	53,5	49	43,1	35,6	26,7
3HM09N11T5RVBE	549,00	104604374	Rp1	Rp1	1,1	18	68,5	67,6	65	61,2	56,2	49,7	41,4	31,5
3HM10N11T5RVBE	573,00	104604384	Rp1	Rp1	1,1	15	75,9	74,8	71,9	67,7	62	54,8	45,5	34,4
3HM11N11T5RVBE	595,00	104604394	Rp1	Rp1	1,1	17	83,3	82	78,7	74	67,8	59,8	49,5	37,3
3HM12N11T5RVBE	632,00	104604404	Rp1	Rp1	1,1	19	90,7	89,1	85,5	80,3	73,4	64,6	53,4	40,1
3HM13N11T5RVBE	669,00	104604414	Rp1	Rp1	1,1	19	98,1	96,1	92,2	86,5	79	69,5	57,3	42,8
3HM14N15T5RQBE	709,00	104604424	Rp1	Rp1	1,5	21	106,1	104	100	94,4	86,5	76,3	63,3	47,8
3HM16N15T5RQBE	736,00	104604444	Rp1	Rp1	1,1	25	98,1	96,1	92,2	86,5	79	69,5	57,3	42,8
3HM17N15T5RQBE	771,00	104604454	Rp1	Rp1	1,5	26	128,3	126	121	113	103	90,9	75	56,1
3HM19N22T5RQBE	977,00	104604474	Rp1	Rp1	2,2	33	144,2	142	137	129	118	104	86,7	65,6
3HM21N22T5RQBE	999,00	104604494	Rp1	Rp1	2,2	40	159,1	157	150	142	130	114	94,7	71,5

1-3hm-s-n-2p50_b_th

Xylem Water Solutions Portugal pode realizar alterações aos seus produtos sem aviso prévio. Este documento não é contratual

xylem

HM N

2 pólos

Trifásico: P≤ 3 kW → 230 V (Δ) / 400 V (Y) // P>4 kW → 400 V (Δ) / 690 V (Y)

Modelo	Preço [EUR]	Referência	Ligação Suc.	Ligação Desc.	Potência [kW]	Peso [kg]	Q [m³/h] 0	2,4	3,4	4,4	5,5	6,5	7,5	8,5
							[l/min] 0	40	56,7	73,3	91,7	108	125	142
							H = M.C.A							
5HM02N03T5RVBE	310,00	104604554	Rp1¼	Rp1	0,3	9	14,8	13,9	13,2	12,2	11,1	9,6	7,8	5,5
5HM03N04T5RVBE	323,00	104604564	Rp1¼	Rp1	0,4	8	22,2	20,9	19,7	18,3	16,5	14,3	11,5	8,2
5HM04N05T5RVBE	346,00	104604574	Rp1¼	Rp1	0,5	9	29,3	27,2	25,6	23,5	21,1	18,1	14,4	9,8
5HM05N07T5RVBE	433,00	104604584	Rp1¼	Rp1	0,75	14	37,8	36,5	34,8	32,7	30	26,5	22	16,4
5HM06N11T5RVBE	520,00	104604594	Rp1¼	Rp1	1,1	18	45,5	44,2	42,3	39,8	36,6	32,5	27,1	20,4
5HM07N11T5RVBE	550,00	104604604	Rp1¼	Rp1	1,1	15	53,0	51,2	48,9	46	42,3	37,4	31	23,2
5HM08N11T5RVBE	578,00	104604614	Rp1¼	Rp1	1,1	18	60,4	58,2	55,5	52,1	47,7	42,1	34,9	25,9
5HM09N15T5RVBE	631,00	104604624	Rp1¼	Rp1	1,5	20	68,1	65,9	63	59,2	54,4	48,2	40,1	30
5HM10N15T5RVBE	649,00	104604634	Rp1¼	Rp1	1,5	22	75,5	72,9	69,6	65,4	60	52,9	43,9	32,7
5HM11N15T5RVBE	666,00	104604644	Rp1¼	Rp1	1,5	22	83,0	79,9	76,1	71,4	65,4	57,6	47,7	35,4
5HM12N22T5RVBE	826,00	104604654	Rp1¼	Rp1	2,2	35	91,0	88,3	84,4	79,5	73,1	64,7	54	40,6
5HM13N22T5RVBE	866,00	104604664	Rp1¼	Rp1	2,2	36	98,4	95,3	91,1	85,7	78,8	69,7	58	43,5
5HM14N22T5RQBE	921,00	104604674	Rp1¼	Rp1	2,2	34	105,9	102	97,8	91,9	84,3	74,5	61,9	46,2
5HM15N22T5RQBE	1.002,00	104604684	Rp1¼	Rp1	2,2	36	113,3	109	104	97,9	89,8	79,2	65,7	48,9
5HM17N30T5RQBE	1.088,00	104604704	Rp1¼	Rp1	3	40	128,8	125	119	112	103	91,2	75,9	56,9
5HM19N30T5RQBE	1.121,00	104604724	Rp1¼	Rp1	3	38	143,7	139	132	124	114	101	83,7	62,5
5HM21N30T5RQBE	1.178,00	104604744	Rp1¼	Rp1	3	47	158,6	153	146	137	125	110	91,3	67,8

5-hm-s-n-2p50-fr_b_th

Modelo	Preço [EUR]	Referência	Ligação Suc.	Ligação Desc.	Potência [kW]	Peso [kg]	Q [m³/h] 0	5	6,5	8	9,5	11	12,5	14
							[l/min] 0	83,3	108	133	158	183	208	233
							H = M.C.A							
10HM02N07T5RVBE	504,00	104604804	Rp1½	Rp1¼	0,75	16	23,6	21,8	20,7	19,3	17,6	15,4	12,8	9,8
10HM03N11T5RVBE	526,00	104604814	Rp1½	Rp1¼	1,1	18	36,2	33,6	32,3	30,5	28,2	25,3	21,9	17,9
10HM04N15T5RVBE	613,00	104604824	Rp1½	Rp1¼	1,5	20	48,3	44,8	43	40,6	37,5	33,7	29,2	23,9
10HM05N22T5RVBE	788,00	104604834	Rp1½	Rp1¼	2,2	32	60,6	56,4	54,3	51,4	47,6	42,8	37,1	30,5
10HM06N22T5RVBE	878,00	104604844	Rp1½	Rp1¼	2,2	35	72,4	67,1	64,4	60,8	56,2	50,5	43,6	35,6
10HM07N30T5RVBE	986,00	104604854	Rp1½	Rp1¼	3	37	84,8	78,8	75,8	71,7	66,3	59,7	51,7	42,4
10HM08N30T5RVBE	1.036,00	104604864	Rp1½	Rp1¼	3	39	96,6	89,4	85,9	81,1	74,9	67,3	58,1	47,5
10HM09N40T5VQBE	1.133,00	104604874	Rp1½	Rp1¼	4	48	109,2	102	98,3	93,1	86,3	77,9	67,7	55,7
10HM10N40T5VQBE	1.157,00	104604884	Rp1½	Rp1¼	4	51	121,1	113	109	103	95,2	85,7	74,4	61,1
10HM11N40T5VQBE	1.179,00	104604894	Rp1½	Rp1¼	4	50	133,0	124	119	112	104	93,5	81	66,4
10HM12N55T5VQBE	1.294,00	104604904	Rp1½	Rp1¼	5,5	61	145,8	136	131	124	115	104	90,4	74,5
10HM13N55T5VQBE	1.406,00	104604914	Rp1½	Rp1¼	5,5	57	157,7	147	142	134	124	112	97,3	80

10-22hm-s-n-2p50_b_th

Modelo	Preço [EUR]	Referência	Ligação Suc.	Ligação Desc.	Potência [kW]	Peso [kg]	Q [m³/h] 0	8	10,7	13,4	16,1	18,8	21,5	24
							[l/min] 0	133	178	223	268	313	358	400
							H = M.C.A							
15HM02N15T5RVBE	695,00	104604974	Rp2	Rp1½	1,5	21	28,8	26,3	25,2	23,8	21,8	19,2	15,7	11,7
15HM03N22T5RVBE	867,00	104604984	Rp2	Rp1½	2,2	27	43,6	39,6	37,9	35,8	33,1	29,7	25,4	20,6
15HM04N30T5RVBE	1.011,00	104604994	Rp2	Rp1½	3	37	58,1	52,8	50,6	47,7	44,2	39,6	33,8	27,4
15HM05N40T5VVBE	1.138,00	104605004	Rp2	Rp1½	4	43	72,9	66,7	63,9	60,5	56,1	50,5	43,3	35,3
15HM06N55T5VVBE	1.314,00	104605014	Rp2	Rp1½	5,5	56	87,8	80,4	77,2	73,2	67,9	61,2	52,7	43,1
15HM07N55T5VVBE	1.422,00	104605024	Rp2	Rp1½	5,5	59	102,1	93,3	89,4	84,6	78,4	70,5	60,6	49,4

10-22hm-s-n-2p50_b_th

Xylem Water Solutions Portugal pode realizar alterações aos seus produtos sem aviso prévio. Este documento não é contratual

HM N

2 pólos

Trifásico: P≤ 3 kW → 230 V (Δ) / 400 V (Y) // P>4 kW → 400 V (Δ) / 690 V (Y)

Modelo	Preço [EUR]	Referência	Ligação Suc.	Ligação Desc.	Potência [kW]	Peso [kg]	Q [m³/h] 0	11	14	17	20	23	26	29
							[l/min] 0	183	233	283	333	383	433	483
							H = M.C.A							
22HM02N22T5RVBE	870,00	104605084	Rp2	Rp1½	2,2	31	30,2	28	26,7	25	22,7	19,5	15,4	10,4
22HM03N30T5RVBE	979,00	104605094	Rp2	Rp1½	3	34	45,6	41,9	40,2	38	35,1	31,3	26,4	20,4
22HM04N40T5VVBE	1.247,00	104605104	Rp2	Rp1½	4	43	61,0	56,3	54	51,1	47,3	42,3	35,8	27,9
22HM05N55T5VVBE	1.539,00	104605114	Rp2	Rp1½	5,5	59	76,4	70,7	67,9	64,3	59,6	53,3	45,2	35,3

10-22hm-s-n-2p50_b_th

Acessórios: escolha rápida

Modelo	Preço [EUR]	Referência	Grupo de produtos	Peso [kg]
GENYO 8A/F22	99,00	109120180	7Q	1

Xylem Water Solutions Portugal pode realizar alterações aos seus produtos sem aviso prévio. Este documento não é contratual

xylem

Grupo de pressão automático para 1 bomba HM

Gruposfera/HM

Pequenos grupos compactos de pressurização. Totalmente automáticos. São compostos por um bomba monofásica, um reservatório de membrana, pressostato, um manómetro e vários acessórios adequados a circuitos de água na área residencial.
Os grupos vêm montado e preparados para ligação à rede do edíficio

Ref: F088

Aplicacões

- Pressão de água para uso doméstico, irrigação e lavagem
- Bombeamento de líquidos não agressivos em edifícios industriais

Vantagens do produto

- Solução compacta, pronta para conectar
- Utilização versátil e simples, totalmente automática
- Ajuste de fábrica
- Evita arranques demasiado frequentes

Opções sob pedido

- Escolha entre grupos de bombas periféricas (P), auto-ferrantes (BG), monofásicas horizontais (CEA)

Código de identificação

Modelo:	GRPSF 3HM05P07M5H
GRPSF	Nome da série
3	Caudal [m³/h]
HM	Bomba
05	Num. de impulsores
P	Material dos impulsores
07	Potência do motor (kW x 10)
M	M = monofásico
5H	5=50 Hz, H=tensão nominal

Características

Caudal max:	14 m³/h
HMT max:	77 m
Potência:	0,35 - 1,5 kW
Pressão de trabalho:	5 bar
Temperatura ambiente:	0°C - 40°C
Temperatura do líquido max:	50°C

Motor

Versão:	1 x 230V ± 10%
Classe de isolamento:	F (155°C)
Classe de protecção:	IP55

Materiais

Corpo da bomba:	Aço inoxidável AISI 304
Vaso:	Aço revestido
Manómetro:	Latão
Ligação:	Latão

Xylem Water Solutions Portugal pode realizar alterações aos seus produtos sem aviso prévio. Este documento não é contratual

Gruposfera/HM

2 pólos

Bomba multiestágio horizontal HM..P, corpo da bomba em inox AISI 304 e impulsor em Noryl™
Versão monofásica 1 x 230 V

Modelo	Preço [EUR]	Referência	Ligação Suc.	Ligação Desc.	Potência [kW]	Peso [kg]	Q [m³/h] 0	0,7	1	1,3	1,6	1,9	2,2	2,4
							[l/min] 0	11,7	16,7	21,7	26,7	31,7	36,7	40
							H = M.C.A							
GRPSF 1HM03P05M5H	341,00	107255020	Rp1	Rp1	0,5	14	33,6	30,3	28,8	26,7	24,3	21,5	18,5	15,9
GRPSF 1HM04P05M5H	351,00	107255030	Rp1	Rp1	0,5	15	44,0	39,3	37,2	34,4	31,1	27,4	23,3	19,9
GRPSF 1HM05P05M5H	363,00	107255040	Rp1	Rp1	0,5	16	54,0	47,8	45,1	41,4	37,2	32,4	27,3	23,1
GRPSF 1HM06P07M5H	371,00	107255050	Rp1	Rp1	0,75	18	67,1	60,1	57	52,8	48	42,4	36,3	31,1

1-10hm-p-2p50_b_th

Modelo	Preço [EUR]	Referência	Ligação Suc.	Ligação Desc.	Potência [kW]	Peso [kg]	Q [m³/h] 0	1,2	1,7	2,2	2,6	3,1	3,6	4,2
							[l/min] 0	20	28,3	36,7	43,3	51,7	60	70
							H = M.C.A							
GRPSF 3HM02P05M5H	326,00	107255130	Rp1	Rp1	0,5	14	23,6	21,5	20,4	18,9	17,1	15,1	12,9	9,9
GRPSF 3HM03P05M5H	343,00	107255140	Rp1	Rp1	0,5	18	34,8	31,2	29,3	27	24,3	21,2	17,9	13,4
GRPSF 3HM04P05M5H	355,00	107255150	Rp1	Rp1	0,5	15	45,8	40,6	37,8	34,5	30,7	26,7	22,3	16,3
GRPSF 3HM05P07M5H	384,00	107255160	Rp1	Rp1	0,75	18	60,2	55,1	52,3	48,7	44,2	39,2	33,7	26,2
GRPSF 3HM06P09M5H	422,00	107255170	Rp1	Rp1	0,75	19	60,2	55,1	52,3	48,7	44,2	39,2	33,7	26,2

1-10hm-p-2p50_b_th

Modelo	Preço [EUR]	Referência	Ligação Suc.	Ligação Desc.	Potência [kW]	Peso [kg]	Q [m³/h] 0	2,4	3,2	4	4,7	5,5	6,3	7,2
							[l/min] 0	40	53,3	66,7	78,3	91,7	105	120
							H = M.C.A							
GRPSF 5HM02P05M5H	358,00	107255250	Rp1¼	Rp1	0,5	12	23,8	20,1	18,7	17,2	15,5	13,4	10,7	7
GRPSF 5HM03P05M5H	383,00	107255260	Rp1¼	Rp1	0,5	13	35,0	28,6	26,3	23,8	21,1	17,8	13,8	8,3
GRPSF 5HM04P07M5H	425,00	107255270	Rp1¼	Rp1	0,75	20	47,6	39,7	36,8	33,7	30,2	25,9	20,6	13,2
GRPSF 5HM05P09M5H	442,00	107255280	Rp1¼	Rp1	0,95	18	59,4	49,3	45,6	41,7	37,3	31,9	25,2	16
GRPSF 5HM06P11M5H	488,00	107255290	Rp1¼	Rp1	1,1	23	72,0	60,4	56,1	51,5	46,2	39,8	31,9	20,8

1-10hm-p-2p50_b_th

Modelo	Preço [EUR]	Referência	Ligação Suc.	Ligação Desc.	Potência [kW]	Peso [kg]	Q [m³/h] 0	5	6,5	8	9,5	11	12,5	14
							[l/min] 0	83,3	108	133	158	183	208	233
							H = M.C.A							
GRPSF 10HM02P11M5H	543,00	107255370	Rp1¼	Rp1	1,1	25	30,6	26,9	25,2	23,4	21,4	19,1	16,2	12,6
GRPSF 10HM03P15M5H	631,00	107255380	Rp1¼	Rp1	1,5	24	45,6	39,7	37,2	34,7	31,9	28,4	24	18,8

1-10hm-p-2p50_b_th

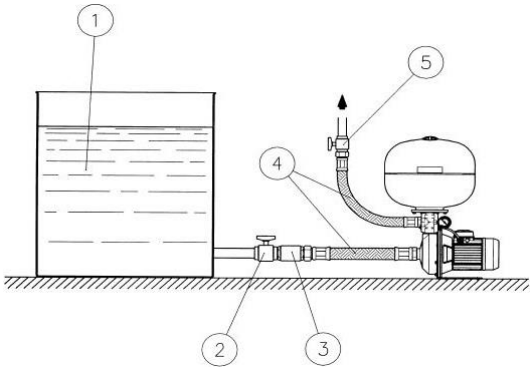

Nr.	Modelo
1	Reservatório
2	Válvula de seccionamento (lado aspiração)
3	Válvula de retenção
4	Tubo flexível
5	Válvula de seccionamento (lado compressão)
6	Válvula de pé

Xylem Water Solutions Portugal pode realizar alterações aos seus produtos sem aviso prévio. Este documento não é contratual

xylem

Grupo de pressão automático para 1 bomba HM

GenyoSystem/HM

O Genyo é uma nova gama de dispositivos com interruptor de pressão caudal electrónico, compacto e para controlo e protecção de bombas eléctricas. Permite o controlo automático da bomba e a sua operação e paragem, baseando-se no consumo real de água.

Ref: F090

Aplicações

•Grupo de pressão para distribuição de água em moradias individuais
•Utiliza-se quando a distribuição de água pública é insuficiente ou inexistente, para dispor das condições de caudal e pressão adequadas

Vantagens do produto

- Solução compacta, pronta para conectar
- Utilização versátil e simples, totalmente automática
- Ajuste de fábrica
- Evita arranques demasiado frequentes

Opções sob pedido

- Escolha entre grupos de bombas periféricas (P), auto-ferrantes (BG), monofásicas horizontais (CEA)

Código de identificação

Modelo:	GENYO 3HM03P05M5HVBE
GENYO	Dispositivo de controlo
3HM03	Modelo de bomba
P	Material da bomba
05	Potência do motor (kW x 10)
M	M = monofásico
5H	5=50 Hz, H=tensão nominal
VBE	Empanque mecânico

Características

Caudal max:	7,2 m³/h
HMT max:	53 m
Versão:	1 x 230 V
Potência:	max 1,1 kW
Temperatura do líquido:	0°C- +40°C

Motor

Versão:	1 x 230V ± 10%
Classe de isolamento:	F (155°C)
Classe de protecção:	IP55

Pressão de arranque

GENYO 8A/F12:	[Amax]: 8 A, [Pstart] : 1,2 bar
GENYO 8A/F15:	[Amax]: 8 A, [Pstart] : 1,5 bar
GENYO 8A/F22:	[Amax]: 8 A, [Pstart] : 2,2 bar
GENYO 16A/R15-30:	[Amax]: 16 A, [Pstart] : 1,5÷3 bar

Xylem Water Solutions Portugal pode realizar alterações aos seus produtos sem aviso prévio. Este documento não é contratual

GenyoSystem/HM

2 pólos

Tensão monofásica 1 x 230 V
- **referência ...UGS: GENYO 8A/F12, pressão de arranque 1,2 bar**
- **referência ...UGL: GENYO 8A/F15, pressão de arranque 1,5 bar**
- **referência ...UGM: GENYO 8A/F22, pressão de arranque 2,2 bar**
- **referência ...UGQ: GENYO 16A/R 15-30, pressão de arranque 1,5-2,5 bar**

Modelo	Preço [EUR]	Referência	Ligação Suc.	Ligação Desc.	Potência [kW]	Peso [kg]	Q [m³/h] 0	1	1,3	1,6	1,9	2,2	2,4
							[l/min] 0	16,7	21,7	26,7	31,7	36,7	40
							H = M.C.A						
GENYO 1HM03P05M5HVBE	428,00	104600520XXXUGM	Rp1	Rp1	0,5	11	33,6	28,8	26,7	24,3	21,5	18,5	15,9
GENYO 1HM04P05M5HVBE	440,00	104600530XXXUGM	Rp1	Rp1	0,5	11	44,0	37,2	34,4	31,1	27,4	23,3	19,9
GENYO 1HM05P05M5HVBE	454,00	104600540XXXUGM	Rp1	Rp1	0,5	11	54,0	45,1	41,4	37,2	32,4	27,3	23,1
GENYO 1HM06P07M5HVBE	463,00	104600550XXXUGM	Rp1	Rp1	0,75	13	67,1	57	52,8	48	42,4	36,3	31,1

1-10hm-p-2p50_b_th

Modelo	Preço [EUR]	Referência	Ligação Suc.	Ligação Desc.	Potência [kW]	Peso [kg]	Q [m³/h] 0	1,7	2,2	2,6	3,1	3,6	4,2
							[l/min] 0	28,3	36,7	43,3	51,7	60	70
							H = M.C.A						
GENYO 3HM02P05M5HVBE	410,00	104600630XXXUGS	Rp1	Rp1	0,5	8	23,6	20,4	18,9	17,1	15,1	12,9	9,9
GENYO 3HM03P05M5HVBE	431,00	104600640XXXUGL	Rp1	Rp1	0,5	10	34,8	29,3	27	24,3	21,2	17,9	13,4
GENYO 3HM04P05M5HVBE	444,00	104600650XXXUGL	Rp1	Rp1	0,5	11	45,8	37,8	34,5	30,7	26,7	22,3	16,3
GENYO 3HM05P07M5HVBE	477,00	104600660XXXUGM	Rp1	Rp1	0,75	12	60,2	52,3	48,7	44,2	39,2	33,7	26,2
GENYO 3HM06P09M5HVBE	521,00	104600670XXXUGM	Rp1	Rp1	0,75	14	60,2	52,3	48,7	44,2	39,2	33,7	26,2

1-10hm-p-2p50_b_th

Modelo	Preço [EUR]	Referência	Ligação Suc.	Ligação Desc.	Potência [kW]	Peso [kg]	Q [m³/h] 0	3,2	4	4,7	5,5	6,3	7,2
							[l/min] 0	53,3	66,7	78,3	91,7	105	120
							H = M.C.A						
GENYO 5HM04P07M5HVBE	525,00	104600770XXXUGQ	Rp1¼	Rp1	0,75	12	47,6	36,8	33,7	30,2	25,9	20,6	13,2
GENYO 5HM05P09M5HVBE	545,00	104600780XXXUGM	Rp1¼	Rp1	0,95	12	59,4	45,6	41,7	37,3	31,9	25,2	16
GENYO 5HM05P09M5HVBE	545,00	104600780XXXUGQ	Rp1¼	Rp1	0,95	13	59,4	45,6	41,7	37,3	31,9	25,2	16
GENYO 5HM06P11M5HVBE	598,00	104600790XXXUGQ	Rp1¼	Rp1	1,1	14	72,0	56,1	51,5	46,2	39,8	31,9	20,8

1-10hm-p-2p50_b_th

Modelo	Preço [EUR]	Referência	Ligação Suc.	Ligação Desc.	Potência [kW]	Peso [kg]	Q [m³/h] 0	6,5	8	9,5	11	12,5	14
							[l/min] 0	108	133	158	183	208	233
							H = M.C.A						
GENYO 10HM02P11M5HVBE	661,00	104600870XXXUGM	Rp1½	Rp1	1,1	20	30,6	25,2	23,4	21,4	19,1	16,2	12,6

1-10hm-p-2p50_b_th

Bomba e-HMS com impulsores aço inox AISI 304

Modelo	Preço [EUR]	Referência	Ligação Suc.	Ligação Desc.	Potência [kW]	Peso [kg]	Q [m³/h] 0	3,4	4,4	5,5	6,5	7,5	8,5
							[l/min] 0	56,7	73,3	91,7	108	125	142
							H = M.C.A						
GENYO 5HM07S09M5HVBE	653,00	104605801XXXUGM	Rp1¼	Rp1	0,95	16	51,6	45,8	42,4	38,3	33	26,3	18,4
GENYO 5HM08S09M5HVBE	694,00	104605811XXXUGS	Rp1¼	Rp1	0,95	16	58,8	51,3	47,3	42,4	36,2	28,5	19,7
GENYO 5HM09S11M5HVBE	752,00	104605821XXXUGS	Rp1¼	Rp1	1,1	16	66,9	59,5	55,3	50	43,2	34,7	24,6

5-hm-s-n-2p50-fr_b_th

Acessórios: escolha rápida

Modelo	Preço [EUR]	Referência	Grupo de produtos	Peso [kg]
Válvula de retenção 1 ¼" M-F	40,00	002675036	9J	-
Válvula de retenção 1" M-M	22,00	002675200	9L	-
Manómetro M 6 - Ø 50 mm	8,00	002110201	9J	-
Quadro eléctrico QCL5/230	81,00	108328400	1M	-
Interruptor de bóia Key com 5 m cabo em PVC	21,00	159260220	9J	-
Interruptor de bóia Key com 5 m cabo em PVC com contrapeso	23,00	159260230	9J	-
Interruptor de bóia Key com 10 m cabo em PVC com contrapeso	30,00	159260310	9J	1

Xylem Water Solutions Portugal pode realizar alterações aos seus produtos sem aviso prévio. Este documento não é contratual

xylem

Sistema inteligente a pressão constante para uso residencial

ResiBoost/HM

ResiBoost está especialmente concebido para garantir uma pressão constante, independentemente do caudal necessário, oferecendo um conforto máximo

Ref: A222a

Aplicacões

- Pressurização de água para uso doméstico, rega e lavagem
- Atualização dos sistemas de velocidade fixa existentes
- Para bombas monofásicas e trifásicas

Características

Caudal:	7,2 m³/h
HMT max:	70 m
Potência:	0,37 - 1,1 kW
Pressão de trabalho:	8 bar
Temperatura ambiente:	0°C - 40°C
Temperatura do líquido:	0°C - 40°C

Vantagens do produto

- Desenho compacto
- Fácil de instalar
- Para bombas monofásicas e trifásicas
- Protecção contra funcionamento a seco
- Pressão constante garantida

Motor

Versão:	1 ~230V, 3 ~230V
Classe de isolamento:	F (155°C)
Classe de protecção:	IP55

Opções sob pedido

- Escolha entre grupos de bombas auto-ferrantes (BG), monofásicas horizontais (CEA)
- Versão montada na parede

Versões montadas em tubo

- Fácil de configurar e operar, basta selecionar a pressão necessária
- Proteção interna contra funcionamento a seco
- Transdutor de pressão embutido com indicator digital
- Controle e painel com indicator digital LCD
- Proteção anti-gelo apenas para a versão arrefecida a água

Código de identificação

Modelo:	ResiBoostMMW09DE/3HM03P05
ResiBoost	Nome da série
M	M = monofásico
M	Corrente de saída M=monofásica, T=trifásica
W	Refrigerado pelo liquido bombeado
09	Corrente nominal do condutor
DE	Ficha: Schüko (CEE 7-VII, DIN 49441-2-AR2)
3HM03P05	Modelo de bomba

Xylem Water Solutions Portugal pode realizar alterações aos seus produtos sem aviso prévio. Este documento não é contratual

ResiBoost/HM

2 pólos

ResiBoost - Bombas e Controlador / Montado na descarga da bomba HM P

Modelo	Preço [EUR]	Referência	Ligação Suc.	Ligação Desc.	Potência [kW]	Peso [kg]	Q [m³/h] 0	0,7	1	1,3	1,6	1,9	2,2	2,4
							[l/min] 0	11,7	16,7	21,7	26,7	31,7	36,7	40
							H = M.C.A							
ResiBoost MMW09DE/1HM03P05	839,00	1005602001	Rp1	Rp1¼	0,5	15	33,6	30,3	28,8	26,7	24,3	21,5	18,5	15,9
ResiBoost MMW09DE/1HM04P05	850,00	1005602002	Rp1	Rp1¼	0,5	13	44,0	39,3	37,2	34,4	31,1	27,4	23,3	19,9
ResiBoost MMW09DE/1HM05P05	866,00	1005602003	Rp1	Rp1¼	0,5	16	54,0	47,8	45,1	41,4	37,2	32,4	27,3	23,1
ResiBoost MMW09DE/1HM06P07	881,00	1005602004	Rp1	Rp1¼	0,75	17	67,1	60,1	57	52,8	48	42,4	36,3	31,1

1-10hm-p-2p50_b_th

Modelo	Preço [EUR]	Referência	Ligação Suc.	Ligação Desc.	Potência [kW]	Peso [kg]	Q [m³/h] 0	1,2	1,7	2,2	2,6	3,1	3,6	4,2
							[l/min] 0	20	28,3	36,7	43,3	51,7	60	70
							H = M.C.A							
ResiBoost MMW09DE/3HM03P05	839,00	1005602006	Rp1	Rp1¼	0,5	15	34,8	31,2	29,3	27	24,3	21,2	17,9	13,4
ResiBoost MMW09DE/3HM04P05	850,00	1005602007	Rp1	Rp1¼	0,5	15	45,8	40,6	37,8	34,5	30,7	26,7	22,3	16,3
ResiBoost MMW09DE/3HM05P07	866,00	1005602008	Rp1	Rp1¼	0,75	16	60,2	55,1	52,3	48,7	44,2	39,2	33,7	26,2
ResiBoost MMW09DE/3HM06P09	881,00	1005602009	Rp1	Rp1¼	0,95	19	72,7	66,8	63,6	59,3	54,1	48,1	41,5	32,5

1-10hm-p-2p50_b_th

Modelo	Preço [EUR]	Referência	Ligação Suc.	Ligação Desc.	Potência [kW]	Peso [kg]	Q [m³/h] 0	2,4	3,2	4	4,7	5,5	6,3	7,2
							[l/min] 0	40	53,3	66,7	78,3	91,7	105	120
							H = M.C.A							
ResiBoost MMW09DE/5HM02P05	866,00	1005602010	Rp1¼	Rp1¼	0,5	15	23,8	20,1	18,7	17,2	15,5	13,4	10,7	7
ResiBoost MMW09DE/5HM03P05	889,00	1005602011	Rp1¼	Rp1¼	0,5	15	35,0	28,6	26,3	23,8	21,1	17,8	13,8	8,3
ResiBoost MMW09DE/5HM04P07	936,00	1005602012	Rp1¼	Rp1¼	0,75	18	47,6	39,7	36,8	33,7	30,2	25,9	20,6	13,2
ResiBoost MMW09DE/5HM05P09	959,00	1005602013	Rp1¼	Rp1¼	0,95	18	59,4	49,3	45,6	41,7	37,3	31,9	25,2	16

1-10hm-p-2p50_b_th

Modelo	Preço [EUR]	Referência	Ligação Suc.	Ligação Desc.	Potência [kW]	Peso [kg]	Q [m³/h] 0	5	6,5	8	9,5	11	12,5	14
							[l/min] 0	83,3	108	133	158	183	208	233
							H = M.C.A							
ResiBoost MMW09DE/10HM02P1	1.130,00	1005602015	Rp1¼	Rp1¼	1,1	24	30,6	26,9	25,2	23,4	21,4	19,1	16,2	12,6
ResiBoost MMW09DE/10HM03P1	1.152,00	1005602016	Rp1¼	Rp1¼	1,5	25	45,6	39,7	37,2	34,7	31,9	28,4	24	18,8

1-10hm-p-2p50_b_th

Xylem Water Solutions Portugal pode realizar alterações aos seus produtos sem aviso prévio. Este documento não é contratual

xylem

ResiBoost/HM

2 pólos

ResiBoost - Bombas e Controlador / Montado na descarga da bomba HM P

Modelo	Preço [EUR]	Referência	Ligação Suc.	Ligação Desc.	Potência [kW]	Peso [kg]	Q [m³/h] 0	0,7	1	1,3	1,6	1,9	2,2	2,4
							[l/min] 0	11,7	16,7	21,7	26,7	31,7	36,7	40
							H = M.C.A							
ResiBoost MTW10C/1HM02P03	874,00	1005605000		Rp1¼	0,3	14	22,5	20,2	19,2	17,9	16,2	14,4	12,4	10,6
ResiBoost MTW10C/1HM03P03	880,00	1005605001		Rp1¼	0,3	14	32,8	29,2	27,5	25,4	22,9	20,1	17,1	14,5
ResiBoost MTW10C/1HM04P04	893,00	1005605002		Rp1¼	0,4	15	44,1	39,3	37,2	34,3	31	27,3	23,2	19,8
ResiBoost MTW10C/1HM05P05	908,00	1005605003		Rp1¼	0,5	16	54,4	48,1	45,4	41,7	37,5	32,9	27,8	23,5
ResiBoost MTW10C/1HM06P07	931,00	1005605004		Rp1¼	0,75	21	69,3	63	60,1	26,1	51,4	45,9	39,8	34,5

1-10hm-p-2p50_b_th

Modelo	Preço [EUR]	Referência	Ligação Suc.	Ligação Desc.	Potência [kW]	Peso [kg]	Q [m³/h] 0	1,2	1,7	2,2	2,6	3,1	3,6	4,2
							[l/min] 0	20	28,3	36,7	43,3	51,7	60	70
							H = M.C.A							
ResiBoost MTW10C/3HM02P03	866,00	1005605005		Rp1¼	0,3	14	23,2	20,9	19,6	18,1	16,2	14,2	12	9
ResiBoost MTW10C/3HM03P04	874,00	1005605006		Rp1¼	0,4	15	34,9	31,3	29,3	26,9	24,2	21,1	17,8	13,4
ResiBoost MTW10C/3HM04P05	884,00	1005605007		Rp1¼	0,5	16	45,8	40,6	37,8	34,5	30,7	26,7	22,3	16,3
ResiBoost MTW10C/3HM05P07	905,00	1005605008		Rp1¼	0,75	20	60,2	55,1	52,3	48,7	44,2	39,2	33,7	26,2

1-10hm-p-2p50_b_th

Modelo	Preço [EUR]	Referência	Ligação Suc.	Ligação Desc.	Potência [kW]	Peso [kg]	Q [m³/h] 0	2,4	3,2	4	4,7	5,5	6,3	7,2
							[l/min] 0	40	53,3	66,7	78,3	91,7	105	120
							H = M.C.A							
ResiBoost MTW10C/5HM02P04	872,00	1005605010		Rp1¼	0,4	14	23,8	20,1	18,7	17,2	15,4	13,3	10,6	6,9
ResiBoost MTW10C/5HM03P05	881,00	1005605011		Rp1¼	0,5	15	35,2	28,8	26,5	24,2	21,5	18,2	14,2	8,6
ResiBoost MTW10C/5HM04P11	950,00	1005605012		Rp1¼	1,1	17	49,3	42,9	40,4	37,7	34,5	30,4	25,2	17,8
ResiBoost MTW10C/5HM05P11	971,00	1005605013		Rp1¼	1,1	18	61,4	53,1	49,9	46,4	42,3	37,2	30,6	21,3

1-10hm-p-2p50_b_th

Modelo	Preço [EUR]	Referência	Ligação Suc.	Ligação Desc.	Potência [kW]	Peso [kg]	Q [m³/h] 0	5	6,5	8	9,5	11	12,5	14
							[l/min] 0	83,3	108	133	158	183	208	233
							H = M.C.A							
ResiBoost MTW10C/10HM02P11	1.037,00	1005605015		Rp1¼	1,1	24	31,1	27,8	26,3	24,6	22,7	20,4	17,5	14,1
ResiBoost MTW10C/10HM03P15	1.057,00	1005605016		Rp1¼	1,5	25	46,2	40,9	38,6	36,2	33,4	30,1	25,8	20,6

1-10hm-p-2p50_b_th

Acessórios: escolha rápida

Modelo	Preço [EUR]	Referência	Grupo de produtos	Peso [kg]
Válvula de retenção 1 ¼" M-F	40,00	002675036	9J	-
Válvula de retenção 1" M-M	22,00	002675200	9L	-
Manómetro M 6 - Ø 50 mm	8,00	002110201	9J	-
Quadro eléctrico QCL5/230	81,00	108328400	1M	-
Interruptor de bóia Key com 5 m cabo em PVC	21,00	159260220	9J	-
Interruptor de bóia Key com 5 m cabo em PVC com contrapeso	23,00	159260230	9J	-
Interruptor de bóia Key com 10 m cabo em PVC com contrapeso	30,00	159260310	9J	1

Xylem Water Solutions Portugal pode realizar alterações aos seus produtos sem aviso prévio. Este documento não é contratual

Bombas HMS com motor de íman permanente

HM E

Um sistema de bombagem inteligente integrado com motor de iman permanente acionado eletronicamente (nível de eficiência IE5)

Ref: F014

Aplicacões

- Fornecimento de água a alta pressão para uso doméstico ou industrial
- Irrigação
- Sistema de aspersores
- Aquecimento e climatização

Bomba

Caudal max:	30 m³/h
HMT max:	180 m
Potência:	0,35 - 2,2 kW
Pressão de trabalho:	16 bar (PN 16)
Temperatura ambiente:	-20°C /+ 50°C
Temperatura do líquido max:	120 °C

Vantagens do produto

- Economia: A alta eficiência da eletrônica de potência e do motor de íman permanente permite minimizar as perdas e, portanto, transferir a energia máxima para a parte hidráulica da bomba.
- Flexibilidade: A compactação, as baixas perdas e a possibilidade de ajustar o ponto de trabalho permitem o uso do e-HM Smart também nos campos de aplicação e sistemas onde até agora o uso de uma bomba tradicional apresentava limitações insuperáveis.
- Facilidade de uso e instalação

Sistema motor + variador de frequência

Nível de eficiência IES2 (IEC 61800-9-2)

Monofásico: 230V± 10%

Trifásico: 230/400V± 10% ≤ 1,5 kW; 400V± 10% ≥2,2 kW

Proteção contra funcionamento a seco:

O sistema está protegido contra excesso de temperatura

Protocolos de comunicação Modbus e Bacnet incorporados

Opções sob pedido

- HM H com Hydrovar (série HVL)

Motor

- Nível eficiência IE5 (IEC TS 60034-30-3:2016)
- Motor elétrico síncrono com ímanes permanentes (TEFC), refrigerado a ar
- Classe de isolamento: 155 (F)
- Proteção contra sobrecarga e rotor bloqueado com reinicialização automática incorporada

Código de identificação

Modelo:	5HME03S05M02VBE
5	Caudal [m³/h]
HME	Nome da série
03	Num. de impulsores
S	Material da bomba
05	Potência do motor (kW x 10)
M02	Monofásico 1x208-240 V
VBE	Empanque mecânico (EN12756)

Certificação para água potável

Produtos aprovados para o uso com água potável de acordo com ACS - D.M. 174- WRAS

Xylem Water Solutions Portugal pode realizar alterações aos seus produtos sem aviso prévio. Este documento não é contratual

xylem

HM E

Gama Smart

M2: Monofásica 1 x 230 V ± 10%, 50/60 Hz

Modelo	Preço [EUR]	Referência	Ligação Suc.	Ligação Desc.	Potência [kW]	Peso [kg]	Q [m³/h] 0	0,4	0,8	1,2	1,6	2	2,4	2,8
							[l/min] 0	6,7	13,3	20	26,7	33,3	40	46,7
							H = M.C.A							
1HME05S03M02VBE	1.045,00	104630011	Rp1	Rp1	0,37	15	44,7	44,8	44,9	44,1	39,2	32,5	25,7	
1HME08S05M02VBE	1.146,00	104630021	Rp1	Rp1	0,55	18	71,6	71,5	71,7	70,4	60,3	50	39,6	
1HME11S07M02QBE	1.234,00	104630031	Rp1	Rp1	0,75	17	98,5	98,5	98,8	94,3	80,7	66,8	52,9	
1HME15S11M02QBE	1.353,00	104630041	Rp1	Rp1	1,1	20	134,0	134	135	132	120	99,5	79,6	
1HME17S15M02QBE	1.484,00	104630051	Rp1	Rp1	1,5	20	151,8	152	153	150	142	129	111	

1-15hmes-esm-2p50_a_th

Modelo	Preço [EUR]	Referência	Ligação Suc.	Ligação Desc.	Potência [kW]	Peso [kg]	Q [m³/h] 0	0,8	1,6	2,4	3,2	4	4,8	5,2
							[l/min] 0	13,3	26,7	40	53,3	66,7	80	86,7
							H = M.C.A							
3HME03S03M02VBE	986,00	104630081	Rp1	Rp1	0,37	13	33,3	33,9	33,4	31,5	25,6	20,1	14,6	11,8
3HME05S05M02VBE	1.095,00	104630091	Rp1	Rp1	0,55	14	55,5	56,5	55,7	47,5	38,2	29,4	20,5	16
3HME07S07M02VBE	1.154,00	104630101	Rp1	Rp1	0,75	16	77,6	79,1	78,1	64,9	52	39,8	27,5	21,3
3HME09S11M02QBE	1.433,00	104630111	Rp1	Rp1	1,1	19	99,8	102	100	93,6	76,1	59,6	43	34,7
3HME12S15M02QBE	1.518,00	104630121	Rp1	Rp1	1,5	20	133,1	136	134	127	104	81,5	59,2	48,1

1-15hmes-esm-2p50_a_th

Modelo	Preço [EUR]	Referência	Ligação Suc.	Ligação Desc.	Potência [kW]	Peso [kg]	Q [m³/h] 0	1,4	2,8	4,2	5,6	7	8,4	10,2
							[l/min] 0	23,3	46,7	70	93,3	117	140	170
							H = M.C.A							
5HME02S03M02VBE	1.025,00	104630151	Rp1¼	Rp1	0,37	15	22,2	22,4	21,9	19,8	16,2	13	9,9	6
5HME03S05M02VBE	1.057,00	104630161	Rp1¼	Rp1	0,55	13	33,3	33,6	32,9	29,5	24,1	19,3	14,7	8,8
5HME04S07M02VBE	1.092,00	104630171	Rp1¼	Rp1	0,75	14	44,4	44,7	43,8	40,1	32,8	26,4	20,2	12,2
5HME06S11M02VBE	1.256,00	104630181	Rp1¼	Rp1	1,1	17	66,7	67,2	65,8	59	48,1	38,7	29,5	17,5
5HME08S15M02QBE	1.353,00	104630191	Rp1¼	Rp1	1,5	19	88,9	89,5	87,7	80,2	65,5	52,8	40,4	24,4

1-15hmes-esm-2p50_a_th

Modelo	Preço [EUR]	Referência	Ligação Suc.	Ligação Desc.	Potência [kW]	Peso [kg]	Q [m³/h] 0	2,4	4,8	7,2	9,6	12	14,4	17
							[l/min] 0	40	80	120	160	200	240	283
							H = M.C.A							
10HME01S07M02VBE	1.232,00	104630221	Rp1½	Rp1¼	0,75	16	17,5	17,5	17	16,1	14,7	12,7	10,2	6,6
10HME02S11M02VBE	1.327,00	104630231	Rp1½	Rp1¼	1,1	18	34,8	34,9	33,8	32,3	27,2	21,9	16,6	11,1
10HME03S15M02VBE	1.430,00	104630241	Rp1½	Rp1¼	1,5	18	52,4	51,8	50,6	46,9	39,2	32,2	25,3	17,8

1-15hmes-esm-2p50_a_th

Modelo	Preço [EUR]	Referência	Ligação Suc.	Ligação Desc.	Potência [kW]	Peso [kg]	Q [m³/h] 0	4,2	8,4	12,6	16,8	21	25,2	29
							[l/min] 0	70	140	210	280	350	420	483
							H = M.C.A							
15HME01S11M02VBE	1.487,00	104630271	Rp2	Rp1½	1,1	17	20,9	20,5	19,7	18,8	16,4	12,7	8,8	5,2
15HME02S15M02VBE	1.601,00	104630281	Rp2	Rp1½	1,5	20	42,7	41,8	35,9	29,8	24,2	18,2	11,3	5,1

1-15hmes-esm-2p50_a_th

Xylem Water Solutions Portugal pode realizar alterações aos seus produtos sem aviso prévio. Este documento não é contratual

HM E

Gama Smart

T05: Trifásico 3 x 230/400 V ± 10% (0,37÷1,5 kW) , 50/60 Hz
T04: Trifásico 3 x 400 V ± 10% (2,2 kW), 50/60 Hz

Modelo	Preço [EUR]	Referência	Ligação Suc.	Ligação Desc.	Potência [kW]	Peso [kg]	Q [m³/h] 0	0,4	0,8	1,2	1,6	2	2,4	2,8
							[l/min] 0	6,7	13,3	20	26,7	33,3	40	46,7
							H = M.C.A							
1HME05S03T05VBE	1.343,00	104631011	Rp1	Rp1	0,37	15	44,7	44,8	44,9	44,1	39,2	32,5	25,7	
1HME08S05T05VBE	1.473,00	104631021	Rp1	Rp1	0,55	16	71,6	71,5	71,7	70,4	60,3	50	39,6	
1HME11S07T05QBE	1.469,00	104631031	Rp1	Rp1	0,75	18	98,5	98,5	98,8	94,3	80,7	66,8	52,9	
1HME15S11T05QBE	1.547,00	104631041	Rp1	Rp1	1,1	20	134,0	134	135	132	120	99,5	79,6	
1HME17S15T05QBE	1.625,00	104631051	Rp1	Rp1	1,5	20	151,8	152	153	150	142	129	111	

1-15hmes-esm-2p50_a_th

Modelo	Preço [EUR]	Referência	Ligação Suc.	Ligação Desc.	Potência [kW]	Peso [kg]	Q [m³/h] 0	0,8	1,6	2,4	3,2	4	4,8	5,2
							[l/min] 0	13,3	26,7	40	53,3	66,7	80	86,7
							H = M.C.A							
3HME03S03T05VBE	1.267,00	104631081	Rp1	Rp1	0,37	13	33,3	33,9	33,4	31,5	25,6	20,1	14,6	11,8
3HME05S05T05VBE	1.335,00	104631091	Rp1	Rp1	0,55	14	55,5	56,5	55,7	47,5	38,2	29,4	20,5	16
3HME07S07T05VBE	1.375,00	104631101	Rp1	Rp1	0,75	16	77,6	79,1	78,1	64,9	52	39,8	27,5	21,3
3HME09S11T05QBE	1.637,00	104631111	Rp1	Rp1	1,1	18	99,8	102	100	93,6	76,1	59,6	43	34,7
3HME12S15T05QBE	1.725,00	104631121	Rp1	Rp1	1,5	19	133,1	136	134	127	104	81,5	59,2	48,1
3HME14S22T04QBE	1.800,00	104631131	Rp1	Rp1	2,2	21	155,4	158	156	150	139	122	93,9	79,8

1-15hmes-esm-2p50_a_th

Modelo	Preço [EUR]	Referência	Ligação Suc.	Ligação Desc.	Potência [kW]	Peso [kg]	Q [m³/h] 0	1,4	2,8	4,2	5,6	7	8,4	10,2
							[l/min] 0	23,3	46,7	70	93,3	117	140	170
							H = M.C.A							
5HME02S03T05VBE	1.319,00	104631161	Rp1¼	Rp1	0,37	13	22,2	22,4	21,9	19,8	16,2	13	9,9	6
5HME03S05T05VBE	1.359,00	104631171	Rp1¼	Rp1	0,55	13	33,3	33,6	32,9	29,5	24,1	19,3	14,7	8,8
5HME04S07T05VBE	1.410,00	104631181	Rp1¼	Rp1	0,75	14	44,4	44,7	43,8	40,1	32,8	26,4	20,2	12,2
5HME06S11T05VBE	1.436,00	104631191	Rp1¼	Rp1	1,1	16	66,7	67,2	65,8	59	48,1	38,7	29,5	17,5
5HME08S15T05QBE	1.482,00	104631201	Rp1¼	Rp1	1,5	19	88,9	89,5	87,7	80,2	65,5	52,8	40,4	24,4
5HME10S22T04QBE	1.650,00	104631211	Rp1¼	Rp1	2,2	21	111,1	112	110	105	95	77,9	61,6	40,4

1-15hmes-esm-2p50_a_th

Modelo	Preço [EUR]	Referência	Ligação Suc.	Ligação Desc.	Potência [kW]	Peso [kg]	Q [m³/h] 0	2,4	4,8	7,2	9,6	12	14,4	17
							[l/min] 0	40	80	120	160	200	240	283
							H = M.C.A							
10HME01S07T05VBE	1.467,00	104631241	Rp1½	Rp1¼	0,75	16	17,5	17,5	17	16,1	14,7	12,7	10,2	6,6
10HME02S11T05VBE	1.517,00	104631251	Rp1½	Rp1¼	1,1	16	34,8	34,9	33,8	32,3	27,2	21,9	16,6	11,1
10HME03S15T05VBE	1.565,00	104631261	Rp1½	Rp1¼	1,5	18	52,4	51,8	50,6	46,9	39,2	32,2	25,3	17,8
10HME04S22T04VBE	1.950,00	104631271	Rp1½	Rp1¼	2,2	20	69,8	69,1	67,3	65,1	56,9	47,3	37,8	27,5

1-15hmes-esm-2p50_a_th

Modelo	Preço [EUR]	Referência	Ligação Suc.	Ligação Desc.	Potência [kW]	Peso [kg]	Q [m³/h] 0	4,2	8,4	12,6	16,8	21	25,2	29
							[l/min] 0	70	140	210	280	350	420	483
							H = M.C.A							
15HME01S11T05VBE	1.700,00	104631301	Rp2	Rp1½	1,1	17	20,9	20,5	19,7	18,8	16,4	12,7	8,8	5,2
15HME02S15T05VBE	1.754,00	104631311	Rp2	Rp1½	1,5	18	42,7	41,8	35,9	29,8	24,2	18,2	11,3	5,1
15HME03S22T04VBE	1.875,00	104631321	Rp2	Rp1½	2,2	20	64,0	64,1	50,5	40,6	31,9	23,4	15,4	10

1-15hmes-esm-2p50_a_th

Xylem Water Solutions Portugal pode realizar alterações aos seus produtos sem aviso prévio. Este documento não é contratual

xylem

Bombas monobloco em aço inoxidável - Um impulsor

SUPERIOR EFFICIENCY

CEA

Bomba horizontal de impulsor único e ligações roscadas. Impulsores, corpo de bomba e difusores em aço inoxidável AISI 304.
Disponível na versão "N" fabricada totalmente em aço inoxidável AISI 316.

Ref: F028

Aplicações

- Fornecimento de água
- Lavagem industrial
- Irrigação
- Pressurização
- Indústria
- Arrefecimento
- Tratamento de água
- Piscina (versões "N")

Vantagens do produto

- Altura manométrica importante comparando com a potência absorvida.
- Fácil instalação
- Funcionamento silencioso
- Ocupa pouco espaço
- Certificação ACS para água potável

Opções sob pedido

- Versão CEA N: bomba e impulsor em aço inoxidável AISI 316
- GruppoSfera/CEA
- ResiBoost/CEA

Código de identificação

Modelo:	CEA 120/5/D
CEA	Nome da série
_	M = monofásico, sem indicação = trifásico
120	Caudal [l/min]
/5	Tamanho do impulsor
/D	IE3 motor eff. (trifásico)

Características

Caudal max:	31 m³/h
HMT max:	32 m
Potência:	0,37 - 3 kW
Pressão de trabalho:	8 bar
Temperatura ambiente:	0°C - 40°C
Temperatura do líquido:	-10°C - +85°C

Motor

Versão:	1 ~220-240V, 3~230/400V, 50 Hz
Classe de isolamento:	F (155°C)
Classe de protecção:	IP55

Versão trifásica (Regulamento CE n.º 640/2009) com nível de eficiência do motor IE3 para potência superior a 0,75 kW incluída.O nível de eficiência refere-se apenas ao motor e não à bomba elétrica.

Materiais

Corpo da bomba:	Aço inoxidável AISI 304
Impulsor:	Aço inoxidável AISI 304
Elastómeros	NBR
Empanque mecânico:	Cerâmica -Carbono

Xylem Water Solutions Portugal pode realizar alterações aos seus produtos sem aviso prévio. Este documento não é contratual

CEA

2 pólos

Versão CEA: corpo de bomba e impulsor em aço inox AISI 304 o-rings em NBR standard
Versão monofásica 220-240 V 50 Hz

Modelo	Preço [EUR]	Referência	Ligação Suc.	Ligação Desc.	Potência [kW]	Peso [kg]	Q [m³/h] 0	1,8	2,4	3,6	4,8	5,4		
							[l/min] 0	30	40	60	80	90		
							H = M.C.A							
CEAM 70/3/A	247,00	107330000	Rp1¼	Rp1	0,37	9	22,0	20,1	19,1	16,6	12,8			
CEAM 70/5/A	263,00	107330010	Rp1¼	Rp1	0,55	12	31,1	28,8	27,7	24,7	20,2			
CEAM 80/5/A	280,00	107330020	Rp1¼	Rp1	0,75	12	32,0	30	29,3	27,4	24,7	21		

cea-2p50_d_th

Modelo	Preço [EUR]	Referência	Ligação Suc.	Ligação Desc.	Potência [kW]	Peso [kg]	Q [m³/h] 0	3,6	4,8	6	7,2	8,4	9,6	
							[l/min] 0	60	80	100	120	140	160	
							H = M.C.A							
CEAM 120/3/A	290,00	107330030	Rp1¼	Rp1	0,55	10	22,4	18,9	17,5	15,9	14	11,8	9,2	
CEAM 120/5/A	334,00	107330040	Rp1¼	Rp1	0,9	13	31,8	28,2	26,5	24,6	22,4	20	17,3	

cea-2p50_d_th

Modelo	Preço [EUR]	Referência	Ligação Suc.	Ligação Desc.	Potência [kW]	Peso [kg]	Q [m³/h] 0	7,2	8,4	9,6	11	12	15	18
							[l/min] 0	120	140	160	183	200	250	300
							H = M.C.A							
CEAM 210/2/A	336,00	107330050	Rp1 ½	Rp1¼	0,75	12	17,7	16,5	16,1	15,6	15	14,4	12,6	10,4
CEAM 210/3/A	377,00	107330060	Rp1 ½	Rp1¼	1,1	15	20,8	19,7	19,3	19	18,5	18	16,5	14,4
CEAM 210/4/A	424,00	107330070	Rp1 ½	Rp1¼	1,5	15	25,5	24,8	24,5	24	23,6	23	21,3	19
CEAM 210/5/P	554,00	104480260	Rp1 ½	Rp1¼	1,85	27	29,0	28,2	27,9	27,5	27,1	26,6	25,1	23,1

cea-2p50_d_th

Modelo	Preço [EUR]	Referência	Ligação Suc.	Ligação Desc.	Potência [kW]	Peso [kg]	Q [m³/h] 0	15	18	21	24	26	29	31
							[l/min] 0	250	300	350	400	433	483	517
							H = M.C.A							
CEAM 370/1/A	466,00	107330090	Rp2	Rp1¼	1,1	16	16,3	14,3	13	11,4	9,4	8,1		
CEAM 370/2/A	511,00	107330100	Rp2	Rp1¼	1,5	17	20,4	18,3	17,2	15,8	14,1	13	10,8	
CEAM 370/3/P	605,00	104480270	Rp2	Rp1¼	1,85	26	24,4	22,1	21,1	19,8	18,2	17,1	15	13

cea-2p50_d_th

Xylem Water Solutions Portugal pode realizar alterações aos seus produtos sem aviso prévio. Este documento não é contratual

xylem

CEA

2 pólos

Versão CEA: corpo de bomba e impulsor em aço inox AISI 304 o-rings em NBR standard
Versão trifásica 230/400 V 50 Hz

Modelo	Preço [EUR]	Referência	Ligação Suc.	Ligação Desc.	Potência [kW]	Peso [kg]	Q [m³/h] 0	1,8	2,4	3,6	4,8	5,4		
							[l/min] 0	30	40	60	80	90		
							H = M.C.A							
CEA 70/3/A	247,00	107330130	Rp1¼	Rp1	0,37	8	22,0	20,1	19,1	16,6	12,8			
CEA 70/5/A	262,00	107330140	Rp1¼	Rp1	0,55	11	31,1	28,8	27,7	24,7	20,2			
CEA 80/5/D	280,00	104480020	Rp1¼	Rp1	0,75	13	32,0	30	29,3	27,4	24,7	21		

cea-2p50_d_th

Modelo	Preço [EUR]	Referência	Ligação Suc.	Ligação Desc.	Potência [kW]	Peso [kg]	Q [m³/h] 0	3,6	4,8	6	7,2	8,4	9,6	
							[l/min] 0	60	80	100	120	140	160	
							H = M.C.A							
CEA 120/3/A	290,00	107330160	Rp1¼	Rp1	0,55	11	22,4	18,9	17,5	15,9	14	11,8	9,2	
CEA 120/5/D	334,00	104480040	Rp1¼	Rp1	0,9	15	31,8	28,2	26,5	24,6	22,4	20	17,3	

cea-2p50_d_th

Modelo	Preço [EUR]	Referência	Ligação Suc.	Ligação Desc.	Potência [kW]	Peso [kg]	Q [m³/h] 0	7,2	8,4	9,6	11	12	15	18
							[l/min] 0	120	140	160	183	200	250	300
							H = M.C.A							
CEA 210/2/D	336,00	104480050	Rp1 ½	Rp1¼	0,75	14	17,7	16,5	16,1	15,6	15	14,4	12,6	10,4
CEA 210/3/D	377,00	104480060	Rp1 ½	Rp1¼	1,1	16	20,8	19,7	19,3	19	18,5	18	16,5	14,4
CEA 210/4/D	424,00	104480070	Rp1 ½	Rp1¼	1,5	17	25,5	24,8	24,5	24	23,6	23	21,3	19
CEA 210/5/D	554,00	104480080	Rp1 ½	Rp1¼	1,85	22	29,0	28,2	27,9	27,5	27,1	26,6	25,1	23,1

cea-2p50_d_th

Modelo	Preço [EUR]	Referência	Ligação Suc.	Ligação Desc.	Potência [kW]	Peso [kg]	Q [m³/h] 0	15	18	21	24	26	29	31
							[l/min] 0	250	300	350	400	433	483	517
							H = M.C.A							
CEA 370/1/D	466,00	104480090	Rp2	Rp1¼	1,1	15	16,3	14,3	13	11,4	9,4	8,1		
CEA 370/2/D	511,00	104480100	Rp2	Rp1¼	1,5	17	20,4	18,3	17,2	15,8	14,1	13	10,8	
CEA 370/3/D	605,00	104480110	Rp2	Rp1¼	1,85	20	24,4	22,1	21,1	19,8	18,2	17,1	15	13
CEA 370/5/D	738,00	104480120	Rp2	Rp1¼	3	26	30,3	27,5	26,5	25,3	23,8	22,8	20,8	19

cea-2p50_d_th

Xylem Water Solutions Portugal pode realizar alterações aos seus produtos sem aviso prévio. Este documento não é contratual

CEA

2 pólos

Versão V com elastómeros em FPM para Tª até 110°C
Versão monofásica 220-240 V 50 Hz

Modelo	Preço [EUR]	Referência	Ligação Suc.	Ligação Desc.	Potência [kW]	Peso [kg]	Q [m³/h] 0	1,8	2,4	3,6	4,8	5,4		
							[l/min] 0	30	40	60	80	90		
							H = M.C.A							
CEAM70/3/A-V	261,00	107330000XAA	Rp1¼	Rp1	0,37	10	22,0	20,1	19,1	16,6	12,8			
CEAM70/5/A-V	277,00	107330010XAA	Rp1¼	Rp1	0,55	12	31,1	28,8	27,7	24,7	20,2			
CEAM80/5/A-V	294,00	107330020XAA	Rp1¼	Rp1	0,75	13	32,0	30	29,3	27,4	24,7	21		

cea-2p50_d_th

Modelo	Preço [EUR]	Referência	Ligação Suc.	Ligação Desc.	Potência [kW]	Peso [kg]	Q [m³/h] 0	3,6	4,8	6	7,2	8,4	9,6	
							[l/min] 0	60	80	100	120	140	160	
							H = M.C.A							
CEAM120/3/A-V	304,00	107330030XAA	Rp1¼	Rp1	0,55	11	22,4	18,9	17,5	15,9	14	11,8	9,2	
CEAM120/5/A-V	348,00	107330040XAA	Rp1¼	Rp1	0,9	13	31,8	28,2	26,5	24,6	22,4	20	17,3	

cea-2p50_d_th

Modelo	Preço [EUR]	Referência	Ligação Suc.	Ligação Desc.	Potência [kW]	Peso [kg]	Q [m³/h] 0	7,2	8,4	9,6	11	12	15	18
							[l/min] 0	120	140	160	183	200	250	300
							H = M.C.A							
CEAM210/2/A-V	350,00	107330050XAA	Rp1 ½	Rp1¼	0,75	13	17,7	16,5	16,1	15,6	15	14,4	12,6	10,4
CEAM210/3/A-V	392,00	107330060XAA	Rp1 ½	Rp1¼	1,1	16	20,8	19,7	19,3	19	18,5	18	16,5	14,4
CEAM210/4/A-V	438,00	107330070XAA	Rp1 ½	Rp1¼	1,5	20	25,5	24,8	24,5	24	23,6	23	21,3	19
CEAM210/5/P-V	568,00	104480260XAA	Rp1 ½	Rp1¼	1,85	30	29,0	28,2	27,9	27,5	27,1	26,6	25,1	23,1

cea-2p50_d_th

Modelo	Preço [EUR]	Referência	Ligação Suc.	Ligação Desc.	Potência [kW]	Peso [kg]	Q [m³/h] 0	15	18	21	24	26	29	31
							[l/min] 0	250	300	350	400	433	483	517
							H = M.C.A							
CEAM370/1/A-V	480,00	107330090XAA	Rp2	Rp1¼	1,1	15	16,3	14,3	13	11,4	9,4	8,1		
CEAM370/2/A-V	526,00	107330100XAA	Rp2	Rp1¼	1,5	17	20,4	18,3	17,2	15,8	14,1	13	10,8	
CEAM370/3/P-V	619,00	104480270XAA	Rp2	Rp1¼	1,85	26	24,4	22,1	21,1	19,8	18,2	17,1	15	13

cea-2p50_d_th

Xylem Water Solutions Portugal pode realizar alterações aos seus produtos sem aviso prévio. Este documento não é contratual

xylem

CEA

2 pólos

Versão V com elastómeros em FPM para Tª até 110°C
Versão trifásica 230/400 V 50 Hz

Modelo	Preço [EUR]	Referência	Ligação Suc.	Ligação Desc.	Potência [kW]	Peso [kg]	Q [m³/h] 0	1,8	2,4	3,6	4,8	5,4		
							[l/min] 0	30	40	60	80	90		
							H = M.C.A							
CEA70/3/A-V	261,00	107330130XAA	Rp1¼	Rp1	0,37	9	22,0	20,1	19,1	16,6	12,8			
CEA70/5/A-V	277,00	107330140XAA	Rp1¼	Rp1	0,55	11	31,1	28,8	27,7	24,7	20,2			
CEA80/5/D-V	294,00	104480020XAA	Rp1¼	Rp1	0,75	14	32,0	30	29,3	27,4	24,7	21		

cea-2p50_d_th

Modelo	Preço [EUR]	Referência	Ligação Suc.	Ligação Desc.	Potência [kW]	Peso [kg]	Q [m³/h] 0	3,6	4,8	6	7,2	8,4	9,6	
							[l/min] 0	60	80	100	120	140	160	
							H = M.C.A							
CEA120/3/A-V	304,00	107330160XAA	Rp1¼	Rp1	0,55	10	22,4	18,9	17,5	15,9	14	11,8	9,2	
CEA120/5/D-V	348,00	104480040XAA	Rp1¼	Rp1	0,9	16	31,8	28,2	26,5	24,6	22,4	20	17,3	

cea-2p50_d_th

Modelo	Preço [EUR]	Referência	Ligação Suc.	Ligação Desc.	Potência [kW]	Peso [kg]	Q [m³/h] 0	7,2	8,4	9,6	11	12	15	18
							[l/min] 0	120	140	160	183	200	250	300
							H = M.C.A							
CEA210/2/D-V	350,00	104480050XAA	Rp1 ½	Rp1¼	0,75	13	17,7	16,5	16,1	15,6	15	14,4	12,6	10,4
CEA210/3/D-V	392,00	104480060XAA	Rp1 ½	Rp1¼	1,1	15	20,8	19,7	19,3	19	18,5	18	16,5	14,4
CEA210/4/D-V	438,00	104480070XAA	Rp1 ½	Rp1¼	1,5	19	25,5	24,8	24,5	24	23,6	23	21,3	19
CEA210/5/D-V	568,00	104480080XAA	Rp1 ½	Rp1¼	1,85	21	29,0	28,2	27,9	27,5	27,1	26,6	25,1	23,1

cea-2p50_d_th

Modelo	Preço [EUR]	Referência	Ligação Suc.	Ligação Desc.	Potência [kW]	Peso [kg]	Q [m³/h] 0	15	18	21	24	26	29	31
							[l/min] 0	250	300	350	400	433	483	517
							H = M.C.A							
CEA370/1/D-V	480,00	104480090XAA	Rp2	Rp1¼	1,1	16	16,3	14,3	13	11,4	9,4	8,1		
CEA370/2/D-V	526,00	104480100XAA	Rp2	Rp1¼	1,5	19	20,4	18,3	17,2	15,8	14,1	13	10,8	
CEA370/3/D-V	619,00	104480110XAA	Rp2	Rp1¼	1,85	22	24,4	22,1	21,1	19,8	18,2	17,1	15	13
CEA370/5/D-V	752,00	104480120XAA	Rp2	Rp1¼	3	23	30,3	27,5	26,5	25,3	23,8	22,8	20,8	19

cea-2p50_d_th

Xylem Water Solutions Portugal pode realizar alterações aos seus produtos sem aviso prévio. Este documento não é contratual

CEA

2 pólos

Versão CEA (N): corpo de bomba e impulsor em aço inox AISI 316
Versão monofásica 220-240 V 50 Hz

Modelo	Preço [EUR]	Referência	Ligação Suc.	Ligação Desc.	Potência [kW]	Peso [kg]	Q [m³/h] 0	1,8	2,4	3,6	4,8	5,4		
							[l/min] 0	30	40	60	80	90		
							H = M.C.A							
CEAM 70/3N/A	296,00	107330004	Rp1¼	Rp1	0,37	9	22,0	20,1	19,1	16,6	12,8			
CEAM 70/5N/A	316,00	107330014	Rp1¼	Rp1	0,55	11	31,1	28,8	27,7	24,7	20,2			
CEAM 80/5N/A	336,00	107330024	Rp1¼	Rp1	0,75	12	32,0	30	29,3	27,4	24,7	21		

cea-2p50_d_th

Modelo	Preço [EUR]	Referência	Ligação Suc.	Ligação Desc.	Potência [kW]	Peso [kg]	Q [m³/h] 0	3,6	4,8	6	7,2	8,4	9,6	
							[l/min] 0	60	80	100	120	140	160	
							H = M.C.A							
CEAM 120/3N/A	347,00	107330034	Rp1¼	Rp1	0,55	11	22,4	18,9	17,5	15,9	14	11,8	9,2	
CEAM 120/5N/A	401,00	107330044	Rp1¼	Rp1	0,9	13	31,8	28,2	26,5	24,6	22,4	20	17,3	

cea-2p50_d_th

Modelo	Preço [EUR]	Referência	Ligação Suc.	Ligação Desc.	Potência [kW]	Peso [kg]	Q [m³/h] 0	7,2	8,4	9,6	11	12	15	18
							[l/min] 0	120	140	160	183	200	250	300
							H = M.C.A							
CEAM 210/2N/A	403,00	107330054	Rp1 ½	Rp1¼	0,75	12	17,7	16,5	16,1	15,6	15	14,4	12,6	10,4
CEAM 210/3N/A	454,00	107330064	Rp1 ½	Rp1¼	1,1	12	20,8	19,7	19,3	19	18,5	18	16,5	14,4
CEAM 210/4N/A	509,00	107330074	Rp1 ½	Rp1¼	1,5	17	25,5	24,8	24,5	24	23,6	23	21,3	19
CEAM 210/5N/P	664,00	104480264	Rp1 ½	Rp1¼	1,85	26	29,0	28,2	27,9	27,5	27,1	26,6	25,1	23,1

cea-2p50_d_th

Modelo	Preço [EUR]	Referência	Ligação Suc.	Ligação Desc.	Potência [kW]	Peso [kg]	Q [m³/h] 0	15	18	21	24	26	29	31
							[l/min] 0	250	300	350	400	433	483	517
							H = M.C.A							
CEAM 370/1N/A	558,00	107330094	Rp2	Rp1¼	1,1	15	16,3	14,3	13	11,4	9,4	8,1		
CEAM 370/2N/A	613,00	107330104	Rp2	Rp1¼	1,5	12	20,4	18,3	17,2	15,8	14,1	13	10,8	
CEAM 370/3N/P	727,00	104480274	Rp2	Rp1¼	1,85	26	24,4	22,1	21,1	19,8	18,2	17,1	15	13

cea-2p50_d_th

Xylem Water Solutions Portugal pode realizar alterações aos seus produtos sem aviso prévio. Este documento não é contratual

xylem

CEA

2 pólos

Versão CEA (N): corpo de bomba e impulsor em aço inox AISI 316
Versão trifásica 230/400 V 50 Hz

Modelo	Preço [EUR]	Referência	Ligação Suc.	Ligação Desc.	Potência [kW]	Peso [kg]	Q [m³/h] 0	1,8	2,4	3,6	4,8	5,4		
							[l/min] 0	30	40	60	80	90		
							H = M.C.A							
CEA 70/3N/A	296,00	107330134	Rp1¼	Rp1	0,37	9	22,0	20,1	19,1	16,6	12,8			
CEA 70/5N/A	316,00	107330144	Rp1¼	Rp1	0,55	11	31,1	28,8	27,7	24,7	20,2			
CEA 80/5N/D	336,00	104480024	Rp1¼	Rp1	0,75	16	32,0	30	29,3	27,4	24,7	21		

cea-2p50_d_th

Modelo	Preço [EUR]	Referência	Ligação Suc.	Ligação Desc.	Potência [kW]	Peso [kg]	Q [m³/h] 0	3,6	4,8	6	7,2	8,4	9,6	
							[l/min] 0	60	80	100	120	140	160	
							H = M.C.A							
CEA 120/3N/A	347,00	107330164	Rp1¼	Rp1	0,55	11	22,4	18,9	17,5	15,9	14	11,8	9,2	
CEA 120/5N/D	401,00	104480044	Rp1¼	Rp1	0,9	16	31,8	28,2	26,5	24,6	22,4	20	17,3	

cea-2p50_d_th

Modelo	Preço [EUR]	Referência	Ligação Suc.	Ligação Desc.	Potência [kW]	Peso [kg]	Q [m³/h] 0	7,2	8,4	9,6	11	12	15	18
							[l/min] 0	120	140	160	183	200	250	300
							H = M.C.A							
CEA 210/2N/D	403,00	104480054	Rp1 ½	Rp1¼	0,75	14	17,7	16,5	16,1	15,6	15	14,4	12,6	10,4
CEA 210/3N/D	454,00	104480064	Rp1 ½	Rp1¼	1,1	16	20,8	19,7	19,3	19	18,5	18	16,5	14,4
CEA 210/4N/D	509,00	104480074	Rp1 ½	Rp1¼	1,5	19	25,5	24,8	24,5	24	23,6	23	21,3	19
CEA 210/5N/D	664,00	104480084	Rp1 ½	Rp1¼	1,85	22	29,0	28,2	27,9	27,5	27,1	26,6	25,1	23,1

cea-2p50_d_th

Modelo	Preço [EUR]	Referência	Ligação Suc.	Ligação Desc.	Potência [kW]	Peso [kg]	Q [m³/h] 0	15	18	21	24	26	29	31
							[l/min] 0	250	300	350	400	433	483	517
							H = M.C.A							
CEA 370/1N/D	558,00	104480094	Rp2	Rp1¼	1,1	16	16,3	14,3	13	11,4	9,4	8,1		
CEA 370/2N/D	613,00	104480104	Rp2	Rp1¼	1,5	17	20,4	18,3	17,2	15,8	14,1	13	10,8	
CEA 370/3N/D	727,00	104480114	Rp2	Rp1¼	1,85	21	24,4	22,1	21,1	19,8	18,2	17,1	15	13

cea-2p50_d_th

Xylem Water Solutions Portugal pode realizar alterações aos seus produtos sem aviso prévio. Este documento não é contratual

CEA

2 pólos

Versão CEA (N)-V com elastómeros em FPM para Tª até 110°C
Versão monofásica 220-240 V 50 Hz

Modelo	Preço [EUR]	Referência	Ligação Suc.	Ligação Desc.	Potência [kW]	Peso [kg]	Q [m³/h] 0	1,8	2,4	3,6	4,8	5,4		
							[l/min] 0	30	40	60	80	90		
							H = M.C.A							
CEAM 70/3N/A-V	311,00	107330004XAA	Rp1¼	Rp1	0,37	10	22,0	20,1	19,1	16,6	12,8			
CEAM 70/5N/A-V	330,00	107330014XAA	Rp1¼	Rp1	0,55	12	31,1	28,8	27,7	24,7	20,2			
CEAM 80/5N/A-V	350,00	107330024XAA	Rp1¼	Rp1	0,75	13	32,0	30	29,3	27,4	24,7	21		

cea-2p50_d_th

Modelo	Preço [EUR]	Referência	Ligação Suc.	Ligação Desc.	Potência [kW]	Peso [kg]	Q [m³/h] 0	3,6	4,8	6	7,2	8,4	9,6	
							[l/min] 0	60	80	100	120	140	160	
							H = M.C.A							
CEAM 120/3N/A-V	362,00	107330034XAA	Rp1¼	Rp1	0,55	12	22,4	18,9	17,5	15,9	14	11,8	9,2	
CEAM 120/5N/A-V	415,00	107330044XAA	Rp1¼	Rp1	0,9	13	31,8	28,2	26,5	24,6	22,4	20	17,3	

cea-2p50_d_th

Modelo	Preço [EUR]	Referência	Ligação Suc.	Ligação Desc.	Potência [kW]	Peso [kg]	Q [m³/h] 0	7,2	8,4	9,6	11	12	15	18
							[l/min] 0	120	140	160	183	200	250	300
							H = M.C.A							
CEAM 210/2N/A-V	417,00	107330054XAA	Rp1 ½	Rp1¼	0,75	12	17,7	16,5	16,1	15,6	15	14,4	12,6	10,4
CEAM 210/3N/A-V	468,00	107330064XAA	Rp1 ½	Rp1¼	1,1	15	20,8	19,7	19,3	19	18,5	18	16,5	14,4
CEAM 210/4N/A-V	523,00	107330074XAA	Rp1 ½	Rp1¼	1,5	17	25,5	24,8	24,5	24	23,6	23	21,3	19
CEAM 210/5N/P-V	679,00	104480264XAA	Rp1 ½	Rp1¼	1,85	27	29,0	28,2	27,9	27,5	27,1	26,6	25,1	23,1

cea-2p50_d_th

Modelo	Preço [EUR]	Referência	Ligação Suc.	Ligação Desc.	Potência [kW]	Peso [kg]	Q [m³/h] 0	15	18	21	24	26	29	31
							[l/min] 0	250	300	350	400	433	483	517
							H = M.C.A							
CEAM 370/1N/A-V	573,00	107330094XAA	Rp2	Rp1¼	1,1	16	16,3	14,3	13	11,4	9,4	8,1		
CEAM 370/2N/A-V	A pedido	107330104XAA	Rp2	Rp1¼	1,5	-	20,4	18,3	17,2	15,8	14,1	13	10,8	
CEAM 370/3N/P-V	741,00	104480274XAA	Rp2	Rp1¼	1,85	26	24,4	22,1	21,1	19,8	18,2	17,1	15	13

cea-2p50_d_th

Xylem Water Solutions Portugal pode realizar alterações aos seus produtos sem aviso prévio. Este documento não é contratual

xylem

CEA

2 pólos

Versão CEA (N)-V com elastómeros em FPM para Tª até 110°C
Versão trifásica 230/400 V 50 Hz

Modelo	Preço [EUR]	Referência	Ligação Suc.	Ligação Desc.	Potência [kW]	Peso [kg]	Q [m³/h] 0	1,8	2,4	3,6	4,8	5,4		
							[l/min] 0	30	40	60	80	90		
							H = M.C.A							
CEA70/3N/A-V	311,00	107330134XAA	Rp1¼	Rp1	0,37	9	22,0	20,1	19,1	16,6	12,8			
CEA70/5N/A-V	330,00	107330144XAA	Rp1¼	Rp1	0,55	11	31,1	28,8	27,7	24,7	20,2			
CEA 80/5N/D-V	350,00	104480024XAA	Rp1¼	Rp1	0,75	15	32,0	30	29,3	27,4	24,7	21		

cea-2p50_d_th

Modelo	Preço [EUR]	Referência	Ligação Suc.	Ligação Desc.	Potência [kW]	Peso [kg]	Q [m³/h] 0	3,6	4,8	6	7,2	8,4	9,6	
							[l/min] 0	60	80	100	120	140	160	
							H = M.C.A							
CEA120/3N/A-V	362,00	107330164XAA	Rp1¼	Rp1	0,55	12	22,4	18,9	17,5	15,9	14	11,8	9,2	
CEA 120/5N/D-V	415,00	104480044XAA	Rp1¼	Rp1	0,9	15	31,8	28,2	26,5	24,6	22,4	20	17,3	

cea-2p50_d_th

Modelo	Preço [EUR]	Referência	Ligação Suc.	Ligação Desc.	Potência [kW]	Peso [kg]	Q [m³/h] 0	7,2	8,4	9,6	11	12	15	18
							[l/min] 0	120	140	160	183	200	250	300
							H = M.C.A							
CEA 210/2N/D-V	417,00	104480054XAA	Rp1 ½	Rp1¼	0,75	15	17,7	16,5	16,1	15,6	15	14,4	12,6	10,4
CEA 210/3N/D-V	468,00	104480064XAA	Rp1 ½	Rp1¼	1,1	15	20,8	19,7	19,3	19	18,5	18	16,5	14,4
CEA 210/4N/D-V	523,00	104480074XAA	Rp1 ½	Rp1¼	1,5	18	25,5	24,8	24,5	24	23,6	23	21,3	19
CEA 210/5N/D-V	679,00	104480084XAA	Rp1 ½	Rp1¼	1,85	23	29,0	28,2	27,9	27,5	27,1	26,6	25,1	23,1

cea-2p50_d_th

Modelo	Preço [EUR]	Referência	Ligação Suc.	Ligação Desc.	Potência [kW]	Peso [kg]	Q [m³/h] 0	15	18	21	24	26	29	31
							[l/min] 0	250	300	350	400	433	483	517
							H = M.C.A							
CEA 370/1N/D-V	573,00	104480094XAA	Rp2	Rp1¼	1,1	16	16,3	14,3	13	11,4	9,4	8,1		
CEA 370/2N/D-V	628,00	104480104XAA	Rp2	Rp1¼	1,5	17	20,4	18,3	17,2	15,8	14,1	13	10,8	
CEA 370/3N/D-V	741,00	104480114XAA	Rp2	Rp1¼	1,85	22	24,4	22,1	21,1	19,8	18,2	17,1	15	13

cea-2p50_d_th

Acessórios: escolha rápida

Modelo	Preço [EUR]	Referência	Grupo de produtos	Peso [kg]
GENYO 8A/F15	99,00	109120170	7Q	-
GENYO 8A/F22	99,00	109120180	7Q	1
Pressostato Square D FSG 2	27,00	002161101	9J	-
Manómetro M 6 - Ø 50 mm	8,00	002110201	9J	-
Racord de 5 vías R1 L91 longo	11,00	167320240	9J	-

Xylem Water Solutions Portugal pode realizar alterações aos seus produtos sem aviso prévio. Este documento não é contratual

Grupo de pressão automático para 1 bomba CEA

SUPERIOR EFFICIENCY

Gruposfera/CEA

Pequenos grupos compactos de pressurização. Totalmente automáticos. São compostos por uma bomba monofásica, um reservatório de membrana, pressostato, um manómetro e vários acessórios adequados a circuitos de água na área residencial. Os grupos vêm montado e preparados para ligação à rede do edíficio.

Ref: F029

Aplicacões

- Pressurização de água para uso doméstico, rega e lavagem
- Bombeamento de líquidos não agressivos em instalações industriais

Vantagens do produto

- Solução compacta, pronta para conectar
- Utilização versátil e simples, totalmente automática
- Ajuste de fábrica
- Evita arranques demasiado frequentes

Opções sob pedido

- Escolha entre grupos de bombas periféricas (P), auto-ferrantes (BG) e multiestágio horizontal (e-HM)

Código de identificação

Modelo:	GRPSF CEAM 70/3
GRPSF	Nome da série
CEAM	Bomba
70	Caudal [l/min]
/3	Tamanho do impulsor

Características

Caudal max:	5,4 m³/h
HMT max:	32 m
Potência:	0,37 -0,75 kW
Pressão de trabalho:	5 bar
Temperatura ambiente:	0°C - 40°C
Temperatura do líquido max:	50°C

Motor

Versão:	1 ~220-240V
Classe de isolamento:	F (155°C)
Classe de protecção:	IP55

Materiais

Corpo da bomba:	Aço inoxidável AISI 304
Vaso:	Aço revestido
Manómetro:	Latão
Ligação de 5 vias:	Latão

Xylem Water Solutions Portugal pode realizar alterações aos seus produtos sem aviso prévio. Este documento não é contratual

xylem

Gruposfera/CEA 2 pólos

Monofásica 1 x 230 V

Modelo	Preço [EUR]	Referência	Ligação Suc.	Ligação Desc.	Potência [kW]	Peso [kg]	Q [m³/h] 0	1,8	2,4	3,6	4,8	5,4		
							[l/min] 0	30	40	60	80	90		
							H = M.C.A							
GRPSF CEAM 70/3/A	356,00	107252000	Rp1¼	Rp1	0,37	15	22,0	20,1	19,1	16,6	12,8			
GRPSF CEAM 70/5/A	371,00	107252010	Rp1¼	Rp1	0,55	15	31,1	28,8	27,7	24,7	20,2			
GRPSF CEAM 80/5/A	387,00	107252020	Rp1¼	Rp1	0,75	19	32,0	30	29,3	27,4	24,7	21		

cea-2p50_d_th

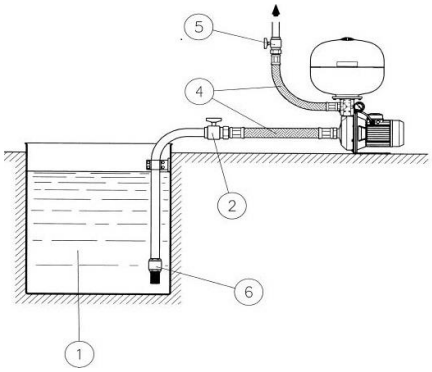

Nr.	Modelo
1	Reservatório
2	Válvula de seccionamento (lado aspiração)
3	Válvula de retenção
4	Tubo flexível
5	Válvula de seccionamento (lado compressão)
6	Válvula de pé

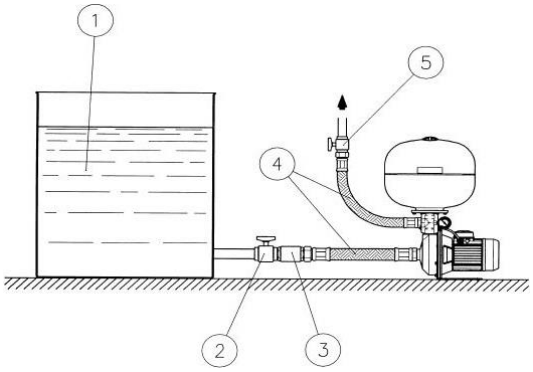

Xylem Water Solutions Portugal pode realizar alterações aos seus produtos sem aviso prévio. Este documento não é contratual

Bombas horizontais em aço inoxidável com impulsor aberto

SUPERIOR EFFICIENCY

CO

Bombas centrífugas com impulsor aberto e ligações roscadas.

Ref: F031

Aplicações

- Bombeamento de líquido refrigerante para máquinas
- Equipamentos e sistemas de lavagem na indústria alimentar
- Instalação para a circulação e transferência de líquidos moderadamente viscosos, com baixa agressividade química
- Lava louça industrial
- Lavagem industrial
- Indústria em geral
- Tratamento de água

Vantagens do produto

- Todos os componentes em contacto com o líquido estão fabricados em aço inox
- O impulsor aberto permite a passagem de sólidos em suspensão
  CO 350 : 11 mm
  CO 500 : 20 mm

Opções sob pedido

- Bomba elétrica montada na base COF com acoplamento rígido e motor padronizado
- Bomba em ponta de veio COF
- Bomba elétrica CO4 com motor de 4 pólos (1450 rpm)
- Diferentes materiais de vedação mecânica e juntas OR

Código de identificação

Modelo:	CO M 350/15
CO	Nome da série
M	M = monofásico, sem indicação = trifásico
350	Caudal [l/min]
/15	Potência do motor (kW x 10)
/D	IE3 motor eff. (trifásico)

Características

Caudal max:	54 m³/h (900 l/min)
HMT max:	24 m
Potência:	0,37 - 3 kW
Pressão de trabalho:	8 bar
Temperatura ambiente:	0°C - 40°C
Temperatura do líquido:	-10°C - +110°C

Motor

Versão:	1 ~220-240V, 3~230/400V
Classe de isolamento:	F (155°C)
Classe de protecção:	IP55

Versão trifásica (Regulamento CE n.º 640/2009) com nível de eficiência do motor IE3 para potência superior a 0,75 kW incluída.O nível de eficiência refere-se apenas ao motor e não à bomba elétrica.

Materiais

Corpo da bomba:	Aço inoxidável AISI 316L
Impulsor:	Aço inoxidável AISI 316L
Elastómeros	FPM
Empanque mecânico:	Cerâmica -Carbono

Xylem Water Solutions Portugal pode realizar alterações aos seus produtos sem aviso prévio. Este documento não é contratual

xylem

CO

2 pólos

CO - Versões Standard - VBVGG
Monofásica 1 x 230 V

Modelo	Preço [EUR]	Referência	Ligação Suc.	Ligação Desc.	Potência [kW]	Peso [kg]	Q [m³/h] 0	7,2	12	14,4	18	21	24	30
							[l/min] 0	120	200	240	300	350	400	500
							H = M.C.A							
COM 350/03/A	433,00	107350000	Rp1½	Rp1¼	0,37	9	9,5	6,3	4,8	4,1	3			
COM 350/05/A	477,00	107350010	Rp1½	Rp1¼	0,55	10	12,0	8,8	7,1	6,3	5,1	4		
COM 350/07/A	505,00	107350020	Rp1½	Rp1¼	0,75	13	13,7	10,8	9,1	8,2	6,9	5,8		
COM 350/09/A	524,00	107350030	Rp1½	Rp1¼	0,9	13	15,7	12,2	10,5	9,6	8,3	7,2	5,9	
COM 350/11/A	565,00	107350040	Rp1½	Rp1¼	1,1	16	17,3	13,8	12	11,2	10,1	9,1	8	
COM 350/15/A	613,00	107350050	Rp1½	Rp1¼	1,5	17	20,3	16,4	14,4	13,5	12,2	11,2	10	7,2
COM 500/15/A	621,00	107350060	Rp2	Rp1½	1,5	15	16,0		13,4	12,8	12	11,3	10,5	9
COM 500/22/P	798,00	104491180	Rp2	Rp1½	2,2	27	19,6		17,3	16,7	15,9	15,2	14,5	13

co-2p50_d_th

CO - Versões Standard - VBVGG
Trifásica 230/400 V

Modelo	Preço [EUR]	Referência	Ligação Suc.	Ligação Desc.	Potência [kW]	Peso [kg]	Q [m³/h] 0	7,2	12	14,4	18	21	24	30
							[l/min] 0	120	200	240	300	350	400	500
							H = M.C.A							
CO 350/03/A	433,00	107350090	Rp1½	Rp1¼	0,37	10	9,5	6,3	4,8	4,1	3			
CO 350/05/A	477,00	107350100	Rp1½	Rp1¼	0,55	11	12,0	8,8	7,1	6,3	5,1	4		
CO 350/07/D	505,00	104491020	Rp1½	Rp1¼	0,75	14	13,7	10,8	9,1	8,2	6,9	5,8		
CO 350/09/D	524,00	104491030	Rp1½	Rp1¼	0,9	16	15,7	12,2	10,5	9,6	8,3	7,2	5,9	
CO 350/11/D	565,00	104491040	Rp1½	Rp1¼	1,1	15	17,3	13,8	12	11,2	10,1	9,1	8	
CO 350/15/D	613,00	104491050	Rp1½	Rp1¼	1,5	17	20,3	16,4	14,4	13,5	12,2	11,2	10	7,2
CO 500/15/D	621,00	104491060	Rp2	Rp1½	1,5	16	16,0		13,4	12,8	12	11,3	10,5	9
CO 500/22/D	798,00	104491070	Rp2	Rp1½	2,2	23	19,6		17,3	16,7	15,9	15,2	14,5	13
CO 500/30/D	854,00	104491080	Rp2	Rp1½	3	25	24,1		20,9	20,3	19,3	18,5	17,7	16

co-2p50_d_th

Acessórios: escolha rápida

Modelo	Preço [EUR]	Referência	Grupo de produtos	Peso [kg]
GENYO 8A/F15	99,00	109120170	7Q	-
GENYO 8A/F22	99,00	109120180	7Q	1
Pressostato Square D FSG 2	27,00	002161101	9J	-
Manómetro M 6 - Ø 50 mm	8,00	002110201	9J	-
Racord de 5 vías R1 L91 longo	11,00	167320240	9J	-

Xylem Water Solutions Portugal pode realizar alterações aos seus produtos sem aviso prévio. Este documento não é contratual

Bombas centrífugas em aço inox AISI 316 com impulsor aberto

SUPERIOR EFFICIENCY

SHOE

Bombas produzidas em aço inoxidável AISI 316 segundo a norma EN 733, adequadas para sistemas de lavagem ou para aplicações com água limpa, que contenham pequenas partículas sólidas. O impulsor aberto facilita a bombagem desses líquidos sem causar o bloqueio da bomba.

Ref: F034a

Aplicações

- Máquinas de lavar industriais
- Lavagem de peças metálicas
- Máquinas de lavar de drenagem
- Lava louças de comunidades
- Lavagem na indústria alimentar
- Instalação para o tingimento e a indústria têxtil
- Piscicultura
- Cabinas de pintura

Vantagens do produto

- Impulsor aberto e de fundição de aço inoxidável 316
- Baixo NPSH
- Possibilidade de empanque mecânico duplo "Back to back" para aplicações exigentes

Opções sob pedido

- SHOS: versão com um suporte, adaptador e acoplamento rígido com chave para a extensão do veio do motor padrão.
- SHOD: execução com selo mecânico duplo. Suporte, adaptador e acoplamento rígido com chave na extensão padrão do veio do motor.

Código de identificação

Modelo:	SHOE 25-125/22/D
SHO	Nome da série
E	Versão monobloco
_	Nr. pólos: 2= 2 pólos, 4= 4 pólos
25	DN de descarga
125	Diâmetro impulsor nominal
22	Potência do motor (kW x 10)
/D	IE3 motor eff. (trifásico)

Características

Caudal max:	56 m³/h
HMT max:	50 m
Potência:	0,37 - 11 kW
Pressão de trabalho:	12 bar
Temperatura ambiente:	0°C - 40°C
Temperatura do líquido:	-10°C - +120°C

Motor

Versão:	P ≤ 3kW: 3 x 230/400V
	P≥4 kW: 3 x 380-415/660-690V
Classe de isolamento:	F (155°C)
Classe de protecção:	IP55

Versão trifásica (Regulamento CE n.º 640/2009) com nível de eficiência do motor IE3 para potência superior a 0,75 kW incluída.O nível de eficiência refere-se apenas ao motor e não à bomba elétrica.

Materiais

Corpo da bomba:	Aço inoxidável AISI 316L
Impulsor:	Aço inoxidável fundido AISI316
Elastómeros	FPM
Empanque mecânico:	Carboneto de silício-Carboneto de silício

Xylem Water Solutions Portugal pode realizar alterações aos seus produtos sem aviso prévio. Este documento não é contratual

xylem

SHOE

2 pólos

SHOE - Motor veio prolongado - 2 Polos/2900 r.p.m.
Trifásica: 3 x 230 (Δ) / 400 (Y) V até 3 kW incluido; 3 x 400 (Δ) V mais de 4 kW.

Modelo	Preço [EUR]	Referência	Ligação Suc.	Ligação Desc.	Potência [kW]	Peso [kg]	Q [m³/h] 0	9	12	15	18	21	24	30
							[l/min] 0	150	200	250	300	350	400	500
							H = M.C.A							
SHOE 25-125/11/D	1.225,00	104526500	DN50	DN25	1,1	22	14,1	12,9	11,9	10,6	9,1			
SHOE 25-125/15/D	1.259,00	104526510	DN50	DN25	1,5	26	17,6	16,6	15,7	14,6	13,4	11,9		
SHOE 25-125/22/D	1.275,00	104526520	DN50	DN25	2,2	30	22,4	21,5	20,8	19,8	18,6	17,2	15,7	
SHOE 25-160/30/D	1.416,00	104526530	DN50	DN25	3	37	29,3	28,3	27,4	26,2	24,9	23,4		
SHOE 25-160/40/D	1.546,00	104526540	DN50	DN25	4	47	36,7	36,2	35,5	34,4	33,2	31,7		
SHOE 25-160/55/D	1.708,00	104526550	DN50	DN25	5,5	56	44,8	44,7	44,2	43,5	42,4	41,1	39,5	
SHOE 25-200/30/D	1.534,00	104526560	DN50	DN25	3	45	32,6	31,4	30,4	29,2	27,6			
SHOE 25-200/40/D	1.653,00	104526570	DN50	DN25	4	49	40,7	40	39,2	38,1	36,8	35,2		
SHOE 25-200/55/D	1.813,00	104526580	DN50	DN25	5,5	58	49,3	48,9	48,2	47,2	45,9	44,6		
SHOE 32-125/11/D	1.225,00	104526590	DN50	DN32	1,1	25	14,0	13,2	12,4	11,5	10,4			
SHOE 32-125/15/D	1.259,00	104526600	DN50	DN32	1,5	26	17,6	16,7	16,1	15,4	14,4	13,4		
SHOE 32-125/22/D	1.275,00	104526610	DN50	DN32	2,2	30	22,7	21,9	21,4	20,7	19,9	19	18,1	
SHOE 32-160/30/D	1.416,00	104526620	DN50	DN32	3	34	29,3	28,6	27,9	27,1	26,1	25		
SHOE 32-160/40/D	1.546,00	104526630	DN50	DN32	4	46	36,8	36,4	36	35,3	34,4	33,3		
SHOE 32-160/55/D	1.708,00	104526640	DN50	DN32	5,5	55	44,7	44,7	44,5	44	43,4	42,6	41,5	
SHOE 32-200/30/D	1.534,00	104526650	DN50	DN32	3	42	32,6	31,4	30,6	29,5	28,1			
SHOE 32-200/40/D	1.653,00	104526660	DN50	DN32	4	48	40,9	40,3	39,5	38,6	37,4	36,1		
SHOE 32-200/55/D	1.813,00	104526670	DN50	DN32	5,5	57	49,5	49	48,4	47,6	46,6	45,4		

sho_2p50-en_c_th

Modelo	Preço [EUR]	Referência	Ligação Suc.	Ligação Desc.	Potência [kW]	Peso [kg]	Q [m³/h] 0	12	18	24	30	36	40	48
							[l/min] 0	200	300	400	500	600	667	800
							H = M.C.A							
SHOE 40-125/15/D	1.259,00	104526680	DN65	DN40	1,5	30	14,0	13,5	12,5	11,2				
SHOE 40-125/22/D	1.274,00	104526690	DN65	DN40	2,2	34	18,6	17,8	16,8	15,7	14,3			
SHOE 40-125/30/D	1.504,00	104526700	DN65	DN40	3	35	20,9	19,9	19	17,9	16,6			
SHOE 40-160/40/D	1.650,00	104526710	DN65	DN40	4	47	31,3	30,7	29,5	28,1	26,6			
SHOE 40-160/55/D	1.741,00	104526720	DN65	DN40	5,5	54	38,7	38,3	37,4	35,9	34,1			
SHOE 40-160/75/D	1.807,00	104526730	DN65	DN40	7,5	76	42,9	42,8	42	40,8	39,3	37,6		
SHOE 50-125/55/D	1.792,00	104526740	DN65	DN50	5,5	56	29,7		29,3	28,7	28	27,2	26,7	
SHOE 50-125/75/D	1.860,00	104526750	DN65	DN50	7,5	74	32,0		31,7	31,2	30,5	29,7	29,2	28,2
SHOE 50-160/92/D	2.187,00	104526760	DN65	DN50	9,2	87	41,9			40,4	39,3	38,3	37,7	36,6
SHOE 50-160/110/D	2.267,00	104526770	DN65	DN50	11	93	45,1			43,2	42,2	41,1	40,5	39,4

sho_2p50-en_c_th

Xylem Water Solutions Portugal pode realizar alterações aos seus produtos sem aviso prévio. Este documento não é contratual

SHOE

4 pólos

SHOE4 - Motor veio prolongado - 4 Polos/1450 r.p.m.
Trifásica: 3 x 230 (Δ) / 400 (Y) V até 3 kW incluido; 3 x 400 (Δ) V mais de 4 kW.

Modelo	Preço [EUR]	Referência	Ligação Suc.	Ligação Desc.	Potência [kW]	Peso [kg]	Q [m³/h] 0	3	6	9	12	15	18	21
							[l/min] 0	50	100	150	200	250	300	350
							H = M.C.A							
SHOE4 25-125/03	1.135,00	107511120	DN50	DN25	0,37	21	4,2	4	3,4	2,4	1,1			
SHOE4 25-160/03	1.156,00	107511130	DN50	DN25	0,37	26	6,1		5,6	5	4,2	3,3	2,2	
SHOE4 25-160/05	1.163,00	107511140	DN50	DN25	0,55	25	7,8		7,3	6,7	6	5,1	4,1	
SHOE4 25-160/07/D	1.240,00	104526810	DN50	DN25	0,75	26	9,5		9,1	8,5	7,7	6,8	5,9	4,8
SHOE4 25-200/07/D	1.351,00	104526820	DN50	DN25	0,75	31	12,0	11,8	11,2	10,2	8,8	7,1		
SHOE4 32-125/03	1.135,00	107510220	DN50	DN32	0,37	21	4,2		3,8	3,4	2,9	2,3		
SHOE4 32-160/03	1.156,00	107510230	DN50	DN32	0,37	25	6,2		5,7	5,2	4,7	4	3,3	
SHOE4 32-160/05	1.163,00	107510240	DN50	DN32	0,55	27	7,8		7,5	7	6,5	6	5,3	
SHOE4 32-160/07/D	1.240,00	104526860	DN50	DN32	0,75	32	9,5		9,3	8,9	8,4	7,8	7,1	6,4
SHOE4 32-200/07/D	1.351,00	104526870	DN50	DN32	0,75	29	12,0		11,5	11	10,2	9,3		

sho_4p50-en_c_th

Modelo	Preço [EUR]	Referência	Ligação Suc.	Ligação Desc.	Potência [kW]	Peso [kg]	Q [m³/h] 0	9	15	21	30	36	42	48
							[l/min] 0	150	250	350	500	600	700	800
							H = M.C.A							
SHOE4 40-125/03	1.135,00	107510310	DN65	DN40	0,37	21	3,7	3,3	2,6	1,8				
SHOE4 40-160/05	1.171,00	107510320	DN65	DN40	0,55	28	5,9	5,4	4,7	3,7	2			
SHOE4 40-160/07/D	1.300,00	104526900	DN65	DN40	0,75	30	7,5	7	6,3	5,5	4	2,8		
SHOE4 40-160/11/D	1.351,00	104526910	DN65	DN40	1,1	35	9,3	8,9	8,3	7,6	6,4	5,4		
SHOE4 50-125/07/D	1.343,00	104526920	DN65	DN50	0,75	30	5,4		4,9	4,4	3,3	2,6	1,9	
SHOE4 50-125/11/D	1.389,00	104526930	DN65	DN50	1,1	40	6,5		6,2	5,8	4,9	4,1	3,3	2,7
SHOE4 50-160/11/D	1.399,00	104526940	DN65	DN50	1,1	27	7,4		6,9	6,4	5,5	4,8	3,9	3
SHOE4 50-160/15/D	1.456,00	104526950	DN65	DN50	1,5	46	9,2		8,6	8,2	7,5	7	6,4	5,7

sho_4p50-en_c_th

Acessórios: escolha rápida

Modelo	Preço [EUR]	Referência	Grupo de produtos	Peso [kg]
Kit contraflanges, roscada, ligação DN25, aço inoxidável AISI316	179,00	109390514	9J	3
Kit contraflanges, roscada, ligação DN32, aço inoxidável AISI316	201,00	109390524	9J	3
Kit contraflanges, roscada, ligação DN40, aço inoxidável AISI316	229,00	109390534	9J	4
Kit contraflanges, roscada, ligação DN50, aço inoxidável AISI316	271,00	109390544	9J	4
Kit contraflanges, roscada, ligação DN25	53,00	109390451	9J	3
Kit contraflanges, roscada, ligação DN32	58,00	109390461	9J	4
Kit contraflanges, roscada, ligação DN40	64,00	109390471	9J	4
Kit contraflanges, roscada, ligação DN50	67,00	109390481	9J	4

Xylem Water Solutions Portugal pode realizar alterações aos seus produtos sem aviso prévio. Este documento não é contratual

xylem

Bombas centrífugas em aço inox AISI 316 com impulsor aberto

SUPERIOR EFFICIENCY

SHOS

Bombas produzidas em aço inoxidável AISI 316 segundo a norma EN 733, adequadas para sistemas de lavagem ou para aplicações com água limpa, que contenham pequenas partículas sólidas. O impulsor aberto facilita a bombagem desses líquidos sem causar o bloqueio da bomba.

Ref: F034b

Aplicações

- Máquinas de lavar industriais
- Lavagem de peças metálicas
- Máquinas de lavar de drenagem
- Lava louças de comunidades
- Lavagem na indústria alimentar
- Instalação para o tingimento e a indústria têxtil
- Piscicultura
- Cabinas de pintura

Vantagens do produto

- Impulsor aberto e de fundição de aço inoxidável 316
- Baixo NPSH
- Possibilidade de empanque mecânico duplo "Back to back" para aplicações exigentes

Opções sob pedido

- SHOE: acoplado por meio de um suporte com rotor diretamente na extensão do veio do motor.
- SHOD: execução com selo mecânico duplo. Suporte, adaptador e acoplamento rígido com chave na extensão padrão do veio do motor.

Código de identificação

Modelo:	SHOS 32-200/55/D
SHO	Nome da série
S	Acoplamento rígido
_	Nr. pólos: 2= 2 pólos, 4= 4 pólos
32	DN de descarga
200	Diâmetro impulsor nominal
55	Potência do motor (kW x 10)
/D	IE3 motor eff. (trifásico)

Características

Caudal max:	56 m³/h
HMT max:	50 m
Potência:	0,37 - 11 kW
Pressão de trabalho:	12 bar
Temperatura ambiente:	0°C - 40°C
Temperatura do líquido:	-10°C - +120°C

Motor

Versão:	P ≤ 3kW: 3 x 230/400V
	P≥4 kW: 3 x 380-415/660-690V
Classe de isolamento:	F (155°C)
Classe de protecção:	IP55

Versão trifásica (Regulamento CE n.º 640/2009) com nível de eficiência do motor IE3 para potência superior a 0,75 kW incluída.O nível de eficiência refere-se apenas ao motor e não à bomba elétrica.

Materiais

Corpo da bomba:	Aço inoxidável AISI 316L
Impulsor:	Aço inoxidável fundido AISI316
Elastómeros	FPM
Empanque mecânico:	Carboneto de silício-Carboneto de silício

Xylem Water Solutions Portugal pode realizar alterações aos seus produtos sem aviso prévio. Este documento não é contratual

SHOS

2 pólos

SHOS - Motor Standard com acoplamento rígido - 2 Polos/2900 r.p.m.
Trifásica: 3 x 230 (Δ) / 400 (Y) V até 3 kW incluido; 3 x 400 (Δ) V mais de 4 kW.

Modelo	Preço [EUR]	Referência	Ligação Suc.	Ligação Desc.	Potência [kW]	Peso [kg]	Q [m³/h] 0	9	12	15	18	21	24	30
							[l/min] 0	150	200	250	300	350	400	500
							H = M.C.A							
SHOS 25-125/11/D	1.380,00	104526960	DN50	DN25	1,1	27	14,1	12,9	11,9	10,6	9,1			
SHOS 25-125/15/D	1.418,00	104526970	DN50	DN25	1,5	28	17,6	16,6	15,7	14,6	13,4	11,9		
SHOS 25-125/22/D	1.436,00	104526980	DN50	DN25	2,2	36	22,4	21,5	20,8	19,8	18,6	17,2	15,7	
SHOS 25-160/30/D	1.594,00	104526990	DN50	DN25	3	53	29,3	28,3	27,4	26,2	24,9	23,4		
SHOS 25-160/40/D	1.739,00	104527000	DN50	DN25	4	51	36,7	36,2	35,5	34,4	33,2	31,7		
SHOS 25-160/55/D	1.922,00	104527010	DN50	DN25	5,5	66	44,8	44,7	44,2	43,5	42,4	41,1	39,5	
SHOS 25-200/30/D	1.726,00	104527020	DN50	DN25	3	51	32,6	31,4	30,4	29,2	27,6			
SHOS 25-200/40/D	1.862,00	104527030	DN50	DN25	4	55	40,7	40	39,2	38,1	36,8	35,2		
SHOS 25-200/55/D	2.041,00	104527040	DN50	DN25	5,5	77	49,3	48,9	48,2	47,2	45,9	44,6		
SHOS 32-125/11/D	1.380,00	104527050	DN50	DN32	1,1	24	14,0	13,2	12,4	11,5	10,4			
SHOS 32-125/15/D	1.418,00	104527060	DN50	DN32	1,5	29	17,6	16,7	16,1	15,4	14,4	13,4		
SHOS 32-125/22/D	1.436,00	104527070	DN50	DN32	2,2	35	22,7	21,9	21,4	20,7	19,9	19	18,1	
SHOS 32-160/30/D	1.594,00	104527080	DN50	DN32	3	53	29,3	28,6	27,9	27,1	26,1	25		
SHOS 32-160/40/D	1.739,00	104527090	DN50	DN32	4	51	36,8	36,4	36	35,3	34,4	33,3		
SHOS 32-160/55/D	1.922,00	104527100	DN50	DN32	5,5	75	44,7	44,7	44,5	44	43,4	42,6	41,5	
SHOS 32-200/30/D	1.726,00	104527110	DN50	DN32	3	51	32,6	31,4	30,6	29,5	28,1			
SHOS 32-200/40/D	1.862,00	104527120	DN50	DN32	4	61	40,9	40,3	39,5	38,6	37,4	36,1		
SHOS 32-200/55/D	2.041,00	104527130	DN50	DN32	5,5	79	49,5	49	48,4	47,6	46,6	45,4		

sho_2p50-en_c_th

Modelo	Preço [EUR]	Referência	Ligação Suc.	Ligação Desc.	Potência [kW]	Peso [kg]	Q [m³/h] 0	12	18	24	30	36	40	48
							[l/min] 0	200	300	400	500	600	667	800
							H = M.C.A							
SHOS 40-125/15/D	1.418,00	104527140	DN65	DN40	1,5	30	14,0	13,5	12,5	11,2				
SHOS 40-125/22/D	1.436,00	104527150	DN65	DN40	2,2	38	18,6	17,8	16,8	15,7	14,3			
SHOS 40-125/30/D	1.695,00	104527160	DN65	DN40	3	46	20,9	19,9	19	17,9	16,6			
SHOS 40-160/40/D	1.859,00	104527170	DN65	DN40	4	52	31,3	30,7	29,5	28,1	26,6			
SHOS 40-160/55/D	1.960,00	104527180	DN65	DN40	5,5	76	38,7	38,3	37,4	35,9	34,1			
SHOS 40-160/75/D	2.035,00	104527190	DN65	DN40	7,5	93	42,9	42,8	42	40,8	39,3	37,6		
SHOS 50-125/55/D	2.016,00	104527200	DN65	DN50	5,5	75	29,7		29,3	28,7	28	27,2	26,7	
SHOS 50-125/75/D	2.092,00	104527210	DN65	DN50	7,5	92	32,0		31,7	31,2	30,5	29,7	29,2	28,2
SHOS 50-160/110A/D	2.552,00	104527220	DN65	DN50	9,2	138	41,9			40,4	39,3	38,3	37,7	36,6
SHOS 50-160/110/D	2.460,00	104527230	DN65	DN50	11	139	45,1			43,2	42,2	41,1	40,5	39,4

sho_2p50-en_c_th

Xylem Water Solutions Portugal pode realizar alterações aos seus produtos sem aviso prévio. Este documento não é contratual

xylem

SHOS

4 pólos

SHOS - Motor Standard com acoplamento rígido - 4 Polos/1450 r.p.m.
Trifásica: 3 x 230 (Δ) / 400 (Y) V até 3 kW incluido; 3 x 400 (Δ) V mais de 4 kW.

Modelo	Preço [EUR]	Referência	Ligação Suc.	Ligação Desc.	Potência [kW]	Peso [kg]	Q [m³/h] 0	3	6	9	12	15	18	21
							[l/min] 0	50	100	150	200	250	300	350
							H = M.C.A							
SHOS4 25-125/03	1.279,00	107511620	DN50	DN25	0,37	26	4,2	4	3,4	2,4	1,1			
SHOS4 25-160/03	1.301,00	107511630	DN50	DN25	0,37	28	6,1		5,6	5	4,2	3,3	2,2	
SHOS4 25-160/05	1.310,00	107511640	DN50	DN25	0,55	29	7,8		7,3	6,7	6	5,1	4,1	
SHOS4 25-160/07/D	1.396,00	104527270	DN50	DN25	0,75	30	9,5		9,1	8,5	7,7	6,8	5,9	4,8
SHOS4 25-200/07/D	1.522,00	104527280	DN50	DN25	0,75	34	12,0	11,8	11,2	10,2	8,8	7,1		
SHOS4 32-125/03	1.279,00	107510720	DN50	DN32	0,37	26	4,2		3,8	3,4	2,9	2,3		
SHOS4 32-160/03	1.301,00	107510730	DN50	DN32	0,37	27	6,2		5,7	5,2	4,7	4	3,3	
SHOS4 32-160/05	1.310,00	107510740	DN50	DN32	0,55	28	7,8		7,5	7	6,5	6	5,3	
SHOS4 32-160/07/D	1.396,00	104527320	DN50	DN32	0,75	35	9,5		9,3	8,9	8,4	7,8	7,1	6,4
SHOS4 32-200/07/D	1.522,00	104527330	DN50	DN32	0,75	33	12,0		11,5	11	10,2	9,3		

sho_4p50-en_c_th

Modelo	Preço [EUR]	Referência	Ligação Suc.	Ligação Desc.	Potência [kW]	Peso [kg]	Q [m³/h] 0	9	15	21	30	36	42	48
							[l/min] 0	150	250	350	500	600	700	800
							H = M.C.A							
SHOS4 40-125/03	1.279,00	107510810	DN65	DN40	0,37	20	3,7	3,3	2,6	1,8				
SHOS4 40-160/05	1.320,00	107510820	DN65	DN40	0,55	31	5,9	5,4	4,7	3,7	2			
SHOS4 40-160/07/D	1.465,00	104527360	DN65	DN40	0,75	29	7,5	7	6,3	5,5	4	2,8		
SHOS4 40-160/11/D	1.522,00	104527370	DN65	DN40	1,1	39	9,3	8,9	8,3	7,6	6,4	5,4		
SHOS4 50-125/07/D	1.512,00	104527380	DN65	DN50	0,75	32	5,4		4,9	4,4	3,3	2,6	1,9	
SHOS4 50-125/11/D	1.562,00	104527390	DN65	DN50	1,1	44	6,5		6,2	5,8	4,9	4,1	3,3	2,7
SHOS4 50-160/11/D	1.575,00	104527400	DN65	DN50	1,1	51	7,4		6,9	6,4	5,5	4,8	3,9	3
SHOS4 50-160/15/D	1.638,00	104527410	DN65	DN50	1,5	53	9,2		8,6	8,2	7,5	7	6,4	5,7

sho_4p50-en_c_th

Acessórios: escolha rápida

Modelo	Preço [EUR]	Referência	Grupo de produtos	Peso [kg]
Kit contraflanges, roscada, ligação DN25, aço inoxidável AISI316	179,00	109390514	9J	3
Kit contraflanges, roscada, ligação DN32, aço inoxidável AISI316	201,00	109390524	9J	3
Kit contraflanges, roscada, ligação DN40, aço inoxidável AISI316	229,00	109390534	9J	4
Kit contraflanges, roscada, ligação DN50, aço inoxidável AISI316	271,00	109390544	9J	4
Kit contraflanges, roscada, ligação DN25	53,00	109390451	9J	3
Kit contraflanges, roscada, ligação DN32	58,00	109390461	9J	4
Kit contraflanges, roscada, ligação DN40	64,00	109390471	9J	4
Kit contraflanges, roscada, ligação DN50	67,00	109390481	9J	4

Xylem Water Solutions Portugal pode realizar alterações aos seus produtos sem aviso prévio. Este documento não é contratual

Bombas centrífugas em aço inox AISI 316 com impulsor aberto

SUPERIOR EFFICIENCY

SHOD

Bombas produzidas em aço inoxidável AISI 316 segundo a norma EN 733, adequadas para sistemas de lavagem ou para aplicações com água limpa, que contenham pequenas partículas sólidas. O impulsor aberto facilita a bombagem desses líquidos sem causar o bloqueio da bomba.

Ref: F034c

Aplicações

- Máquinas de lavar industriais
- Lavagem de peças metálicas
- Máquinas de lavar de drenagem
- Lava louças de comunidades
- Lavagem na indústria alimentar
- Instalação para o tingimento e a indústria têxtil
- Piscicultura
- Cabinas de pintura

Vantagens do produto

- Impulsor aberto e de fundição de aço inoxidável 316
- Baixo NPSH
- Possibilidade de empanque mecânico duplo "Back to back" para aplicações exigentes

Opções sob pedido

- SHOE: acoplado por meio de um suporte com rotor diretamente na extensão do veio do motor.
- SHOS: versão com um suporte, adaptador e acoplamento rígido com chave para a extensão do veio do motor padrão.

Código de identificação

Modelo:	SHOD 25-200/55/D
SHO	Nome da série
D	Acoplamento rígido, empanque duplo
_	Nr. pólos: 2= 2 pólos, 4= 4 pólos
25	DN de descarga
200	Diâmetro impulsor nominal
55	Potência do motor (kW x 10)
/D	IE3 motor eff. (trifásico)

Características

Caudal max:	56 m³/h
HMT max:	50 m
Potência:	0,37 - 11 kW
Pressão de trabalho:	12 bar
Temperatura ambiente:	0°C - 40°C
Temperatura do líquido:	-10°C - +120°C

Motor

Versão:	P ≤ 3kW: 3 x 230/400V
	P≥4 kW: 3 x 380-415/660-690V
Classe de isolamento:	F (155°C)
Classe de protecção:	IP55

Versão trifásica (Regulamento CE n.º 640/2009) com nível de eficiência do motor IE3 para potência superior a 0,75 kW incluída.O nível de eficiência refere-se apenas ao motor e não à bomba elétrica.

Materiais

Corpo da bomba:	Aço inoxidável AISI 316L
Impulsor:	Aço inoxidável fundido AISI316
Elastómeros	FPM
Empanque mecânico (bomba):	Carboneto de silício-Carboneto de silício
Empanque mecânico (motor):	Cerâmica - impregnado em resina

Xylem Water Solutions Portugal pode realizar alterações aos seus produtos sem aviso prévio. Este documento não é contratual

xylem

SHOD

2 pólos

SHOD - Motor Standard com acoplamento rígido - 2 Polos/2900 r.p.m.- Duplo Empanque Mecânico
Trifásica: 3 x 230 (Δ) / 400 (Y) V até 3 kW incluido; 3 x 400 (Δ) V mais de 4 kW.

Modelo	Preço [EUR]	Referência	Ligação Suc.	Ligação Desc.	Potência [kW]	Peso [kg]	Q [m³/h] 0	9	12	15	18	21	24	30
							[l/min] 0	150	200	250	300	350	400	500
							H = M.C.A							
SHOD 25-125/11/D	1.859,00	104527420	DN50	DN25	1,1	28	14,1	12,9	11,9	10,6	9,1			
SHOD 25-125/15/D	1.912,00	104527430	DN50	DN25	1,5	30	17,6	16,6	15,7	14,6	13,4	11,9		
SHOD 25-125/22/D	1.937,00	104527440	DN50	DN25	2,2	38	22,4	21,5	20,8	19,8	18,6	17,2	15,7	
SHOD 25-160/30/D	2.152,00	104527450	DN50	DN25	3	50	29,3	28,3	27,4	26,2	24,9	23,4		
SHOD 25-160/40/D	2.347,00	104527460	DN50	DN25	4	55	36,7	36,2	35,5	34,4	33,2	31,7		
SHOD 25-160/55/D	2.593,00	104527470	DN50	DN25	5,5	79	44,8	44,7	44,2	43,5	42,4	41,1	39,5	
SHOD 25-200/30/D	2.328,00	104527480	DN50	DN25	3	52	32,6	31,4	30,4	29,2	27,6			
SHOD 25-200/40/D	2.510,00	104527490	DN50	DN25	4	57	40,7	40	39,2	38,1	36,8	35,2		
SHOD 25-200/55/D	2.753,00	104527500	DN50	DN25	5,5	76	49,3	48,9	48,2	47,2	45,9	44,6		
SHOD 32-125/11/D	1.859,00	104527510	DN50	DN32	1,1	22	14,0	13,2	12,4	11,5	10,4			
SHOD 32-125/15/D	1.912,00	104527520	DN50	DN32	1,5	31	17,6	16,7	16,1	15,4	14,4	13,4		
SHOD 32-125/22/D	1.937,00	104527530	DN50	DN32	2,2	38	22,7	21,9	21,4	20,7	19,9	19	18,1	
SHOD 32-160/30/D	2.152,00	104527540	DN50	DN32	3	50	29,3	28,6	27,9	27,1	26,1	25		
SHOD 32-160/40/D	2.347,00	104527550	DN50	DN32	4	53	36,8	36,4	36	35,3	34,4	33,3		
SHOD 32-160/55/D	2.593,00	104527560	DN50	DN32	5,5	78	44,7	44,7	44,5	44	43,4	42,6	41,5	
SHOD 32-200/30/D	2.328,00	104527570	DN50	DN32	3	61	32,6	31,4	30,6	29,5	28,1			
SHOD 32-200/40/D	2.510,00	104527580	DN50	DN32	4	60	40,9	40,3	39,5	38,6	37,4	36,1		
SHOD 32-200/55/D	2.753,00	104527590	DN50	DN32	5,5	76	49,5	49	48,4	47,6	46,6	45,4		

sho_2p50-en_c_th

Modelo	Preço [EUR]	Referência	Ligação Suc.	Ligação Desc.	Potência [kW]	Peso [kg]	Q [m³/h] 0	12	18	24	30	36	40	48
							[l/min] 0	200	300	400	500	600	667	800
							H = M.C.A							
SHOD 40-125/15/D	1.912,00	104527600	DN65	DN40	1,5	30	14,0	13,5	12,5	11,2				
SHOD 40-125/22/D	1.937,00	104527610	DN65	DN40	2,2	35	18,6	17,8	16,8	15,7	14,3			
SHOD 40-125/30/D	2.284,00	104527620	DN65	DN40	3	46	20,9	19,9	19	17,9	16,6			
SHOD 40-160/40/D	2.504,00	104527630	DN65	DN40	4	56	31,3	30,7	29,5	28,1	26,6			
SHOD 40-160/55/D	2.643,00	104527640	DN65	DN40	5,5	76	38,7	38,3	37,4	35,9	34,1			
SHOD 40-160/75/D	2.744,00	104527650	DN65	DN40	7,5	99	42,9	42,8	42	40,8	39,3	37,6		
SHOD 50-125/55/D	2.722,00	104527660	DN65	DN50	5,5	76	29,7		29,3	28,7	28	27,2	26,7	
SHOD 50-125/75/D	2.822,00	104527670	DN65	DN50	7,5	98	32,0		31,7	31,2	30,5	29,7	29,2	28,2
SHOD 50-160/110A/D	3.443,00	104527680	DN65	DN50	9,2	133	41,9			40,4	39,3	38,3	37,7	36,6
SHOD 50-160/110/D	3.320,00	104527690	DN65	DN50	11	135	45,1			43,2	42,2	41,1	40,5	39,4

sho_2p50-en_c_th

Xylem Water Solutions Portugal pode realizar alterações aos seus produtos sem aviso prévio. Este documento não é contratual

SHOD

4 pólos

SHOD - Motor Standard com acoplamento rígido - 4 Polos/1450 r.p.m.- Duplo Empanque Mecânico
Trifásica: 3 x 230 (Δ) / 400 (Y) V até 3 kW incluido; 3 x 400 (Δ) V mais de 4 kW.

Modelo	Preço [EUR]	Referência	Ligação Suc.	Ligação Desc.	Potência [kW]	Peso [kg]	Q [m³/h] 0	3	6	9	12	15	18	21
							[l/min] 0	50	100	150	200	250	300	350
							H = M.C.A							
SHOD4 25-125/03	1.723,00	107512320	DN50	DN25	0,37	28	4,2	4	3,4	2,4	1,1			
SHOD4 25-160/03	1.754,00	107512330	DN50	DN25	0,37	29	6,1		5,6	5	4,2	3,3	2,2	
SHOD4 25-160/05	1.767,00	107512340	DN50	DN25	0,55	29	7,8		7,3	6,7	6	5,1	4,1	
SHOD4 25-160/07/D	1.884,00	104527730	DN50	DN25	0,75	32	9,5		9,1	8,5	7,7	6,8	5,9	4,8
SHOD4 25-200/07/D	1.956,00	104527740	DN50	DN25	0,75	36	12,0	11,8	11,2	10,2	8,8	7,1		
SHOD4 32-125/03	1.723,00	107512410	DN50	DN32	0,37	27	4,2		3,8	3,4	2,9	2,3		
SHOD4 32-160/03	1.754,00	107512420	DN50	DN32	0,37	31	6,2		5,7	5,2	4,7	4	3,3	
SHOD4 32-160/05	1.767,00	107512430	DN50	DN32	0,55	29	7,8		7,5	7	6,5	6	5,3	
SHOD4 32-160/07/D	1.884,00	104527780	DN50	DN32	0,75	32	9,5		9,3	8,9	8,4	7,8	7,1	6,4
SHOD4 32-200/07/D	2.054,00	104527790	DN50	DN32	0,75	35	12,0		11,5	11	10,2	9,3		

sho_4p50-en_c_th

Modelo	Preço [EUR]	Referência	Ligação Suc.	Ligação Desc.	Potência [kW]	Peso [kg]	Q [m³/h] 0	9	15	21	30	36	42	48
							[l/min] 0	150	250	350	500	600	700	800
							H = M.C.A							
SHOD4 40-125/03	1.723,00	107512500	DN65	DN40	0,37	28	3,7	3,3	2,6	1,8				
SHOD4 40-160/05	1.780,00	107512510	DN65	DN40	0,55	32	5,9	5,4	4,7	3,7	2			
SHOD4 40-160/07/D	2.025,00	104527820	DN65	DN40	0,75	32	7,5	7	6,3	5,5	4	2,8		
SHOD4 40-160/11/D	2.054,00	104527830	DN65	DN40	1,1	44	9,3	8,9	8,3	7,6	6,4	5,4		
SHOD4 50-125/07/D	2.041,00	104527840	DN65	DN50	0,75	40	5,4		4,9	4,4	3,3	2,6	1,9	
SHOD4 50-125/11/D	2.111,00	104527850	DN65	DN50	1,1	52	6,5		6,2	5,8	4,9	4,1	3,3	2,7
SHOD4 50-160/11/D	2.126,00	104527860	DN65	DN50	1,1	60	7,4		6,9	6,4	5,5	4,8	3,9	3
SHOD4 50-160/15/D	2.212,00	104527870	DN65	DN50	1,5	55	9,2		8,6	8,2	7,5	7	6,4	5,7

sho_4p50-en_c_th

Acessórios: escolha rápida

Modelo	Preço [EUR]	Referência	Grupo de produtos	Peso [kg]
Kit contraflanges, roscada, ligação DN25, aço inoxidável AISI316	179,00	109390514	9J	3
Kit contraflanges, roscada, ligação DN32, aço inoxidável AISI316	201,00	109390524	9J	3
Kit contraflanges, roscada, ligação DN40, aço inoxidável AISI316	229,00	109390534	9J	4
Kit contraflanges, roscada, ligação DN50, aço inoxidável AISI316	271,00	109390544	9J	4

Xylem Water Solutions Portugal pode realizar alterações aos seus produtos sem aviso prévio. Este documento não é contratual

xylem

Bombas centrífugas auto ferrantes

SUPERIOR EFFICIENCY

BG

Projectadas para permanecerem ferradas, mesmo em presença de gases dissolvidos na água ou quando a linha de aspiração não está cheia de líquido.

Ref: F035

Aplicações

- Fornecimento de água potável em casa
- Rega desde poço, rio
- Esvaziamento de açudes, piscinas
- Grupo de pressão

Vantagens do produto

- Versão portátil "Garden"
- Auto ferrante (até 8 m)
- Hidráulica em inox para uma maior resistência à corrosão
- Protecção térmica incorporada na versão monofásica
- Índice de protecção (IP 55) específico para uso no exterior

Características

Caudal max:	4,2 m³/h
HMT max:	53 m
Potência:	0,37 - 1,1 kW (0,5 - 1,5 Hp)
Pressão de trabalho:	8 bar
Temperatura ambiente:	0°C - 40°C
Temperatura do líquido:	-10°C - +40°C

Motor

Versão:	1 ~220-240V, 3~230/400V
Classe de isolamento:	F (155°C)
Classe de protecção:	IP55

Versão trifásica (Regulamento CE n.º 640/2009) com nível de eficiência do motor IE3 para potência superior a 0,75 kW incluída.O nível de eficiência refere-se apenas ao motor e não à bomba elétrica.

Materiais

Corpo da bomba:	Aço inoxidável
Impulsor:	Aço inoxidável
Elastómeros	EPDM
Empanque mecânico:	Cerâmica -Carbono

Código de identificação

Modelo:	BG M 9 GARDEN
BG	Nome da série
M	M = monofásico, sem indicação = trifásico
9	Potência do motor (kW x 10)
GARDEN	Versões com pega e ficha Shuko

Xylem Water Solutions Portugal pode realizar alterações aos seus produtos sem aviso prévio. Este documento não é contratual

BG

2 pólos

BG - Versões standard
Monofásica: 1 x 230 V

Modelo	Preço [EUR]	Referência	Ligação Suc.	Ligação Desc.	Potência [kW]	Peso [kg]	Q [m³/h] 0	0,6	1,2	1,8	2,4	3	3,6	3,9
							[l/min] 0	10	20	30	40	50	60	65
							H = M.C.A							
BGM 3/A	180,00	107320000	Rp1¼	Rp1	0,37	10	36,9	30,6	25,6	21,5	17,7	13,8		
BGM 5/A	188,00	107320010	Rp1¼	Rp1	0,55	12	40,2	35,7	32	28,8	25,7	22,4	18,8	
BGM 7/A	206,00	107320020	Rp1¼	Rp1	0,75	13	45,4		38,1	34,8	31,7	28,6	25,6	
BGM 9/A	261,00	107320030	Rp1¼	Rp1	0,9	13	49,6		41,1	37,7	34,8	32,2	29,8	28,6
BGM11/A	325,00	107320040	Rp1¼	Rp1	1,1	16	53,2		45,8	42,5	39,5	33,5	31,9	30,3

bg-2p50_a_th

BG GARDEN - Versões com pega e ficha Shuko
Monofásica: 1 x 230 V

Modelo	Preço [EUR]	Referência	Ligação Suc.	Ligação Desc.	Potência [kW]	Peso [kg]	Q [m³/h] 0	0,6	1,2	1,8	2,4	3	3,6	3,9
							[l/min] 0	10	20	30	40	50	60	65
							H = M.C.A							
BGM 3/A DE GARDEN	230,00	107320200	Rp1¼	Rp1	0,37	11	36,9	30,6	25,6	21,5	17,7	13,8		
BGM 5/A DE GARDEN	235,00	107320210	Rp1¼	Rp1	0,55	12	40,2	35,7	32	28,8	25,7	22,4	18,8	
BGM 7/A DE GARDEN	246,00	107320220	Rp1¼	Rp1	0,75	13	45,4		38,1	34,8	31,7	28,6	25,6	
BGM 9/A DE GARDEN	310,00	107320230	Rp1¼	Rp1	0,9	14	49,6		41,1	37,7	34,8	32,2	29,8	28,6
BGM11/A DE GARDEN	401,00	107320240	Rp1¼	Rp1	1,1	17	53,2		45,8	42,5	39,5	33,5	31,9	30,3

bg-2p50_a_th

BG - Versões standard
Trifásico: 230 V (Δ) / 400 V (Y)

Modelo	Preço [EUR]	Referência	Ligação Suc.	Ligação Desc.	Potência [kW]	Peso [kg]	Q [m³/h] 0	0,6	1,2	1,8	2,4	3	3,6	3,9
							[l/min] 0	10	20	30	40	50	60	65
							H = M.C.A							
BG 3/A	180,00	107320060	Rp1¼	Rp1	0,37	9	36,9	30,6	25,6	21,5	17,7	13,8		
BG 5/A	194,00	107320070	Rp1¼	Rp1	0,55	12	40,2	35,7	32	28,8	25,7	22,4	18,8	
BG 7/D	199,00	104462020	Rp1¼	Rp1	0,75	16	45,4		38,1	34,8	31,7	28,6	25,6	
BG 9/D	259,00	104462030	Rp1¼	Rp1	0,9	16	49,6		41,1	37,7	34,8	32,2	29,8	28,6
BG11/D	325,00	104462040	Rp1¼	Rp1	1,1	16	53,2		45,8	42,5	39,5	33,5	31,9	30,3

bg-2p50_a_th

Acessórios: escolha rápida

Modelo	Preço [EUR]	Referência	Grupo de produtos	Peso [kg]
GENYO 8A/F15	99,00	109120170	7Q	-
GENYO 8A/F22	99,00	109120180	7Q	1
Manómetro M 6 - Ø 50 mm	8,00	002110201	9J	-
Racord de 5 vías R1 L91 longo	11,00	167320240	9J	-
Pressostato Square D FSG 2	27,00	002161101	9J	-

Xylem Water Solutions Portugal pode realizar alterações aos seus produtos sem aviso prévio. Este documento não é contratual

xylem

Grupos de pressão para uma bomba de uso individual BG

SUPERIOR EFFICIENCY

GenyoSystem/BG

O Genyo é uma nova gama de dispositivos com interruptor de pressão caudal electrónico, compacto e para controlo e protecção de bombas eléctricas. Permite o controlo automático da bomba e a sua operação e paragem, baseando-se no consumo real de água.

Ref: F027

Aplicacões

•Grupo de pressão para distribuição de água em moradias individuais
•Utiliza-se quando a distribuição de água pública é insuficiente ou inexistente, para dispor das condições de caudal e pressão adequadas

Vantagens do produto

- Facilidade de utilização, totalmente automática.
- Preparada para se conectar à rede
- Escolha de diferentes bombas para se adaptar à configuração da instalação.

Opções sob pedido

- GenyoSystem / HM
- ResiBoost/CEA

Características

Caudal max:	3,9 m³/h (65 l/min)
HMT max:	53 m
Potência:	0,37-1,1 kW
Pressão de trabalho:	8 bar
Temperatura ambiente:	0°C - 40°C
Temperatura do líquido:	0°C - 40°C

Motor

Versão:	1 ~220-240V
Classe de isolamento:	F (155°C)
Classe de protecção:	IP55

Materiais

Corpo da bomba:	Aço inoxidável
Impulsor:	Aço inoxidável

Código de identificação

Modelo:	GENYO BGM 9/F22
GENYO	Nome da série
BGM	Modelo de bomba
9	Potência do motor (kW x 10)
/F22	Versão do controlador

Xylem Water Solutions Portugal pode realizar alterações aos seus produtos sem aviso prévio. Este documento não é contratual

GenyoSystem/BG

2 pólos

Tensão monofásica 1 x 230 V
Genyo 8A/F15 pressão de arranque 1,5 bar

Modelo	Preço [EUR]	Referência	Ligação Suc.	Ligação Desc.	Potência [kW]	Peso [kg]	Q [m³/h] 0	0,6	1,2	1,8	2,4	3	3,6	3,9
							[l/min] 0	10	20	30	40	50	60	65
							H = M.C.A							
GENYO BGM 3/F15	A pedido	107275040	Rp1¼	R1″	0,37	14	36,9	30,6	25,6	21,5	17,7	13,8		

bg-2p50_a_th

Tensão monofásica 1 x 230 V
Genyo 8A/F22 pressão de arranque 2,2 bar

Modelo	Preço [EUR]	Referência	Ligação Suc.	Ligação Desc.	Potência [kW]	Peso [kg]	Q [m³/h] 0	0,6	1,2	1,8	2,4	3	3,6	3,9
							[l/min] 0	10	20	30	40	50	60	65
							H = M.C.A							
GENYO BGM 5/F22	272,00	107275000	Rp1¼	R1″	0,55	15	40,2	35,7	32	28,8	25,7	22,4	18,8	
GENYO BGM 7/F22	286,00	107275010	Rp1¼	R1″	0,75	14	45,4		38,1	34,8	31,7	28,6	25,6	
GENYO BGM 9/F22	330,00	107275020	Rp1¼	R1″	0,9	14	49,6		41,1	37,7	34,8	32,2	29,8	28,6
GENYO BGM 11/F22	380,00	107275030	Rp1¼	R1″	1,1	17	53,2		45,8	42,5	39,5	33,5	31,9	30,3

bg-2p50_a_th

Acessórios: escolha rápida

Modelo	Preço [EUR]	Referência	Grupo de produtos	Peso [kg]
Válvula de retenção 1 ¼" M-F	40,00	002675036	9J	-
Válvula de retenção 1" M-M	22,00	002675200	9L	-
Manómetro M 6 - Ø 50 mm	8,00	002110201	9J	-
Quadro eléctrico QCL5/230	81,00	108328400	1M	-
Interruptor de bóia Key com 5 m cabo em PVC	21,00	159260220	9J	-
Interruptor de bóia Key com 5 m cabo em PVC com contrapeso	23,00	159260230	9J	-
Interruptor de bóia Key com 10 m cabo em PVC com contrapeso	30,00	159260310	9J	1

Xylem Water Solutions Portugal pode realizar alterações aos seus produtos sem aviso prévio. Este documento não é contratual

xylem

Bombas periféricas monobloco auto ferrantes

SUPERIOR EFFICIENCY

SP

Bombas autoferrantes monobloco de canal lateral e impulsor radial periférico. Projectadas para permanecerem ferradas, mesmo quando em presença de gases dissolvidos na água ou quando a linha de aspiração não está cheia de líquido.

Ref: F036

Aplicacões

- Fornecimento de água
- Lavagem
- Pressurização
- Irrigação
- Transferência de gasóleo(versão junta FPM sob pedido).

Vantagens do produto

- Fiabilidade
- Económico e simples de utilizar
- Bombeamento de líquidos em presença de gás ou ar e sob condições difíceis de aspiração.

Opções sob pedido

Código de identificação

Modelo:	SP 7T/D
SP	Nome da série
7	Potência do motor (kW x 10)
T	Sem indicação = monofásico, T = trifásico
/D	IE3 motor eff. (trifásico)

Características

Caudal max:	2,75 m³/h (44 l/min)
HMT max:	50 m
Potência:	0,55 - 0,75 kW
Pressão de trabalho:	8 bar
Temperatura ambiente:	0°C - 40°C
Temperatura do líquido:	-10°C - +40°C

Motor

Versão:	1 ~220-240V, 3~230/400V
Classe de isolamento:	F (155°C)
Classe de protecção:	IP55

Versão trifásica (Regulamento CE n.º 640/2009) com nível de eficiência do motor IE3 para potência superior a 0,75 kW incluída.O nível de eficiência refere-se apenas ao motor e não à bomba elétrica.

Materiais

Corpo da bomba:	Ferro fundido
Impulsor:	Bronze niquelado
Elastómeros	NBR
Empanque mecânico:	Cerâmica -Carbono

Xylem Water Solutions Portugal pode realizar alterações aos seus produtos sem aviso prévio. Este documento não é contratual

SP

2 pólos

Monofásica 1 x 230 V

Modelo	Preço [EUR]	Referência	Ligação Suc.	Ligação Desc.	Potência [kW]	Peso [kg]	Q [m³/h] 0	0,6	1,2	1,5	1,8	2,1	2,4	2,7
							[l/min] 0	10	20	25	30	35	40	45
							H = M.C.A							
SP5/A	281,00	107500000	Rp1	Rp1	0,55	12	45,2	39,8	31,1	26	20,7	15,4	10,3	5,7
SP7/A	296,00	107500010	Rp1	Rp1	0,75	12	54,1	49,3	41,5	36,7	31,4	25,7	19,7	13,5

sp-2p50_a_th

Trifásico 230 V (Δ)/400 V (Y)

Modelo	Preço [EUR]	Referência	Ligação Suc.	Ligação Desc.	Potência [kW]	Peso [kg]	Q [m³/h] 0	0,6	1,2	1,5	1,8	2,1	2,4	2,7
							[l/min] 0	10	20	25	30	35	40	45
							H = M.C.A							
SP5T/A	268,00	107500030	Rp1	Rp1	0,55	11	45,2	39,8	31,1	26	20,7	15,4	10,3	5,7
SP7T/D	311,00	104450410	Rp1	Rp1	0,75	14	54,1	49,3	41,5	36,7	31,4	25,7	19,7	13,5

sp-2p50_a_th

Monofásica 1 x 230 V
Versões com junta FPM

Modelo	Preço [EUR]	Referência	Ligação Suc.	Ligação Desc.	Potência [kW]	Peso [kg]	Q [m³/h] 0	0,6	1,2	1,5	1,8	2,1	2,4	2,7
							[l/min] 0	10	20	25	30	35	40	45
							H = M.C.A							
SP5/A-V	296,00	107500000XAA	Rp1	Rp1	0,55	11	45,2	39,8	31,1	26	20,7	15,4	10,3	5,7
SP7/A-V	311,00	107500010XAA	Rp1	Rp1	0,75	15	54,1	49,3	41,5	36,7	31,4	25,7	19,7	13,5

sp-2p50_a_th

Trifásico 230 V (Δ)/400 V (Y)
Versões com junta FPM

Modelo	Preço [EUR]	Referência	Ligação Suc.	Ligação Desc.	Potência [kW]	Peso [kg]	Q [m³/h] 0	0,6	1,2	1,5	1,8	2,1	2,4	2,7
							[l/min] 0	10	20	25	30	35	40	45
							H = M.C.A							
SP5T/A-V	284,00	107500030XAA	Rp1	Rp1	0,55	11	45,2	39,8	31,1	26	20,7	15,4	10,3	5,7
SP7T/D-V	327,00	104450410XAA	Rp1	Rp1	0,75	14	54,1	49,3	41,5	36,7	31,4	25,7	19,7	13,5

sp-2p50_a_th

Acessórios: escolha rápida

Modelo	Preço [EUR]	Referência	Grupo de produtos	Peso [kg]
GENYO 8A/F12	99,00	109120160	7Q	1
GENYO 8A/F15	99,00	109120170	7Q	-
GENYO 8A/F22	99,00	109120180	7Q	1
Pressostato Square D FSG 2	27,00	002161101	9J	-
Pressostato Square D FYG 22	39,00	002161200	9J	-
Manómetro M 6 - Ø 50 mm	8,00	002110201	9J	-
Racord de 5 vías R1 L91 longo	11,00	167320240	9J	-

Xylem Water Solutions Portugal pode realizar alterações aos seus produtos sem aviso prévio. Este documento não é contratual

xylem

Bombas periféricas

SUPERIOR EFFICIENCY

P-PSA

Bombas monobloco autoferrantes, com canal lateral e impulsor periférico. Projectada para permanecer ferrada mesmo em presença de gases dissolvidos na água ou quando a linha de aspiração não está cheia de líquido.

Ref: F033

Aplicações

- Fornecimento de água
- Lavagem
- Pressurização
- Irrigação
- Transferência de gasóleo(versão junta FPM sob pedido).

Vantagens do produto

- Fiabilidade
- Económica
- Fácil utilização
- Possibilidade de transferência de líquidos com um pouco de gás
- Baixa incidência da variação de pressão no caudal

Opções sob pedido

Código de identificação

Modelo:	P40/D
P	Nome da série
_	M = monofásico, sem indicação = trifásico
40	Tamanho do modelo
/D	IE3 motor eff. (trifásico)

Características

Caudal max:	3,7 m³/h
HMT max:	82 m
Potência:	0,37-1,1 kW
Pressão de trabalho:	8 bar (PSA:10bar)
Temperatura ambiente:	0°C - 40°C
Temperatura do líquido:	-10°C - +40°C (PSA: +80°C)

Motor

Versão:	3~230/400V
Classe de isolamento:	F (155°C)
Classe de protecção:	IP44: P16-P21
	IP55: P30-P40-P60-P70-PSA

Versão trifásica (Regulamento CE n.º 640/2009) com nível de eficiência do motor IE3 para potência superior a 0,75 kW incluída.O nível de eficiência refere-se apenas ao motor e não à bomba elétrica.

Materiais

Corpo da bomba:	Ferro fundido
Impulsor:	Bronze
Elastómeros	NBR
Empanque mecânico:	Cerâmica -Carbono
Bujões de enchimento:	Latão

Xylem Water Solutions Portugal pode realizar alterações aos seus produtos sem aviso prévio. Este documento não é contratual

P-PSA

2 pólos

Monofásica 1 x 230 VMonofásica 1 x 230 V

Modelo	Preço [EUR]	Referência	Ligação Suc.	Ligação Desc.	Potência [kW]	Peso [kg]	Q [m³/h] 0	0,12	0,24	0,48	0,6	0,72	0,84	0,96
							[l/min] 0	2	4	8	10	12	14	16
							H = M.C.A							
PSAM70/A	264,00	107490000	Rp ½	Rp ½	0,37	8	92,8	82	71,7	49,7	39,7	30,4	22,1	15

p-2p50_b_th-1

Modelo	Preço [EUR]	Referência	Ligação Suc.	Ligação Desc.	Potência [kW]	Peso [kg]	Q [m³/h] 0	0,6	0,9	1,2	2,1	2,22	2,4	2,7
							[l/min] 0	10	15	20	35	37	40	45
							H = M.C.A							
PM16/A	107,00	101130190	Rp1	Rp1	0,3	8	43,4	33	27,8	22,6	7,1	5		
PM21/A	129,00	101130115	Rp1	Rp1	0,37	9	47,4	37	31,8	26,7	11,2	9,1	6	
PM30/B	224,00	107490530	Rp1	Rp1	0,55	10	56,2	44	38,5	33,3	18,7	16,8	13,9	9
PM40/B	264,00	107490540	Rp1	Rp1	0,75	10	64,3		47,4	42,2	27,3	25,4	22,6	18
PM60/A	313,00	107490100	Rp1	Rp1	1,1	16	76,9			60	43,8	41,6	38,2	32,8
PM70/A	349,00	107490120	Rp ¾	Rp ¾	0,75	13	102,6	76,8	64	51,5	18			

p-2p50_b_th

Trifásico 230 V (Δ)/400 V (Y)

Modelo	Preço [EUR]	Referência	Ligação Suc.	Ligação Desc.	Potência [kW]	Peso [kg]	Q [m³/h] 0	0,12	0,24	0,48	0,6	0,72	0,84	0,96
							[l/min] 0	2	4	8	10	12	14	16
							H = M.C.A							
PSA70/A	264,00	107490020	Rp ½	Rp ½	0,37	7	92,8	82	71,7	49,7	39,7	30,4	22,1	15

p-2p50_b_th-1

Modelo	Preço [EUR]	Referência	Ligação Suc.	Ligação Desc.	Potência [kW]	Peso [kg]	Q [m³/h] 0	0,6	0,9	1,2	2,1	2,22	2,4	2,7
							[l/min] 0	10	15	20	35	37	40	45
							H = M.C.A							
P16/A	107,00	101130010	Rp1	Rp1	0,3	8	43,4	33	27,8	22,6	7,1	5		
P21/A	129,00	101130030	Rp1	Rp1	0,37	9	47,4	37	31,8	26,7	11,2	9,1	6	
P30/B	224,00	107490580	Rp1	Rp1	0,55	10	56,2	44	38,5	33,3	18,7	16,8	13,9	9
P40/D	264,00	104450030	Rp1	Rp1	0,75	14	64,3		47,4	42,2	27,3	25,4	22,6	18
P60/D	313,00	104450040	Rp1	Rp1	1,1	16	76,9			60	43,8	41,6	38,2	32,8
P70/D	349,00	104450050	Rp ¾	Rp ¾	0,75	14	102,6	76,8	64	51,5	18			

p-2p50_b_th

Xylem Water Solutions Portugal pode realizar alterações aos seus produtos sem aviso prévio. Este documento não é contratual

xylem

Bombas horizontais de elevado desempenho de acordo com a EN 733

e-NSC

- Elevada eficiência
- Elevada durabilidade, manutenção rápida e simples
- Vasta gama de operação
- Utilização em aquecimento e refrigeração
- Máxima estanquicidade
- Versão E monobloco
- Versão S com acoplamento rigido e motor standard

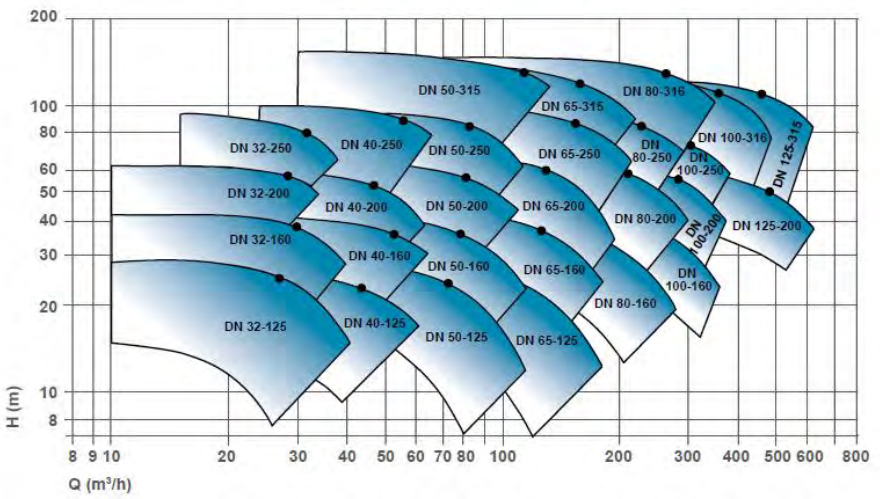

NSCE

Caudal max:	208 m³/h
HMT max:	99 m
Potência:	0,25 - 22 kW
Pressão de trabalho:	16 bar

NSCS

Caudal max:	1150 m³/h
HMT max:	115 m
Potência:	0,55 - 90 kW
Pressão de trabalho:	16 bar

NSCF

Caudal max:	1900 m³/h
HMT max:	154 m
Potência:	0,25 - 315 kW
Pressão de trabalho:	16 bar

Acessórios

Contraflanges

Kit suporte montagem

Bombas horizontais de elevado desempenho de acordo com a EN 733

NSCE

A e-NSC é uma bomba de aspiração axial, que combina uma elevada eficiência com uma grande flexibilidade de instalação, opções de materiais e temperatura.
NSCE: monobloco de motor com veio prolongado

Ref: F038a

Aplicações

- Fornecimento de água
- AVAC
- Pressurização, rega
- Máquinas para lavagem industrial
- Piscinas
- Refrigeração industrial
- Indústria, Tratamento de água
- Instalações de filtração

Características

Caudal max:	208 m³/h
HMT max:	99 m
Potência:	0,25 - 22 kW
Pressão de trabalho:	16 bar
Temperatura ambiente max:	40°C
Temperatura do líquido:	-25°C - +120°C

Vantagens do produto

- Alto desempenho
- Índice de Eficiência superior aos requisitos da ErP 2015
- Vida longa e fácil manutenção
- Construída de forma a ser mais fácil a extracção da parte móvel
- Poupanças adicionais de energia graças a um variador de velocidade (Versão e-NSC ... e-H)
- Versatilidade graças a múltiplas configurações de construção
- Amplo intervalo de temperaturas
- Certificação ACS para uso com água potável

Motor

Versão:	1 x 220-240V; P ≤ 3kW: 3 x 230/400V
	P≥4 kW: 3 x 380-415/660-690V
Classe de isolamento:	F (155°C)
Classe de protecção:	IP55

Versão trifásica (Regulamento CE n.º 640/2009) com nível de eficiência do motor IE3 para potência superior a 0,75 kW incluída.O nível de eficiência refere-se apenas ao motor e não à bomba elétrica.

Opções sob pedido

Possíveis construções:

- NSCE: monobloco de motor com veio prolongado
- NSCS: monobloco e acoplamento rígido
- NSCF: sobre base com motor standard e união elástica
- NSCC: sobre base com motor standard e união com espaçador

Materiais

Corpo da bomba:	Ferro fundido
Impulsor:	Ferro fundido ou aço inoxidável
Elastómeros	EPDM
Empanque mecânico:	Carboneto de silício-carbono

Código de identificação

Modelo:	NSCE 40-160/55/P25VCS4
NSCE	Nome da série
40	DN de descarga
160	Diâmetro impulsor nominal
55	Potência do motor (kW x 10)
P2	Tipo de motor (P), 2=2 pólos, 4 = 4 pólos
5V	5 = 50 Hz, V = tensão nominal
C	Material da voluta
S	Material do impulsor
4	Empanque mecânico (EN12756)

Certificação para água potável

Produtos aprovados para o uso com água potável de acordo com ACS-D.M. 174

xylem

NSCE

2 pólos

Monofásica 1 x 230 V

Modelo	Preço [EUR]	Referência	Ligação DN Suc.	Ligação DN Desc.	Potência [kW]	Peso [kg]	Q [m³/h] 0	16	19	22	25	28	32	38
							[l/s] 0	4,4	5,3	6,1	7	7,8	8,9	10,6
							H = M.C.A							
NSCE 32-125/11/S25HCS4	1.053,00	101840900	50	32	1,1	31	14,2	12,9	11,8	10,2	8,2			
NSCE 32-125/15/S25HCS4	1.073,00	101840910	50	32	1,5	32	17,9	16,7	15,7	14,3	12,6	10,5		
NSCE 32-125/22/P25HCS4	1.242,00	101840920	50	32	2,2	35	22,7	22,3	21,7	20,7	19,5	17,9	16	
NSCE 32-160/22/P25HCS4	1.331,00	101840940	50	32	2,2	46	24,2	23	22,1	20,7	18,7			

Nsc-32-40-50_2p50_f_th

Modelo	Preço [EUR]	Referência	Ligação DN Suc.	Ligação DN Desc.	Potência [kW]	Peso [kg]	Q [m³/h] 0	25	30	35	40	45	51	56
							[l/s] 0	7	8,3	9,7	11,1	12,5	14,2	15,6
							H = M.C.A							
NSCE 40-125/15/S25HCS4	1.191,00	101840960	65	40	1,5	32	14,5	13,1	11,9	10,5				
NSCE 40-125/22/P25HCS4	1.373,00	101840970	65	40	2,2	41	19,4	17,4	16,4	15	13,3	11,1		

Nsc-32-40-50_2p50_f_th

Bomba eléctrica trifásica (Directiva 2005/32 / CE e 2009/125 / CE) com motor de 2 polos (2900 1 / min), 50 Hz, nível de eficiência IE3 eléctrico de 0,75 kW, índice MEI hidráulico superior a 0,4

Modelo	Preço [EUR]	Referência	Ligação DN Suc.	Ligação DN Desc.	Potência [kW]	Peso [kg]	Q [m³/h] 0	16	19	22	25	28	32	38
							[l/s] 0	4,4	5,3	6,1	7	7,8	8,9	10,6
							H = M.C.A							
NSCE 32-125/11/S25RCS4	994,00	101840000	50	32	1,1	33	14,2	12,9	11,8	10,2	8,2			
NSCE 32-125/15/S25RCS4	1.014,00	101840010	50	32	1,5	32	17,9	16,7	15,7	14,3	12,6	10,5		
NSCE 32-125/22/P25RCS4	1.026,00	101840020	50	32	2,2	39	22,7	22,3	21,7	20,7	19,5	17,9	16	
NSCE 32-125/30/P25RCS4	1.146,00	101840030	50	32	3	43	27,7	28,1	27,5	26,6	25,5	24	22,3	17,8
NSCE 32-160/22/P25RCS4	1.100,00	101840050	50	32	2,2	43	24,2	23	22,1	20,7	18,7			
NSCE 32-160/30/P25RCS4	1.210,00	101840060	50	32	3	46	29,3	28,7	27,9	26,6	25	22,9	20,2	
NSCE 32-160/40/P25VCS4	1.403,00	101840070	50	32	4	53	34,4	34,6	34	32,9	31,4	29,5	27	
NSCE 32-160/55/P25VCS4	1.617,00	101840080	50	32	5,5	57	40,4	40,7	40,2	39,3	38,1	36,3	34,1	28,1
NSCE 32-200/30/P25RCS4	1.230,00	101840100	50	32	3	54	33,1	30,7	28,8	26,1				
NSCE 32-200/40/P25VCS4	1.430,00	101840110	50	32	4	58	40,2	38,6	37,3	35,4	32,6			
NSCE 32-200/55/P25VCS4	1.697,00	101840120	50	32	5,5	67	48,9	47,2	46,1	44,4	42	38,8		
NSCE 32-200/75/P25VCS4	1.791,00	101840130	50	32	7,5	88	62,4	61,1	59,6	57,6	55,2	52,8	50	
NSCE 32-250/75/P25VCS4	1.940,00	101840150	50	32	7,5	112	58,7	56	53,7	50,6	46,5	41		
NSCE 32-250/92/P25VCS4	2.388,00	101840160	50	32	9,2	116	66,8	64,6	62,7	60,3	57,2	52,8		
NSCE 32-250/110/P25VCS4	2.388,00	101840170	50	32	11	119	76,0	73,7	71,7	69,2	66,1	62,2	57	
NSCE 32-250/150/P25VCS4	2.643,00	101840180	50	32	15	157	92,5	91	90,4	89,3	87,4	84,3	79,5	62,2

Nsc-32-40-50_2p50_f_th

Bomba eléctrica trifásica (Directiva 2005/32 / CE e 2009/125 / CE) com motor de 2 polos (2900 1 / min), 50 Hz, nível de eficiência IE3 eléctrico de 0,75 kW, índice MEI hidráulico superior a 0,4

Modelo	Preço [EUR]	Referência	Ligação DN Suc.	Ligação DN Desc.	Potência [kW]	Peso [kg]	Q [m³/h] 0	16	19	22	25	28	32	38
							[l/s] 0	4,4	5,3	6,1	7	7,8	8,9	10,6
							H = M.C.A							
NSC2 32-250/55/P25VCS4	2.176,00	101840871	Rp2	Rp1¼	5,5	95	70,3	56,5	50,6	44				
NSC2 32-250/75/P25VCS4	2.260,00	101840881	Rp2	Rp1¼	7,5	106	88,3	74,6	68,6	61,6	54,2			

Nsc-32-40-50_2p50_f_th

Xylem Water Solutions Portugal pode realizar alterações aos seus produtos sem aviso prévio. Este documento não é contratual

NSCE

2 pólos

Bomba eléctrica trifásica (Directiva 2005/32 / CE e 2009/125 / CE) com motor de 2 polos (2900 1 / min), 50 Hz, nível de eficiência IE3 eléctrico de 0,75 kW, índice MEI hidráulico superior a 0,4

Modelo	Preço [EUR]	Referência	Ligação DN Suc.	Ligação DN Desc.	Potência [kW]	Peso [kg]	Q [m³/h] 0	25	30	35	40	45	51	56
							[l/s] 0	7	8,3	9,7	11,1	12,5	14,2	15,6
							H = M.C.A							
NSCE 40-125/15/S25RCS4	1.126,00	101840200	65	40	1,5	35	14,5	13,1	11,9	10,5				
NSCE 40-125/22/P25RCS4	1.135,00	101840210	65	40	2,2	39	19,4	17,4	16,4	15	13,3	11,1		
NSCE 40-125/30/P25RCS4	1.270,00	101840220	65	40	3	44	23,2	22	21,2	20	18,6	16,9	15	
NSCE 40-125/40/P25VCS4	1.430,00	101840230	65	40	4	52	26,7	26,2	25,7	25	24	22,8	21,3	19,5
NSCE 40-160/30/P25RCS4	1.316,00	101840250	65	40	3	48	21,8	21,8	20,7	19,3	17,4			
NSCE 40-160/40/P25VCS4	1.451,00	101840260	65	40	4	54	26,4	27,2	26,4	25,2	23,6	21,6		
NSCE 40-160/55/P25VCS4	1.645,00	101840270	65	40	5,5	61	33,3	34,4	33,8	32,8	31,5	29,9	28	25,7
NSCE 40-160/75/P25VCS4	1.810,00	101840280	65	40	7,5	81	40,8	41,2	40,9	40,2	39,2	37,9	36,2	34,3
NSCE 40-200/55/P25VCS4	1.686,00	101840300	65	40	5,5	70	36,2	35,7	34,4	32,4	29,5			
NSCE 40-200/75/P25VCS4	1.859,00	101840310	65	40	7,5	90	44,2	44,2	43,3	41,7	39,4	36,1	31,6	
NSCE 40-200/92/P25VCS4	2.322,00	101840320	65	40	9,2	102	49,8	50,5	50	49	47,6	45,2	41,6	36,3
NSCE 40-200/110/P25VCS4	2.322,00	101840330	65	40	11	103	56,1	56,8	56,3	55,4	53,9	51,8	48,7	44,5
NSCE 40-250/92/P25VCS4	2.404,00	101840350	65	40	9,2	116	54,9	54,1	52,7	50,5	47,2			
NSCE 40-250/110/P25VCS4	2.404,00	101840360	65	40	11	125	60,5	58,9	57,7	55,9	53,1	49		
NSCE 40-250/150/P25VCS4	2.658,00	101840370	65	40	15	160	73,9	72,7	71,9	70,6	68,7	65,9	61,9	
NSCE 40-250/185/P25VCS4	2.835,00	101840380	65	40	18,5	158	86,5	85,2	84,5	83,6	82,2	80,1	77,1	72,9
NSCE 40-250/220/P25VCS4	3.275,00	101840390	65	40	22	182	99,8	98,1	97,4	96,6	95,5	93,8	91,3	87,9

Nsc-32-40-50_2p50_f_th

Modelo	Preço [EUR]	Referência	Ligação DN Suc.	Ligação DN Desc.	Potência [kW]	Peso [kg]	Q [m³/h] 0	27	48	59	69	80	90	101
							[l/s] 0	7,5	13,3	16,4	19,2	22,2	25	28,1
							H = M.C.A							
NSCE 50-125/30/P25RCS4	1.358,00	101840400	65	50	3	50	17,1	16,2	13,7	11,7	9,3	6,5		
NSCE 50-125/40/P25VCS4	1.470,00	101840410	65	50	4	50	21,3	20,4	18,1	16,3	14	11,2	8,2	
NSCE 50-125/55/P25VCS4	1.705,00	101840420	65	50	5,5	61	26,9	25,6	23,8	22,2	20,1	17,6	14,7	11,5
NSCE 50-125/75/P25VCS4	1.871,00	101840430	65	50	7,5	91	30,9	29,2	27,3	25,9	24,1	21,9	19,3	16,2
NSCE 50-160/55/P25VCS4	1.718,00	101840450	65	50	5,5	72	27,1	26,2	23,8	21,7	18,9	15,7		
NSCE 50-160/75/P25VCS4	1.886,00	101840460	65	50	7,5	99	33,8	32,7	30,2	28	25,2	21,9	18,1	
NSCE 50-160/92/P25VCS4	2.432,00	101840470	65	50	9,2	101	38,8	38	36	34,1	31,6	28,5	24,9	20,7
NSCE 50-160/110/P25VCS4	2.432,00	101840480	65	50	11	105	43,5	42,3	40,3	38,7	36,6	34	30,8	27,1
NSCE 50-200/92/P25VCS4	2.514,00	101840500	65	50	9,2	108	36,5	37,5	36,8	35,1	32,4	28,5		
NSCE 50-200/110/P25VCS4	2.514,00	101840510	65	50	11	106	42,5	43,5	42,6	40,6	37,3	32,9		
NSCE 50-200/150/P25VCS4	2.673,00	101840520	65	50	15	145	53,5	54,3	53,6	51,9	49	44,9	39,8	
NSCE 50-200/185/P25VCS4	2.858,00	101840530	65	50	18,5	153	62,7	63	62,6	61,4	59,5	56,6	52,7	48
NSCE 50-250/150/P25VCS4	2.764,00	101840550	65	50	15	160	57,9	55,6	52,8	48,3	42,1			
NSCE 50-250/185/P25VCS4	2.951,00	101840560	65	50	18,5	168	67,1	65	62,5	58,5	52,9	45,4		
NSCE 50-250/220/P25VCS4	3.377,00	101840570	65	50	22	179	75,1	73,2	71	67,6	62,5	55,7	46,7	

Nsc-32-40-50_2p50_f_th

Xylem Water Solutions Portugal pode realizar alterações aos seus produtos sem aviso prévio. Este documento não é contratual

xylem

NSCE

2 pólos

Bomba eléctrica trifásica (Directiva 2005/32 / CE e 2009/125 / CE) com motor de 2 polos (2900 1 / min), 50 Hz, nível de eficiência IE3 eléctrico de 0,75 kW, índice MEI hidráulico superior a 0,4

Modelo	Preço [EUR]	Referência	Ligação DN Suc.	Ligação DN Desc.	Potência [kW]	Peso [kg]	Q [m³/h] 0	42	62	81	100	119	138	157
							[l/s] 0	11,7	17,2	22,5	27,8	33,1	38,4	43,6
							H = M.C.A							
NSCE 65-125/40/P25VCC4	1.517,00	101840600	80	65	4	66	14,4	14,5	13,7	12,2	10,3	8		
NSCE 65-125/55/P25VCC4	1.746,00	101840610	80	65	5,5	75	19,5	19,4	18,4	16,7	14,5	11,7		
NSCE 65-125/75/P25VCC4	1.925,00	101840620	80	65	7,5	105	23,8	23,9	23,2	21,7	19,6	16,8	13,7	10,5
NSCE 65-125/92/P25VCC4	2.551,00	101840630	80	65	9,2	112	28,3	28,1	27,4	26,2	24,4	22,1	19,2	16,1
NSCE 65-125/110/P25VCC4	2.551,00	101840640	80	65	11	115	29,5	29,1	28,3	27,2	25,6	23,6	21	18
NSCE 65-160/75/P25VCC4	2.013,00	101840660	80	65	7,5	109	27,0	26,5	25,3	23,2	20,2	16,6		
NSCE 65-160/92/P25VCC4	2.583,00	101840670	80	65	9,2	117	29,8	29,4	28,5	26,7	23,9	20,4	16,4	
NSCE 65-160/110/P25VCC4	2.583,00	101840680	80	65	11	122	33,3	33	32,1	30,5	27,9	24,6	20,5	
NSCE 65-160/150/P25VCC4	2.786,00	101840690	80	65	15	160	41,3	41,1	40,4	39,2	37,1	34,3	30,7	26,5
NSCE 65-160/185/P25VCC4	2.942,00	101840700	80	65	18,5	178	44,7	44,3	43,7	42,5	40,7	38,2	35,1	31,3
NSCE 65-200/110/P25VCC4	2.656,00	101840710	80	65	11	120	36,4	35,6	33,8	30,6	25,8	19,5		
NSCE 65-200/150/P25VCC4	2.822,00	101840720	80	65	15	165	43,1	42,8	41,6	39,1	35,2	29,7	22,8	
NSCE 65-200/185/P25VCC4	2.999,00	101840730	80	65	18,5	167	49,9	49,4	48,3	46,1	42,7	37,8	31,4	
NSCE 65-200/220/P25VCC4	3.455,00	101840740	80	65	22	186	55,9	55,6	54,6	52,7	49,6	45	38,9	31

Nsc-65-80_2p50_e_th

Modelo	Preço [EUR]	Referência	Ligação DN Suc.	Ligação DN Desc.	Potência [kW]	Peso [kg]	Q [m³/h] 0	66	94	123	151	179	208	236
							[l/s] 0	18,3	26,1	34,2	42	49,8	57,8	65,6
							H = M.C.A							
NSCE 80-160/110/P25VCC4	2.658,00	101840820	100	80	11	127	26,8	25,7	23,8	21,4	18,5	15,3	12	
NSCE 80-160/150/P25VCC4	2.891,00	101840830	100	80	15	166	33,4	32,4	31,1	29	26,3	22,9	19,1	15,1
NSCE 80-160/185/P25VCC4	3.026,00	101840840	100	80	18,5	170	38,0	37,2	36	34	31,2	27,8	23,8	19,6
NSCE 80-160/220/P25VCC4	3.685,00	101840850	100	80	22	184	42,3	41,6	40,5	38,8	36,4	33,3	29,5	25,3

Nsc-65-80_2p50_e_th

Xylem Water Solutions Portugal pode realizar alterações aos seus produtos sem aviso prévio. Este documento não é contratual

NSCE

4 pólos

Bomba eléctrica trifásica (Directiva 2005/32 / CE e 2009/125 / CE) com motor de 4 polos (1450 1 / min), 50 Hz, nível de eficiência IE3 eléctrico de 0,75 kW, índice MEI hidráulico superior a 0,4

Modelo	Preço [EUR]	Referência	Ligação DN Suc.	Ligação DN Desc.	Potência [kW]	Peso [kg]	Q [m³/h] 0	6	8	10	13	16	19	21
							[l/s] 0	1,7	2,2	2,8	3,6	4,4	5,3	5,8
							H = M.C.A							
NSCE 32-125/02B/S45RCS4	859,00	101843000	50	32	0,25	26	3,5	3,3	3,1	2,7				
NSCE 32-125/02A/S45RCS4	860,00	101843010	50	32	0,25	27	4,3	4,2	4	3,7	2,8			
NSCE 32-125/02/S45RCS4	859,00	101843020	50	32	0,25	26	5,3	5,3	5,1	4,9	4,1	2,9		
NSCE 32-125/03/S45RCS4	866,00	101843030	50	32	0,37	28	6,7	6,6	6,4	6,2	5,5	4,5	3,1	
NSCE 32-160/02/S45RCS4	874,00	101843050	50	32	0,25	28	5,5	5,4	5,1	4,8	3,7			
NSCE 32-160/03/S45RCS4	874,00	101843060	50	32	0,37	30	7,0	6,8	6,6	6,3	5,3	3,9		
NSCE 32-160/05A/S45RCS4	904,00	101843070	50	32	0,55	30	8,4	8,4	8,2	8	7,1	5,8	4	
NSCE 32-160/05/S45RCS4	904,00	101843080	50	32	0,55	30	9,5	9,5	9,3	9,1	8,3	7,1	5,3	4,2
NSCE 32-200/05A/S45RCS4	931,00	101843100	50	32	0,55	37	7,9	7,7	7,4	6,7	4,9			
NSCE 32-200/05/S45RCS4	931,00	101843110	50	32	0,55	37	9,5	9,3	9	8,5	6,8			
NSCE 32-200/07/X45RCS4	982,00	101843120	50	32	0,75	48	11,9	11,8	11,6	11,3	10	7,9		
NSCE 32-200/11/P45RCS4	1.003,00	101843130	50	32	1,1	52	15,1	15	14,9	14,7	13,9	12,2		
NSCE 32-250/15B/P45RCS4	1.097,00	101843150	50	32	1,5	74	14,5	14,1	13,7	13,1	11,1			
NSCE 32-250/15A/P45RCS4	1.097,00	101843160	50	32	1,5	71	16,3	15,9	15,5	15	13,2			
NSCE 32-250/15/P45RCS4	1.138,00	101843170	50	32	1,5	81	18,7		17,8	17,3	15,7	13		
NSCE 32-250/22/P45RCS4	1.233,00	101843180	50	32	2,2	90	22,6		21,9	21,5	20,2	18,1	14,6	

Nsc-32-40-50_4p50_d_th

Bomba eléctrica trifásica (Directiva 2005/32 / CE e 2009/125 / CE) com motor de 4 polos (1450 1 / min), 50 Hz, nível de eficiência IE3 eléctrico de 0,75 kW, índice MEI hidráulico superior a 0,4

Modelo	Preço [EUR]	Referência	Ligação DN Suc.	Ligação DN Desc.	Potência [kW]	Peso [kg]	Q [m³/h] 0	6	8	10	13	16	19	21
							[l/s] 0	1,7	2,2	2,8	3,6	4,4	5,3	5,8
							H = M.C.A							
NSC2 32-250/11A/P45RCS4	1.118,00	101843871	Rp2	Rp1¼	1,1	74	18,7	16,1	14,8	13,3	9,6			
NSC2 32-250/11/P45RCS4	1.159,00	101843881	Rp2	Rp1¼	1,1	77	23,3	20,8	19,7	18,2	14,3			

Nsc-32-40-50_4p50_d_th

Xylem Water Solutions Portugal pode realizar alterações aos seus produtos sem aviso prévio. Este documento não é contratual

xylem

NSCE

4 pólos

Bomba eléctrica trifásica (Directiva 2005/32 / CE e 2009/125 / CE) com motor de 4 polos (1450 1 / min), 50 Hz, nível de eficiência IE3 eléctrico de 0,75 kW, índice MEI hidráulico superior a 0,4

Modelo	Preço [EUR]	Referência	Ligação DN Suc.	Ligação DN Desc.	Potência [kW]	Peso [kg]	Q [m³/h] 0	10	15	21	26	29	31	34
							[l/s] 0	2,8	4,2	5,8	7,2	8,1	8,6	9,5
							H = M.C.A							
NSCE 40-125/02A/S45RCS4	875,00	101843200	65	40	0,25	27	3,6	3,4	2,8					
NSCE 40-125/02/S45RCS4	875,00	101843210	65	40	0,25	27	4,6	4,3	3,8	2,9				
NSCE 40-125/03/S45RCS4	898,00	101843220	65	40	0,37	28	5,6	5,4	5	4,3	3,2			
NSCE 40-125/05/S45RCS4	963,00	101843230	65	40	0,55	29	6,5	6,3	5,9	5,2	4,3	3,7		
NSCE 40-160/03/S45RCS4	915,00	101843250	65	40	0,37	33	5,2	5,2	4,6	3,6				
NSCE 40-160/05/S45RCS4	975,00	101843260	65	40	0,55	33	6,6	6,6	6,2	5,3				
NSCE 40-160/07/X45RCS4	990,00	101843270	65	40	0,75	36	8,3	8,4	8,2	7,6	6,4	5,7		
NSCE 40-160/11/P45RCS4	1.046,00	101843280	65	40	1,1	52	10,1	10,1	9,9	9,3	8,4	7,8	7	
NSCE 40-200/07/X45RCS4	994,00	101843300	65	40	0,75	47	9,0	8,8	8,2	6,5				
NSCE 40-200/11/P45RCS4	1.062,00	101843310	65	40	1,1	58	10,9	11	10,6	9,3	6,9			
NSCE 40-200/15A/P45RCS4	1.062,00	101843320	65	40	1,5	55	12,4	12,5	12,2	11,1	9	7,4		
NSCE 40-200/15/P45RCS4	1.110,00	101843330	65	40	1,5	58	14,0	14	13,6	12,8	11,1	9,8	8,3	6,4
NSCE 40-250/15A/P45RCS4	1.107,00	101843350	65	40	1,5	81	13,5	13,3	12,4	10,6				
NSCE 40-250/15/P45RCS4	1.141,00	101843360	65	40	1,5	80	15,1	14,9	14,3	12,7				
NSCE 40-250/22A/P45RCS4	1.176,00	101843370	65	40	1,5	92	18,0	18	17,5	16,4	14,3			
NSCE 40-250/22/P45RCS4	1.248,00	101843380	65	40	2,2	87	20,6		20,3	19,4	17,6	16,4		
NSCE 40-250/30/P45RCS4	1.309,00	101843390	65	40	3	96	24,4		23,9	23,1	21,6	20,6	19,2	

Nsc-32-40-50_4p50_d_th

Modelo	Preço [EUR]	Referência	Ligação DN Suc.	Ligação DN Desc.	Potência [kW]	Peso [kg]	Q [m³/h] 0	20	26	32	37	43	49	55
							[l/s] 0	5,6	7,2	8,9	10,3	12	13,6	15,3
							H = M.C.A							
NSCE 50-125/03/S45RCS4	937,00	101843400	65	50	0,37	31	4,1	3,7	3,4	3	2,4	1,7		
NSCE 50-125/05/S45RCS4	982,00	101843410	65	50	0,55	34	5,2	4,8	4,5	4,1	3,5	2,8	2	
NSCE 50-125/07/X45RCS4	999,00	101843420	65	50	0,75	36	6,7	6,3	6	5,7	5,2	4,6	3,9	3
NSCE 50-125/11/P45RCS4	1.077,00	101843430	65	50	1,1	45	7,6	7,2	7	6,7	6,3	5,8	5,2	4,4
NSCE 50-160/07/X45RCS4	1.044,00	101843450	65	50	0,75	50	6,8	6,4	6,1	5,6	4,9	4,1		
NSCE 50-160/11A/P45RCS4	1.080,00	101843460	65	50	1,1	50	8,4	8,1	7,8	7,3	6,7	5,9	4,9	
NSCE 50-160/11/P45RCS4	1.080,00	101843470	65	50	1,1	56	9,6	9,3	9	8,6	8	7,3	6,4	5,4
NSCE 50-160/15/P45RCS4	1.144,00	101843480	65	50	1,5	60	8,9	9,1	9	8,7	8	6,9		
NSCE 50-200/15A/P45RCS4	1.085,00	101843500	65	50	1,1	60	8,9	9,1	9	8,7	8	6,9		
NSCE 50-200/15/P45RCS4	1.148,00	101843510	65	50	1,5	60	10,4	10,6	10,6	10,3	9,7	8,7	7,4	
NSCE 50-200/22A/P45RCS4	1.215,00	101843520	65	50	2,2	75	13,1	13,3	13,3	13,1	12,6	11,8	10,7	9,2
NSCE 50-200/22/P45RCS4	1.215,00	101843530	65	50	2,2	69	15,1	15,1	15,1	14,8	14,4	13,7	12,7	11,4
NSCE 50-250/22A/P45RCS4	1.232,00	101843550	65	50	2,2	85	14,7	14,6	14,3	13,6	12,6	11,1	9	
NSCE 50-250/22/P45RCS4	1.232,00	101843560	65	50	2,2	90	16,6	16,5	16,2	15,7	14,7	13,3	11,4	
NSCE 50-250/30/P45RCS4	1.303,00	101843570	65	50	3	95	18,7	18,6	18,3	17,8	16,9	15,7	13,9	11,6
NSCE 50-250/40/P45VCS4	1.418,00	101843580	65	50	4	100	22,8		22,6	22,2	21,6	20,5	19	17,1

Nsc-32-40-50_4p50_d_th

Xylem Water Solutions Portugal pode realizar alterações aos seus produtos sem aviso prévio. Este documento não é contratual

NSCE

4 pólos

Bomba eléctrica trifásica (Directiva 2005/32 / CE e 2009/125 / CE) com motor de 4 polos (1450 1 / min), 50 Hz, nível de eficiência IE3 eléctrico de 0,75 kW, índice MEI hidráulico superior a 0,4

Modelo	Preço [EUR]	Referência	Ligação DN Suc.	Ligação DN Desc.	Potência [kW]	Peso [kg]	Q [m³/h] 0	23	33	44	55	66	76	87
							[l/s] 0	6,4	9,2	12,2	15,3	18,3	21,1	24,2
							H = M.C.A							
NSCE 65-125/05/S45RCC4	998,00	101843600	80	65	0,55	51	3,5	3,4	3,1	2,7	2,1			
NSCE 65-125/07/X45RCC4	1.058,00	101843610	80	65	0,75	55	4,9	4,7	4,4	3,9	3,2	2,4		
NSCE 65-125/11/P45RCC4	1.094,00	101843620	80	65	1,1	61	5,8	5,8	5,6	5,1	4,5	3,6	2,7	
NSCE 65-125/15/P45RCC4	1.155,00	101843640	80	65	1,5	64	7,2	7,1	6,9	6,5	6	5,4	4,6	3,6
NSCE 65-160/15A/P45RCC4	1.099,00	101843670	80	65	1,5	76	7,2	7	6,7	6,1	5,2	4,1		
NSCE 65-160/15/P45RCC4	1.099,00	101843680	80	65	1,5	83	8,2	8	7,7	7,1	6,3	5,3		
NSCE 65-160/22A/P45RCC4	1.163,00	101843690	80	65	2,2	86	10,2	10,1	9,9	9,4	8,8	7,9	6,8	5,6
NSCE 65-160/22/P45RCC4	1.243,00	101843700	80	65	2,2	94	10,9	10,8	10,5	10	9,3	8,4	7,4	6,1
NSCE 65-200/15/P45RCC4	1.228,00	101843710	80	65	1,5	82	8,9	8,7	8,2	7,2	5,7			
NSCE 65-200/22A/P45RCC4	1.270,00	101843720	80	65	2,2	88	10,6	10,5	10	9,2	7,8	6		
NSCE 65-200/22/P45RCC4	1.270,00	101843730	80	65	2,2	94	12,1	12	11,6	10,8	9,6	7,9	5,7	
NSCE 65-200/30/P45RCC4	1.314,00	101843740	80	65	3	102	13,6	13,6	13,2	12,6	11,5	9,9	7,8	
NSCE 65-200/40/P45VCC4	1.666,00	101843750	80	65	4	106	17,0	16,9	16,7	16,1	15,3	14,1	12,5	10,3

Nsc-65-80_4p50_d_th

Modelo	Preço [EUR]	Referência	Ligação DN Suc.	Ligação DN Desc.	Potência [kW]	Peso [kg]	Q [m³/h] 0	38	57	75	93	111	129	147
							[l/s] 0	10,6	15,8	20,8	25,9	30,9	35,9	40,9
							H = M.C.A							
NSCE 80-160/15/P45RCC4	1.238,00	101843820	100	80	1,5	87	6,5	6,2	5,5	4,5	3,5			
NSCE 80-160/22A/P45RCC4	1.270,00	101843830	100	80	2,2	110	8,3	7,9	7,3	6,5	5,4	4,2		
NSCE 80-160/22/P45RCC4	1.270,00	101843840	100	80	2,2	101	9,3	9	8,5	7,6	6,5	5,2	3,8	
NSCE 80-160/30/P45RCC4	1.425,00	101843850	100	80	3	103	10,5	10,2	9,8	9	8	6,7	5,3	

Nsc-65-80_4p50_d_th

Acessórios: escolha rápida

Modelo	Preço [EUR]	Referência	Grupo de produtos	Peso [kg]
Kit contraflanges, roscada, ligação DN32	58,00	109390461	9J	4
Kit contraflanges, roscada, ligação DN40	64,00	109390471	9J	4
Kit contraflanges, roscada, ligação DN50	67,00	109390481	9J	4
Kit contraflanges, roscada, ligação DN65	84,00	109390491	9J	4
Kit contraflanges, roscada, ligação DN80	93,00	109390501	9J	6

Xylem Water Solutions Portugal pode realizar alterações aos seus produtos sem aviso prévio. Este documento não é contratual

xylem

Bombas horizontais de elevado desempenho de acordo com a EN 733

NSCS

A e-NSC é uma bomba de aspiração axial, que combina uma elevada eficiência com uma grande flexibilidade de instalação, opções de materiais e temperatura.
NSCS: monobloco e acoplamento rígido

Ref: F038b

Aplicações

- Fornecimento de água
- AVAC
- Pressurização, rega
- Máquinas para lavagem industrial
- Piscinas
- Refrigeração industrial
- Indústria, Tratamento de água
- Instalações de filtração

Características

Caudal max:	1150 m³/h
HMT max:	115 m
Potência:	0,55 - 90 kW
Pressão de trabalho:	16 bar
Temperatura ambiente max:	40°C
Temperatura do líquido:	-25°C - +120°C

Vantagens do produto

- Alto desempenho
- Índice de Eficiência superior aos requisitos da ErP 2015
- Vida longa e fácil manutenção
- Construída de forma a ser mais fácil a extracção da parte móvel
- Poupanças adicionais de energia graças a um variador de velocidade (Versão e-NSC ... e-H)
- Versatilidade graças a múltiplas configurações de construção
- Amplo intervalo de temperaturas
- Certificação ACS para uso com água potável

Motor

Versão:	P ≤ 3kW: 3 x 230/400V
	P≥4 kW: 3 x 380-415/660-690V
Classe de isolamento:	F (155°C)
Classe de protecção:	IP55

Versão trifásica (Regulamento CE n.º 640/2009) com nível de eficiência do motor IE3 para potência superior a 0,75 kW incluída.O nível de eficiência refere-se apenas ao motor e não à bomba elétrica.

Opções sob pedido

Possíveis construções:

- NSCE: monobloco de motor com veio prolongado
- NSCS: monobloco e acoplamento rígido
- NSCF: sobre base com motor standard e união elástica
- NSCC: sobre base com motor standard e união com espaçador

Materiais

Corpo da bomba:	Ferro fundido
Impulsor:	Ferro fundido ou aço inoxidável
Elastómeros	EPDM
Empanque mecânico:	Carboneto de silício-carbono

Código de identificação

Modelo:	NSCS 40-160/55/P25VCS4
NSCS	Nome da série
40	DN de descarga
160	Diâmetro impulsor nominal
55	Potência do motor (kW x 10)
P2	Tipo de motor (P), 2=2 pólos, 4 = 4 pólos
5V	5 = 50 Hz, V = tensão nominal
C	Material da voluta
S	Material do impulsor
4	Empanque mecânico (EN12756)

Certificação para água potável

Produtos aprovados para o uso com água potável de acordo com ACS-D.M. 174

Xylem Water Solutions Portugal pode realizar alterações aos seus produtos sem aviso prévio. Este documento não é contratual

NSCS

2 pólos

Bomba eléctrica trifásica (Directiva 2005/32 / CE e 2009/125 / CE) com motor de 2 polos (2900 1 / min), 50 Hz, nível de eficiência IE3 eléctrico de 0,75 kW, índice MEI hidráulico superior a 0,4

Modelo	Preço [EUR]	Referência	Ligação DN Suc.	Ligação DN Desc.	Potência [kW]	Peso [kg]	Q [m³/h] 0	16	19	22	25	28	32	38
							[l/s] 0	4,4	5,3	6,1	7	7,8	8,9	10,6
							H = M.C.A							
NSCS 32-125/11/S25RCS4	1.113,00	101841000	50	32	1,1	38	14,2	12,9	11,8	10,2	8,2			
NSCS 32-125/15/S25RCS4	1.135,00	101841010	50	32	1,5	35	17,9	16,7	15,7	14,3	12,6	10,5		
NSCS 32-125/22/P25RCS4	1.149,00	101841020	50	32	2,2	46	22,7	22,3	21,7	20,7	19,5	17,9	16	
NSCS 32-125/30/P25RCS4	1.283,00	101841030	50	32	3	52	27,7	28,1	27,5	26,6	25,5	24	22,3	17,8
NSCS 32-160/22/P25RCS4	1.232,00	101841050	50	32	2,2	48	24,2	23	22,1	20,7	18,7			
NSCS 32-160/30/P25RCS4	1.354,00	101841060	50	32	3	53	29,3	28,7	27,9	26,6	25	22,9	20,2	
NSCS 32-160/40/P25VCS4	1.572,00	101841070	50	32	4	60	34,4	34,6	34	32,9	31,4	29,5	27	
NSCS 32-160/55/P25VCS4	1.810,00	101841080	50	32	5,5	79	40,4	40,7	40,2	39,3	38,1	36,3	34,1	28,1
NSCS 32-200/30/P25RCS4	1.377,00	101841100	50	32	3	64	33,1	30,7	28,8	26,1				
NSCS 32-200/40/P25VCS4	1.602,00	101841110	50	32	4	64	40,2	38,6	37,3	35,4	32,6			
NSCS 32-200/55/P25VCS4	1.900,00	101841120	50	32	5,5	91	48,9	47,2	46,1	44,4	42	38,8		
NSCS 32-200/75/P25VCS4	2.006,00	101841130	50	32	7,5	109	62,4	61,1	59,6	57,6	55,2	52,8	50	
NSCS 32-250/75/P25VCS4	2.173,00	101841150	50	32	7,5	100	58,7	56	53,7	50,6	46,5	41		
NSCS 32-250/110A/P25VCS4	2.674,00	101841160	50	32	11	164	66,8	64,6	62,7	60,3	57,2	52,8		
NSCS 32-250/110/P25VCS4	2.674,00	101841170	50	32	11	171	76,0	73,7	71,7	69,2	66,1	62,2	57	
NSCS 32-250/150/P25VCS4	2.961,00	101841180	50	32	15	189	92,5	91	90,4	89,3	87,4	84,3	79,5	62,2

Nsc-32-40-50_2p50_f_th

Modelo	Preço [EUR]	Referência	Ligação DN Suc.	Ligação DN Desc.	Potência [kW]	Peso [kg]	Q [m³/h] 0	25	30	35	40	45	51	56
							[l/s] 0	7	8,3	9,7	11,1	12,5	14,2	15,6
							H = M.C.A							
NSCS 40-125/15/S25RCS4	1.261,00	101841200	65	40	1,5	36	14,5	13,1	11,9	10,5				
NSCS 40-125/22/P25RCS4	1.271,00	101841210	65	40	2,2	47	19,4	17,4	16,4	15	13,3	11,1		
NSCS 40-125/30/P25RCS4	1.422,00	101841220	65	40	3	54	23,2	22	21,2	20	18,6	16,9	15	
NSCS 40-125/40/P25VCS4	1.602,00	101841230	65	40	4	59	26,7	26,2	25,7	25	24	22,8	21,3	19,5
NSCS 40-160/30/P25RCS4	1.474,00	101841250	65	40	3	50	21,8	21,8	20,7	19,3	17,4			
NSCS 40-160/40/P25VCS4	1.626,00	101841260	65	40	4	51	26,4	27,2	26,4	25,2	23,6	21,6		
NSCS 40-160/55/P25VCS4	1.842,00	101841270	65	40	5,5	82	33,3	34,4	33,8	32,8	31,5	29,9	28	25,7
NSCS 40-160/75/P25VCS4	2.026,00	101841280	65	40	7,5	100	40,8	41,2	40,9	40,2	39,2	37,9	36,2	34,3
NSCS 40-200/55/P25VCS4	1.888,00	101841300	65	40	5,5	91	36,2	35,7	34,4	32,4	29,5			
NSCS 40-200/75/P25VCS4	2.082,00	101841310	65	40	7,5	109	44,2	44,2	43,3	41,7	39,4	36,1	31,6	
NSCS 40-200/110A/P25VCS4	2.601,00	101841320	65	40	11	155	49,8	50,5	50	49	47,6	45,2	41,6	36,3
NSCS 40-200/110/P25VCS4	2.601,00	101841330	65	40	11	155	56,1	56,8	56,3	55,4	53,9	51,8	48,7	44,5
NSCS 40-250/110A/P25VCS4	2.693,00	101841350	65	40	11	167	54,9	54,1	52,7	50,5	47,2			
NSCS 40-250/110/P25VCS4	2.693,00	101841360	65	40	11	164	60,5	58,9	57,7	55,9	53,1	49		
NSCS 40-250/150/P25VCS4	2.977,00	101841370	65	40	15	182	73,9	72,7	71,9	70,6	68,7	65,9	61,9	
NSCS 40-250/185/P25VCS4	3.175,00	101841380	65	40	18,5	184	86,5	85,2	84,5	83,6	82,2	80,1	77,1	72,9
NSCS 40-250/220/P25VCS4	3.668,00	101841390	65	40	22	181	99,8	98,1	97,4	96,6	95,5	93,8	91,3	87,9

Nsc-32-40-50_2p50_f_th

Xylem Water Solutions Portugal pode realizar alterações aos seus produtos sem aviso prévio. Este documento não é contratual

xylem

NSCS

2 pólos

Bomba eléctrica trifásica (Directiva 2005/32 / CE e 2009/125 / CE) com motor de 2 polos (2900 1 / min), 50 Hz, nível de eficiência IE3 eléctrico de 0,75 kW, índice MEI hidráulico superior a 0,4

Modelo	Preço [EUR]	Referência	Ligação DN Suc.	Ligação DN Desc.	Potência [kW]	Peso [kg]	Q [m³/h] 0	27	48	59	69	80	90	101
							[l/s] 0	7,5	13,3	16,4	19,2	22,2	25	28,1
							H = M.C.A							
NSCS 50-125/30/P25RCS4	1.522,00	101841400	65	50	3	56	17,1	16,2	13,7	11,7	9,3	6,5		
NSCS 50-125/40/P25VCS4	1.646,00	101841410	65	50	4	59	21,3	20,4	18,1	16,3	14	11,2	8,2	
NSCS 50-125/55/P25VCS4	1.910,00	101841420	65	50	5,5	86	26,9	25,6	23,8	22,2	20,1	17,6	14,7	11,5
NSCS 50-125/75/P25VCS4	2.096,00	101841430	65	50	7,5	101	30,9	29,2	27,3	25,9	24,1	21,9	19,3	16,2
NSCS 50-160/55/P25VCS4	1.925,00	101841450	65	50	5,5	93	27,1	26,2	23,8	21,7	18,9	15,7		
NSCS 50-160/75/P25VCS4	2.112,00	101841460	65	50	7,5	118	33,8	32,7	30,2	28	25,2	21,9	18,1	
NSCS 50-160/110A/P25VCS4	2.724,00	101841470	65	50	11	158	38,8	38	36	34,1	31,6	28,5	24,9	20,7
NSCS 50-160/110/P25VCS4	2.724,00	101841480	65	50	11	155	43,5	42,3	40,3	38,7	36,6	34	30,8	27,1
NSCS 50-200/110A/P25VCS4	2.816,00	101841500	65	50	11	160	36,5	37,5	36,8	35,1	32,4	28,5		
NSCS 50-200/110/P25VCS4	2.816,00	101841510	65	50	11	168	42,5	43,5	42,6	40,6	37,3	32,9		
NSCS 50-200/150/P25VCS4	2.994,00	101841520	65	50	15	165	53,5	54,3	53,6	51,9	49	44,9	39,8	
NSCS 50-200/185/P25VCS4	3.201,00	101841530	65	50	18,5	181	62,7	63	62,6	61,4	59,5	56,6	52,7	48
NSCS 50-250/150/P25VCS4	3.096,00	101841550	65	50	15	170	57,9	55,6	52,8	48,3	42,1			
NSCS 50-250/185/P25VCS4	3.306,00	101841560	65	50	18,5	189	67,1	65	62,5	58,5	52,9	45,4		
NSCS 50-250/220/P25VCS4	3.782,00	101841570	65	50	22	200	75,1	73,2	71	67,6	62,5	55,7	46,7	
NSCS 50-250/300/W25VCS4	4.771,00	101841580	65	50	30	330	93,2	92,5	90,8	87,9	83,6	77,7	70,1	

Nsc-32-40-50_2p50_f_th

Modelo	Preço [EUR]	Referência	Ligação DN Suc.	Ligação DN Desc.	Potência [kW]	Peso [kg]	Q [m³/h] 0	48	59	69	80	90	101	122
							[l/s] 0	13,3	16,4	19,2	22,2	25	28,1	33,9
							H = M.C.A							
NSCS 50-315/370/W25VCC4	5.702,00	703740010	65	50	37	443	101,7	95,3	92	88,9	86,1	82,2		
NSCS 50-315/450/W25VCC4	6.504,00	703740020	65	50	45	578	112,7	109	106	102	98,8	95,3	90,2	
NSCS 50-315/550/W25VCC4	7.983,00	703740030	65	50	55	679	131,0	127	125	122	118	114	109	
NSCS 50-315/750/W25VCC4	10.081,00	703740040	65	50	75	944	154,0	151	150	147	144	139	135	125

Nsc-32-40-50_2p50_f_th

Modelo	Preço [EUR]	Referência	Ligação DN Suc.	Ligação DN Desc.	Potência [kW]	Peso [kg]	Q [m³/h] 0	42	62	81	100	119	138	157
							[l/s] 0	11,7	17,2	22,5	27,8	33,1	38,4	43,6
							H = M.C.A							
NSCS 65-125/40/P25VCC4	1.698,00	101841600	80	65	4	81	14,4	14,5	13,7	12,2	10,3	8		
NSCS 65-125/55/P25VCC4	1.955,00	101841610	80	65	5,5	97	19,5	19,4	18,4	16,7	14,5	11,7		
NSCS 65-125/75/P25VCC4	2.156,00	101841620	80	65	7,5	114	23,8	23,9	23,2	21,7	19,6	16,8	13,7	10,5
NSCS 65-125/110A/P25VCC4	2.858,00	101841630	80	65	11	158	28,3	28,1	26,7	24,4	21	16,8	12,2	16,1
NSCS 65-125/110/P25VCC4	2.858,00	101841640	80	65	11	170	29,5	29,1	28,3	27,2	25,6	23,6	21	18
NSCS 65-160/75/P25VCC4	2.254,00	101841660	80	65	7,5	131	27,0	26,5	25,3	23,2	20,2	16,6		
NSCS 65-160/110A/P25VCC4	2.893,00	101841670	80	65	11	174	29,8	29,4	28,5	26,7	23,9	20,4	16,4	
NSCS 65-160/110/P25VCC4	2.893,00	101841680	80	65	11	170	33,3	33	32,1	30,5	27,9	24,6	20,5	
NSCS 65-160/150/P25VCC4	3.120,00	101841690	80	65	15	180	41,3	41,1	40,4	39,2	37,1	34,3	30,7	26,5
NSCS 65-160/185/P25VCC4	3.130,00	101841700	80	65	18,5	191	44,7	44,3	43,7	42,5	40,7	38,2	35,1	31,3
NSCS 65-200/110/P25VCC4	2.974,00	101841710	80	65	11	191	36,4	35,6	33,8	30,6	25,8	19,5		
NSCS 65-200/150/P25VCC4	3.160,00	101841720	80	65	15	183	43,1	42,8	41,6	39,1	35,2	29,7	22,8	
NSCS 65-200/185/P25VCC4	3.359,00	101841730	80	65	18,5	194	49,9	49,4	48,3	46,1	42,7	37,8	31,4	
NSCS 65-200/220/P25VCC4	3.870,00	101841740	80	65	22	204	55,9	55,6	54,6	52,7	49,6	45	38,9	31
NSCS 65-200/300/W25VCC4	4.716,00	101841750	80	65	30	336	70,2	69,6	68,7	67,3	65	61,7	57,2	51,1

Nsc-65-80_2p50_e_th

Xylem Water Solutions Portugal pode realizar alterações aos seus produtos sem aviso prévio. Este documento não é contratual

NSCS

2 pólos

Bomba eléctrica trifásica (Directiva 2005/32 / CE e 2009/125 / CE) com motor de 2 polos (2900 1 / min), 50 Hz, nível de eficiência IE3 eléctrico de 0,75 kW, índice MEI hidráulico superior a 0,4

Modelo	Preço [EUR]	Referência	Ligação DN Suc.	Ligação DN Desc.	Potência [kW]	Peso [kg]	Q [m³/h] 0	119	138	157	177	196	215	234
							[l/s] 0	33,1	38,4	43,6	49,2	54,5	59,8	65,1
							H = M.C.A							
NSCS 65-250/220/P25VCC4	4.178,00	101841770	80	65	22	220	51,0	42,3	36,6	29,1				
NSCS 65-250/300/W25VCC4	4.899,00	101841780	80	65	30	340	63,7	56,6	51,6	45	36,4			
NSCS 65-250/370/W25VCC4	5.430,00	101841790	80	65	37	363	73,3	68,7	64,5	59,1	52	42,5		
NSCS 65-250/450/W25VCC4	6.434,00	101841800	80	65	45	526	83,7	80,6	77	72,4	66,3	57,9	46,3	
NSCS 65-250/550/W25VCC4	7.718,00	101841810	80	65	55	586	98,5	93,3	89,8	85,2	79,4	72	62,8	51,4
NSCS 65-315/550/W25VCC4	8.037,00	703740130	80	65	55	698	103,6	89,6	83,4	75,7	66			
NSCS 65-315/750/W25VCC4	9.746,00	703740140	80	65	75	932	126,1	114	108	101	93,6	83,7		
NSCS 65-315/900/W25VCC4	10.686,00	703740150	80	65	90	877	142,4	131	125	119	112	103	91,7	

Nsc-65-80_2p50_e_th

Modelo	Preço [EUR]	Referência	Ligação DN Suc.	Ligação DN Desc.	Potência [kW]	Peso [kg]	Q [m³/h] 0	66	94	123	151	179	208	236
							[l/s] 0	18,3	26,1	34,2	42	49,8	57,8	65,6
							H = M.C.A							
NSCS 80-160/110/P25VCC4	2.977,00	101841820	100	80	11	171	26,8	25,7	23,8	21,4	18,5	15,3	12	
NSCS 80-160/150/P25VCC4	3.238,00	101841830	100	80	15	207	33,4	32,4	31,1	29	26,3	22,9	19,1	15,1
NSCS 80-160/185/P25VCC4	3.389,00	101841840	100	80	18,5	196	38,0	37,2	36	34	31,2	27,8	23,8	19,6
NSCS 80-160/220/P25VCC4	4.127,00	101841850	100	80	22	208	42,3	41,6	40,5	38,8	36,4	33,3	29,5	25,3
NSCS 80-200/220/P25VCC4	4.151,00	101841870	100	80	22	206	43,5	43,7	42,8	40,9	38	34,2	29,7	
NSCS 80-200/300/W25VCC4	4.868,00	101841880	100	80	30	332	52,1	52,1	51,6	50,2	47,8	44,3	40	34,9
NSCS 80-200/370/W25VCC4	5.506,00	101841890	100	80	37	350	60,5	60,2	59,5	58	55,8	52,7	48,7	43,8
NSCS 80-200/450/W25VCC4	6.557,00	101841900	100	80	45	510	67,8	67,7	67,1	66	64,1	61,3	57,7	53,1

Nsc-65-80_2p50_e_th

Modelo	Preço [EUR]	Referência	Ligação DN Suc.	Ligação DN Desc.	Potência [kW]	Peso [kg]	Q [m³/h] 0	94	151	208	236	264	292	321
							[l/s] 0	26,1	42	57,8	65,6	73,4	81,2	89,2
							H = M.C.A							
NSCS 80-250/370/W25VCC4	5.502,00	101841920	100	80	37	336	65,0	64,4	58,8	49,5				
NSCS 80-250/450/W25VCC4	6.637,00	101841930	100	80	45	500	73,9	74,3	69,4	60,1	54,2			
NSCS 80-250/550/W25VCC4	7.797,00	101841940	100	80	55	616	83,5	84,3	79,9	71,2	65,5	59		
NSCS 80-250/750/W25VCC4	9.382,00	101841950	100	80	75	852	98,8	98,1	94,9	87,6	82,2	75,9	68,6	

Nsc-65-80_2p50_e_th

Modelo	Preço [EUR]	Referência	Ligação DN Suc.	Ligação DN Desc.	Potência [kW]	Peso [kg]	Q [m³/h] 0	81	162	243	284	325	365	406
							[l/s] 0	22,5	45	67,6	79	90,4	101	113
							H = M.C.A							
NSCS 100-160/150/P25VCC4	3.645,00	703740301	125	100	15	262	24,7	24,6	22,3	16,6	12,6			
NSCS 100-160/185/P25VCC4	3.715,00	703740311	125	100	18,5	268	29,1	28,7	26,9	21,3	17,1			
NSCS 100-160/220/P25VCC4	4.622,00	703740321	125	100	22	280	34,1	33,4	31,5	26	21,7	16,7		
NSCS 100-160/300/W25VCC4	5.462,00	703740330	125	100	30	350	44,1	42,7	40,6	35,9	32,1	27,1		
NSCS 100-200/300/W25VCC4	5.813,00	703740360	125	100	30	390	46,5	45,7	42,7	34,3	28,1	21		
NSCS 100-200/370/W25VCC4	6.066,00	703740370	125	100	37	398	53,9	53,4	51,2	43,8	38	31		
NSCS 100-200/450/W25VCC4	6.529,00	703740380	125	100	45	603	60,4	59,8	58,3	51,8	46,4	39,7	31,8	
NSCS 100-200/550/W25VCC4	7.722,00	703740390	125	100	55	688	69,2	68,9	66,9	61,3	56,6	50,6	43	
NSCS 100-250/750/W25VCC4	9.661,00	703740420	125	100	75	932	90,1	90,1	88,8	84	79,8	74,4	67,6	59,6
NSCS 100-250/900/W25VCC4	10.415,00	703740430	125	100	90	1000	82,8	82,7	81,8	76,9	72,4	66,7	60,2	52,9

Nsc-100-125_2p50_d_th

Modelo	Preço [EUR]	Referência	Ligação DN Suc.	Ligação DN Desc.	Potência [kW]	Peso [kg]	Q [m³/h] 0	186	287	388	489	539	590	640
							[l/s] 0	51,7	79,8	108	136	150	164	178
							H = M.C.A							
NSCS 125-200/450/W25VCC4	6.562,00	703740460	150	125	45	649	34,9	34,4	33,8	31,7	26,6	22,3		
NSCS 125-200/550/W25VCC4	7.715,00	703740470	150	125	55	746	43,1	43	42,1	39	32,6	28,4		
NSCS 125-200/750/W25VCC4	9.745,00	703740480	150	125	75	955	55,1	54,9	54,2	51,6	46,1	42	37,1	
NSCS 125-200/900/W25VCC4	10.483,00	703740490	150	125	90	960	61,8	61,5	60,7	58,3	53	49,1	44,5	39,3

Nsc-100-125_2p50_d_th

Xylem Water Solutions Portugal pode realizar alterações aos seus produtos sem aviso prévio. Este documento não é contratual

xylem

NSCS

4 pólos

Bomba eléctrica trifásica (Directiva 2005/32 / CE e 2009/125 / CE) com motor de 4 polos (1450 1 / min), 50 Hz, nível de eficiência IE3 eléctrico de 0,75 kW, índice MEI hidráulico superior a 0,4

Modelo	Preço [EUR]	Referência	Ligação DN Suc.	Ligação DN Desc.	Potência [kW]	Peso [kg]	Q [m³/h] 0	6	8	10	13	16	19	21
							[l/s] 0	1,7	2,2	2,8	3,6	4,4	5,3	5,8
							H = M.C.A							
NSCS 32-160/05A/S45RCS4	1.013,00	101844070	50	32	0,55	34	8,4	8,4	8,2	8	7,1	5,8	4	
NSCS 32-160/05/S45RCS4	1.013,00	101844080	50	32	0,55	34	9,5	9,5	9,3	9,1	8,3	7,1	5,3	4,2
NSCS 32-200/05/S45RCS4	1.043,00	101844110	50	32	0,55	47	9,5	9,3	9	8,5	6,8			
NSCS 32-200/07/X45RCS4	1.099,00	101844120	50	32	0,75	47	11,9	11,8	11,6	11,3	10	7,9		
NSCS 32-200/11/P45RCS4	1.124,00	101844130	50	32	1,1	52	15,1	15	14,9	14,7	13,9	12,2		
NSCS 32-250/11A/P45RCS4	1.229,00	101844150	50	32	1,1	67	14,5	14,1	13,7	13,1	11,1			
NSCS 32-250/11/P45RCS4	1.229,00	101844160	50	32	1,1	83	16,3	15,9	15,5	15	13,2			
NSCS 32-250/15/P45RCS4	1.274,00	101844170	50	32	1,5	84	18,7		17,8	17,3	15,7	13		
NSCS 32-250/22/P45RCS4	1.381,00	101844180	50	32	2,2	93	22,6		21,9	21,5	20,2	18,1	14,6	

Nsc-32-40-50_4p50_d_th

Modelo	Preço [EUR]	Referência	Ligação DN Suc.	Ligação DN Desc.	Potência [kW]	Peso [kg]	Q [m³/h] 0	10	15	21	26	29	31	34
							[l/s] 0	2,8	4,2	5,8	7,2	8,1	8,6	9,5
							H = M.C.A							
NSCS 40-125/05/S45RCS4	1.078,00	101844230	65	40	0,55	29	6,5	6,3	5,9	5,2	4,3	3,7		
NSCS 40-160/05/S45RCS4	1.092,00	101844260	65	40	0,55	36	6,6	6,6	6,2	5,3				
NSCS 40-160/07/X45RCS4	1.110,00	101844270	65	40	0,75	42	8,3	8,4	8,2	7,6	6,4	5,7		
NSCS 40-160/11/P45RCS4	1.172,00	101844280	65	40	1,1	47	10,1	10,1	9,9	9,3	8,4	7,8	7	
NSCS 40-200/07/X45RCS4	1.113,00	101844300	65	40	0,75	55	9,0	8,8	8,2	6,5				
NSCS 40-200/15A/P45RCS4	1.190,00	101844320	65	40	1,5	50	12,4	12,5	12,2	11,1	9	7,4		
NSCS 40-200/15/P45RCS4	1.243,00	101844330	65	40	1,5	60	14,0	14	13,6	12,8	11,1	9,8	8,3	6,4
NSCS 40-250/11/P45RCS4	1.240,00	101844350	65	40	1,1	70	13,5	13,3	12,4	10,6				
NSCS 40-250/15/P45RCS4	1.278,00	101844360	65	40	1,5	82	15,1	14,9	14,3	12,7				
NSCS 40-250/22A/P45RCS4	1.317,00	101844370	65	40	1,5	95	18,0	18	17,5	16,4	14,3			
NSCS 40-250/22/P45RCS4	1.398,00	101844380	65	40	2,2	102	20,6		20,3	19,4	17,6	16,4		
NSCS 40-250/30/P45RCS4	1.466,00	101844390	65	40	3	97	24,4		23,9	23,1	21,6	20,6	19,2	

Nsc-32-40-50_4p50_d_th

Modelo	Preço [EUR]	Referência	Ligação DN Suc.	Ligação DN Desc.	Potência [kW]	Peso [kg]	Q [m³/h] 0	20	26	32	37	43	49	55
							[l/s] 0	5,6	7,2	8,9	10,3	12	13,6	15,3
							H = M.C.A							
NSCS 50-125/05/S45RCS4	1.099,00	101844410	65	50	0,55	37	5,2	4,8	4,5	4,1	3,5	2,8	2	
NSCS 50-125/07/X45RCS4	1.119,00	101844420	65	50	0,75	41	6,7	6,3	6	5,7	5,2	4,6	3,9	3
NSCS 50-125/11/P45RCS4	1.206,00	101844430	65	50	1,1	51	7,6	7,2	7	6,7	6,3	5,8	5,2	4,4
NSCS 50-160/07/X45RCS4	1.170,00	101844450	65	50	0,75	54	6,8	6,4	6,1	5,6	4,9	4,1		
NSCS 50-160/11A/P45RCS4	1.210,00	101844460	65	50	1,1	54	8,4	8,1	7,8	7,3	6,7	5,9	4,9	
NSCS 50-160/11/P45RCS4	1.210,00	101844470	65	50	1,1	54	9,6	9,3	9	8,6	8	7,3	6,4	5,4
NSCS 50-160/15/P45RCS4	1.282,00	101844480	65	50	1,5	60	8,9	9,1	9	8,7	8	6,9		
NSCS 50-200/11/P45RCS4	1.215,00	101844500	65	50	1,5	54	10,8	10,3	10	9,7	9,2	8,5	7,7	6,7
NSCS 50-200/15/P45RCS4	1.286,00	101844510	65	50	1,5	67	10,4	10,6	10,6	10,3	9,7	8,7	7,4	
NSCS 50-200/22A/P45RCS4	1.361,00	101844520	65	50	2,2	80	13,1	13,3	13,3	13,1	12,6	11,8	10,7	9,2
NSCS 50-200/22/P45RCS4	1.361,00	101844530	65	50	2,2	85	15,1	15,1	15,1	14,8	14,4	13,7	12,7	11,4
NSCS 50-250/22A/P45RCS4	1.380,00	101844550	65	50	2,2	94	14,7	14,6	14,3	13,6	12,6	11,1	9	
NSCS 50-250/22/P45RCS4	1.380,00	101844560	65	50	2,2	95	16,6	16,5	16,2	15,7	14,7	13,3	11,4	
NSCS 50-250/30/P45RCS4	1.459,00	101844570	65	50	3	99	18,7	18,6	18,3	17,8	16,9	15,7	13,9	11,6
NSCS 50-250/40/P45VCS4	1.589,00	101844580	65	50	4	114	22,8		22,6	22,2	21,6	20,5	19	17,1

Nsc-32-40-50_4p50_d_th

Xylem Water Solutions Portugal pode realizar alterações aos seus produtos sem aviso prévio. Este documento não é contratual

NSCS

4 pólos

Bomba eléctrica trifásica (Directiva 2005/32 / CE e 2009/125 / CE) com motor de 4 polos (1450 1 / min), 50 Hz, nível de eficiência IE3 eléctrico de 0,75 kW, índice MEI hidráulico superior a 0,4

Modelo	Preço [EUR]	Referência	Ligação DN Suc.	Ligação DN Desc.	Potência [kW]	Peso [kg]	Q [m³/h] 0	20	32	43	49	55	60	66
							[l/s] 0	5,6	8,9	12	13,6	15,3	16,7	18,3
							H = M.C.A							
NSCS 50-315/40/P45VCC4	2.401,00	703740541	65	50	4	152	22,6	21,7	20,2	17,9	16,1			
NSCS 50-315/55/P45VCC4	2.846,00	703740551	65	50	5,5	176	27,4	26,6	25,1	23	21,7	19,8	17	
NSCS 50-315/75/P45VCC4	3.070,00	703740561	65	50	7,5	177	33,3	32,8	31,4	29,4	28,3	27	25,2	22,5
NSCS 50-315/110/P45VCC4	3.616,00	703740571	65	50	11	278	37,6	37	35,9	34,1	32,9	31,5	29,7	27,5

Nsc-32-40-50_4p50_d_th

Modelo	Preço [EUR]	Referência	Ligação DN Suc.	Ligação DN Desc.	Potência [kW]	Peso [kg]	Q [m³/h] 0	23	33	44	55	66	76	87
							[l/s] 0	6,4	9,2	12,2	15,3	18,3	21,1	24,2
							H = M.C.A							
NSCS 65-125/05/S45RCC4	1.118,00	101844600	80	65	0,55	50	3,5	3,4	3,1	2,7	2,1			
NSCS 65-125/07/X45RCC4	1.185,00	101844610	80	65	0,75	60	4,9	4,7	4,4	3,9	3,2	2,4		
NSCS 65-125/15/P45RCC4	1.294,00	101844640	80	65	1,5	70	7,2	7,1	6,9	6,5	6	5,4	4,6	3,6
NSCS 65-160/11A/P45RCC4	1.231,00	101844660	80	65	1,1	78	6,4	6,4	6	5,4	4,4	3,4		
NSCS 65-160/11/P45RCC4	1.231,00	101844670	80	65	1,1	81	7,2	7	6,7	6,1	5,2	4,1		
NSCS 65-160/15/P45RCC4	1.302,00	101844680	80	65	1,5	81	8,2	8	7,7	7,1	6,3	5,3		
NSCS 65-160/22A/P45RCC4	1.393,00	101844690	80	65	2,2	94	10,2	10,1	9,9	9,4	8,8	7,9	6,8	5,6
NSCS 65-160/22/P45RCC4	1.362,00	101844700	80	65	2,2	91	10,9	10,8	10,5	10	9,3	8,4	7,4	6,1
NSCS 65-200/15/P45RCC4	1.375,00	101844710	80	65	1,5	84	8,9	8,7	8,2	7,2	5,7			
NSCS 65-200/22A/P45RCC4	1.422,00	101844720	80	65	2,2	94	10,6	10,5	10	9,2	7,8	6		
NSCS 65-200/22/P45RCC4	1.422,00	101844730	80	65	2,2	99	12,1	12	11,6	10,8	9,6	7,9	5,7	
NSCS 65-200/30/P45RCC4	1.472,00	101844740	80	65	3	103	13,6	13,6	13,2	12,6	11,5	9,9	7,8	
NSCS 65-200/40/P45VCC4	1.866,00	101844750	80	65	4	118	17,0	16,9	16,7	16,1	15,3	14,1	12,5	10,3

Nsc-65-80_4p50_d_th

Modelo	Preço [EUR]	Referência	Ligação DN Suc.	Ligação DN Desc.	Potência [kW]	Peso [kg]	Q [m³/h] 0	44	55	66	76	87	98	109
							[l/s] 0	12,2	15,3	18,3	21,1	24,2	27,2	30,3
							H = M.C.A							
NSCS 65-250/30/P45RCC4	1.748,00	101844770	80	65	3	115	12,6	12	10,8	9,3	7,3			
NSCS 65-250/40/P45VCC4	1.933,00	101844780	80	65	4	122	15,7	15,1	14,1	12,7	11	8,9		
NSCS 65-250/55A/P45VCC4	2.193,00	101844790	80	65	5,5	145	18,1	18,1	17,3	16,1	14,6	12,8	10,5	
NSCS 65-250/55/P45VCC4	2.193,00	101844800	80	65	5,5	147	20,7	20,7	20	18,9	17,5	15,8	13,7	
NSCS 65-250/75/P45VCC4	2.477,00	101844810	80	65	7,5	153	24,3	23,8	23	22	20,8	19,2	17,4	15,2
NSCS 65-315/55/P45VCC4	2.941,00	703740601	80	65	5,5	156	22,7	20,8	19,6	18	15,7	12,7		
NSCS 65-315/75/P45VCC4	3.037,00	703740611	80	65	7,5	185	27,6	26	24,8	23,3	21,4	18,9	15,9	
NSCS 65-315/110/P45VCC4	3.736,00	703740621	80	65	11	271	34,7	33,3	32,3	31	29,3	27,2	24,6	21,4
NSCS 65-315/150/P45VCC4	3.801,00	703740631	80	65	15	274	39,0	37,8	36,8	35,5	33,9	32	29,7	27

Nsc-65-80_4p50_d_th

Modelo	Preço [EUR]	Referência	Ligação DN Suc.	Ligação DN Desc.	Potência [kW]	Peso [kg]	Q [m³/h] 0	38	57	75	93	111	129	147
							[l/s] 0	10,6	15,8	20,8	25,9	30,9	35,9	40,9
							H = M.C.A							
NSCS 80-160/15/P45RCC4	1.387,00	101844820	100	80	1,5	91	6,5	6,2	5,5	4,5	3,5			
NSCS 80-160/22A/P45RCC4	1.422,00	101844830	100	80	2,2	103	8,3	7,9	7,3	6,5	5,4	4,2		
NSCS 80-160/22/P45RCC4	1.422,00	101844840	100	80	2,2	107	9,3	9	8,5	7,6	6,5	5,2	3,8	
NSCS 80-160/30/P45RCC4	1.596,00	101844850	100	80	3	107	10,5	10,2	9,8	9	8	6,7	5,3	
NSCS 80-200/30/P45RCC4	1.804,00	101844870	100	80	3	121	10,8	10,6	10,1	9,3	8,2			
NSCS 80-200/40/P45VCC4	2.083,00	101844880	100	80	4	125	12,8	12,7	12,4	11,6	10,4	8,9		
NSCS 80-200/55A/P45VCC4	2.220,00	101844890	100	80	5,5	150	15,0	14,9	14,5	13,9	12,8	11,3		
NSCS 80-200/55/P45VCC4	2.220,00	101844900	100	80	5,5	152	16,9	16,5	16,2	15,6	14,7	13,5	11,8	
NSCS 80-250/55A/P45VCC4	2.300,00	101844920	100	80	5,5	160	16,4	16	15,4	14,4	13,1	11,3	9,1	6,5
NSCS 80-250/55/P45VCC4	2.300,00	101844930	100	80	5,5	160	18,2	18,2	17,6	16,6	15,3	13,5		
NSCS 80-250/75/P45VCC4	2.798,00	101844940	100	80	7,5	168	21,0	20,7	20,2	19,4	18,1	16,4	14,4	
NSCS 80-250/110/P45VCC4	3.507,00	101844950	100	80	11	196	24,1	23,9	23,7	23,2	22,2	20,8	19	16,7

Nsc-65-80_4p50_d_th

Xylem Water Solutions Portugal pode realizar alterações aos seus produtos sem aviso prévio. Este documento não é contratual

xylem

NSCS

4 pólos

Bomba eléctrica trifásica (Directiva 2005/32 / CE e 2009/125 / CE) com motor de 4 polos (1450 1 / min), 50 Hz, nível de eficiência IE3 eléctrico de 0,75 kW, índice MEI hidráulico superior a 0,4

Modelo	Preço [EUR]	Referência	Ligação DN Suc.	Ligação DN Desc.	Potência [kW]	Peso [kg]	Q [m³/h] 0	38	75	111	129	147	166	184
							[l/s] 0	10,6	20,8	30,9	35,9	40,9	46,1	51,2
							H = M.C.A							
NSCS 80-315/110A/P45VCC4	3.789,00	703740661	100	80	11	205	23,1	23,1	21,9	18,4	15,8	12,8	9,6	
NSCS 80-315/110/P45VCC4	3.789,00	703740671	100	80	11	284	26,6	26,6	25,7	22,8	20,4	17,5		
NSCS 80-315/150/P45VCC4	3.834,00	703740681	100	80	15	286	31,6	31,7	31,2	28,9	26,8	24,3	21,2	
NSCS 80-315/185/W45VCC4	4.942,00	703740690	100	80	18,5	372	35,5	35,6	35,2	33,2	31,4	29,1	26,2	22,7
NSCS 80-315/220/W45VCC4	5.206,00	703740700	100	80	22	376	38,6	38,7	38,3	36,4	34,8	32,7	30	26,7
NSCS 80-400/185/W45VCC4	5.589,00	703740730	100	80	18,5	325	39,1	39	37	33,3	30,6	27	22	15
NSCS 80-400/220/W45VCC4	5.880,00	703740740	100	80	22	420	43,8	43,8	42	38,4	36,1	33,1	29,1	
NSCS 80-400/300/W45VCC4	6.959,00	703740750	100	80	30	478	53,1	52,8	51,7	48,3	46,1	43,7	40,8	
NSCS 80-400/370/W45VCC4	7.766,00	703740760	100	80	37	657	62,6	61,9	61	57,9	55,9	53,5	50,9	47,8

Nsc-65-80_4p50_d_th

Modelo	Preço [EUR]	Referência	Ligação DN Suc.	Ligação DN Desc.	Potência [kW]	Peso [kg]	Q [m³/h] 0	45	71	96	122	147	173	198
							[l/s] 0	12,5	19,7	26,7	33,9	40,9	48,1	55
							H = M.C.A							
NSCS 100-160/22A/P45RCC4	2.202,00	703740791	125	100	2,2	137	5,9	5,9	5,6	4,9	3,7			
NSCS 100-160/22/P45RCC4	2.202,00	703740801	125	100	2,2	143	6,9	6,9	6,6	6	4,8	3,5		
NSCS 100-160/30/P45RCC4	2.289,00	703740811	125	100	3	156	9,1	9	8,8	8,1	7	5,6	4	
NSCS 100-160/40/P45VCC4	2.407,00	703740821	125	100	4	148	10,8	10,6	10,4	9,8	8,9	7,6	6	
NSCS 100-200/40/P45VCC4	2.726,00	703740841	125	100	4	146	12,2	12,1	11,8	11	9,6	7,5	5,1	
NSCS 100-200/55/P45VCC4	2.781,00	703740851	125	100	5,5	172	14,8	14,6	14,5	13,8	12,6	10,7	8,4	
NSCS 100-200/75/P45VCC4	3.004,00	703740861	125	100	7,5	180	16,9	16,7	16,5	15,9	14,8	13,1	11	8,4
NSCS 100-250/75/P45VCC4	3.198,00	703740891	125	100	7,5	204	17,8	17,9	17,7	17,2	16,2	14,6	12,5	10,1
NSCS 100-250/110/P45VCC4	3.507,00	703740901	125	100	11	262	21,9	21,9	21,7	21,1	20	18,4	16,3	13,8

Nsc-100-150_4p50_c_th

Modelo	Preço [EUR]	Referência	Ligação DN Suc.	Ligação DN Desc.	Potência [kW]	Peso [kg]	Q [m³/h] 0	45	96	147	198	224	249	275
							[l/s] 0	12,5	26,7	40,9	55	62,3	69,2	76,4
							H = M.C.A							
NSCS 100-315/110/P45VCC4	3.870,00	703740931	125	100	11	300	23,5	23,4	22,4	19,2	12,6			
NSCS 100-315/150/P45VCC4	4.260,00	703740941	125	100	15	304	28,0	28	27,2	24,4	19,5			
NSCS 100-315/185/W45VCC4	4.896,00	703740950	125	100	18,5	359	31,1	31	30,3	27,8	23,8	20,4		
NSCS 100-315/220/W45VCC4	5.135,00	703740960	125	100	22	398	34,3	34,2	33,7	31,4	27,6	25		
NSCS 100-315/300/W45VCC4	6.151,00	703740970	125	100	30	485	40,2	40,1	39,7	37,6	34	31,5	28,2	
NSCS 100-400/300/W45VCC4	6.994,00	703741000	125	100	30	595	47,4	46,5	44,9	42,1	37,4	34,3	30,6	
NSCS 100-400/370/W45VCC4	7.953,00	703741010	125	100	37	729	54,4	53,3	51,6	48,9	44,8	42	38,6	34,7
NSCS 100-400/450/W45VCC4	8.705,00	703741020	125	100	45	694	61,3	60	58,6	55,7	51,6	49	45,8	42

Nsc-100-150_4p50_c_th

Xylem Water Solutions Portugal pode realizar alterações aos seus produtos sem aviso prévio. Este documento não é contratual

NSCS

4 pólos

Bomba eléctrica trifásica (Directiva 2005/32 / CE e 2009/125 / CE) com motor de 4 polos (1450 1 / min), 50 Hz, nível de eficiência IE3 eléctrico de 0,75 kW, índice MEI hidráulico superior a 0,4

Modelo	Preço [EUR]	Referência	Ligação DN Suc.	Ligação DN Desc.	Potência [kW]	Peso [kg]	Q [m³/h] 0	77	146	214	249	283	317	351
							[l/s] 0	21,4	40,6	59,5	69,2	78,7	88,1	97,6
							H = M.C.A							
NSCS 125-200/55/P45VCC4	2.896,00	703741051	150	125	5,5	210	8,6	8,4	8,3	7,2	6			
NSCS 125-200/75/P45VCC4	3.182,00	703741061	150	125	7,5	207	11,9	11,8	11,6	10,3	9	7,5		
NSCS 125-200/110/P45VCC4	3.532,00	703741071	150	125	11	283	15,0	14,9	14,8	13,7	12,6	11,1	9,3	
NSCS 125-250/110/P45VCC4	3.729,00	703741101	150	125	11	276	17,5	17,4	17,2	15,3	13,5	11,3	9,2	
NSCS 125-250/150/P45VCC4	4.032,00	703741111	150	125	15	288	22,0	21,7	21,5	20	18,5	16,5	14,1	11,6
NSCS 125-315/185/W45VCC4	5.422,00	703741140	150	125	18,5	382	25,6	25,7	25,3	22,8	20,1	16,4	11,9	7,3
NSCS 125-315/220/W45VCC4	5.713,00	703741150	150	125	22	419	28,3	28,6	28,2	26,1	23,8	20,7	16,6	
NSCS 125-315/300/W45VCC4	6.744,00	703741160	150	125	30	513	34,8	35,1	34,8	33	31,4	29,1	26	22,1
NSCS 125-315/370/W45VCC4	7.540,00	703741170	150	125	37	670	39,6	39,8	39,7	38,2	36,8	34,8	32,1	28,7
NSCS 125-400/370/W45VCC4	8.036,00	703741200	150	125	37	734	43,4	43,9	43,2	39,9	37	33	28	
NSCS 125-400/450/W45VCC4	8.846,00	703741210	150	125	45	760	48,7	49,4	49,3	46,4	43,7	40	35,4	30
NSCS 125-400/550/W45VCC4	9.706,00	703741220	150	125	55	925	54,4	55,6	55,5	53	50,7	47,6	43,6	38,7
NSCS 125-400/750/W45VCC4	10.906,00	703741230	150	125	75	1070	63,4	64,8	64,2	61,8	59,8	57,1	53,8	49,8

Nsc-100-150_4p50_c_th

Modelo	Preço [EUR]	Referência	Ligação DN Suc.	Ligação DN Desc.	Potência [kW]	Peso [kg]	Q [m³/h] 0	122	245	369	431	493	555	616
							[l/s] 0	33,9	68,1	103	120	137	154	171
							H = M.C.A							
NSCS 150-200/110A/P45VCC4	4.121,00	703741261	200	150	11	345	11,8	11,3	9,4	7	5,4			
NSCS 150-200/110/P45VCC4	4.121,00	703741271	200	150	11	377	14,0	13,4	11,4	8,7	7	4,9		
NSCS 150-200/150A/P45VCC4	4.448,00	703741281	200	150	15	407	15,2	14,5	12,9	10,2	8,4	6,4		
NSCS 150-200/150/P45VCC4	4.448,00	703741291	200	150	15	385	16,3	15,6	14,4	12	10,3	8,2		
NSCS 150-250/150/P45VCC4	4.795,00	703741311	200	150	15	341	17,2	16,7	15,1	11,6	9,1			
NSCS 150-250/185/W45VCC4	5.419,00	703741320	200	150	18,5	405	19,8	19,1	17,9	14,8	12,4	9,5		
NSCS 150-250/220/W45VCC4	5.570,00	703741330	200	150	22	510	22,1	21,4	20,4	17,6	15,4	12,6		
NSCS 150-250/300/W45VCC4	6.630,00	703741340	200	150	30	590	26,4	25,3	23,9	21,5	19,6	17,3	14,4	
NSCS 150-315/300/W45VCC4	6.732,00	703741370	200	150	30	546	27,7	27,7	27	23,5	20,4	16,5		
NSCS 150-315/370/W45VCC4	7.845,00	703741380	200	150	37	659	31,9	31,8	31,1	28,1	25,3	21,5	17,1	
NSCS 150-315/450/W45VCC4	8.301,00	703741390	200	150	45	727	36,6	36,2	35,7	32,9	30,4	27,2	23,2	
NSCS 150-400/450/W45VCC4	9.165,00	703741410	200	150	45	793	36,7	36,9	35,6	31,7	28,6	24,6		
NSCS 150-400/550/W45VCC4	10.457,00	703741420	200	150	55	924	41,2	41,6	40,9	37,5	34,6	30,9	26,3	
NSCS 150-400/750/W45VCC4	12.410,00	703741430	200	150	75	1080	50,3	50,8	50,4	47	44,4	41,3	37,7	33,3
NSCS 150-400/900/W45VCC4	13.595,00	703741440	200	150	90	1178	56,5	56,9	56,5	53,7	51,4	48,5	45,1	41

Nsc-100-150_4p50_c_th

Modelo	Preço [EUR]	Referência	Ligação DN Suc.	Ligação DN Desc.	Potência [kW]	Peso [kg]	Q [m³/h] 0	225	312	400	487	575	662	750
							[l/s] 0	62,6	86,7	111	135	160	184	209
							H = M.C.A							
NSCS 200-250/185/W45VDC4	7.488,00	703741470	250	200	18,5	531	15,7	14,8	13,7	12,2	10,6	8,9	6,8	
NSCS 200-250/220/W45VDC4	7.605,00	703741480	250	200	22	518	18,5	17,2	16,2	14,8	13,1	11,1	8,7	
NSCS 200-250/300A/W45VDC4	8.476,00	703741490	250	200	30	551	21,2	19,7	18,7	17,4	15,8	13,7	11,2	8,4
NSCS 200-250/300/W45VDC4	8.476,00	703741500	250	200	30	635	23,1	21,5	20,5	19,4	17,9	16	13,6	10,8
NSCS 200-315/370/W45VDC4	9.487,00	703741530	250	200	45	700	29,0	28,3	28,1	27,4	26,1	23,9	20,8	16,8
NSCS 200-315/450/W45VDC4	9.879,00	703741540	250	200	37	777	25,3	24,6	24,2	23,3	21,7	19,3	15,9	11,8
NSCS 200-315/550/W45VDC4	11.223,00	703741550	250	200	55	865	34,1	33,2	32,8	32,1	30,9	28,8	26	22,2
NSCS 200-315/750/W45VDC4	12.978,00	703741560	250	200	75	1063	35,1	34,3	34	33,3	32	29,9	27,1	23,4

Nsc-200-300_4p50_c_th

Xylem Water Solutions Portugal pode realizar alterações aos seus produtos sem aviso prévio. Este documento não é contratual

xylem

NSCS

4 pólos

Bomba eléctrica trifásica (Directiva 2005/32 / CE e 2009/125 / CE) com motor de 4 polos (1450 1 / min), 50 Hz, nível de eficiência IE3 eléctrico de 0,75 kW, índice MEI hidráulico superior a 0,4

Modelo	Preço [EUR]	Referência	Ligação DN Suc.	Ligação DN Desc.	Potência [kW]	Peso [kg]	Q [m³/h] 0	339	455	571	687	803	920	1036
							[l/s] 0	94,2	126	159	191	223	256	288
							H = M.C.A							
NSCS 250-315/370/W45VDC4	10.488,00	703741580	300	250	37	881	19,4	18,5	17,7	16,7	15,3	13,3	10,4	
NSCS 250-315/450/W45VDC4	10.850,00	703741590	300	250	45	857	22,7	21,8	21	20,1	18,9	16,9	13,8	10
NSCS 250-315/550/W45VDC4	12.169,00	703741600	300	250	55	944	26,1	24,8	24,3	23,6	22,6	20,7	18	14,5
NSCS 250-315/750/W45VDC4	13.982,00	703741610	300	250	75	1209	31,5	29,9	29,5	29,1	28,4	27,1	25	22,1

Nsc-200-300_4p50_c_th

Acessórios: escolha rápida

Modelo	Preço [EUR]	Referência	Grupo de produtos	Peso [kg]
Kit contraflanges, roscada, ligação DN32	58,00	109390461	9J	4
Kit contraflanges, roscada, ligação DN40	64,00	109390471	9J	4
Kit contraflanges, roscada, ligação DN50	67,00	109390481	9J	4
Kit contraflanges, roscada, ligação DN65	84,00	109390491	9J	4
Kit contraflanges, roscada, ligação DN80	93,00	109390501	9J	6
Kit contraflanges, soldada, ligação DN65/DN80	74,00	109390492	9J	4
Kit contraflanges, soldada, ligação DN80/DN100	87,00	109390502	9J	6
Kit contraflanges, soldada, ligação DN100/DN125	118,00	109391740	9J	7

Xylem Water Solutions Portugal pode realizar alterações aos seus produtos sem aviso prévio. Este documento não é contratual

Bombas horizontais de elevado desempenho de acordo com a EN 733

NSCF

A e-NSC é uma bomba de aspiração axial, que combina uma elevada eficiência com uma grande flexibilidade de instalação, opções de materiais e temperatura.
NSCF: sobre base com motor standard e união elástica

Ref: F038c

Aplicações

- Fornecimento de água
- AVAC
- Pressurização, rega
- Máquinas para lavagem industrial
- Piscinas
- Refrigeração industrial
- Indústria, Tratamento de água
- Instalações de filtração

Vantagens do produto

- Alto desempenho
- Índice de Eficiência superior aos requisitos da ErP 2015
- Vida longa e fácil manutenção
- Construída de forma a ser mais fácil a extracção da parte móvel
- Poupanças adicionais de energia graças a um variador de velocidade (Versão e-NSC ... e-H)
- Versatilidade graças a múltiplas configurações de construção
- Amplo intervalo de temperaturas
- Certificação ACS para uso com água potável

Opções sob pedido

Possíveis construções:

- NSCE: monobloco de motor com veio prolongado
- NSCS: monobloco e acoplamento rígido
- NSCF: sobre base com motor standard e união elástica
- NSCC: sobre base com motor standard e união com espaçador

Código de identificação

Modelo:	NSCF 40-160/55/P25VCS4
NSCF	Nome da série
40	DN de descarga
160	Diâmetro impulsor nominal
55	Potência do motor (kW x 10)
P2	Tipo de motor (P), 2=2 pólos, 4 = 4 pólos
5V	5 = 50 Hz, V = tensão nominal
C	Material da voluta
S	Material do impulsor
4	Empanque mecânico (EN12756)

Características

Caudal max:	1900 m³/h
HMT max:	154 m
Potência:	0,25 - 315 kW
Pressão de trabalho:	16 bar
Temperatura ambiente max:	40°C
Temperatura do líquido:	-25°C - +120°C

Motor

Versão:	P ≤ 3kW: 3 x 230/400V
	P≥4 kW: 3 x 380-415/660-690V
Classe de isolamento:	F (155°C)
Classe de protecção:	IP55

Versão trifásica (Regulamento CE n.º 640/2009) com nível de eficiência do motor IE3 para potência superior a 0,75 kW incluída.O nível de eficiência refere-se apenas ao motor e não à bomba elétrica.

Materiais

Corpo da bomba:	Ferro fundido
Impulsor:	Ferro fundido ou aço inoxidável
Elastómeros	EPDM
Empanque mecânico:	Carboneto de silício-carbono

Certificação para água potável

Produtos aprovados para o uso com água potável de acordo com ACS-D.M. 174

Xylem Water Solutions Portugal pode realizar alterações aos seus produtos sem aviso prévio. Este documento não é contratual

xylem

NSCF

2 pólos

Bomba eléctrica trifásica (Directiva 2005/32 / CE e 2009/125 / CE) com motor de 2 polos (2900 1 / min), 50 Hz, nível de eficiência IE3 eléctrico de 0,75 kW, índice MEI hidráulico superior a 0,4

Modelo	Preço [EUR]	Referência	Ligação DN Suc.	Ligação DN Desc.	Potência [kW]	Peso [kg]	Q [m³/h] 0	16	19	22	25	28	32	38
							[l/s] 0	4,4	5,3	6,1	7	7,8	8,9	10,6
							H = M.C.A							
NSCF 32-125/11/S25RCS4	2.214,00	101842000	50	32	1,1	91	14,2	12,9	11,8	10,2	8,2			
NSCF 32-125/15/P25RCS4	2.290,00	101842010	50	32	1,5	101	17,9	16,7	15,7	14,3	12,6	10,5		
NSCF 32-125/22/P25RCS4	2.329,00	101842020	50	32	2,2	95	22,7	22,3	21,7	20,7	19,5	17,9	16	
NSCF 32-125/30/P25RCS4	2.519,00	101842030	50	32	3	111	27,7	28,1	27,5	26,6	25,5	24	22,3	17,8
NSCF 32-160/22/P25RCS4	2.345,00	101842050	50	32	2,2	105	24,2	23	22,1	20,7	18,7			
NSCF 32-160/30/P25RCS4	2.574,00	101842060	50	32	3	111	29,3	28,7	27,9	26,6	25	22,9	20,2	
NSCF 32-160/40/P25VCS4	2.784,00	101842070	50	32	4	112	34,4	34,6	34	32,9	31,4	29,5	27	
NSCF 32-160/55/P25VCS4	3.012,00	101842080	50	32	5,5	132	40,4	40,7	40,2	39,3	38,1	36,3	34,1	28,1
NSCF 32-200/30/P25RCS4	2.649,00	101842100	50	32	3	120	33,1	30,7	28,8	26,1				
NSCF 32-200/40/P25VCS4	2.791,00	101842110	50	32	4	123	40,2	38,6	37,3	35,4	32,6			
NSCF 32-200/55/P25VCS4	3.052,00	101842120	50	32	5,5	152	48,9	47,2	46,1	44,4	42	38,8		
NSCF 32-200/75/P25VCS4	3.267,00	101842130	50	32	7,5	156	62,4	61,1	59,6	57,6	55,2	52,8	50	
NSCF 32-250/75/P25VCS4	3.292,00	101842150	50	32	7,5	187	58,7	56	53,7	50,6	46,5	41		
NSCF 32-250/110A/P25VCS4	4.085,00	101842160	50	32	11	242	66,8	64,6	62,7	60,3	57,2	52,8		
NSCF 32-250/110/P25VCS4	4.085,00	101842170	50	32	11	242	76,0	73,7	71,7	69,2	66,1	62,2	57	
NSCF 32-250/150/P25VCS4	4.316,00	101842180	50	32	15	261	92,5	91	90,4	89,3	87,4	84,3	79,5	62,2

Nsc-32-40-50_2p50_f_th

Modelo	Preço [EUR]	Referência	Ligação DN Suc.	Ligação DN Desc.	Potência [kW]	Peso [kg]	Q [m³/h] 0	25	30	35	40	45	51	56
							[l/s] 0	7	8,3	9,7	11,1	12,5	14,2	15,6
							H = M.C.A							
NSCF 40-125/15/P25RCS4	2.349,00	101842200	65	40	1,5	102	14,5	13,1	11,9	10,5				
NSCF 40-125/22/P25RCS4	2.394,00	101842210	65	40	2,2	70	19,4	17,4	16,4	15	13,3	11,1		
NSCF 40-125/30/P25RCS4	2.669,00	101842220	65	40	3	103	23,2	22	21,2	20	18,6	16,9	15	
NSCF 40-125/40/P25VCS4	2.798,00	101842230	65	40	4	116	26,7	26,2	25,7	25	24	22,8	21,3	19,5
NSCF 40-160/30/P25RCS4	2.690,00	101842250	65	40	3	112	21,8	21,8	20,7	19,3	17,4			
NSCF 40-160/40/P25VCS4	2.820,00	101842260	65	40	4	117	26,4	27,2	26,4	25,2	23,6	21,6		
NSCF 40-160/55/P25VCS4	3.069,00	101842270	65	40	5,5	146	33,3	34,4	33,8	32,8	31,5	29,9	28	25,7
NSCF 40-160/75/P25VCS4	3.302,00	101842280	65	40	7,5	141	40,8	41,2	40,9	40,2	39,2	37,9	36,2	34,3
NSCF 40-200/55/P25VCS4	3.112,00	101842300	65	40	5,5	138	36,2	35,7	34,4	32,4	29,5			
NSCF 40-200/75/P25VCS4	3.316,00	101842310	65	40	7,5	168	44,2	44,2	43,3	41,7	39,4	36,1	31,6	
NSCF 40-200/110A/P25VCS4	4.092,00	101842320	65	40	11	216	49,8	50,5	50	49	47,6	45,2	41,6	36,3
NSCF 40-200/110/P25VCS4	4.092,00	101842330	65	40	11	250	56,1	56,8	56,3	55,4	53,9	51,8	48,7	44,5
NSCF 40-250/110A/P25VCS4	4.200,00	101842350	65	40	11	243	54,9	54,1	52,7	50,5	47,2			
NSCF 40-250/110/P25VCS4	4.200,00	101842360	65	40	11	243	60,5	58,9	57,7	55,9	53,1	49		
NSCF 40-250/150/P25VCS4	4.340,00	101842370	65	40	15	273	73,9	72,7	71,9	70,6	68,7	65,9	61,9	
NSCF 40-250/185/P25VCS4	4.507,00	101842380	65	40	18,5	267	86,5	85,2	84,5	83,6	82,2	80,1	77,1	72,9
NSCF 40-250/220/W25VCS4	5.391,00	101842390	65	40	22	340	99,8	98,1	97,4	96,6	95,5	93,8	91,3	87,9

Nsc-32-40-50_2p50_f_th

Xylem Water Solutions Portugal pode realizar alterações aos seus produtos sem aviso prévio. Este documento não é contratual

NSCF

2 pólos

Bomba eléctrica trifásica (Directiva 2005/32 / CE e 2009/125 / CE) com motor de 2 polos (2900 1 / min), 50 Hz, nível de eficiência IE3 eléctrico de 0,75 kW, índice MEI hidráulico superior a 0,4

Modelo	Preço [EUR]	Referência	Ligação DN Suc.	Ligação DN Desc.	Potência [kW]	Peso [kg]	Q [m³/h] 0	27	48	59	69	80	90	101
							[l/s] 0	7,5	13,3	16,4	19,2	22,2	25	28,1
							H = M.C.A							
NSCF 50-125/30/P25RCS4	2.701,00	101842400	65	50	3	114	17,1	16,2	13,7	11,7	9,3	6,5		
NSCF 50-125/40/P25VCS4	2.843,00	101842410	65	50	4	119	21,3	20,4	18,1	16,3	14	11,2	8,2	
NSCF 50-125/55/P25VCS4	3.127,00	101842420	65	50	5,5	148	26,9	25,6	23,8	22,2	20,1	17,6	14,7	11,5
NSCF 50-125/75/P25VCS4	3.319,00	101842430	65	50	7,5	152	30,9	29,2	27,3	25,9	24,1	21,9	19,3	16,2
NSCF 50-160/55/P25VCS4	3.127,00	101842450	65	50	5,5	155	27,1	26,2	23,8	21,7	18,9	15,7		
NSCF 50-160/75/P25VCS4	3.319,00	101842460	65	50	7,5	159	33,8	32,7	30,2	28	25,2	21,9	18,1	
NSCF 50-160/110A/P25VCS4	4.140,00	101842470	65	50	11	188	38,8	38	36	34,1	31,6	28,5	24,9	20,7
NSCF 50-160/110/P25VCS4	4.140,00	101842480	65	50	11	188	43,5	42,3	40,3	38,7	36,6	34	30,8	27,1
NSCF 50-200/110A/P25VCS4	4.260,00	101842500	65	50	11	189	36,5	37,5	36,8	35,1	32,4	28,5		
NSCF 50-200/110/P25VCS4	4.260,00	101842510	65	50	11	194	42,5	43,5	42,6	40,6	37,3	32,9		
NSCF 50-200/150/P25VCS4	4.360,00	101842520	65	50	15	203	53,5	54,3	53,6	51,9	49	44,9	39,8	
NSCF 50-200/185/P25VCS4	4.573,00	101842530	65	50	18,5	221	62,7	63	62,6	61,4	59,5	56,6	52,7	48
NSCF 50-250/150/P25VCS4	4.524,00	101842550	65	50	15	261	57,9	55,6	52,8	48,3	42,1			
NSCF 50-250/185/P25VCS4	4.728,00	101842560	65	50	18,5	274	67,1	65	62,5	58,5	52,9	45,4		
NSCF 50-250/220/W25VCS4	5.486,00	101842570	65	50	22	320	75,1	73,2	71	67,6	62,5	55,7	46,7	
NSCF 50-250/300/W25VCS4	7.062,00	101842580	65	50	30	440	93,2	92,5	90,8	87,9	83,6	77,7	70,1	

Nsc-32-40-50_2p50_f_th

Modelo	Preço [EUR]	Referência	Ligação DN Suc.	Ligação DN Desc.	Potência [kW]	Peso [kg]	Q [m³/h] 0	48	59	69	80	90	101	122
							[l/s] 0	13,3	16,4	19,2	22,2	25	28,1	33,9
							H = M.C.A							
NSCF 50-315/370/W25VCC4	8.514,00	703760010	65	50	37	502	101,7	95,3	92	88,9	86,1	82,2		
NSCF 50-315/450/W25VCC4	9.416,00	703760020	65	50	45	826	112,7	109	106	102	98,8	95,3	90,2	
NSCF 50-315/550/W25VCC4	11.629,00	703760030	65	50	55	952	131,0	127	125	122	118	114	109	
NSCF 50-315/750/W25VCC4	13.521,00	703760040	65	50	75	1202	154,0	151	150	147	144	139	135	125

Nsc-32-40-50_2p50_f_th

Xylem Water Solutions Portugal pode realizar alterações aos seus produtos sem aviso prévio. Este documento não é contratual

xylem

NSCF

2 pólos

Bomba eléctrica trifásica (Directiva 2005/32 / CE e 2009/125 / CE) com motor de 2 polos (2900 1 / min), 50 Hz, nível de eficiência IE3 eléctrico de 0,75 kW, índice MEI hidráulico superior a 0,4

Modelo	Preço [EUR]	Referência	Ligação DN Suc.	Ligação DN Desc.	Potência [kW]	Peso [kg]	Q [m³/h] 0	42	62	81	100	119	138	157
							[l/s] 0	11,7	17,2	22,5	27,8	33,1	38,4	43,6
							H = M.C.A							
NSCF 65-125/40/P25VCC4	2.948,00	101842600	80	65	4	130	14,4	14,5	13,7	12,2	10,3	8		
NSCF 65-125/55/P25VCC4	3.247,00	101842610	80	65	5,5	159	19,5	19,4	18,4	16,7	14,5	11,7		
NSCF 65-125/75/P25VCC4	3.416,00	101842620	80	65	7,5	159	23,8	23,9	23,2	21,7	19,6	16,8	13,7	10,5
NSCF 65-125/110A/P25VCC4	4.287,00	101842630	80	65	11	193	28,3	28,1	26,7	24,4	21	16,8	12,2	16,1
NSCF 65-125/110/P25VCC4	4.287,00	101842640	80	65	11	196	29,5	29,1	28,3	27,2	25,6	23,6	21	18
NSCF 65-160/75/P25VCC4	3.436,00	101842660	80	65	7,5	180	27,0	26,5	25,3	23,2	20,2	16,6		
NSCF 65-160/110A/P25VCC4	4.294,00	101842670	80	65	11	243	29,8	29,4	28,5	26,7	23,9	20,4	16,4	
NSCF 65-160/110/P25VCC4	4.294,00	101842680	80	65	11	243	33,3	33	32,1	30,5	27,9	24,6	20,5	
NSCF 65-160/150/P25VCC4	4.509,00	101842690	80	65	15	255	41,3	41,1	40,4	39,2	37,1	34,3	30,7	26,5
NSCF 65-160/185/P25VCC4	4.728,00	101842700	80	65	18,5	259	44,7	44,3	43,7	42,5	40,7	38,2	35,1	31,3
NSCF 65-200/110/P25VCC4	4.369,00	101842710	80	65	11	246	36,4	35,6	33,8	30,6	25,8	19,5		
NSCF 65-200/150/P25VCC4	4.679,00	101842720	80	65	15	380	43,1	42,8	41,6	39,1	35,2	29,7	22,8	
NSCF 65-200/185/P25VCC4	4.903,00	101842730	80	65	18,5	276	49,9	49,4	48,3	46,1	42,7	37,8	31,4	
NSCF 65-200/220/W25VCC4	5.666,00	101842740	80	65	22	343	55,9	55,6	54,6	52,7	49,6	45	38,9	31
NSCF 65-200/300/W25VCC4	7.346,00	101842750	80	65	30	440	70,2	69,6	68,7	67,3	65	61,7	57,2	51,1

Nsc-65-80_2p50_e_th

Modelo	Preço [EUR]	Referência	Ligação DN Suc.	Ligação DN Desc.	Potência [kW]	Peso [kg]	Q [m³/h] 0	119	138	157	177	196	215	234
							[l/s] 0	33,1	38,4	43,6	49,2	54,5	59,8	65,1
							H = M.C.A							
NSCF 65-250/220/W25VCC4	5.691,00	101842770	80	65	22	376	51,0	42,3	36,6	29,1				
NSCF 65-250/300/W25VCC4	7.721,00	101842780	80	65	30	430	63,7	56,6	51,6	45	36,4			
NSCF 65-250/370/W25VCC4	8.326,00	101842790	80	65	37	467	73,3	68,7	64,5	59,1	52	42,5		
NSCF 65-250/450/W25VCC4	9.484,00	101842800	80	65	45	630	83,7	80,6	77	72,4	66,3	57,9	46,3	
NSCF 65-250/550/W25VCC4	11.673,00	101842810	80	65	55	753	98,5	93,3	89,8	85,2	79,4	72	62,8	51,4
NSCF 65-315/550/W25VCC4	11.670,00	703760120	80	65	55	834	103,6	89,6	83,4	75,7	66			
NSCF 65-315/750/W25VCC4	13.571,00	703760130	80	65	75	1055	126,1	114	108	101	93,6	83,7		
NSCF 65-315/900/W25VCC4	15.030,00	703760140	80	65	90	1235	142,4	131	125	119	112	103	91,7	

Nsc-65-80_2p50_e_th

Xylem Water Solutions Portugal pode realizar alterações aos seus produtos sem aviso prévio. Este documento não é contratual

NSCF

2 pólos

Bomba eléctrica trifásica (Directiva 2005/32 / CE e 2009/125 / CE) com motor de 2 polos (2900 1 / min), 50 Hz, nível de eficiência IE3 eléctrico de 0,75 kW, índice MEI hidráulico superior a 0,4

Modelo	Preço [EUR]	Referência	Ligação DN Suc.	Ligação DN Desc.	Potência [kW]	Peso [kg]	Q [m³/h] 0	66	94	123	151	179	208	236
							[l/s] 0	18,3	26,1	34,2	42	49,8	57,8	65,6
							H = M.C.A							
NSCF 80-160/110/P25VCC4	5.066,00	101842820	100	80	11	250	26,8	25,7	23,8	21,4	18,5	15,3	12	
NSCF 80-160/150/P25VCC4	5.206,00	101842830	100	80	15	266	33,4	32,4	31,1	29	26,3	22,9	19,1	15,1
NSCF 80-160/185/P25VCC4	5.344,00	101842840	100	80	18,5	280	38,0	37,2	36	34	31,2	27,8	23,8	19,6
NSCF 80-160/220/W25VCC4	5.718,00	101842850	100	80	22	346	42,3	41,6	40,5	38,8	36,4	33,3	29,5	25,3
NSCF 80-200/220/W25VCC4	5.796,00	101842870	100	80	22	360	43,5	43,7	42,8	40,9	38	34,2	29,7	
NSCF 80-200/300/W25VCC4	7.980,00	101842880	100	80	30	480	52,1	52,1	51,6	50,2	47,8	44,3	40	34,9
NSCF 80-200/370/W25VCC4	8.359,00	101842890	100	80	37	459	60,5	60,2	59,5	58	55,8	52,7	48,7	43,8
NSCF 80-200/450/W25VCC4	9.534,00	101842900	100	80	45	678	67,8	67,7	67,1	66	64,1	61,3	57,7	53,1

Nsc-65-80_2p50_e_th

Modelo	Preço [EUR]	Referência	Ligação DN Suc.	Ligação DN Desc.	Potência [kW]	Peso [kg]	Q [m³/h] 0	94	151	208	236	264	292	321
							[l/s] 0	26,1	42	57,8	65,6	73,4	81,2	89,2
							H = M.C.A							
NSCF 80-250/370/W25VCC4	8.395,00	101842920	100	80	37	484	65,0	64,4	58,8	49,5				
NSCF 80-250/450/W25VCC4	9.578,00	101842930	100	80	45	630	73,9	74,3	69,4	60,1	54,2			
NSCF 80-250/550/W25VCC4	11.729,00	101842940	100	80	55	740	83,5	84,3	79,9	71,2	65,5	59		
NSCF 80-250/750/W25VCC4	13.012,00	101842950	100	80	75	984	98,8	98,1	94,9	87,6	82,2	75,9	68,6	
NSCF 80-316/900/W25VCC4	15.187,00	703760300	100	80	90	1303	110,7	110	107	97,1	90,3	82,8	74,1	
NSCF 80-316/1100/W25VCC4	19.855,00	703760310	100	80	110	1466	125,2	124	123	116	110	102	94	84,5
NSCF 80-316/1320/W25VCC4	21.970,00	703760320	100	80	132	1561	135,1	135	133	127	123	116	109	99,5
NSCF 80-316/1600/W25VCC4	25.197,00	703760330	100	80	160	1793	146,1	145	144	139	134	128	121	113

Nsc-65-80_2p50_e_th

Xylem Water Solutions Portugal pode realizar alterações aos seus produtos sem aviso prévio. Este documento não é contratual

xylem

NSCF

2 pólos

Bomba eléctrica trifásica (Directiva 2005/32 / CE e 2009/125 / CE) com motor de 2 polos (2900 1 / min), 50 Hz, nível de eficiência IE3 eléctrico de 0,75 kW, índice MEI hidráulico superior a 0,4

Modelo	Preço [EUR]	Referência	Ligação DN Suc.	Ligação DN Desc.	Potência [kW]	Peso [kg]	Q [m³/h] 0	81	162	243	284	325	365	406
							[l/s] 0	22,5	45	67,6	79	90,4	101	113
							H = M.C.A							
NSCF 100-160/150/P25VCC4	5.345,00	703760401	125	100	15	374	24,7	24,6	22,3	16,6	12,6			
NSCF 100-160/185/P25VCC4	5.530,00	703760411	125	100	18,5	513	29,1	28,7	26,9	21,3	17,1			
NSCF 100-160/220/W25VCC4	6.402,00	703760420	125	100	22	442	34,1	33,4	31,5	26	21,7	16,7		
NSCF 100-160/300/W25VCC4	8.153,00	703760430	125	100	30	489	44,1	42,7	40,6	35,9	32,1	27,1		
NSCF 100-200/300/W25VCC4	8.767,00	703760470	125	100	30	476	46,5	45,7	42,7	34,3	28,1	21		
NSCF 100-200/370/W25VCC4	9.465,00	703760480	125	100	37	502	53,9	53,4	51,2	43,8	38	31		
NSCF 100-200/450/W25VCC4	9.833,00	703760490	125	100	45	675	60,4	59,8	58,3	51,8	46,4	39,7	31,8	
NSCF 100-200/550/W25VCC4	11.759,00	703760500	125	100	55	900	69,2	68,9	66,9	61,3	56,6	50,6	43	
NSCF 100-250/450/W25VCC4	10.198,00	703760540	125	100	45	707	58,7	58,3	56,9	50,3	44,8	38,5	31,5	
NSCF 100-250/550/W25VCC4	11.989,00	703760550	125	100	55	906	67,8	67,7	66,2	60,5	55,7	49,6	42,4	
NSCF 100-316/1100/W25VCC4	20.050,00	703760350	125	100	110	1628	104,7	104	102	95,6	90,5	83,7	74,6	62,4
NSCF 100-250/750/W25VCC4	13.785,00	703760560	125	100	75	1158	90,1	90,1	88,8	84	79,8	74,4	67,6	59,6
NSCF 100-316/1320/W25VCC4	22.394,00	703760360	125	100	132	1600	116,6	116	114	108	104	98,6	91,4	81,5
NSCF 100-250/900/W25VCC4	15.508,00	703760570	125	100	90	1100	82,8	82,7	81,8	76,9	72,4	66,7	60,2	52,9
NSCF 100-316/1600/W25VCC4	25.826,00	703760370	125	100	160	1796	131,3	131	130	125	120	115	109	102

Nsc-100-125_2p50_d_th

Modelo	Preço [EUR]	Referência	Ligação DN Suc.	Ligação DN Desc.	Potência [kW]	Peso [kg]	Q [m³/h] 0	186	287	388	489	539	590	640
							[l/s] 0	51,7	79,8	108	136	150	164	178
							H = M.C.A							
NSCF 125-200/450/W25VCC4	10.498,00	703760600	150	125	45	836	34,9	34,4	33,8	31,7	26,6	22,3		
NSCF 125-200/550/W25VCC4	12.454,00	703760610	150	125	55	827	43,1	43	42,1	39	32,6	28,4		
NSCF 125-200/750/W25VCC4	13.873,00	703760620	150	125	75	1138	55,1	54,9	54,2	51,6	46,1	42	37,1	
NSCF 125-200/900/W25VCC4	15.745,00	703760630	150	125	90	1173	61,8	61,5	60,7	58,3	53	49,1	44,5	39,3
NSCF 125-315/1100/W25VCC4	21.828,00	703760720	150	125	110	1498	84,0	83,2	78,7	68,2	51			
NSCF 125-315/1320/W25VCC4	23.566,00	703760730	150	125	132	1559	96,8	96,2	92,6	83,9	68,4			
NSCF 125-315/1600/W25VCC4	26.923,00	703760740	150	125	160	1630	109,8	110	107	99,7	86,1	76,4		
NSCF 125-315/2000/W25VCC4	31.152,00	703760750	150	125	200	2030	118,9	119	117	111	98,3	89,3	78,3	

Nsc-100-125_2p50_d_th

Xylem Water Solutions Portugal pode realizar alterações aos seus produtos sem aviso prévio. Este documento não é contratual

NSCF

4 pólos

Bomba eléctrica trifásica (Directiva 2005/32 / CE e 2009/125 / CE) com motor de 4 polos (1450 1 / min), 50 Hz, nível de eficiência IE3 eléctrico de 0,75 kW, índice MEI hidráulico superior a 0,4

Modelo	Preço [EUR]	Referência	Ligação DN Suc.	Ligação DN Desc.	Potência [kW]	Peso [kg]	Q [m³/h] 0	6	8	10	13	16	19	21
							[l/s] 0	1,7	2,2	2,8	3,6	4,4	5,3	5,8
							H = M.C.A							
NSCF 32-125/02B/S45RCS4	1.960,00	101845000	50	32	0,25	87	3,5	3,3	3,1	2,7				
NSCF 32-125/02A/S45RCS4	1.960,00	101845010	50	32	0,25	87	4,3	4,2	4	3,7	2,8			
NSCF 32-125/02/S45RCS4	1.970,00	101845020	50	32	0,25	87	5,3	5,3	5,1	4,9	4,1	2,9		
NSCF 32-125/03/S45RCS4	1.990,00	101845030	50	32	0,37	88	6,7	6,6	6,4	6,2	5,5	4,5	3,1	
NSCF 32-160/02/S45RCS4	2.065,00	101845050	50	32	0,25	88	5,5	5,4	5,1	4,8	3,7			
NSCF 32-160/03/S45RCS4	2.065,00	101845060	50	32	0,37	89	7,0	6,8	6,6	6,3	5,3	3,9		
NSCF 32-160/05A/S45RCS4	2.135,00	101845070	50	32	0,55	92	8,4	8,4	8,2	8	7,1	5,8	4	
NSCF 32-160/05/S45RCS4	2.135,00	101845080	50	32	0,55	92	9,5	9,5	9,3	9,1	8,3	7,1	5,3	4,2
NSCF 32-200/05A/S45RCS4	2.159,00	101845100	50	32	0,55	99	7,9	7,7	7,4	6,7	4,9			
NSCF 32-200/05/S45RCS4	2.159,00	101845110	50	32	0,55	99	9,5	9,3	9	8,5	6,8			
NSCF 32-200/07/X45RCS4	2.274,00	101845120	50	32	0,75	100	11,9	11,8	11,6	11,3	10	7,9		
NSCF 32-200/11/P45RCS4	2.294,00	101845130	50	32	1,1	111	15,1	15	14,9	14,7	13,9	12,2		
NSCF 32-250/11A/P45RCS4	2.649,00	101845150	50	32	1,1	138	14,5	14,1	13,7	13,1	11,1			
NSCF 32-250/11/P45RCS4	2.649,00	101845160	50	32	1,1	138	16,3	15,9	15,5	15	13,2			
NSCF 32-250/15/P45RCS4	2.604,00	101845170	50	32	1,5	143	18,7		17,8	17,3	15,7	13		
NSCF 32-250/22/P45RCS4	2.758,00	101845180	50	32	2,2	153	22,6		21,9	21,5	20,2	18,1	14,6	

Nsc-32-40-50_4p50_d_th

Modelo	Preço [EUR]	Referência	Ligação DN Suc.	Ligação DN Desc.	Potência [kW]	Peso [kg]	Q [m³/h] 0	10	15	21	26	29	31	34
							[l/s] 0	2,8	4,2	5,8	7,2	8,1	8,6	9,5
							H = M.C.A							
NSCF 40-125/02A/S45RCS4	2.025,00	101845200	65	40	0,25	88	3,6	3,4	2,8					
NSCF 40-125/02/S45RCS4	2.025,00	101845210	65	40	0,25	88	4,6	4,3	3,8	2,9				
NSCF 40-125/03/S45RCS4	2.040,00	101845220	65	40	0,37	89	5,6	5,4	5	4,3	3,2			
NSCF 40-125/05/S45RCS4	2.170,00	101845230	65	40	0,55	92	6,5	6,3	5,9	5,2	4,3	3,7		
NSCF 40-160/03/S45RCS4	2.115,00	101845250	65	40	0,37	90	5,2	5,2	4,6	3,6				
NSCF 40-160/05/S45RCS4	2.189,00	101845260	65	40	0,55	93	6,6	6,6	6,2	5,3				
NSCF 40-160/07/X45RCS4	2.285,00	101845270	65	40	0,75	96	8,3	8,4	8,2	7,6	6,4	5,7		
NSCF 40-160/11/P45RCS4	2.574,00	101845280	65	40	1,1	105	10,1	10,1	9,9	9,3	8,4	7,8	7	
NSCF 40-200/07/X45RCS4	2.338,00	101845300	65	40	0,75	107	9,0	8,8	8,2	6,5				
NSCF 40-200/11/P45RCS4	2.474,00	101845310	65	40	1,1	122	10,9	11	10,6	9,3	6,9			
NSCF 40-200/15A/P45RCS4	2.609,00	101845320	65	40	1,5	115	12,4	12,5	12,2	11,1	9	7,4		
NSCF 40-200/15/P45RCS4	2.609,00	101845330	65	40	1,5	118	14,0	14	13,6	12,8	11,1	9,8	8,3	6,4
NSCF 40-250/11/P45RCS4	2.474,00	101845350	65	40	1,1	139	13,5	13,3	12,4	10,6				
NSCF 40-250/15/P45RCS4	2.612,00	101845360	65	40	1,5	144	15,1	14,9	14,3	12,7				
NSCF 40-250/22A/P45RCS4	2.773,00	101845370	65	40	1,5	154	18,0	18	17,5	16,4	14,3			
NSCF 40-250/22/P45RCS4	2.773,00	101845380	65	40	2,2	154	20,6		20,3	19,4	17,6	16,4		
NSCF 40-250/30/P45RCS4	2.933,00	101845390	65	40	3	160	24,4		23,9	23,1	21,6	20,6	19,2	

Nsc-32-40-50_4p50_d_th

Xylem Water Solutions Portugal pode realizar alterações aos seus produtos sem aviso prévio. Este documento não é contratual

xylem

NSCF

4 pólos

Bomba eléctrica trifásica (Directiva 2005/32 / CE e 2009/125 / CE) com motor de 4 polos (1450 1 / min), 50 Hz, nível de eficiência IE3 eléctrico de 0,75 kW, índice MEI hidráulico superior a 0,4

Modelo	Preço [EUR]	Referência	Ligação DN Suc.	Ligação DN Desc.	Potência [kW]	Peso [kg]	Q [m³/h] 0	20	26	32	37	43	49	55
							[l/s] 0	5,6	7,2	8,9	10,3	12	13,6	15,3
							H = M.C.A							
NSCF 50-125/03/S45RCS4	2.135,00	101845400	65	50	0,37	92	4,1	3,7	3,4	3	2,4	1,7		
NSCF 50-125/05/S45RCS4	2.199,00	101845410	65	50	0,55	95	5,2	4,8	4,5	4,1	3,5	2,8	2	
NSCF 50-125/07/X45RCS4	2.359,00	101845420	65	50	0,75	98	6,7	6,3	6	5,7	5,2	4,6	3,9	3
NSCF 50-125/11/P45RCS4	2.399,00	101845430	65	50	1,1	107	7,6	7,2	7	6,7	6,3	5,8	5,2	4,4
NSCF 50-160/07/X45RCS4	2.365,00	101845450	65	50	0,75	108	6,8	6,4	6,1	5,6	4,9	4,1		
NSCF 50-160/11A/P45RCS4	2.416,00	101845460	65	50	1,1	114	8,4	8,1	7,8	7,3	6,7	5,9	4,9	
NSCF 50-160/11/P45RCS4	2.416,00	101845470	65	50	1,1	109	9,6	9,3	9	8,6	8	7,3	6,4	5,4
NSCF 50-160/15/P45RCS4	2.613,00	101845480	65	50	1,5	119	8,9	9,1	9	8,7	8	6,9		
NSCF 50-200/11/P45RCS4	2.439,00	101845500	65	50	1,5	115	10,8	10,3	10	9,7	9,2	8,5	7,7	6,7
NSCF 50-200/15/P45RCS4	2.613,00	101845510	65	50	1,5	120	10,4	10,6	10,6	10,3	9,7	8,7	7,4	
NSCF 50-200/22A/P45RCS4	2.793,00	101845520	65	50	2,2	142	13,1	13,3	13,3	13,1	12,6	11,8	10,7	9,2
NSCF 50-200/22/P45RCS4	2.793,00	101845530	65	50	2,2	130	15,1	15,1	15,1	14,8	14,4	13,7	12,7	11,4
NSCF 50-250/22A/P45RCS4	2.808,00	101845550	65	50	2,2	155	14,7	14,6	14,3	13,6	12,6	11,1	9	
NSCF 50-250/22/P45RCS4	2.808,00	101845560	65	50	2,2	155	16,6	16,5	16,2	15,7	14,7	13,3	11,4	
NSCF 50-250/30/P45RCS4	2.965,00	101845570	65	50	3	154	18,7	18,6	18,3	17,8	16,9	15,7	13,9	11,6
NSCF 50-250/40/P45VCS4	3.615,00	101845580	65	50	4	165	22,8		22,6	22,2	21,6	20,5	19	17,1

Nsc-32-40-50_4p50_d_th

Modelo	Preço [EUR]	Referência	Ligação DN Suc.	Ligação DN Desc.	Potência [kW]	Peso [kg]	Q [m³/h] 0	20	32	43	49	55	60	66
							[l/s] 0	5,6	8,9	12	13,6	15,3	16,7	18,3
							H = M.C.A							
NSCF 50-315/40/P45VCC4	4.650,00	703760771	65	50	4	408	22,6	21,7	20,2	17,9	16,1			
NSCF 50-315/55/P45VCC4	4.986,00	703760781	65	50	5,5	339	27,4	26,6	25,1	23	21,7	19,8	17	
NSCF 50-315/75/P45VCC4	5.339,00	703760791	65	50	7,5	448	33,3	32,8	31,4	29,4	28,3	27	25,2	22,5
NSCF 50-315/110/P45VCC4	6.206,00	703760801	65	50	11	379	37,6	37	35,9	34,1	32,9	31,5	29,7	27,5

Nsc-32-40-50_4p50_d_th

Modelo	Preço [EUR]	Referência	Ligação DN Suc.	Ligação DN Desc.	Potência [kW]	Peso [kg]	Q [m³/h] 0	23	33	44	55	66	76	87
							[l/s] 0	6,4	9,2	12,2	15,3	18,3	21,1	24,2
							H = M.C.A							
NSCF 65-125/05/S45RCC4	2.305,00	101845600	80	65	0,55	109	3,5	3,4	3,1	2,7	2,1			
NSCF 65-125/07/X45RCC4	2.424,00	101845610	80	65	0,75	112	4,9	4,7	4,4	3,9	3,2	2,4		
NSCF 65-125/11/P45RCC4	2.474,00	101845620	80	65	1,1	118	5,8	5,8	5,6	5,1	4,5	3,6	2,7	
NSCF 65-125/15/P45RCC4	2.618,00	101845640	80	65	1,5	123	7,2	7,1	6,9	6,5	6	5,4	4,6	3,6
NSCF 65-160/11A/P45RCC4	2.509,00	101845660	80	65	1,1	139	6,4	6,4	6	5,4	4,4	3,4		
NSCF 65-160/11/P45RCC4	2.509,00	101845670	80	65	1,1	139	7,2	7	6,7	6,1	5,2	4,1		
NSCF 65-160/15/P45RCC4	2.621,00	101845680	80	65	1,5	147	8,2	8	7,7	7,1	6,3	5,3		
NSCF 65-160/22A/P45RCC4	2.815,00	101845690	80	65	2,2	150	10,2	10,1	9,9	9,4	8,8	7,9	6,8	5,6
NSCF 65-160/22/P45RCC4	2.664,00	101845700	80	65	2,2	154	10,9	10,8	10,5	10	9,3	8,4	7,4	6,1
NSCF 65-200/15/P45RCC4	2.684,00	101845710	80	65	1,5	147	8,9	8,7	8,2	7,2	5,7			
NSCF 65-200/22A/P45RCC4	3.044,00	101845720	80	65	2,2	163	10,6	10,5	10	9,2	7,8	6		
NSCF 65-200/22/P45RCC4	3.044,00	101845730	80	65	2,2	163	12,1	12	11,6	10,8	9,6	7,9	5,7	
NSCF 65-200/30/P45RCC4	3.484,00	101845740	80	65	3	168	13,6	13,6	13,2	12,6	11,5	9,9	7,8	
NSCF 65-200/40/P45VCC4	3.729,00	101845750	80	65	4	165	17,0	16,9	16,7	16,1	15,3	14,1	12,5	10,3

Nsc-65-80_4p50_d_th

Xylem Water Solutions Portugal pode realizar alterações aos seus produtos sem aviso prévio. Este documento não é contratual

NSCF

4 pólos

Bomba eléctrica trifásica (Directiva 2005/32 / CE e 2009/125 / CE) com motor de 4 polos (1450 1 / min), 50 Hz, nível de eficiência IE3 eléctrico de 0,75 kW, índice MEI hidráulico superior a 0,4

Modelo	Preço [EUR]	Referência	Ligação DN Suc.	Ligação DN Desc.	Potência [kW]	Peso [kg]	Q [m³/h] 0	44	55	66	76	87	98	109
							[l/s] 0	12,2	15,3	18,3	21,1	24,2	27,2	30,3
							H = M.C.A							
NSCF 65-250/30/P45RCC4	3.892,00	101845770	80	65	3	167	12,6	12	10,8	9,3	7,3			
NSCF 65-250/40/P45VCC4	3.892,00	101845780	80	65	4	206	15,7	15,1	14,1	12,7	11	8,9		
NSCF 65-250/55A/P45VCC4	4.433,00	101845790	80	65	5,5	215	18,1	18,1	17,3	16,1	14,6	12,8	10,5	
NSCF 65-250/55/P45VCC4	4.433,00	101845800	80	65	5,5	210	20,7	20,7	20	18,9	17,5	15,8	13,7	
NSCF 65-250/75/P45VCC4	4.194,00	101845810	80	65	7,5	219	24,3	23,8	23	22	20,8	19,2	17,4	15,2
NSCF 65-315/55/P45VCC4	4.998,00	703760831	80	65	5,5	446	22,7	20,8	19,6	18	15,7	12,7		
NSCF 65-315/75/P45VCC4	5.231,00	703760841	80	65	7,5	455	27,6	26	24,8	23,3	21,4	18,9	15,9	
NSCF 65-315/110/P45VCC4	6.045,00	703760851	80	65	11	513	34,7	33,3	32,3	31	29,3	27,2	24,6	21,4
NSCF 65-315/150/P45VCC4	6.338,00	703760861	80	65	15	400	39,0	37,8	36,8	35,5	33,9	32	29,7	27

Nsc-65-80_4p50_d_th

Modelo	Preço [EUR]	Referência	Ligação DN Suc.	Ligação DN Desc.	Potência [kW]	Peso [kg]	Q [m³/h] 0	38	57	75	93	111	129	147
							[l/s] 0	10,6	15,8	20,8	25,9	30,9	35,9	40,9
							H = M.C.A							
NSCF 80-160/15/P45RCC4	2.695,00	101845820	100	80	1,5	150	6,5	6,2	5,5	4,5	3,5			
NSCF 80-160/22A/P45RCC4	3.091,00	101845830	100	80	2,2	166	8,3	7,9	7,3	6,5	5,4	4,2		
NSCF 80-160/22/P45RCC4	3.091,00	101845840	100	80	2,2	166	9,3	9	8,5	7,6	6,5	5,2	3,8	
NSCF 80-160/30/P45RCC4	3.943,00	101845850	100	80	3	174	10,5	10,2	9,8	9	8	6,7	5,3	
NSCF 80-200/30/P45RCC4	3.989,00	101845870	100	80	3	188	10,8	10,6	10,1	9,3	8,2			
NSCF 80-200/40/P45VCC4	4.004,00	101845880	100	80	4	208	12,8	12,7	12,4	11,6	10,4	8,9		
NSCF 80-200/55A/P45VCC4	4.507,00	101845890	100	80	5,5	214	15,0	14,9	14,5	13,9	12,8	11,3		
NSCF 80-200/55/P45VCC4	4.507,00	101845900	100	80	5,5	216	16,9	16,5	16,2	15,6	14,7	13,5	11,8	
NSCF 80-250/55A/P45VCC4	4.878,00	101845920	100	80	5,5	270	16,4	16	15,4	14,4	13,1	11,3	9,1	6,5
NSCF 80-250/55/P45VCC4	4.878,00	101845930	100	80	5,5	331	18,2	18,2	17,6	16,6	15,3	13,5		
NSCF 80-250/75/P45VCC4	5.135,00	101845940	100	80	7,5	274	21,0	20,7	20,2	19,4	18,1	16,4	14,4	
NSCF 80-250/110/P45VCC4	4.992,00	101845950	100	80	11	330	24,1	23,9	23,7	23,2	22,2	20,8	19	16,7

Nsc-65-80_4p50_d_th

Modelo	Preço [EUR]	Referência	Ligação DN Suc.	Ligação DN Desc.	Potência [kW]	Peso [kg]	Q [m³/h] 0	38	75	111	129	147	166	184
							[l/s] 0	10,6	20,8	30,9	35,9	40,9	46,1	51,2
							H = M.C.A							
NSCF 80-315/110A/P45VCC4	6.177,00	703760881	100	80	11	522	23,1	23,1	21,9	18,4	15,8	12,8	9,6	
NSCF 80-315/110/P45VCC4	6.177,00	703760891	100	80	11	522	26,6	26,6	25,7	22,8	20,4	17,5		
NSCF 80-315/150/P45VCC4	6.458,00	703760901	100	80	15	379	31,6	31,7	31,2	28,9	26,8	24,3	21,2	
NSCF 80-315/185/W45VCC4	6.189,00	703760910	100	80	18,5	585	35,5	35,6	35,2	33,2	31,4	29,1	26,2	22,7
NSCF 80-315/220/W45VCC4	6.499,00	703760920	100	80	22	495	38,6	38,7	38,3	36,4	34,8	32,7	30	26,7
NSCF 80-400/185/W45VCC4	7.386,00	703760940	100	80	18,5	662	39,1	39	37	33,3	30,6	27	22	15
NSCF 80-400/220/W45VCC4	8.102,00	703760950	100	80	22	680	43,8	43,8	42	38,4	36,1	33,1	29,1	
NSCF 80-400/300/W45VCC4	9.547,00	703760960	100	80	30	664	53,1	52,8	51,7	48,3	46,1	43,7	40,8	
NSCF 80-400/370/W45VCC4	10.376,00	703760970	100	80	37	944	62,6	61,9	61	57,9	55,9	53,5	50,9	47,8

Nsc-65-80_4p50_d_th

Xylem Water Solutions Portugal pode realizar alterações aos seus produtos sem aviso prévio. Este documento não é contratual

xylem

NSCF

4 pólos

Bomba eléctrica trifásica (Directiva 2005/32 / CE e 2009/125 / CE) com motor de 4 polos (1450 1 / min), 50 Hz, nível de eficiência IE3 eléctrico de 0,75 kW, índice MEI hidráulico superior a 0,4

Modelo	Preço [EUR]	Referência	Ligação DN Suc.	Ligação DN Desc.	Potência [kW]	Peso [kg]	Q [m³/h] 0	45	71	96	122	147	173	198
							[l/s] 0	12,5	19,7	26,7	33,9	40,9	48,1	55
							H = M.C.A							
NSCF 100-160/22A/P45RCC4	4.513,00	703760991	125	100	2,2	387	5,9	5,9	5,6	4,9	3,7			
NSCF 100-160/22/P45RCC4	4.513,00	703761001	125	100	2,2	300	6,9	6,9	6,6	6	4,8	3,5		
NSCF 100-160/30/P45RCC4	5.147,00	703761011	125	100	3	393	9,1	9	8,8	8,1	7	5,6	4	
NSCF 100-160/40/P45VCC4	5.267,00	703761021	125	100	4	402	10,8	10,6	10,4	9,8	8,9	7,6	6	
NSCF 100-200/40/P45VCC4	5.405,00	703761051	125	100	4	410	12,2	12,1	11,8	11	9,6	7,5	5,1	
NSCF 100-200/55/P45VCC4	5.886,00	703761061	125	100	5,5	323	14,8	14,6	14,5	13,8	12,6	10,7	8,4	
NSCF 100-200/75/P45VCC4	5.987,00	703761071	125	100	7,5	327	16,9	16,7	16,5	15,9	14,8	13,1	11	8,4
NSCF 100-250/55/P45VCC4	5.907,00	703761101	125	100	5,5	444	14,1	14,1	13,8	13,1	11,9	10,1	8	
NSCF 100-250/75/P45VCC4	6.072,00	703761111	125	100	7,5	450	17,8	17,9	17,7	17,2	16,2	14,6	12,5	10,1
NSCF 100-250/110/P45VCC4	6.206,00	703761121	125	100	11	395	21,9	21,9	21,7	21,1	20	18,4	16,3	13,8

Nsc-100-150_4p50_c_th

Modelo	Preço [EUR]	Referência	Ligação DN Suc.	Ligação DN Desc.	Potência [kW]	Peso [kg]	Q [m³/h] 0	45	96	147	198	224	249	275
							[l/s] 0	12,5	26,7	40,9	55	62,3	69,2	76,4
							H = M.C.A							
NSCF 100-315/110/P45VCC4	6.315,00	703761141	125	100	11	385	23,5	23,4	22,4	19,2	12,6			
NSCF 100-315/150/P45VCC4	6.539,00	703761151	125	100	15	420	28,0	28	27,2	24,4	19,5			
NSCF 100-315/185/W45VCC4	6.983,00	703761160	125	100	18,5	485	31,1	31	30,3	27,8	23,8	20,4		
NSCF 100-315/220/W45VCC4	7.439,00	703761170	125	100	22	509	34,3	34,2	33,7	31,4	27,6	25		
NSCF 100-315/300/W45VCC4	9.578,00	703761180	125	100	30	526	40,2	40,1	39,7	37,6	34	31,5	28,2	
NSCF 100-400/300/W45VCC4	9.578,00	703761210	125	100	30	637	47,4	46,5	44,9	42,1	37,4	34,3	30,6	
NSCF 100-400/370/W45VCC4	10.750,00	703761220	125	100	37	933	54,4	53,3	51,6	48,9	44,8	42	38,6	34,7
NSCF 100-400/450/W45VCC4	11.786,00	703761230	125	100	45	928	61,3	60	58,6	55,7	51,6	49	45,8	42

Nsc-100-150_4p50_c_th

Modelo	Preço [EUR]	Referência	Ligação DN Suc.	Ligação DN Desc.	Potência [kW]	Peso [kg]	Q [m³/h] 0	77	146	214	249	283	317	351
							[l/s] 0	21,4	40,6	59,5	69,2	78,7	88,1	97,6
							H = M.C.A							
NSCF 125-200/55/P45VCC4	6.071,00	703761261	150	125	5,5	449	8,6	8,4	8,3	7,2	6			
NSCF 125-200/75/P45VCC4	6.090,00	703761271	150	125	7,5	458	11,9	11,8	11,6	10,3	9	7,5		
NSCF 125-200/110/P45VCC4	6.386,00	703761281	150	125	11	394	15,0	14,9	14,8	13,7	12,6	11,1	9,3	
NSCF 125-250/75/P45VCC4	6.242,00	703761311	150	125	7,5	336	13,6	13,4	12,9	10,6	8,6	6,3		
NSCF 125-250/110/P45VCC4	6.511,00	703761321	150	125	11	370	17,5	17,4	17,2	15,3	13,5	11,3	9,2	
NSCF 125-250/150/P45VCC4	6.787,00	703761331	150	125	15	399	22,0	21,7	21,5	20	18,5	16,5	14,1	11,6
NSCF 125-315/185/W45VCC4	8.120,00	703761360	150	125	18,5	537	25,6	25,7	25,3	22,8	20,1	16,4	11,9	7,3
NSCF 125-315/220/W45VCC4	8.234,00	703761370	150	125	22	555	28,3	28,6	28,2	26,1	23,8	20,7	16,6	
NSCF 125-315/300/W45VCC4	9.631,00	703761380	150	125	30	550	34,8	35,1	34,8	33	31,4	29,1	26	22,1
NSCF 125-315/370/W45VCC4	10.873,00	703761390	150	125	37	920	39,6	39,8	39,7	38,2	36,8	34,8	32,1	28,7
NSCF 125-400/370/W45VCC4	11.170,00	703761420	150	125	37	874	43,4	43,9	43,2	39,9	37	33	28	
NSCF 125-400/450/W45VCC4	11.826,00	703761430	150	125	45	946	48,7	49,4	49,3	46,4	43,7	40	35,4	30
NSCF 125-400/550/W45VCC4	13.626,00	703761440	150	125	55	1107	54,4	55,6	55,5	53	50,7	47,6	43,6	38,7
NSCF 125-400/750/W45VCC4	15.785,00	703761450	150	125	75	1317	63,4	64,8	64,2	61,8	59,8	57,1	53,8	49,8

Nsc-100-150_4p50_c_th

Xylem Water Solutions Portugal pode realizar alterações aos seus produtos sem aviso prévio. Este documento não é contratual

NSCF

4 pólos

Bomba eléctrica trifásica (Directiva 2005/32 / CE e 2009/125 / CE) com motor de 4 polos (1450 1 / min), 50 Hz, nível de eficiência IE3 eléctrico de 0,75 kW, índice MEI hidráulico superior a 0,4

Modelo	Preço [EUR]	Referência	Ligação DN Suc.	Ligação DN Desc.	Potência [kW]	Peso [kg]	Q [m³/h] 0	122	245	369	431	493	555	616
							[l/s] 0	33,9	68,1	103	120	137	154	171
							H = M.C.A							
NSCF 150-200/110A/P45VCC4	8.080,00	703761481	200	150	11	572	11,8	11,3	9,4	7	5,4			
NSCF 150-200/110/P45VCC4	8.080,00	703761491	200	150	11	435	14,0	13,4	11,4	8,7	7	4,9		
NSCF 150-200/150A/P45VCC4	8.379,00	703761501	200	150	15	455	15,2	14,5	12,9	10,2	8,4	6,4		
NSCF 150-200/150/P45VCC4	8.379,00	703761511	200	150	15	463	16,3	15,6	14,4	12	10,3	8,2		
NSCF 150-250/150/P45VCC4	9.277,00	703761531	200	150	15	651	17,2	16,7	15,1	11,6	9,1			
NSCF 150-250/185/W45VCC4	8.180,00	703761540	200	150	18,5	566	19,8	19,1	17,9	14,8	12,4	9,5		
NSCF 150-250/220/W45VCC4	8.354,00	703761550	200	150	22	626	22,1	21,4	20,4	17,6	15,4	12,6		
NSCF 150-250/300/W45VCC4	9.678,00	703761560	200	150	30	639	26,4	25,3	23,9	21,5	19,6	17,3	14,4	
NSCF 150-315/300/W45VCC4	10.394,00	703761590	200	150	30	645	27,7	27,7	27	23,5	20,4	16,5		
NSCF 150-315/370/W45VCC4	11.821,00	703761600	200	150	37	978	31,9	31,8	31,1	28,1	25,3	21,5	17,1	
NSCF 150-315/450/W45VCC4	12.369,00	703761610	200	150	45	836	36,6	36,2	35,7	32,9	30,4	27,2	23,2	
NSCF 150-400/450/W45VCC4	13.359,00	703761650	200	150	45	1030	36,7	36,9	35,6	31,7	28,6	24,6		
NSCF 150-400/550/W45VCC4	14.315,00	703761660	200	150	55	1120	41,2	41,6	40,9	37,5	34,6	30,9	26,3	
NSCF 150-400/750/W45VCC4	16.288,00	703761670	200	150	75	1268	50,3	50,8	50,4	47	44,4	41,3	37,7	33,3
NSCF 150-400/900/W45VCC4	16.594,00	703761680	200	150	90	1245	56,5	56,9	56,5	53,7	51,4	48,5	45,1	41
NSCF 150-400/1100/W45VCC4	23.098,00	703761690	200	150	110	1375	63,9	64,4	63,9	61,5	59,4	56,6	53,2	49,1

Nsc-100-150_4p50_c_th

Modelo	Preço [EUR]	Referência	Ligação DN Suc.	Ligação DN Desc.	Potência [kW]	Peso [kg]	Q [m³/h] 0	184	307	369	431	493	555	616
							[l/s] 0	51,2	85,3	103	120	137	154	171
							H = M.C.A							
NSCF 150-500/900/W45VDC4	23.027,00	703761950	200	150	90	1643	60,9	61,8	59	55,2	49,6	42,6	34,5	
NSCF 150-500/1100/W45VDC4	24.997,00	703761960	200	150	110	1812	68,5	69,3	67,5	64,4	59,5	52,7	44,6	36,1
NSCF 150-500/1320/W45VDC4	31.571,00	703761970	200	150	132	1928	76,9	78,1	76,9	74,3	70,1	64	56,3	47,3
NSCF 150-500/1600/W45VDC4	32.818,00	703761980	200	150	160	2080	87,0	88,4	87,8	86	82,7	77,6	70,7	62,1
NSCF 150-500/2000/W45VDC4	41.895,00	703761990	200	150	200	2368	95,1	96,5	96,1	94,4	91,4	86,7	80,4	72,6

Nsc-100-150_4p50_c_th

Modelo	Preço [EUR]	Referência	Ligação DN Suc.	Ligação DN Desc.	Potência [kW]	Peso [kg]	Q [m³/h] 0	225	312	400	487	575	662	750
							[l/s] 0	62,6	86,7	111	135	160	184	209
							H = M.C.A							
NSCF 200-250/185/W45VDC4	9.351,00	703761720	250	200	18,5	621	15,7	14,8	13,7	12,2	10,6	8,9	6,8	
NSCF 200-250/220/W45VDC4	9.712,00	703761730	250	200	22	764	18,5	17,2	16,2	14,8	13,1	11,1	8,7	
NSCF 200-250/300A/W45VDC4	10.530,00	703761740	250	200	30	630	21,2	19,7	18,7	17,4	15,8	13,7	11,2	8,4
NSCF 200-250/300/W45VDC4	10.530,00	703761750	250	200	30	708	23,1	21,5	20,5	19,4	17,9	16	13,6	10,8
NSCF 200-315/300/W45VDC4	11.690,00	703761770	250	200	30	686	22,1	21,3	20,7	19,6	17,7	14,9	11,3	
NSCF 200-315/370/W45VDC4	13.204,00	703761780	250	200	45	958	29,0	28,3	28,1	27,4	26,1	23,9	20,8	16,8
NSCF 200-315/450/W45VDC4	13.776,00	703761790	250	200	37	987	25,3	24,6	24,2	23,3	21,7	19,3	15,9	11,8
NSCF 200-315/550/W45VDC4	14.716,00	703761800	250	200	55	1042	34,1	33,2	32,8	32,1	30,9	28,8	26	22,2
NSCF 200-315/750/W45VDC4	16.681,00	703761810	250	200	75	1278	35,1	34,3	34	33,3	32	29,9	27,1	23,4
NSCF 200-400/750/W45VDC4	23.000,00	703762020	250	200	75	1654	41,0	40,6	40,3	39,4	37,7	35	31,3	26,5
NSCF 200-400/750A/W45VDC4	23.000,00	703762010	250	200	75	1550	37,2	37	36,7	35,7	33,8	31	27	22
NSCF 200-400/900/W45VDC4	23.313,00	703762030	250	200	90	1702	46,5	46	45,7	44,9	43,4	41,1	37,7	33,3
NSCF 200-400/1100/W45VDC4	25.291,00	703762040	250	200	110	1767	52,4	52,2	51,9	51,2	50	48	45,1	41,2
NSCF 200-400/1320/W45VDC4	31.776,00	703762050	250	200	132	1865	60,1	59,8	59,6	59	57,9	56,1	53,5	50

Nsc-200-300_4p50_c_th

Xylem Water Solutions Portugal pode realizar alterações aos seus produtos sem aviso prévio. Este documento não é contratual

xylem

NSCF

4 pólos

Bomba eléctrica trifásica (Directiva 2005/32 / CE e 2009/125 / CE) com motor de 4 polos (1450 1 / min), 50 Hz, nível de eficiência IE3 eléctrico de 0,75 kW, índice MEI hidráulico superior a 0,4

Modelo	Preço [EUR]	Referência	Ligação DN Suc.	Ligação DN Desc.	Potência [kW]	Peso [kg]	Q [m³/h] 0	339	455	571	687	803	920	1036
							[l/s] 0	94,2	126	159	191	223	256	288
							H = M.C.A							
NSCF 250-315/370/W45VDC4	14.784,00	703761840	300	250	37	1071	19,4	18,5	17,7	16,7	15,3	13,3	10,4	
NSCF 250-315/450/W45VDC4	15.325,00	703761850	300	250	45	1125	22,7	21,8	21	20,1	18,9	16,9	13,8	10
NSCF 250-315/550/W45VDC4	16.287,00	703761860	300	250	55	1256	26,1	24,8	24,3	23,6	22,6	20,7	18	14,5
NSCF 250-315/750/W45VDC4	18.212,00	703761870	300	250	75	1393	31,5	29,9	29,5	29,1	28,4	27,1	25	22,1
NSCF 250-400/750/W45VDC4	23.405,00	703762140	300	250	75	1692	35,4	35,2	34,3	32,5	29,9	26,3	21,8	16,4
NSCF 250-400/900/W45VDC4	23.715,00	703762150	300	250	90	1740	39,8	39,8	39,2	37,9	35,6	32,3	27,9	22,5
NSCF 250-400/1100/W45VDC4	25.679,00	703762160	300	250	110	2034	45,1	45	44,8	43,8	42	39,1	35,1	30
NSCF 250-400/1320/W45VDC4	33.424,00	703762170	300	250	132	2015	50,8	50,6	50,4	49,7	48,1	45,6	42	37,3
NSCF 250-400/1600/W45VDC4	33.757,00	703762180	300	250	160	2072	56,9	56,4	56,2	55,6	54,2	52	48,9	44,7
NSCF 250-400/2000/W45VDC4	42.887,00	703762190	300	250	200	2252	62,7	62	61,6	60,9	59,6	57,6	54,9	51,2

Nsc-200-300_4p50_c_th

Modelo	Preço [EUR]	Referência	Ligação DN Suc.	Ligação DN Desc.	Potência [kW]	Peso [kg]	Q [m³/h] 0	312	487	575	662	750	837	1012
							[l/s] 0	86,7	135	160	184	209	233	281
							H = M.C.A							
NSCF 200-500/1320/W45VDC4	32.419,00	703762080	250	200	132	2140	64,3	63,7	60,2	56,4	50,8	43,3	34,2	
NSCF 200-500/1600/W45VDC4	33.074,00	703762090	250	200	160	1838	72,8	72,2	69	65,8	61,2	55	46,9	
NSCF 200-500/2000/W45VDC4	42.439,00	703762100	250	200	200	2274	83,8	83,1	80,3	77,7	74	69,1	62,5	
NSCF 200-500/2500/W45VDC4	52.802,00	703762110	250	200	250	2474	94,3	93,3	90,7	88,3	85,1	81	75,8	60,7
NSCF 200-500/3150/W45VDC4	60.883,00	703762120	250	200	315	2812	100,3	99,1	96,4	94,1	91	87,2	82,5	69,1

Nsc-200-300_4p50_c_th

Modelo	Preço [EUR]	Referência	Ligação DN Suc.	Ligação DN Desc.	Potência [kW]	Peso [kg]	Q [m³/h] 0	455	687	803	920	1036	1152	1384
							[l/s] 0	126	191	223	256	288	320	385
							H = M.C.A							
NSCF 250-500/1600/W45VDC4	34.967,00	703762220	300	250	160	2145	61,1	60,8	56,4	52,2	46,3	38,1		
NSCF 250-500/2000/W45VDC4	44.185,00	703762230	300	250	200	2478	70,3	70,7	67,6	64,1	59	51,8	42,3	
NSCF 250-500/2500/W45VDC4	53.135,00	703762240	300	250	250	2202	80,5	80,6	78,2	75,6	71,8	66,3	58,8	
NSCF 250-500/3150/W45VDC4	61.128,00	703762250	300	250	315	2863	92,6	92,7	90	87,6	84,5	80,3	74,8	58,9
NSCF 250-500/3550/W45VDC4	68.595,00	703762260	300	250	355	2969	98,3	98,4	95,7	93,6	90,6	86,8	81,9	68

Nsc-200-300_4p50_c_th

Modelo	Preço [EUR]	Referência	Ligação DN Suc.	Ligação DN Desc.	Potência [kW]	Peso [kg]	Q [m³/h] 0	476	761	1046	1331	1473	1615	1758
							[l/s] 0	132	212	291	370	409	449	489
							H = M.C.A							
NSCF 300-350/750/W45VDC4	25.773,00	703762290	350	300	75	1774	30,5	28,1	25,3	21,2	15,9	12,7	9,1	
NSCF 300-350/750A/W45VDC4	25.773,00	703762280	350	300	75	1878	24,4	22,4	20	16,3	11,3	8,2		
NSCF 300-350/900/W45VDC4	26.089,00	703762300	350	300	90	1822	34,7	32	29,1	25,2	19,9	16,8	13,3	
NSCF 300-350/1100/W45VDC4	27.232,00	703762310	350	300	110	2004	39,7	37,1	34,6	30,9	25,8	22,7	19,2	15,4
NSCF 300-400/1100/W45VDC4	27.848,00	703762340	350	300	110	2008	36,2	36,3	34,9	30,8	23,7	19,1		
NSCF 300-400/1320/W45VDC4	34.907,00	703762350	350	300	132	2219	41,9	41,4	40,2	36,6	29,7	25	19,7	
NSCF 300-400/1600/W45VDC4	36.042,00	703762360	350	300	160	2276	48,0	47,2	46,3	43,6	37,4	32,8	27,4	21,5
NSCF 300-400/2000/W45VDC4	45.098,00	703762370	350	300	200	2456	56,2	55	54,2	51,7	46,5	42,6	37,8	32,1
NSCF 300-450/3150/W45VDC4	63.088,00	703762430	350	300	315	3013	74,9	73,5	71,6	67,9	62,4	58,8	54,5	49,3
NSCF 300-400/2500/W45VDC4	53.932,00	703762380	350	300	250	2656	59,3	57,9	56,9	54,5	49,7	46,1	41,6	36
NSCF 300-450/1600/W45VDC4	37.901,00	703762400	350	300	160	2318	52,5	52,5	49,8	44,8	37,5	32,9		
NSCF 300-450/2000/W45VDC4	46.822,00	703762410	350	300	200	2498	60,7	60,2	58,1	53,8	46,9	42,3	36,9	
NSCF 300-450/2500/W45VDC4	55.596,00	703762420	350	300	250	2525	69,1	69	66,7	62,9	57	53,1	48,1	

Nsc-200-300_4p50_c_th

Xylem Water Solutions Portugal pode realizar alterações aos seus produtos sem aviso prévio. Este documento não é contratual

Acessórios para e-NSC

Contraflanges roscadas

Kit com contraflanges roscadas de acordo com EN1092-1.
Kit contendo 2 contraflanges com juntas e parafusos.

Ref: A008

Modelo	Preço [EUR]	Referência	Aspiração	Descarga	Materiais	Peso [kg]
Kit contraflanges, roscada, ligação DN25	53,00	109390451	DN25/Rp 1"	DN50/Rp 2"	Fe/Zn 8	3
Kit contraflanges, roscada, ligação DN32	58,00	109390461	DN32/Rp 1"¼	DN50/Rp 2"	Fe/Zn 8	4
Kit contraflanges, roscada, ligação DN40	64,00	109390471	DN40/Rp 1"½	DN65/Rp 2"½	Fe/Zn 8	4
Kit contraflanges, roscada, ligação DN50	67,00	109390481	DN50/Rp 2"	DN65/Rp 2"½	Fe/Zn 8	4
Kit contraflanges, roscada, ligação DN65	84,00	109390491	DN65/Rp 2"½	DN80/Rp 3"	Fe/Zn 8	4
Kit contraflanges, roscada, ligação DN80	93,00	109390501	DN80/Rp 3"	DN100/Rp 4"	Fe/Zn 8	6

Grupo de produtos: 9J

Contraflanges p/ soldar

Kit com contraflanges de soldar de acordo com EN1092-1.
Kit contendo 2 contraflanges com juntas e parafusos.

Ref: A008a

Modelo	Preço [EUR]	Referência	Aspiração	Descarga	Materiais	Peso [kg]
Kit contraflanges, soldada, ligação DN40/DN65	56,00	109390472	DN40	DN50	Fe/Zn 8	3
Kit contraflanges, soldada, ligação DN50/DN65	60,00	109390482	DN50	DN65	Fe/Zn 8	4
Kit contraflanges, soldada, ligação DN65/DN80	74,00	109390492	DN65	DN80	Fe/Zn 8	4
Kit contraflanges, soldada, ligação DN80/DN100	87,00	109390502	DN80	DN100	Fe/Zn 8	6
Kit contraflanges, soldada, ligação DN100/DN125	118,00	109391740	DN100	DN125	Fe/Zn 8	7
Kit contraflanges, soldada, ligação DN125/DN150	166,00	109391750	DN125	DN150	Fe/Zn 8	13

Grupo de produtos: 9J

Contraflange de soldar de acordo com EN1092-1.
Este item contém uma contraflange com juntas e parafusos.

Ref: A008a

Modelo	Preço [EUR]	Referência	Aspiração	Descarga	Materiais	Peso [kg]
Contraflanges DN125 (1 peça) - Ferro zincado	107,00	707941320	DN125	-	Fe/Zn 8	8
Contraflanges DN150 (1 peça) - Ferro zincado	133,00	707941330	DN150	-	Fe/Zn 8	10
Contraflanges DN200 (1 peça) - Ferro zincado	193,00	707941340	DN200	-	Fe/Zn 8	14
Contraflanges DN250 (1 peça) - Ferro zincado	403,00	707941350	DN250	-	Fe/Zn 8	17

Grupo de produtos: 9J

Xylem Water Solutions Portugal pode realizar alterações aos seus produtos sem aviso prévio. Este documento não é contratual.

xylem

Bombas horizontais de elevado desempenho em aço inoxidável de acordo com a EN 733

e-ESH

- Elevada eficiência
- Elevada durabilidade, manutenção rápida e simples
- Vasta gama de operação
- Utilização em aquecimento e refrigeração
- Máxima estanquicidade
- Versão E monobloco
- Versão S com acoplamento rigido e motor standard

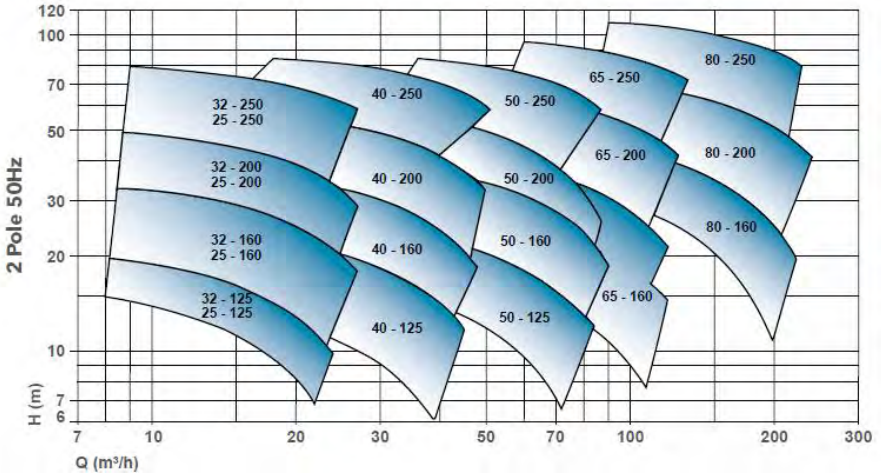

ESHE

Caudal max:	222 m³/h
HMT max:	85 m
Potência:	0,25-22 kW
Pressão de trabalho:	12 bar @50°C; 10bar @120°C

ESHS

Caudal max:	240 m³/h
HMT max:	110 m
Potência:	0,75 - 37 kW
Pressão de trabalho:	12 bar @50°C; 10bar @120°C

ESHF

Caudal max:	240 m³/h
HMT max:	110 m
Potência:	0,25 - 75 kW
Pressão de trabalho:	12 bar @50°C; 10bar @120°C

Acessórios

Contraflanges

Kit suporte montagem

Bombas horizontais de elevado desempenho em aço inoxidável

ESHE

A serie e-SH é uma bomba centrífuga com um impulsor, fabricada em aço inoxidável AISI 316, o que torna a bomba adequada para mover água ou líquidos agressivos em um grande número de aplicações, onde é necessário uma grande resistência química.

Ref: F045a

Aplicações

- Fornecimento de água
- Aquecimento, ventilação e climatização
- Grupos de pressão, irrigação
- Máquinas para lavagem industrial
- Piscinas
- Refrigeração industrial
- Indústria, Tratamento de água
- Instalações de filtração

Vantagens do produto

- Desempenho elevado
- Índice de eficácia de acordo com exigências da normativa ErP 2015
- Vida longa e fácil manutenção
- Poupanças adicionais de energia com um variador de velocidade (versão ESH…H)
- Versatilidade através de múltiplas configurações de construção
- Amplo intervalo de temperatura

Opções sob pedido

Possíveis construções:

- e-SHE: monobloco com veio prolongado
- e-SHS: monobloco com motor standard
- e-SHF: sobre base com acoplamento sem espaçador
- e-SHC: sobre base com acoplamento com espaçador

Código de identificação

Modelo:	ESHE 40-160/55/P25VSSA
ESHE	Nome da série
40	DN de descarga
160	Diâmetro impulsor nominal
55	Potência do motor (kW x 10)
P2	Tipo de motor (P), 2=2 pólos, 4 = 4 pólos
5V	Código de tensão
S	Material da voluta
S	Material do impulsor
A	Empanque mecânico (EN12756)

Características

Caudal max:	222 m³/h
HMT max:	85 m
Potência:	0,25-22 kW
Pressão de trabalho:	12 bar @50°C; 10bar @120°C
Temperatura ambiente max:	40°C
Temperatura do líquido:	-20°C - +120°C

Motor

Versão:	1 x 220-240V; P ≤ 3kW: 3 x 230/400V
	P≥4 kW: 3 x 380-415/660-690V
Classe de isolamento:	F (155°C)
Classe de protecção:	IP55

Versão trifásica (Regulamento CE n.º 640/2009) com nível de eficiência do motor IE3 para potência superior a 0,75 kW incluída.O nível de eficiência refere-se apenas ao motor e não à bomba elétrica.

Materiais

Corpo da bomba:	Aço inoxidável AISI 316L
Impulsor:	Aço inoxidável fabricado ou fundido AISI316
Elastómeros	FPM
Empanque mecânico:	Cerâmica -Carbono

Certificação para água potável

Produtos aprovados para o uso com água potável de acordo com ACS-D.M. 174

Xylem Water Solutions Portugal pode realizar alterações aos seus produtos sem aviso prévio. Este documento não é contratual

xylem

ESHE

2 pólos

Monofásico: 230 V

Modelo	Preço [EUR]	Referência	Ligação DN Suc.	Ligação DN Desc.	Potência [kW]	Peso [kg]	Q [m³/h] 0	11	15	19	22	24	26	30
							[l/min] 0	183	250	317	367	400	433	500
							H = M.C.A							
ESHE 25-125/07/S25HSNA	1.068,00	101860700	50	25	0,75	20	16,1	13,1	10,7	7,6				
ESHE 25-125/11/S25HSNA	1.100,00	101860710	50	25	1,1	22	20,7	18,1	16	13,2	10,7			
ESHE 25-160/15/S25HSSA	1.181,00	101860730	50	25	1,5	26	24,4	22	19,2	15,4	12,1	9,7		
ESHE 25-160/22/P25HSSA	1.491,00	101860740	50	25	2,2	34	30,6	28,4	25,9	22,2	19	16,7		
ESHE 32-125/07/S25HSNA	1.073,00	101860760	50	32	0,75	26	16,0	13,5	11,4	8,9	6,6			
ESHE 32-125/11/S25HSNA	1.105,00	101860770	50	32	1,1	22	20,7	18,2	16,1	13,5	11,2	9,7		
ESHE 32-160/15/S25HSSA	1.185,00	101860790	50	32	1,5	24	24,6	22,4	19,7	16,3	13,3	11,1		
ESHE 32-160/22/P25HSSA	1.498,00	101860800	50	32	2,2	34	30,8	28,9	26,6	23,5	20,8	18,8	16,7	

ESH-25-32-40-50_2p50_c_th

Modelo	Preço [EUR]	Referência	Ligação DN Suc.	Ligação DN Desc.	Potência [kW]	Peso [kg]	Q [m³/h] 0	21	27	38	41	44	48	51
							[l/min] 0	350	450	633	683	733	800	850
							H = M.C.A							
ESHE 40-125/11/S25HSSA	1.192,00	101860820	65	40	1,1	22	15,7	12	9,8	5,2				
ESHE 40-125/15/S25HSSA	1.261,00	101860830	65	40	1,5	24	19,9	16,2	14	9,4	8			
ESHE 40-125/22/P25HSSA	1.565,00	101860840	65	40	2,2	31	23,4	20,3	18,3	13,8	12,3	10,8		

ESH-25-32-40-50_2p50_c_th

Modelo	Preço [EUR]	Referência	Ligação DN Suc.	Ligação DN Desc.	Potência [kW]	Peso [kg]	Q [m³/h] 0	44	56	62	67	73	79	84
							[l/min] 0	733	933	1033	1117	1217	1317	1400
							H = M.C.A							
ESHE 50-125/22/P25HSSA	1.670,00	101860860	65	50	2,2	40	17,5	12,5	9,7	8,1	6,7			

ESH-25-32-40-50_2p50_c_th

Xylem Water Solutions Portugal pode realizar alterações aos seus produtos sem aviso prévio. Este documento não é contratual

ESHE

2 pólos

Bomba eléctrica trifásica (Directiva 2005/32 / CE e 2009/125 / CE) com motor de 2 polos (2900 1 / min), 50 Hz, nível de eficiência IE3 eléctrico de 0,75 kW, índice MEI hidráulico superior a 0,4

Modelo	Preço [EUR]	Referência	Ligação DN Suc.	Ligação DN Desc.	Potência [kW]	Peso [kg]	Q [m³/h] 0	11	15	19	22	24	26	30
							[l/min] 0	183	250	317	367	400	433	500
							H = M.C.A							
ESHE 25-125/07/S25RSNA	1.017,00	101860000	50	25	0,75	19	16,1	13,1	10,7	7,6				
ESHE 25-125/11/S25RSNA	1.047,00	101860010	50	25	1,1	21	20,7	18,1	16	13,2	10,7			
ESHE 25-160/15/S25RSSA	1.125,00	101860030	50	25	1,5	23	24,4	22	19,2	15,4	12,1	9,7		
ESHE 25-160/22/P25RSSA	1.243,00	101860040	50	25	2,2	33	30,6	28,4	25,9	22,2	19	16,7		
ESHE 25-200/30/P25RSSA	1.351,00	101860060	50	25	3	43	38,8	34,5	31,6	27,6	24	21,4		
ESHE 25-200/40/P25VSSA	1.494,00	101860070	50	25	4	44	48,4	44,7	42,2	38,9	35,8	33,5	31	
ESHE 25-250/55/P25VSSA	1.802,00	101860090	50	25	5,5	77	53,0	49,8	47,4	44,1	41			
ESHE 25-250/75/P25VSSA	1.935,00	101860100	50	25	7,5	93	66,5	63,4	60,7	57	53,8	51,3	48,6	
ESHE 25-250/110/P25VSSA	2.582,00	101860110	50	25	11	106	82,4	78,6	75,9	72,5	69,4	67,2	64,8	59,4
ESHE 32-125/07/S25RSNA	1.022,00	101860130	50	32	0,75	25	16,0	13,5	11,4	8,9	6,6			
ESHE 32-125/11/S25RSNA	1.052,00	101860140	50	32	1,1	23	20,7	18,2	16,1	13,5	11,2	9,7		
ESHE 32-160/15/S25RSSA	1.129,00	101860160	50	32	1,5	25	24,6	22,4	19,7	16,3	13,3	11,1		
ESHE 32-160/22/P25RSSA	1.248,00	101860170	50	32	2,2	31	30,8	28,9	26,6	23,5	20,8	18,8	16,7	
ESHE 32-200/30/P25RSSA	1.355,00	101860190	50	32	3	43	39,4	35,7	33,2	30	27,2	25,1		
ESHE 32-200/40/P25VSSA	1.499,00	101860200	50	32	4	46	49,0	44,7	41,8	38,2	35,1	32,7	30,1	
ESHE 32-250/55/P25VSSA	1.806,00	101860220	50	32	5,5	71	53,0	50,1	47,8	44,6	41,6			
ESHE 32-250/75/P25VSSA	1.941,00	101860230	50	32	7,5	88	66,5	63,9	61,5	58,2	55,1	52,8	50,1	
ESHE 32-250/110/P25VSSA	2.587,00	101860240	50	32	11	107	82,1	79,3	76,5	73	70,1	68,1	65,9	61

ESH-25-32-40-50_2p50_c_th

Modelo	Preço [EUR]	Referência	Ligação DN Suc.	Ligação DN Desc.	Potência [kW]	Peso [kg]	Q [m³/h] 0	21	27	38	41	44	48	51
							[l/min] 0	350	450	633	683	733	800	850
							H = M.C.A							
ESHE 40-125/11/S25RSSA	1.135,00	101860260	65	40	1,1	21	15,7	12	9,8	5,2				
ESHE 40-125/15/S25RSSA	1.201,00	101860270	65	40	1,5	24	19,9	16,2	14	9,4	8			
ESHE 40-125/22/P25RSSA	1.304,00	101860280	65	40	2,2	28	23,4	20,3	18,3	13,8	12,3	10,8		
ESHE 40-160/30/P25RSSA	1.427,00	101860300	65	40	3	35	30,9	27,7	24,9	18,6	16,8	15		
ESHE 40-160/40/P25VSSA	1.581,00	101860310	65	40	4	45	37,9	34,4	31,8	25,4	23,4	21,4	18,6	
ESHE 40-200/55/P25VSSA	1.920,00	101860330	65	40	5,5	55	49,1	45,2	42,2	34,5	31,9	29,1	25	
ESHE 40-200/75/P25VSSA	2.053,00	101860340	65	40	7,5	77	58,2	53,9	50,8	43,3	40,9	38,2	34,4	
ESHE 40-250/92/P25VSSA	2.669,00	101860360	65	40	9,2	97	64,9	60,9	58,1	49,5	45,9			
ESHE 40-250/110/P25VSSA	3.080,00	101860370	65	40	11	100	74,6	70,3	67,6	59,6	56,4	52,7		
ESHE 40-250/150/P25VSSA	3.583,00	101860380	65	40	15	141	87,7	82,9	80,1	72,9	70,2	67,2	62,4	58,2

ESH-25-32-40-50_2p50_c_th

Modelo	Preço [EUR]	Referência	Ligação DN Suc.	Ligação DN Desc.	Potência [kW]	Peso [kg]	Q [m³/h] 0	44	56	62	67	73	79	84
							[l/min] 0	733	933	1033	1117	1217	1317	1400
							H = M.C.A							
ESHE 50-125/22/P25RSSA	1.391,00	101860400	65	50	2,2	32	17,5	12,5	9,7	8,1	6,7			
ESHE 50-125/30/P25RSSA	1.478,00	101860410	65	50	3	32	20,6	16,3	13,4	11,7	10,3	8,6		
ESHE 50-125/40/P25VSSA	1.647,00	101860420	65	50	4	45	24,8	21	18,2	16,6	15,2	13,5	11,7	10,2
ESHE 50-160/55/P25VSSA	1.941,00	101860440	65	50	5,5	51	33,8	29,3	25,9	24	22,3	20,2	18	16,1
ESHE 50-160/75/P25VSSA	2.125,00	101860450	65	50	7,5	90	40,7	35,6	32,4	30,6	28,8	26,5	24	21,7
ESHE 50-200/92/P25VSSA	3.008,00	101860470	65	50	9,2	90	52,9	44,6	39,1	35,9	32,9	29	24,6	20,8
ESHE 50-200/110/P25VSSA	3.141,00	101860480	65	50	11	100	59,7	51,7	46,4	43,2	40,2	36,3	32	28,1
ESHE 50-250/150/P25VSSA	3.629,00	101860500	65	50	15	141	70,2	64,6	60,3	57,3	54,3	50		
ESHE 50-250/185/P25VSSA	4.170,00	101860510	65	50	18,5	148	79,9	72,7	68,2	65,4	62,7	58,9	54,4	
ESHE 50-250/220/P25VSSA	4.722,00	101860520	65	50	22	156	88,9	82,2	77,8	75	72,4	68,8	64,7	60,7

ESH-25-32-40-50_2p50_c_th

Xylem Water Solutions Portugal pode realizar alterações aos seus produtos sem aviso prévio. Este documento não é contratual

xylem

ESHE

2 pólos

Bomba eléctrica trifásica (Directiva 2005/32 / CE e 2009/125 / CE) com motor de 2 polos (2900 1 / min), 50 Hz, nível de eficiência IE3 eléctrico de 0,75 kW, índice MEI hidráulico superior a 0,4

Modelo	Preço [EUR]	Referência	Ligação DN Suc.	Ligação DN Desc.	Potência [kW]	Peso [kg]	Q [m³/h] 0	66	76	85	95	104	113	123
							[l/min] 0	1100	1267	1417	1583	1733	1883	2050
							H = M.C.A							
ESHE 65-160/40/P25VSNA	1.914,00	101860540	80	65	4	65	19,1	13,1	10,9	8,7	6,3			
ESHE 65-160/55/P25VSNA	2.236,00	101860550	80	65	5,5	71	24,6	19,2	17,2	15,2	12,6	10	7,4	
ESHE 65-160/75/P25VSNA	2.360,00	101860560	80	65	7,5	95	30,7	25	22,9	20,9	18,4	16	13,3	
ESHE 65-160/92/P25VSNA	3.196,00	101860570	80	65	9,2	99	35,7	31	28,9	26,6	23,7	20,8	17,6	
ESHE 65-160/110/P25VSNA	3.341,00	101860580	80	65	11	96	41,6	36,8	34,6	32,2	29,3	26,5		
ESHE 65-200/150/P25VSNA	4.090,00	101860600	80	65	15	138	53,6	46	43,2	40,3	36,8	33,4	29,8	
ESHE 65-200/185/P25VSNA	4.563,00	101860610	80	65	18,5	151	60,7	53,8	51,2	48,4	45	41,7	38,3	
ESHE 65-200/220/P25VSNA	5.009,00	101860620	80	65	22	153	63,9	58,7	56,4	53,9	50,8	47,8	44,4	40,5

ESH-65-80_2p50_c_th

Modelo	Preço [EUR]	Referência	Ligação DN Suc.	Ligação DN Desc.	Potência [kW]	Peso [kg]	Q [m³/h] 0	118	133	148	164	194	209	225
							[l/min] 0	1967	2217	2467	2733	3233	3483	3750
							H = M.C.A							
ESHE 80-160/110/P25VSNA	3.850,00	101860640	100	80	11	102	34,0	26,1	23,6	20,8	17,6	11,6		
ESHE 80-160/150/P25VSNA	4.506,00	101860650	100	80	15	140	40,8	33,2	30,8	28	24,8	18,5	15,4	
ESHE 80-160/185/P25VSNA	4.927,00	101860660	100	80	18,5	160	47,8	40,3	38	35,4	32,3	26	22,7	
ESHE 80-200/220/P25VSNA	5.543,00	101860680	100	80	22	160	53,5	46,2	43,9	41,3	38,3	32	28,8	

ESH-65-80_2p50_c_th

Xylem Water Solutions Portugal pode realizar alterações aos seus produtos sem aviso prévio. Este documento não é contratual

ESHE

4 pólos

Bomba eléctrica trifásica (Directiva 2005/32 / CE e 2009/125 / CE) com motor de 4 polos (1450 1 / min), 50 Hz, nível de eficiência IE3 eléctrico de 0,75 kW, índice MEI hidráulico superior a 0,4

Modelo	Preço [EUR]	Referência	Ligação DN Suc.	Ligação DN Desc.	Potência [kW]	Peso [kg]	Q [m³/h] 0	6	8	11	12	13	14	15
							[l/min] 0	100	133	183	200	217	233	250
							H = M.C.A							
ESHE 25-125/02A/S45RSNA	1.126,00	101863000	50	25	0,25	16	5,2	4,3	3,7	2,6				
ESHE 25-125/02/S45RSNA	1.126,00	101863010	50	25	0,25	22	4,0	3,2	2,5	1,3				
ESHE 25-160/02A/S45RSSA	1.191,00	101863030	50	25	0,25	22	5,9	5,1	4,4	2,8	2,2			
ESHE 25-160/02/S45RSSA	1.191,00	101863040	50	25	0,25	18	7,4	6,7	6	4,5	3,9	3,3		
ESHE 25-200/03/S45RSSA	1.225,00	101863060	50	25	0,37	23	9,4	7,8	6,9	5,1	4,5	3,7		
ESHE 25-200/05/S45RSSA	1.297,00	101863070	50	25	0,55	29	12,0	10,5	9,7	8,2	7,5	6,9	6,2	
ESHE 25-250/07/X45RSSA	1.719,00	101863090	50	25	0,75	54	13,0	11,9	11,2	9,7	9,1	8,4	7,7	6,9
ESHE 25-250/11/P45RSSA	1.740,00	101863100	50	25	1,1	58	16,4	15,5	14,6	12,9	12,3	11,6	10,8	10,1
ESHE 25-250/15/P45RSSA	1.757,00	101863110	50	25	1,5	62	20,4	19,2	18,5	17	16,3	15,7	14,9	14,1
ESHE 32-125/02A/S45RSNA	1.137,00	101863130	50	32	0,25	12	4,1	3,3	2,8	1,7	1,3			
ESHE 32-125/02/S45RSNA	1.137,00	101863140	50	32	0,25	19	5,2	4,4	3,8	2,8	2,4	2		
ESHE 32-160/02A/S45RSSA	1.184,00	101863160	50	32	0,25	20	6,0	5,2	4,5	3,2	2,6			
ESHE 32-160/02/S45RSSA	1.184,00	101863170	50	32	0,25	19	7,5	6,7	6,1	4,8	4,3	3,8	3,2	2,6
ESHE 32-200/03/S45RSSA	1.230,00	101863190	50	32	0,37	22	9,4	7,9	7,1	5,5	4,9	4,3		
ESHE 32-200/05/S45RSSA	1.336,00	101863200	50	32	0,55	30	12,0	10,5	9,6	8	7,4	6,8	6,1	5,3
ESHE 32-250/07/X45RSSA	1.724,00	101863220	50	32	0,75	52	13,1	12	11,3	9,9	9,3	8,7	8	7,3
ESHE 32-250/11/P45RSSA	1.736,00	101863230	50	32	1,1	58	16,4	15,6	14,8	13,2	12,6	11,9	11,2	10,4
ESHE 32-250/15/P45RSSA	1.809,00	101863240	50	32	1,5	66	20,4	19,3	18,6	17,3	16,7	16,1	15,4	14,7

ESH-25-32-40-50_4p50_c_th

Modelo	Preço [EUR]	Referência	Ligação DN Suc.	Ligação DN Desc.	Potência [kW]	Peso [kg]	Q [m³/h] 0	10	13	16	19	21	23	24
							[l/min] 0	167	217	267	317	350	383	400
							H = M.C.A							
ESHE 40-125/02A/S45RSSA	1.321,00	101863260	65	40	0,25	19	4,9	4	3,5	2,9	2,2	1,7		
ESHE 40-125/02/S45RSSA	1.321,00	101863270	65	40	0,25	18	5,7	4,9	4,4	3,8	3,2	2,7	2,2	1,9
ESHE 40-160/03/S45RSSA	1.425,00	101863300	65	40	0,37	20	7,4	6,2	5,5	4,7	3,8	3,2	2,5	2,2
ESHE 40-160/05/S45RSSA	1.457,00	101863310	65	40	0,55	23	9,2	8,3	7,7	7	6,1	5,5	4,8	4,4
ESHE 40-200/07/X45RSSA	1.809,00	101863330	65	40	0,75	24	11,9	11	10,3	9,3	8,2	7,3	6,3	5,8
ESHE 40-200/11/P45RSSA	1.882,00	101863340	65	40	1,1	38	14,2	13,1	12,4	11,5	10,4	9,5	8,5	8
ESHE 40-250/11/P45RSSA	1.991,00	101863360	65	40	1,1	61	15,6	14,4	13,7	12,7	11,4	10,3		
ESHE 40-250/15/P45RSSA	2.052,00	101863370	65	40	1,5	60	18,1	16,8	16,1	15,2	14	13,1	12	11,4
ESHE 40-250/22/P45RSSA	2.161,00	101863380	65	40	2,2	77	21,5	20,1	19,4	18,4	17,3	16,4	15,4	14,8

ESH-25-32-40-50_4p50_c_th

Modelo	Preço [EUR]	Referência	Ligação DN Suc.	Ligação DN Desc.	Potência [kW]	Peso [kg]	Q [m³/h] 0	20	26	31	37	40	42	45
							[l/min] 0	333	433	517	617	667	700	750
							H = M.C.A							
ESHE 50-125/02/S45RSSA	1.360,00	101863400	65	50	0,25	20	4,2	3,1	2,4	1,7	0,9			
ESHE 50-125/03/S45RSSA	1.442,00	101863410	65	50	0,37	20	4,9	4	3,2	2,6	1,7	1,2		
ESHE 50-125/05/S45RSSA	1.572,00	101863420	65	50	0,55	23	6,0	5,1	4,4	3,7	2,9	2,5	2,2	1,7
ESHE 50-160/07/X45RSSA	1.834,00	101863440	65	50	0,75	27	8,2	7,1	6,4	5,7	4,8	4,2	3,8	
ESHE 50-160/11/P45RSSA	2.007,00	101863450	65	50	1,1	39	9,8	8,6	7,9	7,3	6,4	5,8	5,4	4,8
ESHE 50-200/11/P45RSSA	2.022,00	101863470	65	50	1,1	54	12,8	10,8	9,6	8,3	6,5	5,5	4,8	
ESHE 50-200/15/P45RSSA	2.083,00	101863480	65	50	1,5	57	14,7	12,7	11,4	10,1	8,3	7,3	6,6	5,5
ESHE 50-250/22A/P45RSSA	2.234,00	101863500	65	50	2,2	73	17,4	15,7	14,6	13,5	11,7	10,6	9,7	
ESHE 50-250/22/P45RSSA	2.234,00	101863510	65	50	2,2	74	19,4	17,5	16,4	15,2	13,5	12,4	11,6	
ESHE 50-250/30/P45RSSA	2.355,00	101863520	65	50	3	81	21,9	20,3	19,2	18,1	16,4	15,4	14,7	13,5

ESH-25-32-40-50_4p50_c_th

Xylem Water Solutions Portugal pode realizar alterações aos seus produtos sem aviso prévio. Este documento não é contratual

xylem

ESHE

4 pólos

Bomba eléctrica trifásica (Directiva 2005/32 / CE e 2009/125 / CE) com motor de 4 polos (1450 1 / min), 50 Hz, nível de eficiência IE3 eléctrico de 0,75 kW, índice MEI hidráulico superior a 0,4

Modelo	Preço [EUR]	Referência	Ligação DN Suc.	Ligação DN Desc.	Potência [kW]	Peso [kg]	Q [m³/h] 0	32	38	43	49	55	61	66
							[l/min] 0	533	633	717	817	917	1017	1100
							H = M.C.A							
ESHE 65-160/05/S45RSNA	1.712,00	101863540	80	65	0,55	47	4,7	3,2	2,5	1,9				
ESHE 65-160/07/X45RSNA	2.074,00	101863550	80	65	0,75	53	6,1	4,7	4,1	3,6	2,9			
ESHE 65-160/11A/P45RSNA	2.138,00	101863560	80	65	1,1	55	7,7	6,3	5,7	5,1	4,3	3,5		
ESHE 65-160/11/P45RSNA	2.059,00	101863570	80	65	1,1	54	8,7	7,3	6,7	6,2	5,4	4,6	3,7	
ESHE 65-160/15/P45RSNA	2.185,00	101863580	80	65	1,5	58	10,2	9	8,3	7,7	6,8	6	5,2	4,5
ESHE 65-200/15/P45RSNA	2.757,00	101863600	80	65	1,5	65	12,1	10	9,1	8,2	7,2	6,1		
ESHE 65-200/22/P45RSNA	2.872,00	101863610	80	65	2,2	76	14,6	12,5	11,7	10,9	9,9	8,8	7,6	6,6
ESHE 65-200/30/P45RSNA	2.945,00	101863620	80	65	3	80	17,5	15,8	15,1	14,5	13,6	12,5	11,4	10,4
ESHE 65-250/40/P45VSNA	3.339,00	101863640	80	65	4	90	20,4	19,3	18,6	18	17,1	16,1	14,9	13,7
ESHE 65-250/55/P45VSNA	3.709,00	101863650	80	65	5,5	104	23,7	23	22,4	21,8	20,9	19,9	18,8	17,7

ESH-65-80_4p50_c_th

Modelo	Preço [EUR]	Referência	Ligação DN Suc.	Ligação DN Desc.	Potência [kW]	Peso [kg]	Q [m³/h] 0	46	65	75	85	95	105	115
							[l/min] 0	767	1083	1250	1417	1583	1750	1917
							H = M.C.A							
ESHE 80-160/15/P45RSNA	3.109,00	101863670	100	80	1,5	70	8,0	7	5,6	4,8	4	3,1		
ESHE 80-160/22A/P45RSNA	3.243,00	101863680	100	80	2,2	78	9,4	8,5	7,1	6,3	5,4	4,5	3,5	
ESHE 80-160/22/P45RSNA	3.243,00	101863690	100	80	2,2	74	10,8	9,9	8,5	7,7	6,8	5,9	4,9	
ESHE 80-200/30/P45RSNA	3.352,00	101863710	100	80	3	80	12,3	11,9	10,4	9,5	8,5	7,5	6,4	5,2
ESHE 80-200/40/P45VSNA	3.424,00	101863720	100	80	4	87	15,4	15,3	13,9	13,1	12,1	11,1	10	8,9
ESHE 80-250/55/P45VSNA	3.795,00	101863740	100	80	5,5	108	20,3	19,5	18	17	15,8	14,4	12,9	11,1
ESHE 80-250/75/P45VSNA	4.632,00	101863750	100	80	7,5	116	23,1	22,2	20,9	20	19	17,8	16,5	15,1
ESHE 80-250/110/P45VSNA	4.827,00	101863760	100	80	11	135	26,6	26,1	24,8	23,9	22,9	21,8	20,6	19,3

ESH-65-80_4p50_c_th

Acessórios: escolha rápida

Modelo	Preço [EUR]	Referência	Grupo de produtos	Peso [kg]
Kit contraflanges, roscada, ligação DN25, aço inoxidável AISI316	179,00	109390514	9J	3
Kit contraflanges, roscada, ligação DN32, aço inoxidável AISI316	201,00	109390524	9J	3
Kit contraflanges, roscada, ligação DN40, aço inoxidável AISI316	229,00	109390534	9J	4
Kit contraflanges, roscada, ligação DN50, aço inoxidável AISI316	271,00	109390544	9J	4
Kit contraflanges, roscada, ligação DN65, aço inoxidável AISI316	414,00	109390554	9J	5
Kit contraflanges, roscada, ligação DN80, aço inoxidável AISI316	558,00	109390564	9J	6

Xylem Water Solutions Portugal pode realizar alterações aos seus produtos sem aviso prévio. Este documento não é contratual

Bombas horizontais de elevado desempenho em aço inoxidável

SUPERIOR EFFICIENCY

SUPERIOR EFFICIENCY

ESHS

A serie e-SH é uma bomba centrífuga com um impulsor, fabricada em aço inoxidável AISI 316, o que torna a bomba adequada para mover água ou líquidos agressivos em um grande número de aplicações, onde é necessário uma grande resistência química.

Ref: F045b

Aplicações

- Fornecimento de água
- Aquecimento, ventilação e climatização
- Grupos de pressão, irrigação
- Máquinas para lavagem industrial
- Piscinas
- Refrigeração industrial
- Indústria, Tratamento de água
- Instalações de filtração

Vantagens do produto

- Desempenho elevado
- Índice de eficácia de acordo com exigências da normativa ErP 2015
- Vida longa e fácil manutenção
- Poupanças adicionais de energia com um variador de velocidade (versão ESH…H)
- Versatilidade através de múltiplas configurações de construção
- Amplo intervalo de temperatura

Opções sob pedido

Possíveis construções:

- e-SHE: monobloco com veio prolongado
- e-SHS: monobloco com motor standard
- e-SHF: sobre base com acoplamento sem espaçador
- e-SHC: sobre base com acoplamento com espaçador

Código de identificação

Modelo:	ESHS 40-160/55/P25VSSA
ESHS	Nome da série
40	DN de descarga
160	Diâmetro impulsor nominal
55	Potência do motor (kW x 10)
P2	Tipo de motor (P), 2=2 pólos, 4 = 4 pólos
5V	Código de tensão
S	Material da voluta
S	Material do impulsor
A	Empanque mecânico (EN12756)

Características

Caudal max:	240 m³/h
HMT max:	110 m
Potência:	0,75 - 37 kW
Pressão de trabalho:	12 bar @50°C; 10bar @120°C
Temperatura ambiente max:	40°C
Temperatura do líquido:	-20°C - +120°C

Motor

Versão:	P ≤ 3kW: 3 x 230/400V
	P≥4 kW: 3 x 380-415/660-690V
Classe de isolamento:	F (155°C)
Classe de protecção:	IP55

Versão trifásica (Regulamento CE n.º 640/2009) com nível de eficiência do motor IE3 para potência superior a 0,75 kW incluída.O nível de eficiência refere-se apenas ao motor e não à bomba elétrica.

Materiais

Corpo da bomba:	Aço inoxidável AISI 316L
Impulsor:	Aço inoxidável fabricado ou fundido AISI316
Elastómeros	FPM
Empanque mecânico:	Cerâmica -Carbono

Certificação para água potável

Produtos aprovados para o uso com água potável de acordo com ACS-D.M. 174

Attestation de Conformité Sanitaire ACS

DM 174

Xylem Water Solutions Portugal pode realizar alterações aos seus produtos sem aviso prévio. Este documento não é contratual

xylem

ESHS

2 pólos

Bomba eléctrica trifásica (Directiva 2005/32 / CE e 2009/125 / CE) com motor de 2 polos (2900 1 / min), 50 Hz, nível de eficiência IE3 eléctrico de 0,75 kW, índice MEI hidráulico superior a 0,4

Modelo	Preço [EUR]	Referência	Ligação DN Suc.	Ligação DN Desc.	Potência [kW]	Peso [kg]	Q [m³/h] 0	11	15	19	22	24	26	30
							[l/min] 0	183	250	317	367	400	433	500
							H = M.C.A							
ESHS 25-125/07/S25RSNA	1.122,00	101861000	50	25	0,75	23	16,1	13,1	10,7	7,6				
ESHS 25-125/11/S25RSNA	1.172,00	101861010	50	25	1,1	25	20,7	18,1	16	13,2	10,7			
ESHS 25-160/15/S25RSSA	1.237,00	101861030	50	25	1,5	31	24,4	22	19,2	15,4	12,1	9,7		
ESHS 25-160/22/P25RSSA	1.310,00	101861040	50	25	2,2	35	30,6	28,4	25,9	22,2	19	16,7		
ESHS 25-200/30/P25RSSA	1.548,00	101861060	50	25	3	50	38,8	34,5	31,6	27,6	24	21,4		
ESHS 25-200/40/P25VSSA	1.679,00	101861070	50	25	4	55	48,4	44,7	42,2	38,9	35,8	33,5	31	
ESHS 25-250/55/P25VSSA	2.007,00	101861090	50	25	5,5	86	53,0	49,8	47,4	44,1	41			
ESHS 25-250/75/P25VSSA	2.154,00	101861100	50	25	7,5	102	66,5	63,4	60,7	57	53,8	51,3	48,6	
ESHS 25-250/110/P25VSSA	2.735,00	101861110	50	25	11	155	82,4	78,6	75,9	72,5	69,4	67,2	64,8	59,4
ESHS 32-125/07/S25RSNA	1.128,00	101861130	50	32	0,75	24	16,0	13,5	11,4	8,9	6,6			
ESHS 32-125/11/S25RSNA	1.176,00	101861140	50	32	1,1	23	20,7	18,2	16,1	13,5	11,2	9,7		
ESHS 32-160/15/S25RSSA	1.241,00	101861160	50	32	1,5	29	24,6	22,4	19,7	16,3	13,3	11,1		
ESHS 32-160/22/P25RSSA	1.317,00	101861170	50	32	2,2	31	30,8	28,9	26,6	23,5	20,8	18,8	16,7	
ESHS 32-200/30/P25RSSA	1.555,00	101861190	50	32	3	49	39,4	35,7	33,2	30	27,2	25,1		
ESHS 32-200/40/P25VSSA	1.686,00	101861200	50	32	4	51	49,0	44,7	41,8	38,2	35,1	32,7	30,1	
ESHS 32-250/55/P25VSSA	2.015,00	101861220	50	32	5,5	80	53,0	50,1	47,8	44,6	41,6			
ESHS 32-250/75/P25VSSA	2.162,00	101861230	50	32	7,5	100	66,5	63,9	61,5	58,2	55,1	52,8	50,1	
ESHS 32-250/110/P25VSSA	2.745,00	101861240	50	32	11	142	82,1	79,3	76,5	73	70,1	68,1	65,9	61

ESH-25-32-40-50_2p50_c_th

Modelo	Preço [EUR]	Referência	Ligação DN Suc.	Ligação DN Desc.	Potência [kW]	Peso [kg]	Q [m³/h] 0	21	27	38	41	44	48	51
							[l/min] 0	350	450	633	683	733	800	850
							H = M.C.A							
ESHS 40-125/11/S25RSSA	1.303,00	101861260	65	40	1,1	27	15,7	12	9,8	5,2				
ESHS 40-125/15/S25RSSA	1.352,00	101861270	65	40	1,5	27	19,9	16,2	14	9,4	8			
ESHS 40-125/22/P25RSSA	1.392,00	101861280	65	40	2,2	35	23,4	20,3	18,3	13,8	12,3	10,8		
ESHS 40-160/30/P25RSSA	1.589,00	101861300	65	40	3	44	30,9	27,7	24,9	18,6	16,8	15		
ESHS 40-160/40/P25VSSA	1.720,00	101861310	65	40	4	50	37,9	34,4	31,8	25,4	23,4	21,4	18,6	
ESHS 40-200/55/P25VSSA	2.040,00	101861330	65	40	5,5	70	49,1	45,2	42,2	34,5	31,9	29,1	25	
ESHS 40-200/75/P25VSSA	2.253,00	101861340	65	40	7,5	90	58,2	53,9	50,8	43,3	40,9	38,2	34,4	
ESHS 40-250/110A/P25VSSA	3.108,00	101861360	65	40	11	149	64,9	60,9	58,1	49,5	45,9			
ESHS 40-250/110/P25VSSA	3.108,00	101861370	65	40	11	144	74,6	70,3	67,6	59,6	56,4	52,7		
ESHS 40-250/150/P25VSSA	3.616,00	101861380	65	40	15	166	87,7	82,9	80,1	72,9	70,2	67,2	62,4	58,2

ESH-25-32-40-50_2p50_c_th

Modelo	Preço [EUR]	Referência	Ligação DN Suc.	Ligação DN Desc.	Potência [kW]	Peso [kg]	Q [m³/h] 0	44	56	62	67	73	79	84
							[l/min] 0	733	933	1033	1117	1217	1317	1400
							H = M.C.A							
ESHS 50-250/150/P25VSSA	3.663,00	101861500	65	50	15	164	70,2	64,6	60,3	57,3	54,3	50		
ESHS 50-250/185/P25VSSA	4.209,00	101861510	65	50	18,5	166	79,9	72,7	68,2	65,4	62,7	58,9	54,4	
ESHS 50-250/220/P25VSSA	4.766,00	101861520	65	50	22	178	88,9	82,2	77,8	75	72,4	68,8	64,7	60,7
ESHS 50-125/22/P25RSSA	1.483,00	101861400	65	50	2,2	38	17,5	12,5	9,7	8,1	6,7			
ESHS 50-125/30/P25RSSA	1.630,00	101861410	65	50	3	45	20,6	16,3	13,4	11,7	10,3	8,6		
ESHS 50-125/40/P25VSSA	1.778,00	101861420	65	50	4	48	24,8	21	18,2	16,6	15,2	13,5	11,7	10,2
ESHS 50-160/55/P25VSSA	2.064,00	101861440	65	50	5,5	71	33,8	29,3	25,9	24	22,3	20,2	18	16,1
ESHS 50-160/75/P25VSSA	2.285,00	101861450	65	50	7,5	90	40,7	35,6	32,4	30,6	28,8	26,5	24	21,7
ESHS 50-200/110A/P25VSSA	3.194,00	101861470	65	50	11	133	52,9	44,6	39,1	35,9	32,9	29	24,6	20,8
ESHS 50-200/110/P25VSSA	3.194,00	101861480	65	50	11	144	59,7	51,7	46,4	43,2	40,2	36,3	32	28,1

ESH-25-32-40-50_2p50_c_th

Xylem Water Solutions Portugal pode realizar alterações aos seus produtos sem aviso prévio. Este documento não é contratual

ESHS

2 pólos

Bomba eléctrica trifásica (Directiva 2005/32 / CE e 2009/125 / CE) com motor de 2 polos (2900 1 / min), 50 Hz, nível de eficiência IE3 eléctrico de 0,75 kW, índice MEI hidráulico superior a 0,4

Modelo	Preço [EUR]	Referência	Ligação DN Suc.	Ligação DN Desc.	Potência [kW]	Peso [kg]	Q [m³/h] 0	66	76	85	95	104	113	123
							[l/min] 0	1100	1267	1417	1583	1733	1883	2050
							H = M.C.A							
ESHS 65-160/40/P25VSNA	1.838,00	101861540	80	65	4	68	19,1	13,1	10,9	8,7	6,3			
ESHS 65-160/55/P25VSNA	2.215,00	101861550	80	65	5,5	83	24,6	19,2	17,2	15,2	12,6	10	7,4	
ESHS 65-160/75/P25VSNA	2.453,00	101861560	80	65	7,5	106	30,7	25	22,9	20,9	18,4	16	13,3	
ESHS 65-160/110A/P25VSNA	3.354,00	101861570	80	65	11	143	35,7	31	28,9	26,6	23,7	20,8	17,6	
ESHS 65-160/110/P25VSNA	3.354,00	101861580	80	65	11	141	41,6	36,8	34,6	32,2	29,3	26,5		
ESHS 65-200/150/P25VSNA	4.129,00	101861600	80	65	15	156	53,6	46	43,2	40,3	36,8	33,4	29,8	
ESHS 65-200/185/P25VSNA	4.605,00	101861610	80	65	18,5	170	60,7	53,8	51,2	48,4	45	41,7	38,3	
ESHS 65-200/220/P25VSNA	5.057,00	101861620	80	65	22	178	63,9	58,7	56,4	53,9	50,8	47,8	44,4	40,5
ESHS 65-250/300/W25VSNA	6.143,00	101861640	80	65	30	310	83,7	80,7	78,8	76,6	73,7	70,6	67,2	62,8
ESHS 65-250/370/W25VSNA	6.659,00	101861650	80	65	37	325	96,5	93,9	91,8	89,5	86,6	83,6	80,3	76,2

ESH-65-80_2p50_c_th

Modelo	Preço [EUR]	Referência	Ligação DN Suc.	Ligação DN Desc.	Potência [kW]	Peso [kg]	Q [m³/h] 0	118	133	148	164	194	209	225
							[l/min] 0	1967	2217	2467	2733	3233	3483	3750
							H = M.C.A							
ESHS 80-160/110/P25VSNA	3.885,00	101861670	100	80	11	152	34,0	26,1	23,6	20,8	17,6	11,6		
ESHS 80-160/150/P25VSNA	4.549,00	101861680	100	80	15	170	40,8	33,2	30,8	28	24,8	18,5	15,4	
ESHS 80-160/185/P25VSNA	4.973,00	101861690	100	80	18,5	169	47,8	40,3	38	35,4	32,3	26	22,7	
ESHS 80-200/220/P25VSNA	5.595,00	101861710	100	80	22	186	53,5	46,2	43,9	41,3	38,3	32	28,8	
ESHS 80-200/300/W25VSNA	6.184,00	101861720	100	80	30	300	64,0	57,7	55,4	52,8	49,6	43,1	39,6	36
ESHS 80-200/370/W25VSNA	6.949,00	101861730	100	80	37	325	71,7	66,4	64,3	61,9	58,9	52,4	48,9	45,1

ESH-65-80_2p50_c_th

Xylem Water Solutions Portugal pode realizar alterações aos seus produtos sem aviso prévio. Este documento não é contratual

xylem

ESHS

4 pólos

Bomba eléctrica trifásica (Directiva 2005/32 / CE e 2009/125 / CE) com motor de 4 polos (1450 1 / min), 50 Hz, nível de eficiência IE3 eléctrico de 0,75 kW, índice MEI hidráulico superior a 0,4

Modelo	Preço [EUR]	Referência	Ligação DN Suc.	Ligação DN Desc.	Potência [kW]	Peso [kg]	Q [m³/h] 0	6	8	11	12	13	14	15
							[l/min] 0	100	133	183	200	217	233	250
							H = M.C.A							
ESHS 25-250/07/X45RSSA	1.675,00	101864000	65	40	0,75	60	13,0	11,9	11,2	9,7	9,1	8,4	7,7	6,9
ESHS 25-250/11/P45RSSA	1.760,00	101864010	65	40	1,1	54	16,4	15,5	14,6	12,9	12,3	11,6	10,8	10,1
ESHS 25-250/15/P45RSSA	1.835,00	101864020	65	40	1,5	67	20,4	19,2	18,5	17	16,3	15,7	14,9	14,1
ESHS 32-250/07/X45RSSA	1.681,00	101864040	65	40	0,75	60	13,1	12	11,3	9,9	9,3	8,7	8	7,3
ESHS 32-250/11/P45RSSA	1.766,00	101864050	65	40	1,1	65	16,4	15,6	14,8	13,2	12,6	11,9	11,2	10,4
ESHS 32-250/15/P45RSSA	1.840,00	101864060	65	40	1,5	71	20,4	19,3	18,6	17,3	16,7	16,1	15,4	14,7

ESH-25-32-40-50_4p50_c_th

Modelo	Preço [EUR]	Referência	Ligação DN Suc.	Ligação DN Desc.	Potência [kW]	Peso [kg]	Q [m³/h] 0	10	13	16	19	21	23	24
							[l/min] 0	167	217	267	317	350	383	400
							H = M.C.A							
ESHS 40-200/07/X45RSSA	1.840,00	101864080	65	40	0,75	32	11,9	11	10,3	9,3	8,2	7,3	6,3	5,8
ESHS 40-200/11/P45RSSA	1.915,00	101864090	65	40	1,1	52	14,2	13,1	12,4	11,5	10,4	9,5	8,5	8
ESHS 40-250/11/P45RSSA	2.026,00	101864110	65	40	1,1	65	15,6	14,4	13,7	12,7	11,4	10,3		
ESHS 40-250/15/P45RSSA	2.088,00	101864120	65	40	1,5	72	18,1	16,8	16,1	15,2	14	13,1	12	11,4
ESHS 40-250/22/P45RSSA	2.199,00	101864130	65	40	2,2	75	21,5	20,1	19,4	18,4	17,3	16,4	15,4	14,8

ESH-25-32-40-50_4p50_c_th

Modelo	Preço [EUR]	Referência	Ligação DN Suc.	Ligação DN Desc.	Potência [kW]	Peso [kg]	Q [m³/h] 0	20	26	31	37	40	42	45
							[l/min] 0	333	433	517	617	667	700	750
							H = M.C.A							
ESHS 50-160/07/X45RSSA	1.867,00	101864150	65	50	0,75	31	8,2	7,1	6,4	5,7	4,8	4,2	3,8	
ESHS 50-160/11/P45RSSA	2.046,00	101864160	65	50	1,1	40	9,8	8,6	7,9	7,3	6,4	5,8	5,4	4,8
ESHS 50-200/11/P45RSSA	2.057,00	101864180	65	50	1,1	54	12,8	10,8	9,6	8,3	6,5	5,5	4,8	
ESHS 50-200/15/P45RSSA	2.119,00	101864190	65	50	1,5	64	14,7	12,7	11,4	10,1	8,3	7,3	6,6	5,5
ESHS 50-250/22A/P45RSSA	2.273,00	101864210	65	50	2,2	76	17,4	15,7	14,6	13,5	11,7	10,6	9,7	
ESHS 50-250/22/P45RSSA	2.273,00	101864220	65	50	2,2	75	19,4	17,5	16,4	15,2	13,5	12,4	11,6	
ESHS 50-250/30/P45RSSA	2.398,00	101864230	65	50	3	82	21,9	20,3	19,2	18,1	16,4	15,4	14,7	13,5

ESH-25-32-40-50_4p50_c_th

Modelo	Preço [EUR]	Referência	Ligação DN Suc.	Ligação DN Desc.	Potência [kW]	Peso [kg]	Q [m³/h] 0	32	38	43	49	55	61	66
							[l/min] 0	533	633	717	817	917	1017	1100
							H = M.C.A							
ESHS 65-160/05/S45RSNA	1.742,00	101864250	80	65	0,55	59	4,7	3,2	2,5	1,9				
ESHS 65-160/07/X45RSNA	2.007,00	101864260	80	65	0,75	68	6,1	4,7	4,1	3,6	2,9			
ESHS 65-160/11A/P45RSNA	2.051,00	101864270	80	65	1,1	60	7,7	6,3	5,7	5,1	4,3	3,5		
ESHS 65-160/11/P45RSNA	2.051,00	101864280	80	65	1,1	62	8,7	7,3	6,7	6,2	5,4	4,6	3,7	
ESHS 65-160/15/P45RSNA	2.224,00	101864290	80	65	1,5	66	10,2	9	8,3	7,7	6,8	6	5,2	4,5
ESHS 65-200/15/P45RSNA	2.805,00	101864310	80	65	1,5	70	12,1	10	9,1	8,2	7,2	6,1		
ESHS 65-200/22/P45RSNA	2.922,00	101864320	80	65	2,2	80	14,6	12,5	11,7	10,9	9,9	8,8	7,6	6,6
ESHS 65-200/30/P45RSNA	2.996,00	101864330	80	65	3	82	17,5	15,8	15,1	14,5	13,6	12,5	11,4	10,4
ESHS 65-250/40/P45VSNA	3.397,00	101864350	80	65	4	98	20,4	19,3	18,6	18	17,1	16,1	14,9	13,7
ESHS 65-250/55/P45VSNA	3.774,00	101864360	80	65	5,5	114	23,7	23	22,4	21,8	20,9	19,9	18,8	17,7

ESH-65-80_4p50_c_th

Xylem Water Solutions Portugal pode realizar alterações aos seus produtos sem aviso prévio. Este documento não é contratual

ESHS

4 pólos

Bomba eléctrica trifásica (Directiva 2005/32 / CE e 2009/125 / CE) com motor de 4 polos (1450 1 / min), 50 Hz, nível de eficiência IE3 eléctrico de 0,75 kW, índice MEI hidráulico superior a 0,4

Modelo	Preço [EUR]	Referência	Ligação DN Suc.	Ligação DN Desc.	Potência [kW]	Peso [kg]	Q [m³/h] 0	46	65	75	85	95	105	115
							[l/min] 0	767	1083	1250	1417	1583	1750	1917
							H = M.C.A							
ESHS 80-160/15/P45RSNA	3.163,00	101864380	100	80	1,5	72	8,0	7	5,6	4,8	4	3,1		
ESHS 80-160/22A/P45RSNA	3.299,00	101864390	100	80	2,2	82	9,4	8,5	7,1	6,3	5,4	4,5	3,5	
ESHS 80-160/22/P45RSNA	3.861,00	101864400	100	80	2,2	85	10,8	9,9	8,5	7,7	6,8	5,9	4,9	
ESHS 80-200/30/P45RSNA	3.299,00	101864420	100	80	3	88	12,3	11,9	10,4	9,5	8,5	7,5	6,4	5,2
ESHS 80-200/40/P45VSNA	3.410,00	101864430	100	80	4	96	15,4	15,3	13,9	13,1	12,1	11,1	10	8,9
ESHS 80-250/55/P45VSNA	3.484,00	101864450	100	80	5,5	124	20,3	19,5	18	17	15,8	14,4	12,9	11,1
ESHS 80-250/75/P45VSNA	4.712,00	101864460	100	80	7,5	125	23,1	22,2	20,9	20	19	17,8	16,5	15,1
ESHS 80-250/110/P45VSNA	4.910,00	101864470	100	80	11	170	26,6	26,1	24,8	23,9	22,9	21,8	20,6	19,3

ESH-65-80_4p50_c_th

Acessórios: escolha rápida

Modelo	Preço [EUR]	Referência	Grupo de produtos	Peso [kg]
Kit contraflanges, roscada, ligação DN25, aço inoxidável AISI316	179,00	109390514	9J	3
Kit contraflanges, roscada, ligação DN32, aço inoxidável AISI316	201,00	109390524	9J	3
Kit contraflanges, roscada, ligação DN40, aço inoxidável AISI316	229,00	109390534	9J	4
Kit contraflanges, roscada, ligação DN50, aço inoxidável AISI316	271,00	109390544	9J	4
Kit contraflanges, roscada, ligação DN65, aço inoxidável AISI316	414,00	109390554	9J	5
Kit contraflanges, roscada, ligação DN80, aço inoxidável AISI316	558,00	109390564	9J	6

Xylem Water Solutions Portugal pode realizar alterações aos seus produtos sem aviso prévio. Este documento não é contratual

xylem

Bombas horizontais de elevado desempenho em aço inoxidável

ESHF

A serie e-SH é uma bomba centrífuga com um impulsor, fabricada em aço inoxidável AISI 316, o que torna a bomba adequada para mover água ou líquidos agressivos em um grande número de aplicações, onde é necessário uma grande resistência química.

Ref: F045c

Aplicações

- Fornecimento de água
- Aquecimento, ventilação e climatização
- Grupos de pressão, irrigação
- Máquinas para lavagem industrial
- Piscinas
- Refrigeração industrial
- Indústria, Tratamento de água
- Instalações de filtração

Vantagens do produto

- Desempenho elevado
- Índice de eficácia de acordo com exigências da normativa ErP 2015
- Vida longa e fácil manutenção
- Poupanças adicionais de energia com um variador de velocidade (versão ESH…H)
- Versatilidade através de múltiplas configurações de construção
- Amplo intervalo de temperatura

Opções sob pedido

Possíveis construções:

- e-SHE: monobloco com veio prolongado
- e-SHS: monobloco com motor standard
- e-SHF: sobre base com acoplamento sem espaçador
- e-SHC: sobre base com acoplamento com espaçador

Código de identificação

Modelo:	ESHF 65-200/150/P25 VSNA
ESHF	Nome da série
65	DN de descarga
200	Diâmetro impulsor nominal
150	Potência do motor (kW x 10)
P2	Tipo de motor (P), 2=2 pólos, 4 = 4 pólos
5V	Código de tensão
S	Material da voluta
N	Material do impulsor
A	Empanque mecânico (EN12756)

Características

Caudal max:	240 m³/h
HMT max:	110 m
Potência:	0,25 - 75 kW
Pressão de trabalho:	12 bar @50°C; 10bar @120°C
Temperatura ambiente max:	40°C
Temperatura do líquido:	-20°C - +120°C

Motor

Versão:	P ≤ 3kW: 3 x 230/400V
	P≥4 kW: 3 x 380-415/660-690V
Classe de isolamento:	F (155°C)
Classe de protecção:	IP55

Versão trifásica (Regulamento CE n.º 640/2009) com nível de eficiência do motor IE3 para potência superior a 0,75 kW incluída.O nível de eficiência refere-se apenas ao motor e não à bomba elétrica.

Materiais

Corpo da bomba:	Aço inoxidável AISI 316L
Impulsor:	Aço inoxidável fabricado ou fundido AISI316
Elastómeros	FPM
Empanque mecânico:	Cerâmica -Carbono

Certificação para água potável

Produtos aprovados para o uso com água potável de acordo com ACS-D.M. 174

Xylem Water Solutions Portugal pode realizar alterações aos seus produtos sem aviso prévio. Este documento não é contratual

ESHF

2 pólos

Bomba eléctrica trifásica (Directiva 2005/32 / CE e 2009/125 / CE) com motor de 2 polos (2900 1 / min), 50 Hz, nível de eficiência IE3 eléctrico de 0,75 kW, índice MEI hidráulico superior a 0,4

Modelo	Preço [EUR]	Referência	Ligação DN Suc.	Ligação DN Desc.	Potência [kW]	Peso [kg]	Q [m³/h] 0	11	15	19	22	24	26	30
							[l/min] 0	183	250	317	367	400	433	500
							H = M.C.A							
ESHF 25-125/07/S25RSNA	2.058,00	101862000	50	25	0,75	66	16,1	13,1	10,7	7,6				
ESHF 25-125/11/S25RSNA	2.100,00	101862010	50	25	1,1	76	20,7	18,1	16	13,2	10,7			
ESHF 25-160/15/P25RSSA	2.207,00	101862030	50	25	1,5	78	24,4	22	19,2	15,4	12,1	9,7		
ESHF 25-160/22/P25RSSA	2.369,00	101862040	50	25	2,2	81	30,6	28,4	25,9	22,2	19	16,7		
ESHF 25-200/30/P25RSSA	2.520,00	101862060	50	25	3	90	38,8	34,5	31,6	27,6	24	21,4		
ESHF 25-200/40/P25VSSA	2.719,00	101862070	50	25	4	94	48,4	44,7	42,2	38,9	35,8	33,5	31	
ESHF 25-250/55/P25VSSA	3.144,00	101862090	50	25	5,5	-	53,0	49,8	47,4	44,1	41			
ESHF 25-250/75/P25VSSA	3.327,00	101862100	50	25	7,5	-	66,5	63,4	60,7	57	53,8	51,3	48,6	
ESHF 25-250/110/P25VSSA	4.226,00	101862110	50	25	11	217	82,4	78,6	75,9	72,5	69,4	67,2	64,8	59,4
ESHF 32-125/07/S25RSNA	2.062,00	101862130	50	32	0,75	66	16,0	13,5	11,4	8,9	6,6			
ESHF 32-125/11/S25RSNA	2.105,00	101862140	50	32	1,1	72	20,7	18,2	16,1	13,5	11,2	9,7		
ESHF 32-160/15/P25RSSA	2.212,00	101862160	50	32	1,5	83	24,6	22,4	19,7	16,3	13,3	11,1		
ESHF 32-160/22/P25RSSA	2.374,00	101862170	50	32	2,2	81	30,8	28,9	26,6	23,5	20,8	18,8	16,7	
ESHF 32-200/30/P25RSSA	2.526,00	101862190	50	32	3	90	39,4	35,7	33,2	30	27,2	25,1		
ESHF 32-200/40/P25VSSA	2.724,00	101862200	50	32	4	102	49,0	44,7	41,8	38,2	35,1	32,7	30,1	
ESHF 32-250/55/P25VSSA	3.149,00	101862220	50	32	5,5	145	53,0	50,1	47,8	44,6	41,6			
ESHF 32-250/75/P25VSSA	3.332,00	101862230	50	32	7,5	154	66,5	63,9	61,5	58,2	55,1	52,8	50,1	
ESHF 32-250/110/P25VSSA	4.232,00	101862240	50	32	11	200	82,1	79,3	76,5	73	70,1	68,1	65,9	61

ESH-25-32-40-50_2p50_c_th

Modelo	Preço [EUR]	Referência	Ligação DN Suc.	Ligação DN Desc.	Potência [kW]	Peso [kg]	Q [m³/h] 0	21	27	38	41	44	48	51
							[l/min] 0	350	450	633	683	733	800	850
							H = M.C.A							
ESHF 40-125/11/S25RSSA	2.219,00	101862260	65	40	1,1	67	15,7	12	9,8	5,2				
ESHF 40-125/15/P25RSSA	2.310,00	101862270	65	40	1,5	82	19,9	16,2	14	9,4	8			
ESHF 40-125/22/P25RSSA	2.455,00	101862280	65	40	2,2	89	23,4	20,3	18,3	13,8	12,3	10,8		
ESHF 40-160/30/P25RSSA	2.622,00	101862300	65	40	3	87	30,9	27,7	24,9	18,6	16,8	15		
ESHF 40-160/40/P25VSSA	2.837,00	101862310	65	40	4	94	37,9	34,4	31,8	25,4	23,4	21,4	18,6	
ESHF 40-200/55/P25VSSA	3.306,00	101862330	65	40	5,5	135	49,1	45,2	42,2	34,5	31,9	29,1	25	
ESHF 40-200/75/P25VSSA	3.489,00	101862340	65	40	7,5	134	58,2	53,9	50,8	43,3	40,9	38,2	34,4	
ESHF 40-250/110A/P25VSSA	4.627,00	101862360	65	40	11	232	64,9	60,9	58,1	49,5	45,9			
ESHF 40-250/110/P25VSSA	4.627,00	101862370	65	40	11	200	74,6	70,3	67,6	59,6	56,4	52,7		
ESHF 40-250/150/P25VSSA	5.610,00	101862380	65	40	15	224	87,7	82,9	80,1	72,9	70,2	67,2	62,4	58,2

ESH-25-32-40-50_2p50_c_th

Modelo	Preço [EUR]	Referência	Ligação DN Suc.	Ligação DN Desc.	Potência [kW]	Peso [kg]	Q [m³/h] 0	44	56	62	67	73	79	84
							[l/min] 0	733	933	1033	1117	1217	1317	1400
							H = M.C.A							
ESHF 50-125/22/P25RSSA	2.574,00	101862400	65	50	2,2	80	17,5	12,5	9,7	8,1	6,7			
ESHF 50-125/30/P25RSSA	2.698,00	101862410	65	50	3	87	20,6	16,3	13,4	11,7	10,3	8,6		
ESHF 50-125/40/P25VSSA	2.928,00	101862420	65	50	4	91	24,8	21	18,2	16,6	15,2	13,5	11,7	10,2
ESHF 50-160/55/P25VSSA	3.332,00	101862440	65	50	5,5	124	33,8	29,3	25,9	24	22,3	20,2	18	16,1
ESHF 50-160/75/P25VSSA	3.591,00	101862450	65	50	7,5	138	40,7	35,6	32,4	30,6	28,8	26,5	24	21,7
ESHF 50-200/110A/P25VSSA	4.813,00	101862470	65	50	11	168	52,9	44,6	39,1	35,9	32,9	29	24,6	20,8
ESHF 50-200/110/P25VSSA	4.996,00	101862480	65	50	11	175	59,7	51,7	46,4	43,2	40,2	36,3	32	28,1
ESHF 50-250/150/P25VSSA	5.675,00	101862500	65	50	15	230	70,2	64,6	60,3	57,3	54,3	50		
ESHF 50-250/185/P25VSSA	6.423,00	101862510	65	50	18,5	247	79,9	72,7	68,2	65,4	62,7	58,9	54,4	
ESHF 50-250/220/W25VSSA	7.187,00	101862520	65	50	22	180	88,9	82,2	77,8	75	72,4	68,8	64,7	60,7

ESH-25-32-40-50_2p50_c_th

Xylem Water Solutions Portugal pode realizar alterações aos seus produtos sem aviso prévio. Este documento não é contratual

xylem

ESHF

2 pólos

Bomba eléctrica trifásica (Directiva 2005/32 / CE e 2009/125 / CE) com motor de 2 polos (2900 1 / min), 50 Hz, nível de eficiência IE3 eléctrico de 0,75 kW, índice MEI hidráulico superior a 0,4

Modelo	Preço [EUR]	Referência	Ligação DN Suc.	Ligação DN Desc.	Potência [kW]	Peso [kg]	Q [m³/h] 0	66	76	85	95	104	113	123
							[l/min] 0	1100	1267	1417	1583	1733	1883	2050
							H = M.C.A							
ESHF 65-160/40/P25VSNA	3.515,00	101862540	80	65	4	130	19,1	13,1	10,9	8,7	6,3			
ESHF 65-160/55/P25VSNA	3.791,00	101862550	80	65	5,5	144	24,6	19,2	17,2	15,2	12,6	10	7,4	
ESHF 65-160/75/P25VSNA	3.905,00	101862560	80	65	7,5	144	30,7	25	22,9	20,9	18,4	16	13,3	
ESHF 65-160/110A/P25VSNA	4.929,00	101862570	80	65	11	157	35,7	31	28,9	26,6	23,7	20,8	17,6	
ESHF 65-160/110/P25VSNA	4.929,00	101862580	80	65	11	213	41,6	36,8	34,6	32,2	29,3	26,5		
ESHF 65-200/150/P25VSNA	6.316,00	101862600	80	65	15	224	53,6	46	43,2	40,3	36,8	33,4	29,8	
ESHF 65-200/185/P25VSNA	6.967,00	101862610	80	65	18,5	236	60,7	53,8	51,2	48,4	45	41,7	38,3	
ESHF 65-200/220/W25VSNA	7.586,00	101862620	80	65	22	288	63,9	58,7	56,4	53,9	50,8	47,8	44,4	40,5
ESHF 65-250/300/W25VSNA	9.519,00	101862640	80	65	30	385	83,7	80,7	78,8	76,6	73,7	70,6	67,2	62,8
ESHF 65-250/370/W25VSNA	9.729,00	101862650	80	65	37	417	96,5	93,9	91,8	89,5	86,6	83,6	80,3	76,2

ESH-65-80_2p50_c_th

Modelo	Preço [EUR]	Referência	Ligação DN Suc.	Ligação DN Desc.	Potência [kW]	Peso [kg]	Q [m³/h] 0	118	133	148	164	194	209	225
							[l/min] 0	1967	2217	2467	2733	3233	3483	3750
							H = M.C.A							
ESHF 80-160/110/P25VSNA	5.976,00	101862670	100	80	11	233	34,0	26,1	23,6	20,8	17,6	11,6		
ESHF 80-160/150/P25VSNA	6.886,00	101862680	100	80	15	231	40,8	33,2	30,8	28	24,8	18,5	15,4	
ESHF 80-160/185/P25VSNA	7.473,00	101862690	100	80	18,5	238	47,8	40,3	38	35,4	32,3	26	22,7	
ESHF 80-200/220/W25VSNA	8.323,00	101862710	100	80	22	315	53,5	46,2	43,9	41,3	38,3	32	28,8	
ESHF 80-200/300/W25VSNA	10.237,00	101862720	100	80	30	385	64,0	57,7	55,4	52,8	49,6	43,1	39,6	36
ESHF 80-200/370/W25VSNA	10.349,00	101862730	100	80	37	420	71,7	66,4	64,3	61,9	58,9	52,4	48,9	45,1
ESHF 80-250/450/W25VSNA	12.583,00	101862750	100	80	45	591	83,9	76,5	73,8	70,7	66,8	58,5	53,9	
ESHF 80-250/550/W25VSNA	14.134,00	101862760	100	80	55	684	95,9	89,7	87,2	84,3	80,7	72,9	68,6	
ESHF 80-250/750/W25VSNA	16.660,00	101862770	100	80	75	990	112,2	106	104	101	97,9	90,3	86	81,3

ESH-65-80_2p50_c_th

Xylem Water Solutions Portugal pode realizar alterações aos seus produtos sem aviso prévio. Este documento não é contratual

ESHF

4 pólos

Bomba eléctrica trifásica (Directiva 2005/32 / CE e 2009/125 / CE) com motor de 4 polos (1450 1 / min), 50 Hz, nível de eficiência IE3 eléctrico de 0,75 kW, índice MEI hidráulico superior a 0,4

Modelo	Preço [EUR]	Referência	Ligação DN Suc.	Ligação DN Desc.	Potência [kW]	Peso [kg]	Q [m³/h] 0	6	8	11	12	13	14	15
							[l/min] 0	100	133	183	200	217	233	250
							H = M.C.A							
ESHF 25-125/02A/S45RSNA	2.366,00	101865000	50	25	0,25	70	4,0	3,2	2,5	1,3				
ESHF 25-125/02/S45RSNA	2.366,00	101865010	50	25	0,25	70	5,2	4,3	3,7	2,6				
ESHF 25-160/02A/S45RSSA	2.376,00	101865030	50	25	0,25	74	5,9	5,1	4,4	2,8	2,2			
ESHF 25-160/02/S45RSSA	2.376,00	101865040	50	25	0,25	74	7,4	6,7	6	4,5	3,9	3,3		
ESHF 25-200/03/S45RSSA	2.406,00	101865060	50	25	0,37	50	9,4	7,8	6,9	5,1	4,5	3,7		
ESHF 25-200/05/S45RSSA	2.413,00	101865070	50	25	0,55	180	12,0	10,5	9,7	8,2	7,5	6,9	6,2	
ESHF 25-250/07/X45RSSA	2.556,00	101865090	50	25	0,75	105	13,0	11,9	11,2	9,7	9,1	8,4	7,7	6,9
ESHF 25-250/11/P45RSSA	2.675,00	101865100	50	25	1,1	100	16,4	15,5	14,6	12,9	12,3	11,6	10,8	10,1
ESHF 25-250/15/P45RSSA	2.761,00	101865110	50	25	1,5	113	20,4	19,2	18,5	17	16,3	15,7	14,9	14,1
ESHF 32-125/02A/S45RSNA	2.385,00	101865130	50	32	0,25	70	4,1	3,3	2,8	1,7	1,3			
ESHF 32-125/02/S45RSNA	2.385,00	101865140	50	32	0,25	70	5,2	4,4	3,8	2,8	2,4	2		
ESHF 32-160/02A/S45RSSA	2.403,00	101865160	50	32	0,25	76	6,0	5,2	4,5	3,2	2,6			
ESHF 32-160/02/S45RSSA	2.403,00	101865170	50	32	0,25	74	7,5	6,7	6,1	4,8	4,3	3,8	3,2	2,6
ESHF 32-200/03/S45RSSA	2.426,00	101865190	50	32	0,37	50	9,4	7,9	7,1	5,5	4,9	4,3		
ESHF 32-200/05/S45RSSA	2.439,00	101865200	50	32	0,55	82	12,0	10,5	9,6	8	7,4	6,8	6,1	5,3
ESHF 32-250/07/X45RSSA	2.602,00	101865220	50	32	0,75	101	13,1	12	11,3	9,9	9,3	8,7	8	7,3
ESHF 32-250/11/P45RSSA	2.700,00	101865230	50	32	1,1	108	16,4	15,6	14,8	13,2	12,6	11,9	11,2	10,4
ESHF 32-250/15/P45RSSA	2.794,00	101865240	50	32	1,5	110	20,4	19,3	18,6	17,3	16,7	16,1	15,4	14,7

ESH-25-32-40-50_4p50_c_th

Modelo	Preço [EUR]	Referência	Ligação DN Suc.	Ligação DN Desc.	Potência [kW]	Peso [kg]	Q [m³/h] 0	10	13	16	19	21	23	24
							[l/min] 0	167	217	267	317	350	383	400
							H = M.C.A							
ESHF 40-125/02A/S45RSSA	2.426,00	101865260	65	40	0,25	70	4,9	4	3,5	2,9	2,2	1,7		
ESHF 40-125/02/S45RSSA	2.426,00	101865270	65	40	0,25	70	5,7	4,9	4,4	3,8	3,2	2,7	2,2	1,9
ESHF 40-160/03/S45RSSA	2.467,00	101865300	65	40	0,37	70	7,4	6,2	5,5	4,7	3,8	3,2	2,5	2,2
ESHF 40-160/05/S45RSSA	2.517,00	101865310	65	40	0,55	70	9,2	8,3	7,7	7	6,1	5,5	4,8	4,4
ESHF 40-200/07/X45RSSA	2.767,00	101865330	65	40	0,75	70	11,9	11	10,3	9,3	8,2	7,3	6,3	5,8
ESHF 40-200/11/P45RSSA	2.853,00	101865340	65	40	1,1	87	14,2	13,1	12,4	11,5	10,4	9,5	8,5	8
ESHF 40-250/11/P45RSSA	2.977,00	101865360	65	40	1,1	99	15,6	14,4	13,7	12,7	11,4	10,3		
ESHF 40-250/15/P45RSSA	3.053,00	101865370	65	40	1,5	102	18,1	16,8	16,1	15,2	14	13,1	12	11,4
ESHF 40-250/22/P45RSSA	3.177,00	101865380	65	40	2,2	115	21,5	20,1	19,4	18,4	17,3	16,4	15,4	14,8

ESH-25-32-40-50_4p50_c_th

Modelo	Preço [EUR]	Referência	Ligação DN Suc.	Ligação DN Desc.	Potência [kW]	Peso [kg]	Q [m³/h] 0	20	26	31	37	40	42	45
							[l/min] 0	333	433	517	617	667	700	750
							H = M.C.A							
ESHF 50-125/02/S45RSSA	2.794,00	101865400	65	50	0,25	50	4,2	3,1	2,4	1,7	0,9			
ESHF 50-125/03/S45RSSA	2.824,00	101865410	65	50	0,37	72	4,9	4	3,2	2,6	1,7	1,2		
ESHF 50-125/05/S45RSSA	2.842,00	101865420	65	50	0,55	71	6,0	5,1	4,4	3,7	2,9	2,5	2,2	1,7
ESHF 50-160/07/X45RSSA	3.032,00	101865440	65	50	0,75	71	8,2	7,1	6,4	5,7	4,8	4,2	3,8	
ESHF 50-160/11/P45RSSA	2.963,00	101865450	65	50	1,1	86	9,8	8,6	7,9	7,3	6,4	5,8	5,4	4,8
ESHF 50-200/11/P45RSSA	3.015,00	101865470	65	50	1,1	82	12,8	10,8	9,6	8,3	6,5	5,5	4,8	
ESHF 50-200/15/P45RSSA	3.086,00	101865480	65	50	1,5	102	14,7	12,7	11,4	10,1	8,3	7,3	6,6	5,5
ESHF 50-250/22A/P45RSSA	3.263,00	101865500	65	50	2,2	116	17,4	15,7	14,6	13,5	11,7	10,6	9,7	
ESHF 50-250/22/P45RSSA	3.263,00	101865510	65	50	2,2	116	19,4	17,5	16,4	15,2	13,5	12,4	11,6	
ESHF 50-250/30/P45RSSA	3.409,00	101865520	65	50	3	132	21,9	20,3	19,2	18,1	16,4	15,4	14,7	13,5

ESH-25-32-40-50_4p50_c_th

Xylem Water Solutions Portugal pode realizar alterações aos seus produtos sem aviso prévio. Este documento não é contratual

xylem

ESHF

4 pólos

Bomba eléctrica trifásica (Directiva 2005/32 / CE e 2009/125 / CE) com motor de 4 polos (1450 1 / min), 50 Hz, nível de eficiência IE3 eléctrico de 0,75 kW, índice MEI hidráulico superior a 0,4

Modelo	Preço [EUR]	Referência	Ligação DN Suc.	Ligação DN Desc.	Potência [kW]	Peso [kg]	Q [m³/h] 0	32	38	43	49	55	61	66
							[l/min] 0	533	633	717	817	917	1017	1100
							H = M.C.A							
ESHF 65-160/05/S45RSNA	2.924,00	101865540	80	65	0,55	85	4,7	3,2	2,5	1,9				
ESHF 65-160/07/X45RSNA	3.101,00	101865550	80	65	0,75	85	6,1	4,7	4,1	3,6	2,9			
ESHF 65-160/11A/P45RSNA	3.055,00	101865560	80	65	1,1	88	7,7	6,3	5,7	5,1	4,3	3,5		
ESHF 65-160/11/P45RSNA	3.055,00	101865570	80	65	1,1	88	8,7	7,3	6,7	6,2	5,4	4,6	3,7	
ESHF 65-160/15/P45RSNA	3.209,00	101865580	80	65	1,5	110	10,2	9	8,3	7,7	6,8	6	5,2	4,5
ESHF 65-200/15/P45RSNA	3.877,00	101865600	80	65	1,5	103	12,1	10	9,1	8,2	7,2	6,1		
ESHF 65-200/22/P45RSNA	4.012,00	101865610	80	65	2,2	117	14,6	12,5	11,7	10,9	9,9	8,8	7,6	6,6
ESHF 65-200/30/P45RSNA	4.097,00	101865620	80	65	3	121	17,5	15,8	15,1	14,5	13,6	12,5	11,4	10,4
ESHF 65-250/40/P45VSNA	4.554,00	101865640	80	65	4	180	20,4	19,3	18,6	18	17,1	16,1	14,9	13,7
ESHF 65-250/55/P45VSNA	4.991,00	101865650	80	65	5,5	177	23,7	23	22,4	21,8	20,9	19,9	18,8	17,7

ESH-65-80_4p50_c_th

Modelo	Preço [EUR]	Referência	Ligação DN Suc.	Ligação DN Desc.	Potência [kW]	Peso [kg]	Q [m³/h] 0	46	65	75	85	95	105	115
							[l/min] 0	767	1083	1250	1417	1583	1750	1917
							H = M.C.A							
ESHF 80-160/15/P45RSNA	4.286,00	101865670	100	80	1,5	121	8,0	7	5,6	4,8	4	3,1		
ESHF 80-160/22A/P45RSNA	4.441,00	101865680	100	80	2,2	127	9,4	8,5	7,1	6,3	5,4	4,5	3,5	
ESHF 80-160/22/P45RSNA	4.441,00	101865690	100	80	2,2	127	10,8	9,9	8,5	7,7	6,8	5,9	4,9	
ESHF 80-200/30/P45RSNA	4.571,00	101865710	100	80	3	171	12,3	11,9	10,4	9,5	8,5	7,5	6,4	5,2
ESHF 80-200/40/P45VSNA	4.657,00	101865720	100	80	4	151	15,4	15,3	13,9	13,1	12,1	11,1	10	8,9
ESHF 80-250/55/P45VSNA	5.093,00	101865740	100	80	5,5	209	20,3	19,5	18	17	15,8	14,4	12,9	11,1
ESHF 80-250/75/P45VSNA	6.073,00	101865750	100	80	7,5	215	23,1	22,2	20,9	20	19	17,8	16,5	15,1
ESHF 80-250/110/P45VSNA	6.299,00	101865760	100	80	11	260	26,6	26,1	24,8	23,9	22,9	21,8	20,6	19,3

ESH-65-80_4p50_c_th

Acessórios: escolha rápida

Modelo	Preço [EUR]	Referência	Grupo de produtos	Peso [kg]
Kit contraflanges, roscada, ligação DN25, aço inoxidável AISI316	179,00	109390514	9J	3
Kit contraflanges, roscada, ligação DN32, aço inoxidável AISI316	201,00	109390524	9J	3
Kit contraflanges, roscada, ligação DN40, aço inoxidável AISI316	229,00	109390534	9J	4
Kit contraflanges, roscada, ligação DN50, aço inoxidável AISI316	271,00	109390544	9J	4
Kit contraflanges, roscada, ligação DN65, aço inoxidável AISI316	414,00	109390554	9J	5
Kit contraflanges, roscada, ligação DN80, aço inoxidável AISI316	558,00	109390564	9J	6

Xylem Water Solutions Portugal pode realizar alterações aos seus produtos sem aviso prévio. Este documento não é contratual

Acessórios para e-ESH

Contraflanges roscadas

Kit com contraflanges roscadas de acordo com EN1092-1.
Kit contendo 2 contraflanges de aço inoxidável AISI316 com parafusos e gaxetas.

Ref: A009

Modelo	Preço [EUR]	Referência	Aspiração	Descarga	Materiais	Peso [kg]
Kit contraflanges, roscada, ligação DN25, aço inoxidável AISI316	138,00	109390511	DN25/Rp1"	DN50/Rp 2"	AISI316	2
Kit contraflanges, roscada, ligação DN32, aço inoxidável AISI316	140,00	109390521	DN32/Rp1"¼	DN50/Rp 2"	AISI316	2
Kit contraflanges, roscada, ligação DN40, aço inoxidável AISI316	183,00	109390531	DN40/Rp 1"½	DN65/Rp 2"½	AISI316	3
Kit contraflanges, roscada, ligação DN50, aço inoxidável AISI316	215,00	109390541	DN50/Rp 2"	DN65/Rp 2"½	AISI316	4
Kit contraflanges, roscada, ligação DN65, aço inoxidável AISI316	328,00	109390551	DN65/Rp 2"½	DN80/Rp 3"	AISI316	5
Kit contraflanges, roscada, ligação DN80, aço inoxidável AISI316	442,00	109390561	DN80/Rp 3"	DN100/Rp 4"	AISI316	7

Grupo de produtos: 9J

Kit com contraflanges roscadas de acordo com EN1092-1.
Kit contendo 2 contraflanges e parafusos de aço inoxidável AISI316 e juntas.

Ref: A009

Modelo	Preço [EUR]	Referência	Aspiração	Descarga	Materiais	Peso [kg]
Kit contraflanges, roscada, ligação DN25, aço inoxidável AISI316	179,00	109390514	DN25/Rp1"	DN50/Rp 2"	AISI316	3
Kit contraflanges, roscada, ligação DN32, aço inoxidável AISI316	201,00	109390524	DN32/Rp1"¼	DN50/Rp 2"	AISI316	3
Kit contraflanges, roscada, ligação DN40, aço inoxidável AISI316	229,00	109390534	DN40/Rp 1"½	DN65/Rp 2"½	AISI316	4
Kit contraflanges, roscada, ligação DN50, aço inoxidável AISI316	271,00	109390544	DN50/Rp 2"	DN65/Rp 2"½	AISI316	4
Kit contraflanges, roscada, ligação DN65, aço inoxidável AISI316	414,00	109390554	DN65/Rp 2"½	DN80/Rp 3"	AISI316	5
Kit contraflanges, roscada, ligação DN80, aço inoxidável AISI316	558,00	109390564	DN80/Rp 3"	DN100/Rp 4"	AISI316	6

Grupo de produtos: 9J

Contraflanges p/ soldar

Kit com contraflanges de soldar de acordo com EN1092-1.
Kit contendo 2 contraflanges com juntas e parafusos.

Ref: A009c

Modelo	Preço [EUR]	Referência	Aspiração	Descarga	Materiais	Peso [kg]
Kit contraflanges, soldada, ligação DN40/DN65	56,00	109390472	DN40	DN65	Fe/Zn 8	3
Kit contraflanges, soldada, ligação DN50/DN65	60,00	109390482	DN50	DN65	Fe/Zn 8	4
Kit contraflanges, soldada, ligação DN65/DN80	74,00	109390492	DN65	DN80	Fe/Zn 8	4
Kit contraflanges, soldada, ligação DN80/DN100	87,00	109390502	DN80	DN100	Fe/Zn 8	6

Grupo de produtos: 9J

Xylem Water Solutions Portugal pode realizar alterações aos seus produtos sem aviso prévio. Este documento não é contratual.

xylem

Bombas multiestágio verticais de veio prolongado

SUPERIOR EFFICIENCY

SUPERIOR EFFICIENCY

VM

A bomba da serie VM é robusta e moderna, projectada para oferecer um fornecimento de água fiável na maioria dos edifícios. Desde casas unifamiliares até edifícios de 10 andares.

Ref: F050

Aplicações

- Bombeamento de água limpa em aplicações de edifição
- Fornecimento e pressurização (pequenos grupos)
- Sistemas de aspersão e rega (estufas)
- Manutenção de pressão para aplicações de aquecimento

Vantagens do produto

- Bombas compactas
- Tamanho reduzido
- Instalação fácil
- Funcionamento silencioso
- Certificação ACS para o transporte de água limpa

Opções sob pedido

- SMB20/VM Grupo de pressão de duas bombas a velocidade variável
- GXS20/VM Grupo de pressão com duas bombas a velocidade fixa
- GMD20/VM Grupo de pressão com duas bombas a velocidade fixa

Código de identificação

Modelo:	1VM03P05M5HVBE
1	Caudal [m³/h]
VM	Nome da série
03	Num. de impulsores
P	Material da bomba
05	Potência do motor (kW x 10)
M	M = monofásico, T = trifásico
5H	5=50 Hz, H=tensão nominal
VBE	Empanque mecânico (EN12756)

Características

Caudal max:	14 m³/h (233 l/min)
HMT max:	98 m
Potência:	0,50 - 3,0 kW
Pressão de trabalho:	10 bar
Temperatura ambiente:	-15°C - 45°C (+50°C 3~)
Temperatura do líquido:	-10°C - +90°C (+60°C 1~)

Motor

Versão:	1 x 220-240V; P ≤ 3kW: 3 x 230/400V
	P≥4 kW: 3 x 380-415/660-690V
Classe de isolamento:	F (155°C)
Classe de protecção:	IP55

Materiais

Corpo da bomba:	Ferro fundido
Impulsor:	Noryl®
Elastómeros	EPDM
Empanque mecânico:	Cerâmica -Carbono

Certificação para água potável

Produtos aprovados para o uso com água potável de acordo com ACS - D.M. 174- WRAS

Xylem Water Solutions Portugal pode realizar alterações aos seus produtos sem aviso prévio. Este documento não é contratual

VM

2 pólos

Monofásica 1 x 230 V

Modelo	Preço [EUR]	Referência	Ligação Asp=Desc	Potência [kW]	Peso [kg]	Q [m³/h] 0	0,7	1	1,3	1,6	1,9	2,2	2,4
						[l/min] 0	11,7	16,7	21,7	26,7	31,7	36,7	40
						H = M.C.A							
1VM03P05M5HVBE	364,00	104602520	Rp1	0,5	13	33,3	30,6	29,2	27,3	25	22,4	19,3	16,7
1VM04P05M5HVBE	380,00	104602530	Rp1	0,5	15	43,8	39,9	37,9	35,2	32,1	28,5	24,5	21
1VM05P05M5HVBE	401,00	104602540	Rp1	0,5	14	53,9	48,7	46,1	42,6	38,6	34	28,9	24,5
1VM06P07M5HVBE	415,00	104602550	Rp1	0,75	17	66,5	60,9	58	54,1	49,5	44,1	38	32,8
1VM07P07M5HVBE	452,00	104602560	Rp1	0,75	19	76,9	70,1	66,6	61,9	56,4	50,1	42,9	36,8
1VM08P09M5HVBE	491,00	104602570	Rp1	0,95	18	88,3	80,5	76,4	71,1	64,8	57,6	49,4	42,5

1-10vm-p-2p50_a_th

Modelo	Preço [EUR]	Referência	Ligação Asp=Desc	Potência [kW]	Peso [kg]	Q [m³/h] 0	1,2	1,7	2,2	2,6	3,1	3,6	4,2
						[l/min] 0	20	28,3	36,7	43,3	51,7	60	70
						H = M.C.A							
3VM02P05M5HVBE	339,00	104602630	Rp1	0,5	15	23,6	21,5	20,4	18,9	17,1	15	12,8	9,6
3VM03P05M5HVBE	368,00	104602640	Rp1	0,5	13	34,4	31,2	29,5	27,2	24,6	21,7	18,4	14
3VM04P05M5HVBE	387,00	104602650	Rp1	0,5	14	45,0	40,3	37,7	34,5	30,9	26,8	22,5	16,6
3VM05P07M5HVBE	435,00	104602660	Rp1	0,75	18	57,8	52,5	49,6	45,9	41,5	36,5	31,1	23,7
3VM06P09M5HVBE	497,00	104602670	Rp1	0,95	19	69,4	63,1	59,4	54,9	49,6	43,7	37,2	28,3
3VM07P09M5HVBE	535,00	104602680	Rp1	0,95	20	80,3	72,3	67,9	62,5	56,2	49,2	41,6	31,2
3VM08P11M5HVBE	588,00	104602690	Rp1	1,1	23	93,0	84,6	79,9	73,9	66,8	58,9	50,2	38,3

1-10vm-p-2p50_a_th

Modelo	Preço [EUR]	Referência	Ligação Asp=Desc	Potência [kW]	Peso [kg]	Q [m³/h] 0	2,4	3,2	4	4,7	5,5	6,3	7,2
						[l/min] 0	40	53,3	66,7	78,3	91,7	105	120
						H = M.C.A							
5VM02P05M5HVBE	391,00	104602750	Rp1¼	0,5	14	23,9	20,4	18,9	17,4	15,5	13,3	10,6	6,6
5VM03P05M5HVBE	434,00	104602760	Rp1¼	0,5	13	35,0	28,7	26,5	24,2	21,5	18,2	14	8
5VM04P07M5HVBE	503,00	104602770	Rp1¼	0,75	17	47,6	39,8	37,1	34,3	30,8	26,4	20,9	12,9
5VM05P09M5HVBE	531,00	104602780	Rp1¼	0,95	18	59,5	49,4	46	42,4	38	32,5	25,6	15,6
5VM06P11M5HVBE	606,00	104602790	Rp1¼	1,1	24	72,1	60,5	56,6	52,3	47,2	40,6	32,3	20,4
5VM07P15M5HVBE	632,00	104602800	Rp1¼	1,5	23	84,6	72,1	67,8	63	57,2	49,7	40,1	26,1
5VM08P15M5HVBE	702,00	104602810	Rp1¼	1,5	24	96,3	81,4	76,2	70,6	63,7	55,1	44	28,1

1-10vm-p-2p50_a_th

Modelo	Preço [EUR]	Referência	Ligação Asp=Desc	Potência [kW]	Peso [kg]	Q [m³/h] 0	5	6,5	8	9,5	11	12,5	14
						[l/min] 0	83,3	108	133	158	183	208	233
						H = M.C.A							
10VM02P11M5HVBE	667,00	104602870	Rp1½	1,1	28	30,3	26,4	24,7	22,9	20,8	18,3	15,2	11,6
10VM03P15M5HVBE	842,00	104602880	Rp1½	1,5	33	45,6	40,1	37,8	35,3	32,4	28,9	24,7	19,6
10VM04P22M5HVBE	992,00	104602890	Rp1½	2,2	44	61,1	54,2	51,2	47,9	44,1	39,6	33,9	27,1
10VM05P22M5HVBE	1.025,00	104602900	Rp1½	2,2	46	75,9	66,4	62,5	58,2	53,3	47,5	40,4	31,8

1-10vm-p-2p50_a_th

Xylem Water Solutions Portugal pode realizar alterações aos seus produtos sem aviso prévio. Este documento não é contratual

xylem

VM

2 pólos

Trifásico 230 V (Δ)/400 V (Y)

Modelo	Preço [EUR]	Referência	Ligação Asp=Desc	Potência [kW]	Peso [kg]	Q [m³/h] 0	0,7	1	1,3	1,6	1,9	2,2	2,4
						[l/min] 0	11,7	16,7	21,7	26,7	31,7	36,7	40
						H = M.C.A							
1VM02P03T5RVBE	330,00	104602010	Rp1	0,3	13	22,5	20,7	19,7	18,4	16,9	15,1	13,1	11,3
1VM03P03T5RVBE	341,00	104602020	Rp1	0,3	14	32,6	29,6	28,1	26,1	23,7	21	17,9	15,4
1VM04P04T5RVBE	358,00	104602030	Rp1	0,4	13	43,9	39,9	37,9	35,2	32,1	28,4	24,4	20,9
1VM05P05T5RVBE	378,00	104602040	Rp1	0,5	16	54,2	49	46,3	42,9	38,9	34,4	29,3	25
1VM06P07T5RVBE	391,00	104602050	Rp1	0,75	20	68,5	63,6	60,9	57,2	52,7	47,5	41,5	36,2
1VM07P07T5RVBE	439,00	104602060	Rp1	0,75	20	79,5	73,6	70,4	66	60,7	54,6	47,6	41,5
1VM08P11T5RVBE	491,00	104602070	Rp1	1,1	22	91,6	85,2	81,7	76,8	70,9	63,9	55,9	48,9

1-10vm-p-2p50_a_th

Modelo	Preço [EUR]	Referência	Ligação Asp=Desc	Potência [kW]	Peso [kg]	Q [m³/h] 0	1,2	1,7	2,2	2,6	3,1	3,6	4,2
						[l/min] 0	20	28,3	36,7	43,3	51,7	60	70
						H = M.C.A							
3VM02P03T5RVBE	333,00	104602130	Rp1	0,3	12	23,2	20,9	19,6	18,1	16,2	14,1	11,9	8,7
3VM03P04T5RVBE	345,00	104602140	Rp1	0,4	13	34,5	31,3	29,4	27,2	24,5	21,6	18,4	13,9
3VM04P05T5RVBE	357,00	104602150	Rp1	0,5	15	45,3	40,6	38	34,9	31,3	27,3	23	17,1
3VM05P07T5RVBE	367,00	104602160	Rp1	0,75	20	59,5	55	52,4	49	44,8	39,9	34,5	27,1
3VM06P11T5RVBE	445,00	104602170	Rp1	1,1	24	71,8	66,7	63,7	59,7	54,7	48,9	42,5	33,5
3VM07P11T5RVBE	527,00	104602180	Rp1	1,1	22	83,5	77,3	73,7	68,9	63,1	56,3	48,8	38,3
3VM08P15T5RVBE	544,00	104602190	Rp1	1,5	24	95,8	88,9	84,9	79,5	72,9	65,2	56,6	44,6

1-10vm-p-2p50_a_th

Modelo	Preço [EUR]	Referência	Ligação Asp=Desc	Potência [kW]	Peso [kg]	Q [m³/h] 0	2,4	3,2	4	4,7	5,5	6,3	7,2
						[l/min] 0	40	53,3	66,7	78,3	91,7	105	120
						H = M.C.A							
5VM02P04T5RVBE	341,00	104602250	Rp1¼	0,4	13	24,1	20,4	18,9	17,3	15,5	13,3	10,5	6,6
5VM03P05T5RVBE	358,00	104602260	Rp1¼	0,5	14	35,3	28,9	26,8	24,5	21,9	18,6	14,4	8,4
5VM04P11T5RVBE	443,00	104602270	Rp1¼	1,1	20	49,3	43	40,7	38,2	35,1	30,9	25,6	17,6
5VM05P11T5RVBE	476,00	104602280	Rp1¼	1,1	21	61,4	53,2	50,3	47,1	43,1	37,9	31,1	21,1
5VM06P15T5RVBE	553,00	104602290	Rp1¼	1,5	23	73,8	64,1	60,7	56,9	52,1	45,9	37,8	25,8
5VM07P15T5RVBE	579,00	104602300	Rp1¼	1,5	24	85,8	74,2	70,1	65,6	60	52,7	43,2	29,2
5VM08P22T5RVBE	667,00	104602310	Rp1¼	2,2	37	98,6	85,9	81,4	76,3	70	61,8	51	35

1-10vm-p-2p50_a_th

Modelo	Preço [EUR]	Referência	Ligação Asp=Desc	Potência [kW]	Peso [kg]	Q [m³/h] 0	5	6,5	8	9,5	11	12,5	14
						[l/min] 0	83,3	108	133	158	183	208	233
						H = M.C.A							
10VM02P11T5RVBE	549,00	104602370	Rp1½	1,1	31	30,8	27,3	25,8	24	22	19,5	16,5	13
10VM03P15T5RVBE	577,00	104602380	Rp1½	1,5	33	46,2	41,4	39,2	36,8	34	30,7	26,5	21,4
10VM04P22T5RVBE	795,00	104602390	Rp1½	2,2	40	61,8	55,4	52,6	49,4	45,8	41,3	35,8	29
10VM05P30T5RVBE	910,00	104602400	Rp1½	3	42	77,3	69,5	66	62,1	57,5	51,9	45	36,5
10VM06P30T5RVBE	1.011,00	104602410	Rp1½	3	44	92,5	82,6	78,3	73,5	67,9	61,1	52,8	42,6

1-10vm-p-2p50_a_th

Acessórios: escolha rápida

Modelo	Preço [EUR]	Referência	Grupo de produtos	Peso [kg]
GENYO 8A/F15	99,00	109120170	7Q	-
GENYO 8A/F22	99,00	109120180	7Q	1
Pressostato Square D FSG 2	27,00	002161101	9J	-
Manómetro M 6 - Ø 50 mm	8,00	002110201	9J	-
Racord de 5 vías R1 L91 longo	11,00	167320240	9J	-

Xylem Water Solutions Portugal pode realizar alterações aos seus produtos sem aviso prévio. Este documento não é contratual

Sistema inteligente a pressão constante para uso residencial

ResiBoost/VM

Bombas VM com variador de velocidade ResiBoost para funcionamento a pressão constante

Ref: A222d

Aplicações

- Pressurização de água para uso doméstico, rega e lavagem

Características

Caudal max:	7,2 m³/h
HMT max:	70 m
Potência:	0,37 - 1,5 kW
Pressão de trabalho:	8 bar
Temperatura ambiente:	0°C - 50°C
Temperatura do líquido:	0°C - 40°C

Vantagens do produto

- Desenho compacto
- Fácil de instalar
- Para bombas monofásicas e trifásicas
- Protecção contra funcionamento a seco
- Pressão constante garantida

Controlador Resiboost

Versão:	1 ~230V, 3 ~230V
Classe de isolamento:	F (155°C)
Classe de protecção:	IP55

Opções sob pedido

- Escolha entre grupos de bombas auto-ferrantes (BG), monofásicas horizontais (CEA)
- Versão montada na parede

Versões montadas em tubo

- Fácil de configurar e operar, basta selecionar a pressão necessária
- Proteção interna contra funcionamento a seco
- Transdutor de pressão embutido com indicator digital
- Controle e painel com indicator digital LCD
- Proteção anti-gelo apenas para a versão arrefecida a água

Código de identificação

Modelo:	ResiBoostMMW09DE/3VM02P05M
ResiBoost	Nome da série
M	M = monofásico
M	Corrente de saída M=monofásica, T=trifásica
W	Refrigerado pelo liquido bombeado
09	Corrente nominal do condutor
DE	Ficha: Schüko (CEE 7-VII, DIN 49441-2-AR2)
3VM02P05M	Modelo de bomba

Xylem Water Solutions Portugal pode realizar alterações aos seus produtos sem aviso prévio. Este documento não é contratual

xylem

ResiBoost/VM

2 pólos

Versão MMW monofásica 220-240 V 50 Hz
Montado na descarga da bomba VM

Modelo	Preço [EUR]	Referência	Ligação Asp=Desc		Potência [kW]	Peso [kg]	Q [m³/h] 0	0,7	1	1,3	1,6	1,9	2,2	2,4
							[l/min] 0	11,7	16,7	21,7	26,7	31,7	36,7	40
							H = M.C.A							
ResiBoost MMW09DE/1VM03P05	1.041,00	1005602207	Rp1	Rp1¼	0,5	15	33,3	30,6	29,2	27,3	25	22,4	19,3	16,7
ResiBoost MMW09DE/1VM04P05	1.062,00	1005602208	Rp1	Rp1¼	0,5	15	43,8	39,9	37,9	35,2	32,1	28,5	24,5	21
ResiBoost MMW09DE/1VM05P05	1.089,00	1005602209	Rp1	Rp1¼	0,5	45	53,9	48,7	46,1	42,6	38,6	34	28,9	24,5
ResiBoost MMW09DE/1VM06P07	1.106,00	1005602210	Rp1	Rp1¼	0,75	35	66,5	60,9	58	54,1	49,5	44,1	38	32,8

1-10vm-p-2p50_a_th

Modelo	Preço [EUR]	Referência	Ligação Asp=Desc		Potência [kW]	Peso [kg]	Q [m³/h] 0	1,2	1,7	2,2	2,6	3,1	3,6	4,2
							[l/min] 0	20	28,3	36,7	43,3	51,7	60	70
							H = M.C.A							
ResiBoost MMW09DE/3VM02P05	1.009,00	1005602216	Rp1	Rp1¼	0,5	15	23,6	21,5	20,4	18,9	17,1	15	12,8	9,6
ResiBoost MMW09DE/3VM03P05	1.046,00	1005602217	Rp1	Rp1¼	0,5	15	34,4	31,2	29,5	27,2	24,6	21,7	18,4	14
ResiBoost MMW09DE/3VM04P05	1.071,00	1005602218	Rp1	Rp1¼	0,5	32	45,0	40,3	37,7	34,5	30,9	26,8	22,5	16,6
ResiBoost MMW09DE/3VM05P07	1.133,00	1005602219	Rp1	Rp1¼	0,75	39	57,8	52,5	49,6	45,9	41,5	36,5	31,1	23,7
ResiBoost MMW09DE/3VM06P09	1.212,00	1005602220	Rp1	Rp1¼	0,95	40	69,4	63,1	59,4	54,9	49,6	43,7	37,2	28,3

1-10vm-p-2p50_a_th

Modelo	Preço [EUR]	Referência	Ligação Asp=Desc		Potência [kW]	Peso [kg]	Q [m³/h] 0	2,4	3,2	4	4,7	5,5	6,3	7,2
							[l/min] 0	40	53,3	66,7	78,3	91,7	105	120
							H = M.C.A							
ResiBoost MMW09DE/5VM02P05	1.076,00	1005602226	Rp1¼	Rp1¼	0,5	15	23,9	20,4	18,9	17,4	15,5	13,3	10,6	6,6
ResiBoost MMW09DE/5VM03P05	1.130,00	1005602227	Rp1¼	Rp1¼	0,5	15	35,0	28,7	26,5	24,2	21,5	18,2	14	8
ResiBoost MMW09DE/5VM04P07	1.220,00	1005602228	Rp1¼	Rp1¼	0,75	36	47,6	39,8	37,1	34,3	30,8	26,4	20,9	12,9
ResiBoost MMW09DE/5VM05P09	1.256,00	1005602229	Rp1¼	Rp1¼	0,95	34	59,5	49,4	46	42,4	38	32,5	25,6	15,6

1-10vm-p-2p50_a_th

ResiBoost - Bombas e Controlador / Montado na descarga da bomba VM
Saída para motor 3 x 230 V

Modelo	Preço [EUR]	Referência	Ligação Asp=Desc		Potência [kW]	Peso [kg]	Q [m³/h] 0	0,7	1	1,3	1,6	1,9	2,2	2,4
							[l/min] 0	11,7	16,7	21,7	26,7	31,7	36,7	40
							H = M.C.A							
ResiBoost MTW10C/1VM02P03T	1.007,00	1005605206	Rp1	Rp1¼	0,3	15	22,5	20,7	19,7	18,4	16,9	15,1	13,1	11,3
ResiBoost MTW10C/1VM03P03T	1.021,00	1005605207	Rp1	Rp1¼	0,5	15	33,3	30,6	29,2	27,3	25	22,4	19,3	16,7
ResiBoost MTW10C/1VM04P04T	1.040,00	1005605208	Rp1	Rp1¼	0,5	15	43,8	39,9	37,9	35,2	32,1	28,5	24,5	21
ResiBoost MTW10C/1VM05P05T	1.063,00	1005605209	Rp1	Rp1¼	0,5	15	53,9	48,7	46,1	42,6	38,6	34	28,9	24,5
ResiBoost MTW10C/1VM06P07T	1.078,00	1005605210	Rp1	Rp1¼	0,75	15	66,5	60,9	58	54,1	49,5	44,1	38	32,8

1-10vm-p-2p50_a_th

Modelo	Preço [EUR]	Referência	Ligação Asp=Desc		Potência [kW]	Peso [kg]	Q [m³/h] 0	1,2	1,7	2,2	2,6	3,1	3,6	4,2
							[l/min] 0	20	28,3	36,7	43,3	51,7	60	70
							H = M.C.A							
ResiBoost MTW10C/3VM02P03T	1.011,00	1005605216	Rp1	Rp1¼	0,5	28	23,6	21,5	20,4	18,9	17,1	15	12,8	9,6
ResiBoost MTW10C/3VM03P04T	1.025,00	1005605217	Rp1	Rp1¼	0,5	15	34,4	31,2	29,5	27,2	24,6	21,7	18,4	14
ResiBoost MTW10C/3VM04P05T	1.039,00	1005605218	Rp1	Rp1¼	0,5	15	45,0	40,3	37,7	34,5	30,9	26,8	22,5	16,6
ResiBoost MTW10C/3VM05P07T	1.050,00	1005605219	Rp1	Rp1¼	0,75	15	57,8	52,5	49,6	45,9	41,5	36,5	31,1	23,7

1-10vm-p-2p50_a_th

Modelo	Preço [EUR]	Referência	Ligação Asp=Desc		Potência [kW]	Peso [kg]	Q [m³/h] 0	2,4	3,2	4	4,7	5,5	6,3	7,2
							[l/min] 0	40	53,3	66,7	78,3	91,7	105	120
							H = M.C.A							
ResiBoost MTW10C/5VM02P04T	1.021,00	1005605226	Rp1¼	Rp1¼	0,5	15	23,9	20,4	18,9	17,4	15,5	13,3	10,6	6,6
ResiBoost MTW10C/5VM03P05T	1.040,00	1005605227	Rp1¼	Rp1¼	0,5	35	35,0	28,7	26,5	24,2	21,5	18,2	14	8
ResiBoost MTW10C/5VM04P11T	1.138,00	1005605228	Rp1¼	Rp1¼	0,75	15	47,6	39,8	37,1	34,3	30,8	26,4	20,9	12,9
ResiBoost MTW10C/5VM05P11T	1.176,00	1005605229	Rp1¼	Rp1¼	0,95	35	59,5	49,4	46	42,4	38	32,5	25,6	15,6

1-10vm-p-2p50_a_th

Xylem Water Solutions Portugal pode realizar alterações aos seus produtos sem aviso prévio. Este documento não é contratual

Acessórios: escolha rápida

Modelo	Preço [EUR]	Referência	Grupo de produtos	Peso [kg]
Válvula de retenção 1 ¼" M-F	40,00	002675036	9J	-
Válvula de retenção 1" M-M	22,00	002675200	9L	-
Manómetro M 6 - Ø 50 mm	8,00	002110201	9J	-
Quadro eléctrico QCL5/230	81,00	108328400	1M	-
Interruptor de bóia Key com 5 m cabo em PVC	21,00	159260220	9J	-
Interruptor de bóia Key com 5 m cabo em PVC com contrapeso	23,00	159260230	9J	-
Interruptor de bóia Key com 10 m cabo em PVC com contrapeso	30,00	159260310	9J	1

Xylem Water Solutions Portugal pode realizar alterações aos seus produtos sem aviso prévio. Este documento não é contratual

xylem

Bombas VM com motor de íman permanente

VM E

Um sistema de bombeamento inteligente integrado com motor de iman permanente acionado eletronicamente (nível de eficiência IE5)

Ref: F008

Aplicações

- Fornecimento de água a alta pressão para uso doméstico ou industrial
- Irrigação
- Sistema de aspersores
- Aquecimento e climatização

Vantagens do produto

- Economia: A alta eficiência da eletrônica de potência e do motor de íman permanente permite minimizar as perdas e, portanto, transferir a energia máxima para a parte hidráulica da bomba.
- Flexibilidade: A compactação, as baixas perdas e a possibilidade de ajustar o ponto de trabalho permitem o uso do e-HM Smart também nos campos de aplicação e sistemas onde até agora o uso de uma bomba tradicional apresentava limitações insuperáveis.
- Facilidade de uso e instalação

Opções sob pedido

- SV E versão inteligente totalmente em aço inoxidável

Código de identificação

Modelo:	5VME02P05M02VBE
5	Caudal [m³/h]
VME	Nome da série
02	Num. de impulsores
P	Material da bomba
05	Potência do motor (kW x 10)
M	M = monofásico, T = trifásico
02	02= 1x208-240 V
VBE	Empanque mecânico (EN12756)

Bomba

Caudal max:	17 m³/h
HMT max:	100 m
Potência:	0,35 - 2,2 kW
Pressão de trabalho:	10 bar (PN 10)
Temperatura ambiente:	-20°C /+ 50°C
Temperatura do líquido max:	90°C

Sistema motor + variador de frequência

Nível de eficiência IES2 (IEC 61800-9-2)

Monofásico: 230V± 10%

Trifásico: 230/400V± 10% ≤ 1,5 kW; 400V± 10% ≥2,2 kW

Proteção contra funcionamento a seco:

O sistema está protegido contra excesso de temperatura

Protocolos de comunicação Modbus e Bacnet incorporados

Motor

- Nível eficiência IE5 (IEC TS 60034-30-3:2016)
- Motor elétrico síncrono com ímanes permanentes (TEFC), refrigerado a ar
- Classe de isolamento: 155 (F)
- Proteção contra sobrecarga e rotor bloqueado com reinicialização automática incorporada

Certificação para água potável

Produtos aprovados para o uso com água potável de acordo com ACS - D.M. 174- WRAS

Xylem Water Solutions Portugal pode realizar alterações aos seus produtos sem aviso prévio. Este documento não é contratual

VM E

Gama Smart

Monofásico 1 x 230V ± 10%, 50/60 Hz

Modelo	Preço [EUR]	Referência	Ligação Asp=Desc	Potência [kW]	Peso [kg]	Q [m³/h] 0	0,4	0,8	1,2	1,6	2	2,4	3
						[l/min] 0	6,7	13,3	20	26,7	33,3	40	50
						H = M.C.A							
1VME02P03M02VBE	1.181,00	104630700	Rp1	0,37	15	34,4	33,3	32,1	30,6	28,3	24,4	20,4	14,6
1VME04P05M02VBE	1.221,00	104630710	Rp1	0,55	19	57,5	55,3	53,1	50,4	46,7	39,3	32	21,9
1VME05P07M02VBE	1.312,00	104630720	Rp1	0,75	20	80,8	78	75	71,7	63	53,5	44,1	30,8
1VME06P11M02VBE	1.379,00	104630730	Rp1	1,1	21	99,8	96,3	92,8	88,5	83,2	76,1	65,5	47,9

1-10vme-esm-2p50_a_th

Modelo	Preço [EUR]	Referência	Ligação Asp=Desc	Potência [kW]	Peso [kg]	Q [m³/h] 0	0,8	0,6	2,4	3,2	4	4,8	5,2
						[l/min] 0	13,3	10	40	53,3	66,7	80	86,7
						H = M.C.A							
3VME02P03M02VBE	1.024,00	104630770	Rp1	0,37	19	35,5	34,3	31,2	25	19,5	14,5	9,8	7,5
3VME03P05M02VBE	1.118,00	104630780	Rp1	0,55	19	53,2	51,3	47,1	37,9	29,8	22,7	16,1	12,4
3VME04P07M02VBE	1.181,00	104630790	Rp1	0,75	22	70,9	68,3	63,9	51,6	40,6	31,1	22,3	17,3
3VME05P11M02VBE	1.489,00	104630800	Rp1	1,1	21	88,6	85,5	82,4	74,3	59,5	46,6	34,8	28,8
3VME06P15M02VBE	1.575,00	104630810	Rp1	1,5	22	100,5	96,8	93,2	86,6	77	64,1	49,3	42

1-10vme-esm-2p50_a_th

Modelo	Preço [EUR]	Referência	Ligação Asp=Desc	Potência [kW]	Peso [kg]	Q [m³/h] 0	1,2	2,4	3,6	4,8	6	7,2	8,4
						[l/min] 0	20	40	60	80	100	120	140
						H = M.C.A							
5VME02P05M02VBE	1.115,00	104630850	Rp1¼	0,55	19	36,3	34,8	33,4	29,1	23,4	18,7	14,1	8,9
5VME03P07M02VBE	1.142,00	104630860	Rp1¼	0,75	19	54,2	52,4	49,8	39,9	32,5	25,8	18,8	11,5
5VME04P11M02VBE	1.277,00	104630870	Rp1¼	1,1	22	72,3	69,9	66,3	57,8	47,4	38,2	28,6	18,6
5VME05P15M02VBE	1.476,00	104630880	Rp1¼	1,5	21	90,4	87,4	82,9	77,9	64,2	52,3	40,1	27,3

1-10vme-esm-2p50_a_th

Modelo	Preço [EUR]	Referência	Ligação Asp=Desc	Potência [kW]	Peso [kg]	Q [m³/h] 0	2,4	4,8	7,2	9,6	12	14,4	17
						[l/min] 0	40	80	120	160	200	240	283
						H = M.C.A							
10VME01P07M02VBE	1.559,00	104630910	Rp1½	0,75	24	22,6	22,2	21,2	20	16,6	13,5	10,4	6,8
10VME02P11M02VBE	1.585,00	104630920	Rp1½	1,1	25	38,0	37,2	35,4	30,7	24,7	19,2	13,4	6,7

1-10vme-esm-2p50_a_th

Xylem Water Solutions Portugal pode realizar alterações aos seus produtos sem aviso prévio. Este documento não é contratual

xylem

Bombas verticais multiestágio de elevado desempenho

e-SV

- Elevada eficiência
- Manutenção fácil
- Baixo consumo energético
- Configuração à medida
- Versões especiais

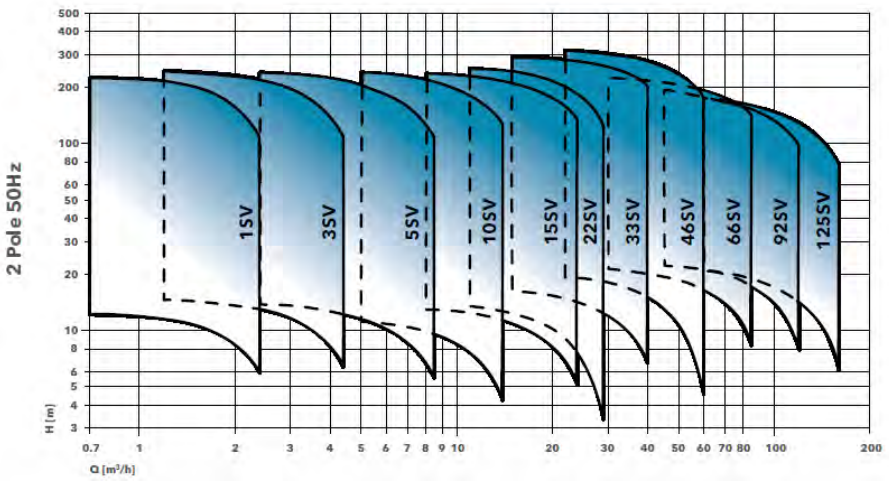

SV F

Caudal max:	30 m³/h
HMT max:	260 m
Potência:	0,37 - 18,5 kW
Pressão de trabalho:	16/25 bar

SVH F

Caudal max:	30 m³/h
HMT max:	260 m
Potência:	0,37 - 18,5 kW
Pressão de trabalho:	16/25 bar

SV E

Caudal max:	30 m³/h
HMT max:	180 m
Potência:	0,35 - 2,2 kW
Pressão de trabalho:	25 bar (PN 25)

SV N

Caudal max:	120 m³/h
HMT max:	360 m
Potência:	0,37 - 55 kW
Pressão de trabalho:	16/25 bar

SV G

Caudal max:	120 m³/h
HMT max:	360 m
Potência:	0,37 - 55 kW
Pressão de trabalho:	16/25 bar

SVH G

Caudal max:	40 m³/h
HMT max:	306 m
Potência:	2,2 - 30 kW
Pressão de trabalho:	16/25 bar

SV T

Caudal max:	30 m³/h
HMT max:	260 m
Potência:	0,37 - 18,5 kW
Pressão de trabalho:	16 bar

Acessórios

Contraflanges
Kit suporte montagem

Bombas verticais multiestágio de elevado desempenho

SUPERIOR EFFICIENCY

SUPERIOR EFFICIENCY

SV F

A bomba e-SV é do tipo vertical multiestágio, acoplada a um motor standard. Todas as partes em contacto com o líquido bombeado são fabricadas em aço inoxidável.

Ref: F051

Aplicações

- Bombeamento de líquidos limpos para os mercados de edificação municipal e industrial
- Pressurização, máquinas para lavagem industrial
- Aspersão e rega
- Tratamento de água, filtração
- Aquecimento, ventilação e climatização
- Rede e combate a incêndio

Vantagens do produto

- Poupança de energia e redução de custos
- Alto desempenho hidráulico
- Facilidade e rapidez de manutenção
- Construção em aço inoxidável
- Certificação ACS para transporte de água potável
- Numerosas possibilidades de personalização.

Opções sob pedido

- Versão F: aço inoxidável AISI304 e flanges redondas em linha
- Versão T: aço inoxidável AISI304 e flanges ovais em linha
- Versão R: aço inoxidável AISI304 e flanges redondas sobrepostas
- Versão N: aço inoxidável AISI316 e flanges redondas em linha
- Versão G: aço inoxidável AISI304/Ferro fundido e flanges redondas em linha
- Vedação mecânica SiC, carbono e juntas EPDM

Código de identificação

Modelo:	10SV05F022T/D
10	Caudal [m³/h]
SV	Nome da série
05	Num. de impulsores
F	F = AISI 304, flanges redondas (PN 25)
022	Potência do motor (kW x 10)
T	M = monofásico, T = trifásico
/D	IE3 motor eff. (trifásico)

Características

Caudal max:	30 m³/h
HMT max:	260 m
Potência:	0,37 - 18,5 kW
Pressão de trabalho:	16/25 bar
Temperatura ambiente:	0°C - 40°C
Temperatura do líquido:	-30°C - +120°C

Motor

Versão:	1 x 220-240V; P ≤ 3kW: 3 x 230/400V
	P≥4 kW: 3 x 380-415/660-690V
Classe de isolamento:	F (155°C)
Classe de protecção:	IP55

Versão trifásica (Regulamento CE n.º 640/2009) com nível de eficiência do motor IE3 para potência superior a 0,75 kW incluída.O nível de eficiência refere-se apenas ao motor e não à bomba elétrica.

Materiais

Corpo da bomba:	Aço inoxidável AISI 304
Impulsor:	Aço inoxidável AISI 304
Elastómeros	EPDM
Empanque mecânico:	Carboneto de silício-carbono

Certificação para água potável

Produtos aprovados para o uso com água potável de acordo com ACS - D.M. 174- WRAS

Attestation de Conformité Sanitaire ACS

WRAS APPROVED PRODUCT

DM 174

Xylem Water Solutions Portugal pode realizar alterações aos seus produtos sem aviso prévio. Este documento não é contratual

xylem

SV F

2 pólos

Monofásica 1 x 230 V

Modelo	Preço [EUR]	Referência	Ligação Asp=Desc	Potência [kW]	Peso [kg]	Q [m³/h] 0	0,7	1,2	1,5	1,8	2,1	2,4
						[l/min] 0	11,7	20	25	30	35	40
						H = M.C.A						
1SV02F003M	592,00	1016L1831	Rp1 /DN25	0,37	17	12,2	12,2	11,5	10,7	9,5	7,9	6
1SV03F003M	611,00	1016L1841	Rp1 /DN25	0,37	16	18,0	18	17	15,7	13,8	11,4	8,4
1SV04F003M	632,00	1016L1851	Rp1 /DN25	0,37	17	23,7	23,5	22,1	20,4	17,9	14,6	10,6
1SV05F003M	658,00	1016L1861	Rp1 /DN25	0,37	19	29,3	28,9	27	24,8	21,6	17,4	12,5
1SV06F003M	683,00	1016L1871	Rp1 /DN25	0,37	18	34,8	34,2	31,7	28,9	25	20	14
1SV07F003M	707,00	1016L1881	Rp1 /DN25	0,37	18	40,2	39,2	36,1	32,7	28,1	22,2	15,2
1SV08F005M	727,00	1016L1891	Rp1 /DN25	0,55	21	48,1	47,9	45,2	41,8	36,8	30,4	22,4
1SV09F005M	756,00	1016L1901	Rp1 /DN25	0,55	23	53,7	53,4	50,4	46,4	40,8	33,5	24,6
1SV10F005M	788,00	1016L1911	Rp1 /DN25	0,55	22	59,4	59	55,5	51	44,7	36,6	26,6
1SV11F005M	827,00	1016L1921	Rp1 /DN25	0,55	22	65,1	64,5	60,4	55,5	48,5	39,5	28,5
1SV12F007M	863,00	1016L1931	Rp1 /DN25	0,75	27	73,3	73,1	69,3	64,3	57,1	47,6	35,7
1SV13F007M	913,00	1016L1941	Rp1 /DN25	0,75	24	79,2	78,9	74,8	69,4	61,6	51,2	38,2
1SV15F007M	965,00	1016L1961	Rp1 /DN25	0,75	26	90,9	90,5	85,6	79,3	70,1	58,1	43,1
1SV17F011M	1.042,00	1016L1981	Rp1 /DN25	1,1	32	105,2	105	100	93,1	82,6	68,6	51,2
1SV19F011M	1.101,00	1016L2001	Rp1 /DN25	1,1	32	117,0	117	111	103	91,5	75,8	56,3
1SV22F011M	1.183,00	1016L2031	Rp1 /DN25	1,1	32	134,6	134	127	118	104	86,1	63,5
1SV25F015M	1.340,00	1016L2061	Rp1 /DN25	1,5	41	152,6	152	145	135	120	99,1	72,7
1SV27F015M	1.444,00	1016L2081	Rp1 /DN25	1,5	45	164,3	164	156	145	129	106	77,5
1SV30F015M	1.528,00	1016L2111	Rp1 /DN25	1,5	45	181,7	181	173	160	141	116	83,9
1SV32F022M	1.797,00	1016L2131	Rp1 /DN25	2,2	52	197,2	197	188	176	156	130	96,3
1SV34F022M	1.940,00	1016L2151	Rp1 /DN25	2,2	49	209,2	209	200	186	166	137	101
1SV37F022M	2.056,00	1016L2181	Rp1 /DN25	2,2	51	225,9	225	216	202	179	148	109

1-5sv-2p50_d_th

Modelo	Preço [EUR]	Referência	Ligação Asp=Desc	Potência [kW]	Peso [kg]	Q [m³/h] 0	1,8	2,1	2,4	2,7	3	3,6	4,4
						[l/min] 0	30	35	40	45	50	60	73,3
						H = M.C.A							
3SV02F003M	646,00	1016L2231	Rp1 /DN25	0,37	20	14,5	14	13,5	13	12,4	11,7	9,8	6,5
3SV03F003M	619,00	1016L2241	Rp1 /DN25	0,37	18	21,2	20,3	19,6	18,7	17,7	16,6	13,7	8,6
3SV04F003M	681,00	1016L2251	Rp1 /DN25	0,37	17	27,7	26,2	25,2	23,9	22,5	20,8	16,8	10,1
3SV05F005M	715,00	1016L2261	Rp1 /DN25	0,55	21	36,4	35	33,9	32,6	31,1	29,2	24,5	16,2
3SV06F005M	738,00	1016L2271	Rp1 /DN25	0,55	20	43,4	41,6	40,2	38,6	36,6	34,3	28,5	18,5
3SV07F007M	788,00	1016L2281	Rp1 /DN25	0,75	23	51,8	50	48,7	47	45	42,5	36,1	24,6
3SV08F007M	827,00	1016L2291	Rp1 /DN25	0,75	22	59,1	57	55,4	53,4	51	48,1	40,7	27,5
3SV09F011M	881,00	1016L2301	Rp1 /DN25	1,1	28	66,8	64,5	62,8	60,6	57,9	54,6	46,4	31,6
3SV11F011M	965,00	1016L2321	Rp1 /DN25	1,1	30	81,0	78	75,8	73,1	69,7	65,7	55,5	37,4
3SV10F011M	915,00	1016L2311	Rp1 /DN25	1,1	28	73,8	71,3	69,3	66,9	63,8	60,2	51	34,5
3SV12F011M	1.005,00	1016L2331	Rp1 /DN25	1,1	28	87,8	84,5	82,1	79,1	75,5	71,1	59,9	40,1
3SV13F015M	1.107,00	1016L2341	Rp1 /DN25	1,5	32	96,7	93,5	91	87,8	83,9	79,2	67,2	45,6
3SV14F015M	1.150,00	1016L2351	Rp1 /DN25	1,5	33	104,1	100	97,7	94,2	89,9	84,8	71,8	48,5
3SV16F015M	1.232,00	1016L2371	Rp1 /DN25	1,5	34	117,8	114	110	106	102	95,8	80,9	54,2
3SV19F022M	1.545,00	1016L2401	Rp1 /DN25	2,2	43	142,3	138	134	129	124	117	99,1	67,6
3SV21F022M	1.630,00	1016L2421	Rp1 /DN25	2,2	52	156,9	151	147	142	136	128	108	73,6
3SV23F022M	1.804,00	1016L2441	Rp1 /DN25	2,2	49	171,1	165	160	155	148	139	118	79,4
3SV25F022M	1.743,00	1016L2461	Rp1 /DN25	2,2	53	186,1	179	174	168	160	150	127	84,8

1-5sv-2p50_d_th

Xylem Water Solutions Portugal pode realizar alterações aos seus produtos sem aviso prévio. Este documento não é contratual

SV F

2 pólos

Monofásica 1 x 230 V

Modelo	Preço [EUR]	Referência	Ligação Asp=Desc	Potência [kW]	Peso [kg]	Q [m³/h] 0	2,7	3	3,6	4,4	6	7,2	8,5
						[l/min] 0	45	50	60	73,3	100	120	142
						H = M.C.A							
5SV02F003M	686,00	1016L2511	Rp1¼/DN32	0,37	16	14,8	13,7	13,4	13	12,2	10,2	8,2	5,7
5SV03F005M	736,00	1016L2521	Rp1¼/DN32	0,55	19	22,8	21,6	21,3	20,7	19,7	16,9	14,1	10,3
5SV04F005M	786,00	1016L2531	Rp1¼/DN32	0,55	16	30,0	27,9	27,5	26,6	25,2	21,2	17,3	12,2
5SV05F007M	847,00	1016L2541	Rp1¼/DN32	0,75	21	38,0	36	35,5	34,5	32,9	28,2	23,5	17,1
5SV06F011M	902,00	1016L2551	Rp1¼/DN32	1,1	29	45,3	43,3	42,8	41,6	39,6	33,9	28,1	20,3
5SV07F011M	942,00	1016L2561	Rp1¼/DN32	1,1	29	52,7	50,1	49,5	48,1	45,8	39,1	32,2	23,1
5SV08F011M	975,00	1016L2571	Rp1¼/DN32	1,1	27	60,1	57	56,2	54,6	51,8	44,1	36,2	25,8
5SV09F015M	1.122,00	1016L2581	Rp1¼/DN32	1,5	31	68,0	64,8	64	62,2	59,3	50,6	41,9	30,2
5SV10F015M	1.148,00	1016L2591	Rp1¼/DN32	1,5	32	75,5	71,7	70,8	68,7	65,4	55,7	46	33
5SV11F015M	1.203,00	1016L2601	Rp1¼/DN32	1,5	31	82,8	78,4	77,5	75,2	71,4	60,7	49,9	35,6
5SV12F022M	1.469,00	1016L2611	Rp1¼/DN32	2,2	41	90,8	87	86	83,4	79,3	67,4	55,7	40,5
5SV13F022M	1.506,00	1016L2621	Rp1¼/DN32	2,2	41	98,3	94	92,8	90	85,5	72,6	59,9	43,5
5SV14F022M	1.546,00	1016L2631	Rp1¼/DN32	2,2	50	105,7	101	99,6	96,6	91,7	77,8	64	46,3
5SV15F022M	1.583,00	1016L2641	Rp1¼/DN32	2,2	45	113,1	108	106	103	97,8	82,8	68,1	49,1
5SV16F022M	1.643,00	1016L2651	Rp1¼/DN32	2,2	46	120,5	115	113	110	104	87,8	72,1	51,8

1-5sv-2p50_d_th

Modelo	Preço [EUR]	Referência	Ligação Asp=Desc	Potência [kW]	Peso [kg]	Q [m³/h] 0	5	6	8	10,2	11	14
						[l/min] 0	83,3	100	133	170	183	233
						H = M.C.A						
10SV01F007M	875,00	1016L2691	Rp1½/DN40	0,75	30	11,8	11,2	10,9	9,9	8,3	7,6	4,3
10SV02F007M	1.010,00	1016L2701	Rp1½/DN40	0,75	28	23,6	21,9	21,3	19,6	17	15,8	10
10SV03F011M	1.161,00	1016L2711	Rp1½/DN40	1,1	33	35,7	33	32,1	29,6	25,8	24,1	16
10SV04F015M	1.308,00	1016L2721	Rp1½/DN40	1,5	35	47,7	44,2	43	39,9	34,8	32,6	21,7
10SV05F022M	1.703,00	1016L2731	Rp1½/DN40	2,2	41	60,0	56,1	54,7	50,9	44,9	42,2	29
10SV06F022M	1.783,00	1016L2741	Rp1½/DN40	2,2	50	71,8	66,8	65	60,4	53,1	49,8	33,9

10-22sv-2p50_c_th

Modelo	Preço [EUR]	Referência	Ligação Asp=Desc	Potência [kW]	Peso [kg]	Q [m³/h] 0	8	11	14	16,2	19,8	21	24
						[l/min] 0	133	183	233	270	330	350	400
						H = M.C.A							
15SV02F022M	1.466,00	1016L2791	Rp2 /DN50	2,2	43	28,7	26,7	25,5	23,9	22,4	18,9	17,4	13,1
15SV01F011M	1.033,00	1016L2781	Rp2 /DN50	1,1	32	14,0	12,9	12,2	11,3	10,4	8,4	7,6	5,1

10-22sv-2p50_c_th

Modelo	Preço [EUR]	Referência	Ligação Asp=Desc	Potência [kW]	Peso [kg]	Q [m³/h] 0	14	16,2	19,8	21	24	25,8	27,6
						[l/min] 0	233	270	330	350	400	430	460
						H = M.C.A							
22SV01F011M	997,00	1016L2831	Rp2 /DN50	1,1	32	14,7	12,7	12	10,4	9,7	7,7	6,3	4,7
22SV02F022M	1.433,00	1016L2841	Rp2 /DN50	2,2	43	30,4	27,2	26	23,3	22,2	18,9	16,6	13,8

10-22sv-2p50_c_th

Xylem Water Solutions Portugal pode realizar alterações aos seus produtos sem aviso prévio. Este documento não é contratual

xylem

SV F

2 pólos

Bomba eléctrica trifásica (Directiva 2005/32 / CE e 2009/125 / CE) com motor de 2 polos (2900 1 / min), 50 Hz, nível de eficiência IE3 eléctrico de 0,75 kW, índice MEI hidráulico superior a 0,4

Modelo	Preço [EUR]	Referência	Ligação Asp=Desc	Potência [kW]	Peso [kg]	Q [m³/h] 0	0,7	1,2	1,5	1,8	2,1	2,4
						[l/min] 0	11,7	20	25	30	35	40
						H = M.C.A						
1SV02F003T	567,00	1016L0011	Rp1 /DN25	0,37	15	12,2	12,2	11,5	10,7	9,5	7,9	6
1SV03F003T	585,00	1016L0021	Rp1 /DN25	0,37	18	18,0	18	17	15,7	13,8	11,4	8,4
1SV04F003T	606,00	1016L0031	Rp1 /DN25	0,37	18	23,7	23,5	22,1	20,4	17,9	14,6	10,6
1SV05F003T	631,00	1016L0041	Rp1 /DN25	0,37	17	29,3	28,9	27	24,8	21,6	17,4	12,5
1SV06F003T	653,00	1016L0051	Rp1 /DN25	0,37	17	34,8	34,2	31,7	28,9	25	20	14
1SV07F003T	677,00	1016L0061	Rp1 /DN25	0,37	18	40,2	39,2	36,1	32,7	28,1	22,2	15,2
1SV08F005T	696,00	1016L0071	Rp1 /DN25	0,55	20	48,1	47,9	45,2	41,8	36,8	30,4	22,4
1SV09F005T	724,00	1016L0081	Rp1 /DN25	0,55	21	53,7	53,4	50,4	46,4	40,8	33,5	24,6
1SV10F005T	753,00	1016L0091	Rp1 /DN25	0,55	22	59,4	59	55,5	51	44,7	36,6	26,6
1SV11F005T	792,00	1016L0101	Rp1 /DN25	0,55	24	65,1	64,5	60,4	55,5	48,5	39,5	28,5
1SV12F007T/D	832,00	1016LC111	Rp1 /DN25	0,75	26	73,3	73,1	69,3	64,3	57,1	47,6	35,7
1SV13F007T/D	879,00	1016LC121	Rp1 /DN25	0,75	26	79,2	78,9	74,8	69,4	61,6	51,2	38,2
1SV15F007T/D	929,00	1016LC141	Rp1 /DN25	0,75	28	90,9	90,5	85,6	79,3	70,1	58,1	43,1
1SV17F011T/D	998,00	1016LC161	Rp1 /DN25	1,1	29	105,2	105	100	93,1	82,6	68,6	51,2
1SV19F011T/D	1.055,00	1016LC181	Rp1 /DN25	1,1	31	117,0	117	111	103	91,5	75,8	56,3
1SV22F011T/D	1.134,00	1016LC211	Rp1 /DN25	1,1	32	134,6	134	127	118	104	86,1	63,5
1SV25F015T/D	1.281,00	1016LC241	Rp1 /DN25	1,5	34	152,6	152	145	135	120	99,1	72,7
1SV27F015T/D	1.381,00	1016LC261	Rp1 /DN25	1,5	36	164,3	164	156	145	129	106	77,5
1SV30F015T/D	1.460,00	1016LC291	Rp1 /DN25	1,5	34	181,7	181	173	160	141	116	83,9
1SV32F022T/D	1.587,00	1016LC311	Rp1 /DN25	2,2	50	197,2	197	188	176	156	130	96,3
1SV34F022T/D	1.706,00	1016LC331	Rp1 /DN25	2,2	45	209,2	209	200	186	166	137	101
1SV37F022T/D	1.806,00	1016LC361	Rp1 /DN25	2,2	48	225,9	225	216	202	179	148	109

1-5sv-2p50_d_th

Modelo	Preço [EUR]	Referência	Ligação Asp=Desc	Potência [kW]	Peso [kg]	Q [m³/h] 0	1,8	2,1	2,4	2,7	3	3,6	4,4
						[l/min] 0	30	35	40	45	50	60	73,3
						H = M.C.A							
3SV02F003T	592,00	1016L0421	Rp1 /DN25	0,37	16	14,5	14	13,5	13	12,4	11,7	9,8	6,5
3SV03F003T	619,00	1016L0431	Rp1 /DN25	0,37	15	21,2	20,3	19,6	18,7	17,7	16,6	13,7	8,6
3SV04F003T	653,00	1016L0441	Rp1 /DN25	0,37	19	27,7	26,2	25,2	23,9	22,5	20,8	16,8	10,1
3SV05F005T	684,00	1016L0451	Rp1 /DN25	0,55	17	36,4	35	33,9	32,6	31,1	29,2	24,5	16,2
3SV06F005T	706,00	1016L0461	Rp1 /DN25	0,55	19	43,4	41,6	40,2	38,6	36,6	34,3	28,5	18,5
3SV07F007T/D	761,00	1016LC471	Rp1 /DN25	0,75	23	51,8	50	48,7	47	45	42,5	36,1	24,6
3SV08F007T/D	798,00	1016LC481	Rp1 /DN25	0,75	35	59,1	57	55,4	53,4	51	48,1	40,7	27,5
3SV09F011T/D	844,00	1016LC491	Rp1 /DN25	1,1	28	66,8	64,5	62,8	60,6	57,9	54,6	46,4	31,6
3SV10F011T/D	876,00	1016LC501	Rp1 /DN25	1,1	28	73,8	71,3	69,3	66,9	63,8	60,2	51	34,5
3SV11F011T/D	924,00	1016LC511	Rp1 /DN25	1,1	28	81,0	78	75,8	73,1	69,7	65,7	55,5	37,4
3SV12F011T/D	962,00	1016LC521	Rp1 /DN25	1,1	27	87,8	84,5	82,1	79,1	75,5	71,1	59,9	40,1
3SV13F015T/D	1.060,00	1016LC531	Rp1 /DN25	1,5	32	96,7	93,5	91	87,8	83,9	79,2	67,2	45,6
3SV14F015T/D	1.101,00	1016LC541	Rp1 /DN25	1,5	30	104,1	100	97,7	94,2	89,9	84,8	71,8	48,5
3SV16F015T/D	1.181,00	1016LC561	Rp1 /DN25	1,5	33	117,8	114	110	106	102	95,8	80,9	54,2
3SV19F022T/D	1.291,00	1016LC591	Rp1 /DN25	2,2	40	142,3	138	134	129	124	117	99,1	67,6
3SV21F022T/D	1.360,00	1016LC611	Rp1 /DN25	2,2	40	156,9	151	147	142	136	128	108	73,6
3SV23F022T/D	1.449,00	1016LC631	Rp1 /DN25	2,2	40	171,1	165	160	155	148	139	118	79,4
3SV25F022T/D	1.515,00	1016LC651	Rp1 /DN25	2,2	42	186,1	179	174	168	160	150	127	84,8
3SV27F030T/D	1.603,00	1016LC671	Rp1 /DN25	3	45	201,7	195	189	183	174	165	139	94,4
3SV29F030T/D	1.680,00	1016LC691	Rp1 /DN25	3	57	216,0	208	203	195	186	176	149	100
3SV31F030T/D	1.751,00	1016LC711	Rp1 /DN25	3	49	230,3	222	216	208	198	187	158	106
3SV33F030T/D	1.823,00	1016LC731	Rp1 /DN25	3	52	245,3	236	229	221	210	198	166	111

1-5sv-2p50_d_th

Xylem Water Solutions Portugal pode realizar alterações aos seus produtos sem aviso prévio. Este documento não é contratual

SV F

2 pólos

Bomba eléctrica trifásica (Directiva 2005/32 / CE e 2009/125 / CE) com motor de 2 polos (2900 1 / min), 50 Hz, nível de eficiência IE3 eléctrico de 0,75 kW, índice MEI hidráulico superior a 0,4

Modelo	Preço [EUR]	Referência	Ligação Asp=Desc	Potência [kW]	Peso [kg]	Q [m³/h] 0	2,7	3	3,6	4,4	6	7,2	8,5
						[l/min] 0	45	50	60	73,3	100	120	142
						H = M.C.A							
5SV02F003T	658,00	1016L0791	Rp1¼/DN32	0,37	18	14,8	13,7	13,4	13	12,2	10,2	8,2	5,7
5SV03F005T	705,00	1016L0801	Rp1¼/DN32	0,55	19	22,8	21,6	21,3	20,7	19,7	16,9	14,1	10,3
5SV04F005T	752,00	1016L0811	Rp1¼/DN32	0,55	21	30,0	27,9	27,5	26,6	25,2	21,2	17,3	12,2
5SV05F007T/D	818,00	1016LC821	Rp1¼/DN32	0,75	23	38,0	36	35,5	34,5	32,9	28,2	23,5	17,1
5SV06F011T/D	863,00	1016LC831	Rp1¼/DN32	1,1	22	45,3	43,3	42,8	41,6	39,6	33,9	28,1	20,3
5SV07F011T/D	902,00	1016LC841	Rp1¼/DN32	1,1	27	52,7	50,1	49,5	48,1	45,8	39,1	32,2	23,1
5SV08F011T/D	934,00	1016LC851	Rp1¼/DN32	1,1	27	60,1	57	56,2	54,6	51,8	44,1	36,2	25,8
5SV09F015T/D	1.075,00	1016LC861	Rp1¼/DN32	1,5	30	68,0	64,8	64	62,2	59,3	50,6	41,9	30,2
5SV10F015T/D	1.099,00	1016LC871	Rp1¼/DN32	1,5	35	75,5	71,7	70,8	68,7	65,4	55,7	46	33
5SV11F015T/D	1.152,00	1016LC881	Rp1¼/DN32	1,5	30	82,8	78,4	77,5	75,2	71,4	60,7	49,9	35,6
5SV12F022T/D	1.225,00	1016LC891	Rp1¼/DN32	2,2	39	90,8	87	86	83,4	79,3	67,4	55,7	40,5
5SV13F022T/D	1.257,00	1016LC901	Rp1¼/DN32	2,2	42	98,3	94	92,8	90	85,5	72,6	59,9	43,5
5SV14F022T/D	1.291,00	1016LC911	Rp1¼/DN32	2,2	38	105,7	101	99,6	96,6	91,7	77,8	64	46,3
5SV15F022T/D	1.322,00	1016LC921	Rp1¼/DN32	2,2	38	113,1	108	106	103	97,8	82,8	68,1	49,1
5SV16F022T/D	1.373,00	1016LC931	Rp1¼/DN32	2,2	38	120,5	115	113	110	104	87,8	72,1	51,8
5SV18F030T/D	1.509,00	1016LC951	Rp1¼/DN32	3	45	135,8	130	128	124	118	99,9	82,3	59,5
5SV21F030T/D	1.571,00	1016LC981	Rp1¼/DN32	3	43	157,9	150	148	144	136	115	94,2	67,6
5SV23F040T/D	1.749,00	1016LD001	Rp1¼/DN32	4	60	174,4	167	165	160	152	130	107	78,2
5SV25F040T/D	1.783,00	1016LD021	Rp1¼/DN32	4	62	189,2	181	179	174	165	140	116	84,1
5SV28F040T/D	1.862,00	1016LD051	Rp1¼/DN32	4	61	211,5	202	199	193	183	155	128	92,7
5SV30F055T/D	2.064,00	1016LD071	Rp1¼/DN32	5,5	85	227,0	217	215	208	198	169	139	101
5SV33F055T/D	2.203,00	1016LD101	Rp1¼/DN32	5,5	84	249,2	238	235	228	217	184	152	110

1-5sv-2p50_d_th

Modelo	Preço [EUR]	Referência	Ligação Asp=Desc	Potência [kW]	Peso [kg]	Q [m³/h] 0	5	6	8	10,2	11	14
						[l/min] 0	83,3	100	133	170	183	233
						H = M.C.A						
10SV01F007T/D	840,00	1016LD151	Rp1½/DN40	0,75	28	11,8	11,2	10,9	9,9	8,3	7,6	4,3
10SV02F007T/D	974,00	1016LD161	Rp1½/DN40	0,75	31	23,6	21,9	21,3	19,6	17	15,8	10
10SV03F011T/D	1.114,00	1016LD171	Rp1½/DN40	1,1	32	35,7	33	32,1	29,6	25,8	24,1	16
10SV04F015T/D	1.255,00	1016LD181	Rp1½/DN40	1,5	36	47,7	44,2	43	39,9	34,8	32,6	21,7
10SV05F022T/D	1.422,00	1016LD191	Rp1½/DN40	2,2	42	60,0	56,1	54,7	50,9	44,9	42,2	29
10SV06F022T/D	1.491,00	1016LD201	Rp1½/DN40	2,2	45	71,8	66,8	65	60,4	53,1	49,8	33,9
10SV07F030T/D	1.624,00	1016LD211	Rp1½/DN40	3	50	83,6	78,3	76,2	70,8	62,1	58,3	39,8
10SV08F030T/D	1.693,00	1016LD221	Rp1½/DN40	3	47	95,3	88,9	86,5	80,1	70,2	65,7	44,5
10SV09F040T/D	1.859,00	1016LD231	Rp1½/DN40	4	55	106,3	100	97,5	90,8	80	75,1	52,1
10SV10F040T/D	2.039,00	1016LD241	Rp1½/DN40	4	56	118,0	111	108	100	88,2	82,8	57,2
10SV11F040T/D	2.167,00	1016LD251	Rp1½/DN40	4	56	129,6	121	118	110	96,3	90,3	62,1
10SV13F055T/D	2.616,00	1016LD271	Rp1½/DN40	5,5	85	156,0	146	143	133	116	109	74,3
10SV15F055T/D	2.781,00	1016LD291	Rp1½/DN40	5,5	91	179,5	168	163	152	133	124	83,9
10SV17F075T/D	3.044,00	1016LD311	Rp1½/DN40	7,5	116	205,0	193	188	176	155	145	98,8
10SV18F075T/D	3.226,00	1016LD321	Rp1½/DN40	7,5	107	216,9	204	199	186	163	153	104
10SV20F075T/D	3.363,00	1016LD341	Rp1½/DN40	7,5	110	240,6	226	220	205	180	169	114
10SV21F110T/D	3.791,00	1016LD351	Rp1½/DN40	11	153	253,6	241	236	220	195	184	128

10-22sv-2p50_c_th

Xylem Water Solutions Portugal pode realizar alterações aos seus produtos sem aviso prévio. Este documento não é contratual

xylem

SV F

2 pólos

Bomba eléctrica trifásica (Directiva 2005/32 / CE e 2009/125 / CE) com motor de 2 polos (2900 1 / min), 50 Hz, nível de eficiência IE3 eléctrico de 0,75 kW, índice MEI hidráulico superior a 0,4

Modelo	Preço [EUR]	Referência	Ligação Asp=Desc	Potência [kW]	Peso [kg]	Q [m³/h] 0	8	11	14	16,2	19,8	21	24
						[l/min] 0	133	183	233	270	330	350	400
						H = M.C.A							
15SV01F011T/D	990,00	1016LD401	Rp2 /DN50	1,1	33	14,0	12,9	12,2	11,3	10,4	8,4	7,6	5,1
15SV02F022T/D	1.223,00	1016LD411	Rp2 /DN50	2,2	39	28,7	26,7	25,5	23,9	22,4	18,9	17,4	13,1
15SV03F030T/D	1.412,00	1016LD421	Rp2 /DN50	3	45	43,3	40,4	38,6	36,2	33,8	28,7	26,5	20,1
15SV04F040T/D	1.623,00	1016LD431	Rp2 /DN50	4	51	58,4	54,7	52,5	49,4	46,3	39,7	36,9	28,7
15SV05F040T/D	1.738,00	1016LD441	Rp2 /DN50	4	54	72,7	67,8	65	61	57,1	48,7	45,2	34,9
15SV06F055T/D	2.132,00	1016LD451	Rp2 /DN50	5,5	80	87,6	81,5	78,4	74,1	69,9	60,3	56,3	44,2
15SV07F055T/D	2.260,00	1016LD461	Rp2 /DN50	5,5	81	101,9	94,5	90,8	85,7	80,6	69,4	64,7	50,5
15SV08F075T/D	2.545,00	1016LD471	Rp2 /DN50	7,5	109	117,4	111	107	101	94,9	82	76,7	60,6
15SV09F075T/D	2.685,00	1016LD481	Rp2 /DN50	7,5	107	131,9	124	120	113	106	91,5	85,5	67,4
15SV10F110T/D	3.155,00	1016LD491	Rp2 /DN50	11	135	147,7	139	134	127	120	104	97,4	77,5
15SV11F110T/D	3.312,00	1016LD501	Rp2 /DN50	11	126	162,3	152	147	139	131	114	106	84,7
15SV13F110T/D	3.486,00	1016LD521	Rp2 /DN50	11	130	191,3	179	172	163	154	133	124	98,6
15SV15F150T/D	4.258,00	1016LD541	Rp2 /DN50	15	200	222,1	210	203	192	182	158	148	119
15SV17F150T/D	4.400,00	1016LD561	Rp2 /DN50	15	203	251,6	237	229	217	205	178	167	134

10-22sv-2p50_c_th

Modelo	Preço [EUR]	Referência	Ligação Asp=Desc	Potência [kW]	Peso [kg]	Q [m³/h] 0	14	16,2	19,8	21	24	25,8	27,6
						[l/min] 0	233	270	330	350	400	430	460
						H = M.C.A							
22SV01F011T/D	954,00	1016LD611	Rp2 /DN50	1,1	31	14,7	12,7	12	10,4	9,7	7,7	6,3	4,7
22SV02F022T/D	1.195,00	1016LD621	Rp2 /DN50	2,2	40	30,4	27,2	26	23,3	22,2	18,9	16,6	13,8
22SV03F030T/D	1.581,00	1016LD631	Rp2 /DN50	3	45	45,4	40,4	38,5	34,5	32,8	27,8	24,2	20,2
22SV04F040T/D	1.856,00	1016LD641	Rp2 /DN50	4	53	60,9	54,4	51,9	46,6	44,4	37,9	33,1	27,7
22SV05F055T/D	2.171,00	1016LD651	Rp2 /DN50	5,5	82	76,0	67,9	64,9	58,3	55,6	47,4	41,4	34,7
22SV06F075T/D	2.497,00	1016LD661	Rp2 /DN50	7,5	101	93,2	85,7	82,5	75,4	72,4	63,3	56,7	49,1
22SV07F075T/D	2.627,00	1016LD671	Rp2 /DN50	7,5	101	108,5	99,4	95,7	87,2	83,7	73,1	65,3	56,5
22SV08F110T/D	3.209,00	1016LD681	Rp2 /DN50	11	119	124,6	115	111	102	97,7	85,7	77	66,9
22SV09F110T/D	3.293,00	1016LD691	Rp2 /DN50	11	122	140,1	129	124	114	109	95,8	86	74,6
22SV10F110T/D	3.376,00	1016LD701	Rp2 /DN50	11	122	155,4	143	138	126	121	106	94,8	82,3
22SV12F150T/D	4.126,00	1016LD721	Rp2 /DN50	15	200	186,1	173	167	153	147	129	116	101
22SV14F150T/D	4.278,00	1016LD741	Rp2 /DN50	15	192	216,6	201	194	177	170	149	134	116
22SV17F185T/D	4.962,00	1016LD771	Rp2 /DN50	18,5	200	263,5	245	236	216	208	182	164	142

10-22sv-2p50_c_th

Acessórios: escolha rápida

Modelo	Preço [EUR]	Referência	Grupo de produtos	Peso [kg]
Kit contraflanges, roscada, ligação DN25	43,00	109398000	9J	2
Kit contraflanges, roscada, ligação DN32	54,00	109398010	9J	2
Kit contraflanges, roscada, ligação DN40	57,00	109398020	9J	3
Kit contraflanges, roscada, ligação DN50	63,00	109398030	9J	3

Xylem Water Solutions Portugal pode realizar alterações aos seus produtos sem aviso prévio. Este documento não é contratual

Bombas verticais multiestágio de elevado desempenho

SV G

A bomba e-SV é do tipo vertical multiestágio, acoplada a um motor standard. Todas as partes em contacto com o líquido bombeado são fabricadas em aço inoxidável.

Ref: F052

Aplicações

- Bombeamento de líquidos limpos para os mercados de edificação municipal e industrial
- Pressurização, máquinas para lavagem industrial
- Aspersão e rega
- Tratamento de água, filtração
- Aquecimento, ventilação e climatização
- Rede e combate a incêndio

Vantagens do produto

- Poupança de energia e redução de custos
- Alto desempenho hidráulico
- Facilidade e rapidez de manutenção
- Construção em aço inoxidável
- Certificação ACS para transporte de água potável
- Numerosas possibilidades de personalização.

Opções sob pedido

- Alta pressão (50/60 Hz)
- NPSH baixo (50/60 Hz)
- Alta Temperatura (50/60 Hz)
- e-SVH - e-SV com HYDROVAR (50 Hz)
- Versão 4 pólos (50/60 Hz)
- Versão passivada e eletro-polida

Código de identificação

Modelo:	33SV2G055T
33	Caudal [m³/h]
SV	Nome da série
2	Num. de impulsores
G	G = AISI 304/Flanges redondas, ferro fundido
055	Potência do motor (kW x 10)
T	M = monofásico, T = trifásico
/D	IE3 motor eff. (trifásico)

Características

Caudal max:	120 m³/h
HMT max:	360 m
Potência:	0,37 - 55 kW
Pressão de trabalho:	16/25 bar
Temperatura ambiente:	0°C - 40°C
Temperatura do líquido:	-30°C - +120°C

Motor

Versão:	P ≤ 3kW: 3 x 230/400V
	P≥4 kW: 3 x 380-415/660-690V
Classe de isolamento:	F (155°C)
Classe de protecção:	IP55

Versão trifásica (Regulamento CE n.º 640/2009) com nível de eficiência do motor IE3 para potência superior a 0,75 kW incluída.O nível de eficiência refere-se apenas ao motor e não à bomba elétrica.

Materiais

Corpo da bomba:	Ferro fundido
Impulsor:	Aço inoxidável AISI 304
Elastómeros	EPDM
Empanque mecânico:	Carboneto de silício-carbono

Certificação para água potável

Produtos aprovados para o uso com água potável de acordo com ACS - D.M. 174- WRAS

Xylem Water Solutions Portugal pode realizar alterações aos seus produtos sem aviso prévio. Este documento não é contratual

xylem

SV G

2 pólos

Bomba eléctrica trifásica (Directiva 2005/32 / CE e 2009/125 / CE) com motor de 2 polos (2900 1 / min), 50 Hz, nível de eficiência IE3 eléctrico de 0,75 kW, índice MEI hidráulico superior a 0,4

Modelo	Preço [EUR]	Referência	Ligação Asp=Desc	Potência [kW]	Peso [kg]	Q [m³/h] 0	15	18	22	25	30	35	40
						[l/min] 0	250	300	367	417	500	583	667
						H = M.C.A							
33SV 1/1AG022T/D	1.809,00	101680011	DN65	2,2	87	17,4	16,2	15,7	15	14	12,2	9,8	6,7
33SV 1 G030T/D	1.891,00	101680021	DN65	3	97	23,8	21,7	21,2	20,3	20	17,8	15,5	12,7
33SV 2/2A G040T/D	2.056,00	101680031	DN65	4	101	35,1	34,1	33,3	32	30	27	22,4	16,6
33SV 2/1A G040T/D	2.056,00	101680041	DN65	4	102	40,8	38,8	37,9	36	35	32	27,5	22,3
33SV 2 G055T/D	2.450,00	101680051	DN65	5,5	120	47,8	45	44,1	43	41	39	35	29,9
33SV 3/2A G055T/D	2.525,00	101680061	DN65	5,5	122	57,7	55,2	53,8	51	49	44	38	29,6
33SV 3/1A G075T/D	2.700,00	101680071	DN65	7,5	140	64,5	61,3	60	58	56	51	45	37
33SV 3 G075T/D	2.981,00	101680081	DN65	7,5	139	71,5	67,4	66	64	62	58	52	44,6
33SV 4/2A G075T/D	3.118,00	101680091	DN65	7,5	143	82,0	78,8	77	74	72	66	58	47,2
33SV 4/1A G110T/D	3.400,00	101680101	DN65	11	178	88,9	85	83	81	78	73	65	55,1
33SV 4 G110T/D	3.289,00	101680111	DN65	11	188	95,9	91,1	90	87	85	80	73	63,1
33SV 5/2A G110T/D	3.920,00	101680121	DN65	11	180	106,0	102	100	96	93	85	76	63
33SV 5/1A G110T/D	3.920,00	101680131	DN65	11	190	112,7	107	105	102	99	92	82	70
33SV 5 G150T/D	4.214,00	101680141	DN65	15	230	120,4	115	113	110	107	101	92	80,5
33SV 6/2A G150T/D	4.362,00	101680151	DN65	15	226	131,2	127	125	120	116	108	96	81,2
33SV 6/1A G150T/D	4.362,00	101680161	DN65	15	218	139,1	134	131	128	124	116	105	90,4
33SV 6 G150T/D	4.362,00	101680171	DN65	15	207	145,6	139	137	133	129	121	110	96,1
33SV 7/2A G150T/D	4.844,00	101680181	DN65	15	222	156,0	150	147	143	138	128	115	98,2
33SV 7/1A G185T/D	4.844,00	101680191	DN65	18,5	237	163,3	157	154	150	145	136	123	106
33SV 7 G185T/D	5.152,00	101680201	DN65	18,5	235	170,3	163	160	156	152	142	130	113
33SV 8/2A G185T/D	5.360,00	101680211	DN65	18,5	257	180,6	174	171	166	161	150	135	115
33SV 8/1A G185T/D	5.360,00	101680221	DN65	18,5	200	187,4	180	177	171	166	156	141	122
33SV 8 G220T/D	5.591,00	101680231	DN65	22	255	194,1	185	182	177	172	161	147	128
33SV 9/2A G220T/D	6.048,00	101680241	DN65	22	262	202,1	194	191	185	179	166	150	128
33SV 9/1A G220T/D	6.049,00	101680251	DN65	22	265	210,2	201	198	192	186	174	157	136
33SV 9 G220T/D	6.048,00	101680261	DN65	22	260	216,8	207	204	198	193	181	165	144
33SV 10/2A G220T/D	6.259,00	101680271	DN65	22	257	226,4	217	213	207	200	186	168	144
33SV 10/1A G300T/D	6.989,00	101680281	DN65	30	380	234,5	225	221	215	209	196	178	154
33SV 10 G300T/D	7.068,00	101680291	DN65	30	396	241,8	231	228	222	216	203	185	162
33SV 11/2A G300T/D	7.575,00	101680301	DN65	30	395	252,0	244	240	233	226	211	190	164
33SV 11/1A G300T/D	7.519,00	101680311	DN65	30	360	259,0	249	245	238	232	217	197	171
33SV 11 G300T/D	7.575,00	101680321	DN65	30	396	265,7	254	250	243	236	222	203	177
33SV 12/2A G300T/D	7.798,00	101680331	DN65	30	410	275,9	266	262	254	246	229	207	178
33SV 12/1A G300T/D	7.798,00	101680341	DN65	30	399	282,8	272	267	260	252	236	214	186
33SV 12 G300T/D	7.798,00	101680351	DN65	30	402	289,8	277	272	265	258	242	221	193
33SV 13/2A G300T/D	8.366,00	101680361	DN65	30	424	300,5	291	286	278	270	252	228	198
33SV 13/1A G300T/D	8.366,00	101680371	DN65	30	415	306,9	295	290	282	274	256	233	202

33-46sv-2p50_b_th

Xylem Water Solutions Portugal pode realizar alterações aos seus produtos sem aviso prévio. Este documento não é contratual

SV G

2 pólos

Bomba eléctrica trifásica (Directiva 2005/32 / CE e 2009/125 / CE) com motor de 2 polos (2900 1 / min), 50 Hz, nível de eficiência IE3 eléctrico de 0,75 kW, índice MEI hidráulico superior a 0,4

Modelo	Preço [EUR]	Referência	Ligação Asp=Desc	Potência [kW]	Peso [kg]	Q [m³/h] 0	25	30	35	40	45	54	60
						[l/min] 0	417	500	583	667	750	900	1000
						H = M.C.A							
46SV 1/1AG030T/D	1.932,00	101682011	DN80	3	96	19,5	18,8	17,9	16,7	15,1	13,1	8,5	4,6
46SV 1 G040T/D	2.014,00	101682021	DN80	4	106	27,2	23,5	22,5	21,4	19,9	18,2	14,3	10,8
46SV 2/2A G055T/D	2.474,00	101682031	DN80	5,5	122	38,8	39,2	37,8	35,7	32,9	29,4	21,1	13,9
46SV 2 G075T/D	3.112,00	101682041	DN80	7,5	141	52,6	47,7	46,1	44,2	41,7	38,7	31,4	25,1
46SV 3/2A G110T/D	4.025,00	101682051	DN80	11	165	64,7	64	62	60	56	52	40,4	30,8
46SV 3 G110T/D	4.025,00	101682061	DN80	11	166	80,8	73	71	68	65	60	50	40,7
46SV 4/2A G150T/D	5.003,00	101682071	DN80	15	215	92,4	90	87	83	79	73	58	45,6
46SV 4 G150T/D	5.003,00	101682081	DN80	15	231	107,3	98	96	92	87	82	68	55,9
46SV 5/2A G185T/D	5.953,00	101682091	DN80	18,5	231	117,2	113	110	106	100	93	75	60,2
46SV 5G185T/D	5.953,00	101682101	DN80	18,5	228	134,5	123	120	116	110	103	86	71,5
46SV 6/2AG220T/D	6.755,00	101682111	DN80	22	250	143,7	138	134	129	122	113	92	73,4
46SV 6G220T/D	6.755,00	101682121	DN80	22	246	161,0	148	144	139	132	124	104	86
46SV 7/2AG300T/D	7.758,00	101682131	DN80	30	386	171,3	163	158	152	144	134	110	88,6
46SV 7G300T/D	7.758,00	101682141	DN80	30	400	188,6	173	168	162	155	145	122	101
46SV 8/2AG300T/D	7.781,00	101682151	DN80	30	385	198,2	188	182	176	166	155	127	103
46SV 8 G300T/D	7.781,00	101682161	DN80	30	355	213,1	196	191	184	175	164	137	113
46SV 9/2AG300T/D	8.027,00	101682171	DN80	30	395	224,8	212	206	198	187	174	143	116
46SV 9G370T/D	8.916,00	101682181	DN80	37	405	240,9	222	217	209	199	187	157	130
46SV 10/2A G370T/D	9.152,00	101682191	DN80	37	398	252,7	238	232	223	212	198	164	134
46SV 10 G370T/D	9.152,00	101682201	DN80	37	370	267,6	247	241	232	221	208	174	145
46SV 11/2A G450T/D	11.745,00	101682211	DN80	45	586	280,4	264	258	249	237	222	184	151
46SV 11 G450T/D	11.745,00	101682221	DN80	45	582	295,5	273	266	257	245	230	194	161
46SV 12/2A G450T/D	12.009,00	101682231	DN80	45	591	307,3	289	282	272	259	243	202	166
46SV 12 G450T/D	12.009,00	101682241	DN80	45	565	321,8	297	290	280	267	250	210	175
46SV 13/2A G450T/D	12.275,00	101682251	DN80	45	610	332,5	312	304	292	277	259	214	175

33-46sv-2p50_b_th

Xylem Water Solutions Portugal pode realizar alterações aos seus produtos sem aviso prévio. Este documento não é contratual

xylem

SV G

2 pólos

Bomba eléctrica trifásica (Directiva 2005/32 / CE e 2009/125 / CE) com motor de 2 polos (2900 1 / min), 50 Hz, nível de eficiência IE3 eléctrico de 0,75 kW, índice MEI hidráulico superior a 0,4

Modelo	Preço [EUR]	Referência	Ligação Asp=Desc	Potência [kW]	Peso [kg]	Q [m³/h] 0	30	45	54	60	72	78	85
						[l/min] 0	500	750	900	1000	1200	1300	1417
						H = M.C.A							
66SV 1/1A G040T/D	2.138,00	101684011	DN100	5,5	112	23,8	21,4	20,7	19,9	19,4	17,8	16,6	13,3
66SV 1 G055T/D	2.410,00	101684021	DN100	7,5	134	29,2	25,8	24,8	23,8	23,3	21,8	20,7	17,9
66SV 2/2A G075T/D	2.970,00	101684031	DN100	11	157	47,5	42,6	41,2	39,5	38,6	36	32,9	26,4
66SV 2/1A G110T/D	3.651,00	101684041	DN100	11	170	54,2	49,6	48,2	46,7	45,8	42,9	40,6	34,8
66SV 2 G110T/D	3.651,00	101684051	DN100	15	173	60,4	55,7	54,4	52,8	52	49,3	47,1	42
66SV 3/2A G150T/D	4.727,00	101684061	DN100	15	224	78,4	71,6	70	67	66	62	58	49
66SV 3/1A G150T/D	4.727,00	101684071	DN100	18,5	220	84,7	77,8	76	74	72	68	65	56
66SV 3G185T/D	5.431,00	101684081	DN100	18,5	220	91,4	84,7	83	81	79	75	72	64
66SV 4/2A G185T/D	5.688,00	101684091	DN100	22	252	108,9	99,6	97	94	92	86	82	70
66SV 4/1A G220T/D	6.316,00	101684101	DN100	22	252	115,2	106	103	100	99	93	89	78
66SV 4 G220T/D	6.316,00	101684111	DN100	7,5	251	29,2	25,8	24,8	23,8	23,3	21,8	20,7	17,9
66SV 5/2A G300T/D	6.892,00	101684121	DN100	30	395	139,1	128	124	120	118	111	106	92
66SV 5/1A G300T/D	6.892,00	101684131	DN100	30	370	145,6	134	131	127	125	118	112	99
66SV 5 G300T/D	6.892,00	101684141	DN100	30	361	152,0	140	137	133	131	125	119	107
66SV 6/2A G300T/D	7.155,00	101684151	DN100	30	387	169,5	156	152	147	144	136	129	113
66SV 6/1A G300T/D	7.814,00	101684161	DN100	37	400	176,0	162	158	153	151	143	136	121
66SV 6 G370T/D	8.428,00	101684171	DN100	37	360	182,4	168	164	160	158	150	143	128
66SV 7/2A G370T/D	8.690,00	101684181	DN100	37	412	199,9	184	179	174	171	161	153	134
66SV 7/1A G370T/D	8.690,00	101684191	DN100	37	430	206,4	190	185	180	177	168	160	142
66SV 7G450T/D	11.622,00	101684201	DN100	45	585	212,8	196	192	187	184	174	167	150
66SV 8/2A G450T/D	11.750,00	101684211	DN100	45	545	230,3	212	206	200	197	186	177	156
66SV 8/1A G450T/D	11.750,00	101684221	DN100	45	570	236,8	218	213	207	204	193	184	163
66SV 8G450T/D	11.510,00	101684231	DN100	45	553	243,2	225	219	213	210	199	191	171

66-92sv-2p50_b_th

Modelo	Preço [EUR]	Referência	Ligação Asp=Desc	Potência [kW]	Peso [kg]	Q [m³/h] 0	45	60	78	85	96	108	120
						[l/min] 0	750	1000	1300	1417	1600	1800	2000
						H = M.C.A							
92SV 1/1A G055T/D	2.631,00	101686011	DN100	5,5	133	24,5	22,2	20,9	18,5	17,3	15	11,8	7,9
92SV 1 G075T/D	3.017,00	101686021	DN100	7,5	146	33,5	28,7	26,2	23,3	22,2	20,2	17,6	14,3
92SV 2/2A G110T/D	3.962,00	101686031	DN100	11	176	49,4	45,1	42,5	37,9	35,5	30,9	24,6	16,8
92SV 2 G150T/D	4.939,00	101686041	DN100	15	223	67,8	58,2	53	47,6	45,2	41,4	36,3	29,6
92SV 3/2A G185T/D	5.891,00	101686051	DN100	18,5	232	82,4	74,4	70	62	59	52	43,6	32,9
92SV 3 G220T/D	6.540,00	101686061	DN100	22	249	102,2	88,2	81	73	69	63	56	46,3
92SV 4/2A G300T/D	7.285,00	101686071	DN100	30	380	115,7	104	97	87	82	74	63	49
92SV 4 G300T/D	7.285,00	101686081	DN100	30	365	133,1	117	108	97	92	85	75	62,5
92SV 5/2A G370T/D	8.744,00	101686091	DN100	37	210	149,0	133	124	111	105	95	81	64,6
92SV 5 G370T/D	8.744,00	101686101	DN100	37	400	166,4	146	135	121	115	106	94	78,1
92SV 6/2A G450T/D	11.017,00	101686111	DN100	45	510	183,3	163	152	135	129	117	101	81
92SV 6 G450T/D	11.017,00	101686121	DN100	45	560	200,9	176	163	146	139	127	113	94,2
92SV 7/2A G450T/D	11.510,00	101686131	DN100	45	530	216,8	192	179	160	152	138	120	96,7

66-92sv-2p50_b_th

Xylem Water Solutions Portugal pode realizar alterações aos seus produtos sem aviso prévio. Este documento não é contratual

SV G

2 pólos

Bomba eléctrica trifásica (Directiva 2005/32 / CE e 2009/125 / CE) com motor de 2 polos (2900 1 / min), 50 Hz, nível de eficiência IE3 eléctrico de 0,75 kW, índice MEI hidráulico superior a 0,4

Modelo	Preço [EUR]	Referência	Ligação Asp=Desc	Potência [kW]	Peso [kg]	Q [m³/h] 0	60	85	102	120	129	138	160
						[l/min] 0	1000	1417	1700	2000	2150	2300	2667
						H = M.C.A							
125SV 1G075T/D	4.605,00	101688001	DN125	7,5	228	27,6	44,4	40,4	37,1	32,9	30,4	27,7	19,6
125SV 2G150T/D	6.761,00	101688011	DN125	15	270	53,8	20,8	18,6	16,8	14,4	12,9	11,3	6,2
125SV 3G220T/D	7.598,00	101688021	DN125	22	320	80,7	66,5	60,6	55,7	49,4	45,7	41,5	29,4
125SV 4G300T/D	8.917,00	101688031	DN125	30	435	107,6	88,7	80,7	74,2	65,8	60,9	55,4	39,2
125SV 5G370T/D	10.765,00	101688041	DN125	37	480	134,5	111	101	92,8	82,3	76,1	69,2	49
125SV 6G450T/D	13.111,00	101688051	DN125	45	635	161,4	133	121	111	98,7	91,3	83,1	58,8
125SV 7G550T/D	16.154,00	101688061	DN125	55	795	188,3	155	141	130	115	107	96,9	68,6
125SV 8/2AG550T/D	17.470,00	101688071	DN125	55	780	211,5	174	159	146	129	120	109	77,1

125sv-2p50_b_th

Acessórios: escolha rápida

Modelo	Preço [EUR]	Referência	Grupo de produtos	Peso [kg]
Kit contraflanges, roscada, ligação DN65	76,00	109392710	9J	4
Kit contraflanges, roscada, ligação DN80	95,00	109392720	9J	6
Kit contraflanges, roscada, ligação DN100	106,00	109392730	9J	6
Kit contraflanges, soldada ,ligação DN65/PN16	82,00	109392800	9J	7
Kit contraflanges, soldada ,ligação DN65/PN40	104,00	109392840	9J	10
Kit contraflanges, soldada ,ligação DN80/PN16	110,00	109392810	9J	10
Kit contraflanges, soldada ,ligação DN80/PN40	122,00	109392850	9J	13
Kit contraflanges, soldada ,ligação DN100/PN16	118,00	109392820	9J	12
Kit contraflanges, soldada ,ligação DN100/PN40	168,00	109392860	9J	17
Kit contraflanges, soldada,ligação DN125/PN16	147,00	109398080	9J	15
Kit contraflanges, soldada, ligação DN100/PN40	246,00	109398090	9J	25

Xylem Water Solutions Portugal pode realizar alterações aos seus produtos sem aviso prévio. Este documento não é contratual

xylem

Bombas multiestágio verticais com variador de frequência Hydrovar®

SVH F

Bomba vertical multiestágio equipada com um Hydrovar®, um microprocessador desenhado para controlar a performance da bomba, de acordo com as condições e solicitações do sistema.

Ref: F051c

Aplicações

- Bombeamento de líquidos limpos para os mercados de edificação municipal e industrial
- Pressurização, máquinas para lavagem industrial
- Aspersão e rega
- Tratamento de água, filtração
- Aquecimento, ventilação e climatização
- Rede e combate a incêndio

Vantagens do produto

- Alto desempenho hidráulico
- Até 70 % de poupança energética
- Facilidade e rapidez de manutenção
- Construção em aço inoxidável
- Certificação ACS para transporte de água potável

Opções sob pedido

- Versão F: aço inoxidável AISI304 e flanges redondas em linha
- Versão T: aço inoxidável AISI304 e flanges ovais em linha
- Versão R: aço inoxidável AISI304 e flanges redondas sobrepostas
- Versão N: aço inoxidável AISI316 e flanges redondas em linha

Código de identificação

Modelo:	3SVH19F022T/4
3	Caudal [m³/h]
SVH	Nome da série
19	Num. de impulsores
F	F = AISI 304, flanges redondas (PN 25)
022	Potência do motor (kW x 10)
T	Trifásico
/4	Tensão do variador: 4= trifásico, 2= monofásico

Características

Caudal max:	30 m³/h
HMT max:	260 m
Potência:	0,37 - 18,5 kW
Pressão de trabalho:	16/25 bar
Temperatura ambiente:	0°C - 40°C
Temperatura do líquido:	-30°C - +120°C

Motor

Versão:	1 ~220-240V, 3~230/400V
Classe de isolamento:	F (155°C)
Classe de protecção:	IP55

Versão trifásica (Regulamento CE n.º 640/2009) com nível de eficiência do motor IE3 para potência superior a 0,75 kW incluída.O nível de eficiência refere-se apenas ao motor e não à bomba elétrica.

Materiais

Corpo da bomba:	Aço inoxidável AISI 304
Impulsor:	Aço inoxidável AISI 304
Elastómeros	EPDM
Empanque mecânico:	Carboneto de silício-carbono

Certificação para água potável

Produtos aprovados para o uso com água potável de acordo com ACS - D.M. 174- WRAS

Xylem Water Solutions Portugal pode realizar alterações aos seus produtos sem aviso prévio. Este documento não é contratual

SVH F

2 pólos

Tensão Hydrovar: Entrada= 1x230 V, Saída=3x230V

Modelo	Preço [EUR]	Referência	Ligação Asp=Desc	Potência [kW]	Peso [kg]	Q [m³/h] 0	0,7	1,2	1,5	1,8	2,1	2,4
						[l/min] 0	11,7	20	25	30	35	40
						H = M.C.A						
1SVH08F005T/2	A pedido	102830231	Rp1 /DN25	0,55	27	48,1	47,9	45,2	41,8	36,8	30,4	22,4
1SVH09F005T/2	A pedido	102830261	Rp1 /DN25	0,55	28	53,7	53,4	50,4	46,4	40,8	33,5	24,6
1SVH10F005T/2	A pedido	102830291	Rp1 /DN25	0,55	32	59,4	59	55,5	51	44,7	36,6	26,6
1SVH11F005T/2	2.174,00	102830321	Rp1 /DN25	0,55	30	65,1	64,5	60,4	55,5	48,5	39,5	28,5
1SVH12F007T/2	2.102,00	102830351	Rp1 /DN25	0,75	32	73,3	73,1	69,3	64,3	57,1	47,6	35,7
1SVH13F007T/2	2.141,00	102830381	Rp1 /DN25	0,75	77	79,2	78,9	74,8	69,4	61,6	51,2	38,2
1SVH15F007T/2	2.184,00	102830441	Rp1 /DN25	0,75	25	90,9	90,5	85,6	79,3	70,1	58,1	43,1
1SVH17F011T/2	2.241,00	102830501	Rp1 /DN25	1,1	32	105,2	105	100	93,1	82,6	68,6	51,2
1SVH19F011T/2	2.289,00	102830561	Rp1 /DN25	1,1	29	117,0	117	111	103	91,5	75,8	56,3
1SVH22F011T/2	2.354,00	102830651	Rp1 /DN25	1,1	37	134,6	134	127	118	104	86,1	63,5
1SVH25F015T/2	2.477,00	102830741	Rp1 /DN25	1,5	43	152,6	152	145	135	120	99,1	72,7

1-5sv-2p50_d_th

Modelo	Preço [EUR]	Referência	Ligação Asp=Desc	Potência [kW]	Peso [kg]	Q [m³/h] 0	1,8	2,1	2,4	2,7	3	3,6	4,4
						[l/min] 0	30	35	40	45	50	60	73,3
						H = M.C.A							
3SVH05F005T/2	1.979,00	102831251	Rp1 /DN25	0,55	28	36,4	35	33,9	32,6	31,1	29,2	24,5	16,2
3SVH06F005T/2	1.997,00	102831281	Rp1 /DN25	0,55	26	43,4	41,6	40,2	38,6	36,6	34,3	28,5	18,5
3SVH07F007T/2	2.044,00	102831311	Rp1 /DN25	0,75	31	51,8	50	48,7	47	45	42,5	36,1	24,6
3SVH08F007T/2	2.075,00	102831341	Rp1 /DN25	0,75	32	59,1	57	55,4	53,4	51	48,1	40,7	27,5
3SVH09F011T/2	2.113,00	102831371	Rp1 /DN25	1,1	32	66,8	64,5	62,8	60,6	57,9	54,6	46,4	31,6
3SVH10F011T/2	2.140,00	102831401	Rp1 /DN25	1,1	36	73,8	71,3	69,3	66,9	63,8	60,2	51	34,5
3SVH11F011T/2	2.180,00	102831431	Rp1 /DN25	1,1	35	81,0	78	75,8	73,1	69,7	65,7	55,5	37,4
3SVH12F011T/2	2.211,00	102831461	Rp1 /DN25	1,1	35	87,8	84,5	82,1	79,1	75,5	71,1	59,9	40,1
3SVH13F015T/2	2.292,00	102831491	Rp1 /DN25	1,5	42	96,7	93,5	91	87,8	83,9	79,2	67,2	45,6
3SVH14F015T/2	2.327,00	102831521	Rp1 /DN25	1,5	33	104,1	100	97,7	94,2	89,9	84,8	71,8	48,5
3SVH16F015T/2	2.393,00	102831581	Rp1 /DN25	1,5	40	117,8	114	110	106	102	95,8	80,9	54,2

1-5sv-2p50_d_th

Modelo	Preço [EUR]	Referência	Ligação Asp=Desc	Potência [kW]	Peso [kg]	Q [m³/h] 0	2,7	3	3,6	4,4	6	7,2	8,5
						[l/min] 0	45	50	60	73,3	100	120	142
						H = M.C.A							
5SVH03F005T/2	1.997,00	102832181	Rp1¼/DN32	0,55	26	22,8	21,6	21,3	20,7	19,7	16,9	14,1	10,3
5SVH04F005T/2	2.036,00	102832211	Rp1¼/DN32	0,55	20	30,0	27,9	27,5	26,6	25,2	21,2	17,3	12,2
5SVH05F007T/2	2.091,00	102832241	Rp1¼/DN32	0,75	31	38,0	36	35,5	34,5	32,9	28,2	23,5	17,1
5SVH06F011T/2	2.129,00	102832271	Rp1¼/DN32	1,1	36	45,3	43,3	42,8	41,6	39,6	33,9	28,1	20,3
5SVH07F011T/2	2.162,00	102832301	Rp1¼/DN32	1,1	32	52,7	50,1	49,5	48,1	45,8	39,1	32,2	23,1
5SVH08F011T/2	2.188,00	102832331	Rp1¼/DN32	1,1	34	60,1	57	56,2	54,6	51,8	44,1	36,2	25,8
5SVH09F015T/2	2.306,00	102832361	Rp1¼/DN32	1,5	40	68,0	64,8	64	62,2	59,3	50,6	41,9	30,2
5SVH10F015T/2	2.325,00	102832391	Rp1¼/DN32	1,5	38	75,5	71,7	70,8	68,7	65,4	55,7	46	33
5SVH11F015T/2	2.369,00	102832421	Rp1¼/DN32	1,5	40	82,8	78,4	77,5	75,2	71,4	60,7	49,9	35,6
5SVH15F022T/2	2.542,00	102832541	Rp1¼/DN32	2,2	49	113,1	108	106	103	97,8	82,8	68,1	49,1
5SVH16F022T/2	2.584,00	102832571	Rp1¼/DN32	2,2	50	120,5	115	113	110	104	87,8	72,1	51,8

1-5sv-2p50_d_th

Xylem Water Solutions Portugal pode realizar alterações aos seus produtos sem aviso prévio. Este documento não é contratual

xylem

SVH F

2 pólos

Tensão Hydrovar: Entrada= 1x230 V, Saída=3x230V

Modelo	Preço [EUR]	Referência	Ligação Asp=Desc	Potência [kW]	Peso [kg]	Q [m³/h] 0	5	6	8	10,2	11	14
						[l/min] 0	83,3	100	133	170	183	233
						H = M.C.A						
10SVH02F007T/2	2.222,00	102833091	Rp1½/DN40	0,75	39	23,6	21,9	21,3	19,6	17	15,8	10
10SVH03F011T/2	2.338,00	102833121	Rp1½/DN40	1,1	39	35,7	33	32,1	29,6	25,8	24,1	16
10SVH04F015T/2	2.455,00	102833151	Rp1½/DN40	1,5	42	47,7	44,2	43	39,9	34,8	32,6	21,7
10SVH05F022T/2	2.625,00	102833181	Rp1½/DN40	2,2	48	60,0	56,1	54,7	50,9	44,9	42,2	29
10SVH06F022T/2	2.682,00	102833211	Rp1½/DN40	2,2	49	71,8	66,8	65	60,4	53,1	49,8	33,9
10SVH01F007T/2	2.109,00	102833061	Rp1½/DN40	0,75	39	11,8	11,2	10,9	9,9	8,3	7,6	4,3

10-22sv-2p50_c_th

Modelo	Preço [EUR]	Referência	Ligação Asp=Desc	Potência [kW]	Peso [kg]	Q [m³/h] 0	8	11	14	16,2	19,8	21	24
						[l/min] 0	133	183	233	270	330	350	400
						H = M.C.A							
15SVH01F011T/2	2.234,00	102833591	Rp2 /DN50	1,1	40	14,0	12,9	12,2	11,3	10,4	8,4	7,6	5,1

10-22sv-2p50_c_th

Modelo	Preço [EUR]	Referência	Ligação Asp=Desc	Potência [kW]	Peso [kg]	Q [m³/h] 0	14	16,2	19,8	21	24	25,8	27,6
						[l/min] 0	233	270	330	350	400	430	460
						H = M.C.A							
22SVH01F011T/2	2.205,00	102833941	Rp2 /DN50	1,1	40	14,7	12,7	12	10,4	9,7	7,7	6,3	4,7

10-22sv-2p50_c_th

Xylem Water Solutions Portugal pode realizar alterações aos seus produtos sem aviso prévio. Este documento não é contratual

SVH F

2 pólos

Tensão Hydrovar: Entrada= 3x400 V, Saída=3x400V

Modelo	Preço [EUR]	Referência	Ligação Asp=Desc	Potência [kW]	Peso [kg]	Q [m³/h] 0	0,7	1,2	1,5	1,8	2,1	2,4
						[l/min] 0	11,7	20	25	30	35	40
						H = M.C.A						
1SVH08F005T/4	A pedido	102830221	Rp1 /DN25	0,55	28	48,1	47,9	45,2	41,8	36,8	30,4	22,4
1SVH09F005T/4	A pedido	102830251	Rp1 /DN25	0,55	31	53,7	53,4	50,4	46,4	40,8	33,5	24,6
1SVH10F005T/4	A pedido	102830281	Rp1 /DN25	0,55	29	59,4	59	55,5	51	44,7	36,6	26,6
1SVH11F005T/4	2.111,00	102830311	Rp1 /DN25	0,55	29	65,1	64,5	60,4	55,5	48,5	39,5	28,5
1SVH12F007T/4	2.039,00	102830341	Rp1 /DN25	0,75	45	73,3	73,1	69,3	64,3	57,1	47,6	35,7
1SVH13F007T/4	2.078,00	102830371	Rp1 /DN25	0,75	77	79,2	78,9	74,8	69,4	61,6	51,2	38,2
1SVH15F007T/4	2.120,00	102830431	Rp1 /DN25	0,75	35	90,9	90,5	85,6	79,3	70,1	58,1	43,1
1SVH17F011T/4	2.178,00	102830491	Rp1 /DN25	1,1	32	105,2	105	100	93,1	82,6	68,6	51,2
1SVH19F011T/4	2.226,00	102830551	Rp1 /DN25	1,1	41	117,0	117	111	103	91,5	75,8	56,3
1SVH22F011T/4	2.291,00	102830641	Rp1 /DN25	1,1	37	134,6	134	127	118	104	86,1	63,5
1SVH25F015T/4	2.414,00	102830731	Rp1 /DN25	1,5	42	152,6	152	145	135	120	99,1	72,7
1SVH27F015T/4	2.497,00	102830791	Rp1 /DN25	1,5	-	164,3	164	156	145	129	106	77,5
1SVH30F015T/4	2.563,00	102830881	Rp1 /DN25	1,5	-	181,7	181	173	160	141	116	83,9
1SVH32F022T/4	2.697,00	102830941	Rp1 /DN25	2,2	-	197,2	197	188	176	156	130	96,3
1SVH34F022T/4	2.797,00	102831001	Rp1 /DN25	2,2	60	209,2	209	200	186	166	137	101
1SVH37F022T/4	2.880,00	102831091	Rp1 /DN25	2,2	64	225,9	225	216	202	179	148	109

1-5sv-2p50_d_th

Modelo	Preço [EUR]	Referência	Ligação Asp=Desc	Potência [kW]	Peso [kg]	Q [m³/h] 0	1,8	2,1	2,4	2,7	3	3,6	4,4
						[l/min] 0	30	35	40	45	50	60	73,3
						H = M.C.A							
3SVH05F005T/4	1.916,00	102831241	Rp1 /DN25	0,55	32	36,4	35	33,9	32,6	31,1	29,2	24,5	16,2
3SVH06F005T/4	1.934,00	102831271	Rp1 /DN25	0,55	26	43,4	41,6	40,2	38,6	36,6	34,3	28,5	18,5
3SVH07F007T/4	1.981,00	102831301	Rp1 /DN25	0,75	31	51,8	50	48,7	47	45	42,5	36,1	24,6
3SVH08F007T/4	2.012,00	102831331	Rp1 /DN25	0,75	31	59,1	57	55,4	53,4	51	48,1	40,7	27,5
3SVH09F011T/4	2.050,00	102831361	Rp1 /DN25	1,1	33	66,8	64,5	62,8	60,6	57,9	54,6	46,4	31,6
3SVH10F011T/4	2.077,00	102831391	Rp1 /DN25	1,1	30	73,8	71,3	69,3	66,9	63,8	60,2	51	34,5
3SVH11F011T/4	2.117,00	102831421	Rp1 /DN25	1,1	35	81,0	78	75,8	73,1	69,7	65,7	55,5	37,4
3SVH12F011T/4	2.148,00	102831451	Rp1 /DN25	1,1	35	87,8	84,5	82,1	79,1	75,5	71,1	59,9	40,1
3SVH13F015T/4	2.229,00	102831481	Rp1 /DN25	1,5	42	96,7	93,5	91	87,8	83,9	79,2	67,2	45,6
3SVH14F015T/4	2.264,00	102831511	Rp1 /DN25	1,5	41	104,1	100	97,7	94,2	89,9	84,8	71,8	48,5
3SVH16F015T/4	2.330,00	102831571	Rp1 /DN25	1,5	40	117,8	114	110	106	102	95,8	80,9	54,2
3SVH19F022T/4	2.451,00	102831661	Rp1 /DN25	2,2	51	142,3	138	134	129	124	117	99,1	67,6
3SVH21F022T/4	2.508,00	102831721	Rp1 /DN25	2,2	58	156,9	151	147	142	136	128	108	73,6
3SVH23F022T/4	2.582,00	102831781	Rp1 /DN25	2,2	60	171,1	165	160	155	148	139	118	79,4
3SVH25F022T/4	2.637,00	102831841	Rp1 /DN25	2,2	60	186,1	179	174	168	160	150	127	84,8
3SVH27F030T/4	2.763,00	102831901	Rp1 /DN25	3	64	201,7	195	189	183	174	165	139	94,4
3SVH29F030T/4	2.828,00	102831961	Rp1 /DN25	3	50	216,0	208	203	195	186	176	149	100
3SVH31F030T/4	2.888,00	102832021	Rp1 /DN25	3	33	230,3	222	216	208	198	187	158	106
3SVH33F030T/4	2.947,00	102832081	Rp1 /DN25	3	75	245,3	236	229	221	210	198	166	111

1-5sv-2p50_d_th

Xylem Water Solutions Portugal pode realizar alterações aos seus produtos sem aviso prévio. Este documento não é contratual

xylem

SVH F

2 pólos

Tensão Hydrovar: Entrada= 3x400 V, Saída=3x400V

Modelo	Preço [EUR]	Referência	Ligação Asp=Desc	Potência [kW]	Peso [kg]	Q [m³/h] 0	2,7	3	3,6	4,4	6	7,2	8,5
						[l/min] 0	45	50	60	73,3	100	120	142
						H = M.C.A							
5SVH03F005T/4	1.934,00	102832171	Rp1¼/DN32	0,55	26	22,8	21,6	21,3	20,7	19,7	16,9	14,1	10,3
5SVH04F005T/4	1.973,00	102832201	Rp1¼/DN32	0,55	27	30,0	27,9	27,5	26,6	25,2	21,2	17,3	12,2
5SVH05F007T/4	2.028,00	102832231	Rp1¼/DN32	0,75	28	38,0	36	35,5	34,5	32,9	28,2	23,5	17,1
5SVH06F011T/4	2.066,00	102832261	Rp1¼/DN32	1,1	39	45,3	43,3	42,8	41,6	39,6	33,9	28,1	20,3
5SVH07F011T/4	2.099,00	102832291	Rp1¼/DN32	1,1	33	52,7	50,1	49,5	48,1	45,8	39,1	32,2	23,1
5SVH08F011T/4	2.125,00	102832321	Rp1¼/DN32	1,1	35	60,1	57	56,2	54,6	51,8	44,1	36,2	25,8
5SVH09F015T/4	2.243,00	102832351	Rp1¼/DN32	1,5	40	68,0	64,8	64	62,2	59,3	50,6	41,9	30,2
5SVH10F015T/4	2.262,00	102832381	Rp1¼/DN32	1,5	39	75,5	71,7	70,8	68,7	65,4	55,7	46	33
5SVH11F015T/4	2.306,00	102832411	Rp1¼/DN32	1,5	40	82,8	78,4	77,5	75,2	71,4	60,7	49,9	35,6
5SVH12F022T/4	2.396,00	102832441	Rp1¼/DN32	2,2	47	90,8	87	86	83,4	79,3	67,4	55,7	40,5
5SVH13F022T/4	2.423,00	102832471	Rp1¼/DN32	2,2	44	98,3	94	92,8	90	85,5	72,6	59,9	43,5
5SVH14F022T/4	2.451,00	102832501	Rp1¼/DN32	2,2	50	105,7	101	99,6	96,6	91,7	77,8	64	46,3
5SVH15F022T/4	2.477,00	102832531	Rp1¼/DN32	2,2	50	113,1	108	106	103	97,8	82,8	68,1	49,1
5SVH16F022T/4	2.519,00	102832561	Rp1¼/DN32	2,2	50	120,5	115	113	110	104	87,8	72,1	51,8
5SVH18F030T/4	2.686,00	102832621	Rp1¼/DN32	3	52	135,8	130	128	124	118	99,9	82,3	59,5
5SVH21F030T/4	2.738,00	102832711	Rp1¼/DN32	3	63	157,9	150	148	144	136	115	94,2	67,6
5SVH23F040T/4	3.356,00	102832771	Rp1¼/DN32	4	74	174,4	167	165	160	152	130	107	78,2
5SVH25F040T/4	3.385,00	102832831	Rp1¼/DN32	4	68	189,2	181	179	174	165	140	116	84,1
5SVH28F040T/4	3.451,00	102832921	Rp1¼/DN32	4	71	211,5	202	199	193	183	155	128	92,7
5SVH30F055T/4	3.764,00	102832971	Rp1¼/DN32	5,5	125	227,0	217	215	208	198	169	139	101
5SVH33F055T/4	3.880,00	102833031	Rp1¼/DN32	5,5	141	249,2	238	235	228	217	184	152	110

1-5sv-2p50_d_th

Modelo	Preço [EUR]	Referência	Ligação Asp=Desc	Potência [kW]	Peso [kg]	Q [m³/h] 0	5	6	8	10,2	11	14
						[l/min] 0	83,3	100	133	170	183	233
						H = M.C.A						
10SVH01F007T/4	2.046,00	102833051	Rp1½/DN40	0,75	39	11,8	11,2	10,9	9,9	8,3	7,6	4,3
10SVH02F007T/4	2.159,00	102833081	Rp1½/DN40	0,75	39	23,6	21,9	21,3	19,6	17	15,8	10
10SVH03F011T/4	2.275,00	102833111	Rp1½/DN40	1,1	39	35,7	33	32,1	29,6	25,8	24,1	16
10SVH04F015T/4	2.392,00	102833141	Rp1½/DN40	1,5	42	47,7	44,2	43	39,9	34,8	32,6	21,7
10SVH05F022T/4	2.561,00	102833171	Rp1½/DN40	2,2	50	60,0	56,1	54,7	50,9	44,9	42,2	29
10SVH06F022T/4	2.618,00	102833201	Rp1½/DN40	2,2	50	71,8	66,8	65	60,4	53,1	49,8	33,9
10SVH07F030T/4	2.781,00	102833231	Rp1½/DN40	3	53	83,6	78,3	76,2	70,8	62,1	58,3	39,8
10SVH08F030T/4	2.839,00	102833261	Rp1½/DN40	3	63	95,3	88,9	86,5	80,1	70,2	65,7	44,5
10SVH09F040T/4	3.449,00	102833291	Rp1½/DN40	4	68	106,3	100	97,5	90,8	80	75,1	52,1
10SVH10F040T/4	3.599,00	102833321	Rp1½/DN40	4	54	118,0	111	108	100	88,2	82,8	57,2
10SVH11F040T/4	3.705,00	102833351	Rp1½/DN40	4	69	129,6	121	118	110	96,3	90,3	62,1
10SVH13F055T/4	4.224,00	102833401	Rp1½/DN40	5,5	104	156,0	146	143	133	116	109	74,3
10SVH15F055T/4	4.361,00	102833441	Rp1½/DN40	5,5	96	179,5	168	163	152	133	124	83,9
10SVH17F075T/4	4.854,00	102833481	Rp1½/DN40	7,5	148	205,0	193	188	176	155	145	98,8
10SVH18F075T/4	5.006,00	102833501	Rp1½/DN40	7,5	171	216,9	204	199	186	163	153	104
10SVH20F075T/4	5.120,00	102833541	Rp1½/DN40	7,5	150	240,6	226	220	205	180	169	114
10SVH21F110T/4	5.663,00	102833561	Rp1½/DN40	11	186	253,6	241	236	220	195	184	128

10-22sv-2p50_c_th

Xylem Water Solutions Portugal pode realizar alterações aos seus produtos sem aviso prévio. Este documento não é contratual

SVH F

2 pólos

Tensão Hydrovar: Entrada= 3x400 V, Saída=3x400V

Modelo	Preço [EUR]	Referência	Ligação Asp=Desc	Potência [kW]	Peso [kg]	Q [m³/h] 0	8	11	14	16,2	19,8	21	24
						[l/min] 0	133	183	233	270	330	350	400
						H = M.C.A							
15SVH01F011T/4	2.171,00	102833581	Rp2 /DN50	1,1	39	14,0	12,9	12,2	11,3	10,4	8,4	7,6	5,1
15SVH02F022T/4	2.395,00	102833611	Rp2 /DN50	2,2	45	28,7	26,7	25,5	23,9	22,4	18,9	17,4	13,1
15SVH03F030T/4	3.276,00	102833641	Rp2 /DN50	3	57	43,3	40,4	38,6	36,2	33,8	28,7	26,5	20,1
15SVH04F040T/4	3.252,00	102833671	Rp2 /DN50	4	60	58,4	54,7	52,5	49,4	46,3	39,7	36,9	28,7
15SVH05F040T/4	3.348,00	102833701	Rp2 /DN50	4	65	72,7	67,8	65	61	57,1	48,7	45,2	34,9
15SVH06F055T/4	3.821,00	102833731	Rp2 /DN50	5,5	93	87,6	81,5	78,4	74,1	69,9	60,3	56,3	44,2
15SVH07F055T/4	3.928,00	102833751	Rp2 /DN50	5,5	102	101,9	94,5	90,8	85,7	80,6	69,4	64,7	50,5
15SVH08F075T/4	4.439,00	102833771	Rp2 /DN50	7,5	157	117,4	111	107	101	94,9	82	76,7	60,6
15SVH09F075T/4	4.555,00	102833791	Rp2 /DN50	7,5	146	131,9	124	120	113	106	91,5	85,5	67,4
15SVH10F110T/4	5.132,00	102833811	Rp2 /DN50	11	174	147,7	139	134	127	120	104	97,4	77,5
15SVH11F110T/4	5.264,00	102833831	Rp2 /DN50	11	176	162,3	152	147	139	131	114	106	84,7
15SVH13F110T/4	5.408,00	102833871	Rp2 /DN50	11	187	191,3	179	172	163	154	133	124	98,6
15SVH15F150T/4	6.823,00	102833901	Rp2 /DN50	15	220	222,1	210	203	192	182	158	148	119
15SVH17F150T/4	6.941,00	102833921	Rp2 /DN50	15	222	251,6	237	229	217	205	178	167	134

10-22sv-2p50_c_th

Modelo	Preço [EUR]	Referência	Ligação Asp=Desc	Potência [kW]	Peso [kg]	Q [m³/h] 0	14	16,2	19,8	21	24	25,8	27,6
						[l/min] 0	233	270	330	350	400	430	460
						H = M.C.A							
22SVH01F011T/4	2.141,00	102833931	Rp2 /DN50	1,1	40	14,7	12,7	12	10,4	9,7	7,7	6,3	4,7
22SVH02F022T/4	2.372,00	102833961	Rp2 /DN50	2,2	49	30,4	27,2	26	23,3	22,2	18,9	16,6	13,8
22SVH03F030T/4	2.745,00	102833991	Rp2 /DN50	3	51	45,4	40,4	38,5	34,5	32,8	27,8	24,2	20,2
22SVH04F040T/4	3.446,00	102834021	Rp2 /DN50	4	59	60,9	54,4	51,9	46,6	44,4	37,9	33,1	27,7
22SVH05F055T/4	3.853,00	102834051	Rp2 /DN50	5,5	95	76,0	67,9	64,9	58,3	55,6	47,4	41,4	34,7
22SVH06F075T/4	4.399,00	102834071	Rp2 /DN50	7,5	100	93,2	85,7	82,5	75,4	72,4	63,3	56,7	49,1
22SVH07F075T/4	4.507,00	102834091	Rp2 /DN50	7,5	154	108,5	99,4	95,7	87,2	83,7	73,1	65,3	56,5
22SVH08F110T/4	5.178,00	102834111	Rp2 /DN50	11	164	124,6	115	111	102	97,7	85,7	77	66,9
22SVH09F110T/4	5.248,00	102834131	Rp2 /DN50	11	154	140,1	129	124	114	109	95,8	86	74,6
22SVH10F110T/4	5.317,00	102834151	Rp2 /DN50	11	170	155,4	143	138	126	121	106	94,8	82,3
22SVH12F150T/4	6.713,00	102834181	Rp2 /DN50	15	215	186,1	173	167	153	147	129	116	101
22SVH14F150T/4	6.839,00	102834201	Rp2 /DN50	15	218	216,6	201	194	177	170	149	134	116
22SVH17F185T/4	7.958,00	102834231	Rp2 /DN50	18,5	220	263,5	245	236	216	208	182	164	142

10-22sv-2p50_c_th

Acessórios: escolha rápida

Modelo	Preço [EUR]	Referência	Grupo de produtos	Peso [kg]
Kit contraflanges, roscada, ligação DN25	43,00	109398000	9J	2
Kit contraflanges, roscada, ligação DN32	54,00	109398010	9J	2
Kit contraflanges, roscada, ligação DN40	57,00	109398020	9J	3
Kit contraflanges, roscada, ligação DN50	63,00	109398030	9J	3

Xylem Water Solutions Portugal pode realizar alterações aos seus produtos sem aviso prévio. Este documento não é contratual

xylem

Bombas verticais multiestágio de elevado desempenho

SVH G

Bomba vertical multiestágio equipada com um Hydrovar, um microprocessador desenhado para controlar a performance da bomba, de acordo com as condições e solicitações do sistema.

Ref: F052a

Aplicações

- Bombeamento de líquidos limpos para os mercados de edificação municipal e industrial
- Pressurização, máquinas para lavagem industrial
- Aspersão e rega
- Tratamento de água, filtração
- Aquecimento, ventilação e climatização
- Rede e combate a incêndio

Vantagens do produto

- Poupança de energia e redução de custos
- Alto desempenho hidráulico
- Até 70 % de poupança energética
- Facilidade e rapidez de manutenção
- Construção em aço inoxidável
- Certificação ACS para transporte de água potável

Opções sob pedido

- Versão F: aço inoxidável AISI304 e flanges redondas em linha
- Versão T: aço inoxidável AISI304 e flanges ovais em linha
- Versão R: aço inoxidável AISI304 e flanges redondas sobrepostas
- Versão N: aço inoxidável AISI316 e flanges redondas em linha

Código de identificação

Modelo:	33SVH2G055T/4
33	Caudal [m³/h]
SVH	Nome da série
2	Num. de impulsores
G	G = AISI 304/Flanges redondas, ferro fundido
055	Potência do motor (kW x 10)
T	Trifásico
/4	Tensão do variador: 4= trifásico, 2= monofásico

Características

Caudal max:	40 m³/h
HMT max:	306 m
Potência:	2,2 - 30 kW
Pressão de trabalho:	16/25 bar
Temperatura ambiente:	0°C - 40°C
Temperatura do líquido:	-30°C - +120°C

Motor

Versão:	P ≤ 3kW: 3 x 230/400V
	P≥4 kW: 3 x 380-415/660-690V
Classe de isolamento:	F (155°C)
Classe de protecção:	IP55

Materiais

Corpo da bomba:	Ferro fundido
Impulsor:	Aço inoxidável AISI 304
Elastómeros	EPDM
Empanque mecânico:	Carboneto de silício-carbono

Certificação para água potável

Produtos aprovados para o uso com água potável de acordo com ACS - D.M. 174- WRAS

Xylem Water Solutions Portugal pode realizar alterações aos seus produtos sem aviso prévio. Este documento não é contratual

SVH G

2 pólos

Tensão Hydrovar: Entrada= 3x400 V, Saída=3x400V

Modelo	Preço [EUR]	Referência	Ligação Asp=Desc	Potência [kW]	Peso [kg]	Q [m³/h] 0	15	18	22	25	30	35	40
						[l/min] 0	250	300	367	417	500	583	667
						H = M.C.A							
33SVH1/1AG022T/4	2.882,00	102847001	DN65	2,2	104	17,4	16,2	15,7	15	14	12,2	9,8	6,7
33SVH1G030T/4	3.004,00	102847011	DN65	3	100	23,8	21,7	21,2	20,3	20	17,8	15,5	12,7
33SVH2/2AG040T/4	3.612,00	102847021	DN65	4	98	35,1	34,1	33,3	32	30	27	22,4	16,6
33SVH2/1AG040T/4	3.612,00	102847031	DN65	4	118	40,8	38,8	37,9	36	35	32	27,5	22,3
33SVH2G055T/4	4.085,00	102847041	DN65	5,5	130	47,8	45	44,1	43	41	39	35	29,9
33SVH3/2AG055T/4	4.148,00	102847051	DN65	5,5	161	57,7	55,2	53,8	51	49	44	38	29,6
33SVH3/1AG075T/4	4.568,00	102847061	DN65	7,5	172	64,5	61,3	60	58	56	51	45	37
33SVH3G075T/4	4.802,00	102847071	DN65	7,5	168	71,5	67,4	66	64	62	58	52	44,6
33SVH4/2AG075T/4	4.916,00	102847081	DN65	7,5	178	82,0	78,8	77	74	72	66	58	47,2
33SVH4/1AG110T/4	5.337,00	102847091	DN65	11	188	88,9	85	83	81	78	73	65	55,1
33SVH4G110T/4	5.244,00	102847101	DN65	11	193	95,9	91,1	90	87	85	80	73	63,1
33SVH5/2AG110T/4	5.770,00	102847111	DN65	11	177	106,0	102	100	96	93	85	76	63
33SVH5/1AG110T/4	5.770,00	102847121	DN65	11	196	112,7	107	105	102	99	92	82	70
33SVH5G150T/4	6.787,00	102847131	DN65	15	245	120,4	115	113	110	107	101	92	80,5
33SVH6/1AG150T/4	6.910,00	102847151	DN65	15	250	139,1	134	131	128	124	116	105	90,4
33SVH6G150T/4	6.910,00	102847161	DN65	15	253	145,6	139	137	133	129	121	110	96,1
33SVH7G185T/4	8.115,00	102847191	DN65	18,5	249	170,3	163	160	156	152	142	130	113
33SVH8/1AG185T/4	8.288,00	102847211	DN65	18,5	250	187,4	180	177	171	166	156	141	122
33SVH8G220T/4	8.958,00	102847221	DN65	22	260	194,1	185	182	177	172	161	147	128
33SVH9G220T/4	9.339,00	102847251	DN65	22	270	216,8	207	204	198	193	181	165	144
33SVH10/2AG220T/4	9.515,00	102847261	DN65	22	260	226,4	217	213	207	200	186	168	144

33-46sv-2p50_b_th

Modelo	Preço [EUR]	Referência	Ligação Asp=Desc	Potência [kW]	Peso [kg]	Q [m³/h] 0	25	30	35	40	45	54	60
						[l/min] 0	417	500	583	667	750	900	1000
						H = M.C.A							
46SVH1/1AG030T/4	3.038,00	102847271	DN80	3	105	19,5	18,8	17,9	16,7	15,1	13,1	8,5	4,6
46SVH1G040T/4	3.578,00	102847281	DN80	4	113	27,2	23,5	22,5	21,4	19,9	18,2	14,3	10,8
46SVH2/2AG055T/4	4.106,00	102847291	DN80	5,5	152	38,8	39,2	37,8	35,7	32,9	29,4	21,1	13,9
46SVH2G075T/4	4.911,00	102847301	DN80	7,5	182	52,6	47,7	46,1	44,2	41,7	38,7	31,4	25,1
46SVH3/2AG110T/4	5.858,00	102847311	DN80	11	200	64,7	64	62	60	56	52	40,4	30,8
46SVH3G110T/4	5.858,00	102847321	DN80	11	198	80,8	73	71	68	65	60	50	40,7
46SVH4/2AG150T/4	7.444,00	102847331	DN80	15	253	92,4	90	87	83	79	73	58	45,6
46SVH4G150T/4	7.444,00	102847341	DN80	15	234	107,3	98	96	92	87	82	68	55,9
46SVH5/2AG185T/4	8.783,00	102847351	DN80	18,5	235	117,2	113	110	106	100	93	75	60,2
46SVH5G185T/4	8.783,00	102847361	DN80	18,5	267	134,5	123	120	116	110	103	86	71,5
46SVH6G220T/4	9.927,00	102847381	DN80	22	291	161,0	148	144	139	132	124	104	86

33-46sv-2p50_b_th

Xylem Water Solutions Portugal pode realizar alterações aos seus produtos sem aviso prévio. Este documento não é contratual

xylem

SVH G

2 pólos

Tensão Hydrovar: Entrada= 3x400 V, Saída=3x400V

Modelo	Preço [EUR]	Referência	Ligação Asp=Desc	Potência [kW]	Peso [kg]	Q [m³/h] 0	30	45	54	60	72	78	85
						[l/min] 0	500	750	900	1000	1200	1300	1417
						H = M.C.A							
66SVH1/1AG040T/4	3.680,00	102847391	DN100	5,5	132	23,8	21,4	20,7	19,9	19,4	17,8	16,6	13,3
66SVH1G055T/4	4.052,00	102847401	DN100	7,5	141	29,2	25,8	24,8	23,8	23,3	21,8	20,7	17,9
66SVH2/2AG075T/4	4.793,00	102847411	DN100	11	180	47,5	42,6	41,2	39,5	38,6	36	32,9	26,4
66SVH2/1AG110T/4	5.546,00	102847421	DN100	11	213	54,2	49,6	48,2	46,7	45,8	42,9	40,6	34,8
66SVH2G110T/4	5.546,00	102847431	DN100	15	211	60,4	55,7	54,4	52,8	52	49,3	47,1	42
66SVH3/2AG150T/4	7.213,00	102847441	DN100	15	252	78,4	71,6	70	67	66	62	58	49
66SVH3/1AG150T/4	7.213,00	102847451	DN100	18,5	253	84,7	77,8	76	74	72	68	65	56
66SVH3G185T/4	8.348,00	102847461	DN100	18,5	248	91,4	84,7	83	81	79	75	72	64
66SVH4/2AG185T/4	8.561,00	102847471	DN100	22	271	108,9	99,6	97	94	92	86	82	70
66SVH4/1AG220T/4	9.562,00	102847481	DN100	22	255	115,2	106	103	100	99	93	89	78
66SVH4G220T/4	9.562,00	102847491	DN100	30	274	121,6	112	110	107	105	100	96	86

66-92sv-2p50_b_th

Modelo	Preço [EUR]	Referência	Ligação Asp=Desc	Potência [kW]	Peso [kg]	Q [m³/h] 0	45	60	78	85	96	108	120
						[l/min] 0	750	1000	1300	1417	1600	1800	2000
						H = M.C.A							
92SVH1G075T/4	4.832,00	102847511	DN100	7,5	166	33,5	28,7	26,2	23,3	22,2	20,2	17,6	14,3
92SVH1/1AG055T/4	4.236,00	102847501	DN100	5,5	141	24,5	22,2	20,9	18,5	17,3	15	11,8	7,9
92SVH2/2AG110T/4	5.805,00	102847521	DN100	11	199	49,4	45,1	42,5	37,9	35,5	30,9	24,6	16,8
92SVH2G150T/4	7.390,00	102847531	DN100	15	233	67,8	58,2	53	47,6	45,2	41,4	36,3	29,6
92SVH3/2AG185T/4	8.730,00	102847541	DN100	18,5	273	82,4	74,4	70	62	59	52	43,6	32,9
92SVH3G220T/4	9.749,00	102847551	DN100	22	248	102,2	88,2	81	73	69	63	56	46,3

66-92sv-2p50_b_th

Modelo	Preço [EUR]	Referência	Ligação Asp=Desc	Potência [kW]	Peso [kg]	Q [m³/h] 0	60	85	102	120	129	138	160
						[l/min] 0	1000	1417	1700	2000	2150	2300	2667
						H = M.C.A							
125SVH1G075T/4	6.154,00	102847561	DN125	7,5	170	27,6	44,4	40,4	37,1	32,9	30,4	27,7	19,6
125SVH2G150T/4	8.907,00	102847571	DN125	15	300	53,8	20,8	18,6	16,8	14,4	12,9	11,3	6,2
125SVH3G220T/4	10.629,00	102847581	DN125	22	335	80,7	66,5	60,6	55,7	49,4	45,7	41,5	29,4

125sv-2p50_b_th

Xylem Water Solutions Portugal pode realizar alterações aos seus produtos sem aviso prévio. Este documento não é contratual

Bombas SV com motor de íman permanente

SV E

Bomba centrífuga vertical multiestágio, com ligações flangeadas e equipadas com motores Lowara de alto rendimento. Impulsores, corpo de bomba e difusores em aço inoxidável

Ref: F013

Aplicações

- Bombeamento de líquidos limpos para os mercados de edificação municipal e industrial
- Pressurização, máquinas para lavagem industrial
- Aspersão e rega
- Tratamento de água, filtração
- Aquecimento, ventilação e climatização

Vantagens do produto

- Economia: A alta eficiência da eletrônica de potência e do motor de íman permanente permite minimizar as perdas e, portanto, transferir a energia máxima para a parte hidráulica da bomba.
- Flexibilidade: A compactação, as baixas perdas e a possibilidade de ajustar o ponto de trabalho permitem o uso do e-SV Smart também nos campos de aplicação e sistemas onde até agora o uso de uma bomba tradicional apresentava limitações insuperáveis.
- Facilidade de uso e instalação

Opções sob pedido

- Tipo de conexão diferente: ligação flangeada, Victaulic e Clamp
- e-SVH - e-SV com HYDROVAR (50 Hz)

Código de identificação

Modelo:	5SVE08F015P0M/2
5	Caudal [m³/h]
SVE	Nome da série
08	Num. de impulsores
F	F = AISI 304, flanges redondas (PN 25)
015	Potência do motor (kW x 10)
P0	Smart drive
M/2	monofásico 1x208-240 V

Bomba

Caudal max:	30 m³/h
HMT max:	180 m
Potência:	0,35 - 2,2 kW
Pressão de trabalho:	25 bar (PN 25)
Temperatura ambiente:	-20°C /+ 50°C
Temperatura do líquido max:	120 °C

Sistema motor + variador de frequência

Nível de eficiência IES2 (IEC 61800-9-2)

Monofásico: 230V± 10%

Trifásico: 230/400V± 10% ≤ 1,5 kW; 400V± 10% ≥2,2 kW

Proteção contra funcionamento a seco:

O sistema está protegido contra excesso de temperatura

Protocolos de comunicação Modbus e Bacnet incorporados

Motor

- Nível eficiência IE5 (IEC TS 60034-30-3:2016)
- Motor elétrico síncrono com ímanes permanentes (TEFC), refrigerado a ar
- Classe de isolamento: 155 (F)
- Proteção contra sobrecarga e rotor bloqueado com reinicialização automática incorporada

Certificação para água potável

Produtos aprovados para o uso com água potável de acordo com ACS - D.M. 174- WRAS

Xylem Water Solutions Portugal pode realizar alterações aos seus produtos sem aviso prévio. Este documento não é contratual

xylem

SV E

Gama Smart

Monofásico 1 x 230V ± 10%, 50/60 Hz

Modelo	Preço [EUR]	Referência	Ligação Asp=Desc	Potência [kW]	Peso [kg]	Q [m³/h] 0	0,4	0,8	1,2	1,6	2	2,4	2,8
						[l/min] 0	6,7	13,3	20	26,7	33,3	40	46,7
						H = M.C.A							
1SVE05F003P0M/2	1.286,00	104632501	Rp1 /DN25	0,37	21	44,7	45	45,2	44,6	41,5	35	28,1	20,8
1SVE08F005P0M/2	1.397,00	104632511	Rp1 /DN25	0,55	24	71,5	72	72,3	71,2	62,3	52	41,2	29,6
1SVE11F007P0M/2	1.494,00	104632521	Rp1 /DN25	1,1	25	134,1	135	135	134	124	104	83,3	61,4
1SVE15F011P0M/2	1.625,00	104632531	Rp1 /DN25	1,1	25	134,1	135	135	134	124	104	83,3	61,4
1SVE20F015P0M/2	1.763,00	104632541	Rp1 /DN25	1,5	28	178,9	180	181	178	168	142	114	84,7

1-22sve-esm-2p50_a_th

Modelo	Preço [EUR]	Referência	Ligação Asp=Desc	Potência [kW]	Peso [kg]	Q [m³/h] 0	0,8	1,6	2,4	3,2	4	4,8	5,2
						[l/min] 0	13,3	26,7	40	53,3	66,7	80	86,7
						H = M.C.A							
3SVE03F003P0M/2	1.220,00	104632571	Rp1 /DN25	0,37	18	33,4	33,7	33,6	30,7	24,9	19,5	14	10,9
3SVE05F005P0M/2	1.340,00	104632581	Rp1 /DN25	0,55	20	55,7	56,2	55,8	46,3	37,1	28,4	19,5	14,4
3SVE07F007P0M/2	1.406,00	104632591	Rp1 /DN25	0,75	23	77,9	78,7	77,2	63,4	50,7	38,6	26	18,7
3SVE09F011P0M/2	1.712,00	104632601	Rp1 /DN25	1,1	27	100,2	101	101	88,8	72,5	56,4	39,9	31,2
3SVE11F015P0M/2	1.636,00	104632611	Rp1 /DN25	1,5	25	122,5	123	123	118	98,4	78	57,2	46,3

1-22sve-esm-2p50_a_th

Modelo	Preço [EUR]	Referência	Ligação Asp=Desc	Potência [kW]	Peso [kg]	Q [m³/h] 0	1,4	2,8	4,2	5,6	7	8,4	10,2
						[l/min] 0	23,3	46,7	70	93,3	117	140	170
						H = M.C.A							
5SVE02F003P0M/2	1.265,00	104632641	Rp1¼/DN32	0,37	18	22,4	22,2	21,8	20	16,5	13,3	10,2	6,5
5SVE03F005P0M/2	1.300,00	104632651	Rp1¼/DN32	0,55	30	33,5	33,3	32,7	29,8	24,5	19,8	15,2	9,5
5SVE04F007P0M/2	1.338,00	104632661	Rp1¼/DN32	0,75	20	44,7	44,4	43,5	40,5	33,4	27,1	20,8	13,3
5SVE06F011P0M/2	1.518,00	104632671	Rp1¼/DN32	1,1	28	67,1	66,6	65,3	59,5	49	39,6	30,4	19,1
5SVE08F015P0M/2	1.625,00	104632681	Rp1¼/DN32	1,5	24	88,8	89,3	87,6	82,6	68,3	55,3	42,6	27,9

1-22sve-esm-2p50_a_th

Modelo	Preço [EUR]	Referência	Ligação Asp=Desc	Potência [kW]	Peso [kg]	Q [m³/h] 0	2,4	4,8	7,2	9,6	12	14,4	17
						[l/min] 0	40	80	120	160	200	240	283
						H = M.C.A							
10SVE01F005P0M/2	1.493,00	104632721	Rp1½/DN40	0,55	29	17,3	17,3	16,9	16,2	13,6	10,4	7,1	3,3
10SVE02F007P0M/2	1.517,00	104632731	Rp1½/DN40	0,75	23	24,2	23,9	23,1	21,7	19,3	14,6	9,7	3,6
10SVE02F011P0M/2	1.596,00	104632741	Rp1½/DN40	1,1	28	34,8	34,5	33,7	32,3	27,7	22,4	17,1	11
10SVE03F015P0M/2	1.709,00	104632751	Rp1½/DN40	1,5	31	52,7	52,2	51	46,1	38,1	30,8	23,5	15,1

1-22sve-esm-2p50_a_th

Modelo	Preço [EUR]	Referência	Ligação Asp=Desc	Potência [kW]	Peso [kg]	Q [m³/h] 0	4,2	8,4	12,6	16,8	21	25,2	29
						[l/min] 0	70	140	210	280	350	420	483
						H = M.C.A							
15SVE01F007P0M/2	1.694,00	104632781	Rp2 /DN50	0,75	25	14,2	13,9	13,3	12,3	9,8	6,4	2,8	
15SVE01F011P0M/2	1.772,00	104632791	Rp2 /DN50	1,1	26	20,5	20,1	19,4	18,4	14,8	10,9	7	3,2
15SVE02F015P0M/2	1.897,00	104632801	Rp2 /DN50	1,5	28	29,6	29,1	28,3	26,8	22,2	16,4	10,1	3,8

1-22sve-esm-2p50_a_th

Modelo	Preço [EUR]	Referência	Ligação Asp=Desc	Potência [kW]	Peso [kg]	Q [m³/h] 0	4,2	8,4	12,6	16,8	21	25,2	30
						[l/min] 0	70	140	210	280	350	420	500
						H = M.C.A							
22SVE01F007P0M/2	1.745,00	104632831	Rp2 /DN50	0,75	25	14,4	14,4	14,1	12,5	9,5	6,3	2,9	
22SVE01F011P0M/2	1.825,00	104632841	Rp2 /DN50	1,1	26	20,7	20,8	20,5	18,7	15,1	11,5	7,8	3,2
22SVE02F015P0M/2	1.955,00	104632851	Rp2 /DN50	1,5	28	31,4	31	30,3	26,7	21,7	16,7	11	2,8

1-22sve-esm-2p50_a_th

Xylem Water Solutions Portugal pode realizar alterações aos seus produtos sem aviso prévio. Este documento não é contratual

SV E

Gama Smart

Versão T: flanges ovais, bocas de compressão e de aspiração in-line, AISI 304
Monofásico 1 x 230V ± 10%, 50/60 Hz

Modelo	Preço [EUR]	Referência	Ligação Asp=Desc	Potência [kW]	Peso [kg]	Q [m³/h] 0	0,4	0,8	1,2	1,6	2	2,4	2,8
						[l/min] 0	6,7	13,3	20	26,7	33,3	40	46,7
						H = M.C.A							
1SVE05T003P0M/2	1.286,00	104632500	Rp1 /DN25	0,37	20	44,7	45	45,2	44,6	41,5	35	28,1	20,8
1SVE08T005P0M/2	1.397,00	104632510	Rp1 /DN25	0,55	21	71,5	72	72,3	71,2	62,3	52	41,2	29,6
1SVE11T007P0M/2	1.494,00	104632520	Rp1 /DN25	0,75	23	98,3	99,1	99,3	97,7	85,1	70,9	56	40
1SVE15T011P0M/2	1.625,00	104632530	Rp1 /DN25	1,1	25	134,1	135	135	134	124	104	83,3	61,4

1-22sve-esm-2p50_a_th

Modelo	Preço [EUR]	Referência	Ligação Asp=Desc	Potência [kW]	Peso [kg]	Q [m³/h] 0	0,8	1,6	2,4	3,2	4	4,8	5,2
						[l/min] 0	13,3	26,7	40	53,3	66,7	80	86,7
						H = M.C.A							
3SVE03T003P0M/2	1.220,00	104632570	Rp1 /DN25	0,37	18	33,4	33,7	33,6	30,7	24,9	19,5	14	10,9
3SVE05T005P0M/2	1.340,00	104632580	Rp1 /DN25	0,55	20	55,7	56,2	55,8	46,3	37,1	28,4	19,5	14,4
3SVE07T007P0M/2	1.406,00	104632590	Rp1 /DN25	0,75	22	77,9	78,7	77,2	63,4	50,7	38,6	26	18,7
3SVE09T011P0M/2	1.712,00	104632600	Rp1 /DN25	1,1	24	100,2	101	101	88,8	72,5	56,4	39,9	31,2
3SVE11T015P0M/2	1.636,00	104632610	Rp1 /DN25	1,5	25	122,5	123	123	118	98,4	78	57,2	46,3

1-22sve-esm-2p50_a_th

Modelo	Preço [EUR]	Referência	Ligação Asp=Desc	Potência [kW]	Peso [kg]	Q [m³/h] 0	1,4	2,8	4,2	5,6	7	8,4	10,2
						[l/min] 0	23,3	46,7	70	93,3	117	140	170
						H = M.C.A							
5SVE02T003P0M/2	1.265,00	104632640	Rp1¼/DN32	0,37	18	22,4	22,2	21,8	20	16,5	13,3	10,2	6,5
5SVE03T005P0M/2	1.300,00	104632650	Rp1¼/DN32	0,55	19	33,5	33,3	32,7	29,8	24,5	19,8	15,2	9,5
5SVE04T007P0M/2	1.338,00	104632660	Rp1¼/DN32	0,75	22	44,7	44,4	43,5	40,5	33,4	27,1	20,8	13,3
5SVE06T011P0M/2	1.518,00	104632670	Rp1¼/DN32	1,1	25	67,1	66,6	65,3	59,5	49	39,6	30,4	19,1
5SVE08T015P0M/2	1.625,00	104632680	Rp1¼/DN32	1,5	24	88,8	89,3	87,6	82,6	68,3	55,3	42,6	27,9

1-22sve-esm-2p50_a_th

Modelo	Preço [EUR]	Referência	Ligação Asp=Desc	Potência [kW]	Peso [kg]	Q [m³/h] 0	2,4	4,8	7,2	9,6	12	14,4	17
						[l/min] 0	40	80	120	160	200	240	283
						H = M.C.A							
10SVE01T005P0M/2	1.493,00	104632720	Rp1½/DN40	0,55	25	17,3	17,3	16,9	16,2	13,6	10,4	7,1	3,3
10SVE02T007P0M/2	1.517,00	104632730	Rp1½/DN40	0,75	26	24,2	23,9	23,1	21,7	19,3	14,6	9,7	3,6
10SVE02T011P0M/2	1.596,00	104632740	Rp1½/DN40	0,75	26	24,2	23,9	23,1	21,7	19,3	14,6	9,7	3,6
10SVE03T015P0M/2	1.709,00	104632750	Rp1½/DN40	1,5	31	52,7	52,2	51	46,1	38,1	30,8	23,5	15,1

1-22sve-esm-2p50_a_th

Modelo	Preço [EUR]	Referência	Ligação Asp=Desc	Potência [kW]	Peso [kg]	Q [m³/h] 0	4,2	8,4	12,6	16,8	21	25,2	29
						[l/min] 0	70	140	210	280	350	420	483
						H = M.C.A							
15SVE01T007P0M/2	1.694,00	104632780	Rp2 /DN50	0,75	25	14,2	13,9	13,3	12,3	9,8	6,4	2,8	
15SVE01T011P0M/2	1.772,00	104632790	Rp2 /DN50	0,75	26	14,2	13,9	13,3	12,3	9,8	6,4	2,8	
15SVE02T015P0M/2	1.897,00	104632800	Rp2 /DN50	1,5	28	29,6	29,1	28,3	26,8	22,2	16,4	10,1	3,8

1-22sve-esm-2p50_a_th

Modelo	Preço [EUR]	Referência	Ligação Asp=Desc	Potência [kW]	Peso [kg]	Q [m³/h] 0	4,2	8,4	12,6	16,8	21	25,2	30
						[l/min] 0	70	140	210	280	350	420	500
						H = M.C.A							
22SVE01T007P0M/2	1.745,00	104632830	Rp2 /DN50	0,75	25	14,4	14,4	14,1	12,5	9,5	6,3	2,9	
22SVE01T011P0M/2	1.825,00	104632840	Rp2 /DN50	0,75	26	14,4	14,4	14,1	12,5	9,5	6,3	2,9	
22SVE02T015P0M/2	1.955,00	104632850	Rp2 /DN50	1,5	31	31,4	31	30,3	26,7	21,7	16,7	11	2,8

1-22sve-esm-2p50_a_th

Xylem Water Solutions Portugal pode realizar alterações aos seus produtos sem aviso prévio. Este documento não é contratual

xylem

SV E

Gama Smart

Versão R: flanges circulares, bocas de compressão sobreposta à de aspiração e orientável em quatro posições, AISI304
Monofásico 1 x 230V ± 10%, 50/60 Hz

Modelo	Preço [EUR]	Referência	Ligação Asp=Desc	Potência [kW]	Peso [kg]	Q [m³/h] 0	0,4	0,8	1,2	1,6	2	2,4	2,8
						[l/min] 0	6,7	13,3	20	26,7	33,3	40	46,7
						H = M.C.A							
1SVE08R005P0M/2	1.397,00	104632513	Rp1 /DN25	0,55	21	71,5	72	72,3	71,2	62,3	52	41,2	29,6
1SVE11R007P0M/2	1.494,00	104632523	Rp1 /DN25	0,75	23	98,3	99,1	99,3	97,7	85,1	70,9	56	40
1SVE15R011P0M/2	1.625,00	104632533	Rp1 /DN25	1,1	25	134,1	135	135	134	124	104	83,3	61,4
1SVE20R015P0M/2	1.763,00	104632543	Rp1 /DN25	1,5	28	178,9	180	181	178	168	142	114	84,7

1-22sve-esm-2p50_a_th

Modelo	Preço [EUR]	Referência	Ligação Asp=Desc	Potência [kW]	Peso [kg]	Q [m³/h] 0	0,8	1,6	2,4	3,2	4	4,8	5,2
						[l/min] 0	13,3	26,7	40	53,3	66,7	80	86,7
						H = M.C.A							
3SVE07R007P0M/2	1.406,00	104632593	Rp1 /DN25	0,75	23	77,9	78,7	77,2	63,4	50,7	38,6	26	18,7
3SVE09R011P0M/2	1.712,00	104632603	Rp1 /DN25	1,1	24	100,2	101	101	88,8	72,5	56,4	39,9	31,2
3SVE11R015P0M/2	1.636,00	104632613	Rp1 /DN25	1,5	25	122,5	123	123	118	98,4	78	57,2	46,3

1-22sve-esm-2p50_a_th

Modelo	Preço [EUR]	Referência	Ligação Asp=Desc	Potência [kW]	Peso [kg]	Q [m³/h] 0	1,4	2,8	4,2	5,6	7	8,4	10,2
						[l/min] 0	23,3	46,7	70	93,3	117	140	170
						H = M.C.A							
5SVE08R015P0M/2	1.625,00	104632683	Rp1¼/DN32	1,5	29	88,8	89,3	87,6	82,6	68,3	55,3	42,6	27,9

1-22sve-esm-2p50_a_th

Acessórios: escolha rápida

Modelo	Preço [EUR]	Referência	Grupo de produtos	Peso [kg]
Kit contraflanges, roscada, ligação DN25	43,00	109398000	9J	2
Kit contraflanges, roscada, ligação DN32	54,00	109398010	9J	2
Kit contraflanges, roscada, ligação DN40	57,00	109398020	9J	3
Kit contraflanges, roscada, ligação DN50	63,00	109398030	9J	3

Xylem Water Solutions Portugal pode realizar alterações aos seus produtos sem aviso prévio. Este documento não é contratual

Bombas verticais multiestágio de elevado desempenho

SUPERIOR EFFICIENCY

SUPERIOR EFFICIENCY

SV T

Bomba vertical multiestágio fabricada em AISI 304, flanges ovais, ligações hidráulicas na aspiração e discarga "in-line"

Ref: F053

Aplicações

- Bombeamento de líquidos limpos para os mercados de edificação municipal e industrial
- Pressurização, máquinas para lavagem industrial
- Aspersão e rega
- Tratamento de água, filtração
- Aquecimento, ventilação e climatização
- Rede e combate a incêndio

Vantagens do produto

- Poupança de energia e redução de custos
- Alto desempenho hidráulico
- Facilidade e rapidez de manutenção
- Construção em aço inoxidável
- Certificação ACS para transporte de água potável
- Numerosas possibilidades de personalização.

Opções sob pedido

- Versão F: aço inoxidável AISI304 e flanges redondas em linha
- Versão R: aço inoxidável AISI304 e flanges redondas sobrepostas
- Versão N: aço inoxidável AISI316 e flanges redondas em linha
- Vedação mecânica SiC, carbono e juntas EPDM

Código de identificação

Modelo:	10SV05T022T
10	Caudal [m³/h]
SV	Nome da série
05	Num. de impulsores
T	T= AISI 304, flanges ovais
022	Potência do motor (kW x 10)
T	M = monofásico, T = trifásico
/D	IE3 motor eff. (trifásico)

Características

Caudal max:	30 m³/h
HMT max:	260 m
Potência:	0,37 - 18,5 kW
Pressão de trabalho:	16 bar
Temperatura ambiente:	0°C - 40°C
Temperatura do líquido:	-30°C - +120°C

Motor

Versão:	1 x 220-240V; P ≤ 3kW: 3 x 230/400V
	P≥4 kW: 3 x 380-415/660-690V
Classe de isolamento:	F (155°C)
Classe de protecção:	IP55

Materiais

Corpo da bomba:	Aço inoxidável AISI 304
Impulsor:	Aço inoxidável AISI 304
Elastómeros	EPDM
Empanque mecânico:	Carboneto de silício-carbono

Certificação para água potável

Produtos aprovados para o uso com água potável de acordo com ACS - D.M. 174- WRAS

Xylem Water Solutions Portugal pode realizar alterações aos seus produtos sem aviso prévio. Este documento não é contratual

xylem

SV T

2 pólos

Monofásica 1 x 230 V

Modelo	Preço [EUR]	Referência	Ligação Asp=Desc	Potência [kW]	Peso [kg]	Q [m³/h] 0	0,7	1,2	1,5	1,8	2,1	2,4
						[l/min] 0	11,7	20	25	30	35	40
						H = M.C.A						
1SV02T003M	592,00	1016L1830	Rp1 /DN25	0,37	16	12,2	12,2	11,5	10,7	9,5	7,9	6
1SV03T003M	611,00	1016L1840	Rp1 /DN25	0,37	16	18,0	18	17	15,7	13,8	11,4	8,4
1SV04T003M	632,00	1016L1850	Rp1 /DN25	0,37	17	23,7	23,5	22,1	20,4	17,9	14,6	10,6
1SV05T003M	658,00	1016L1860	Rp1 /DN25	0,37	17	29,3	28,9	27	24,8	21,6	17,4	12,5
1SV06T003M	683,00	1016L1870	Rp1 /DN25	0,37	18	34,8	34,2	31,7	28,9	25	20	14
1SV07T003M	707,00	1016L1880	Rp1 /DN25	0,37	17	40,2	39,2	36,1	32,7	28,1	22,2	15,2
1SV08T005M	727,00	1016L1890	Rp1 /DN25	0,55	20	48,1	47,9	45,2	41,8	36,8	30,4	22,4
1SV09T005M	756,00	1016L1900	Rp1 /DN25	0,55	14	53,7	53,4	50,4	46,4	40,8	33,5	24,6
1SV10T005M	788,00	1016L1910	Rp1 /DN25	0,55	21	59,4	59	55,5	51	44,7	36,6	26,6
1SV11T005M	827,00	1016L1920	Rp1 /DN25	0,55	23	65,1	64,5	60,4	55,5	48,5	39,5	28,5
1SV12T007M	863,00	1016L1930	Rp1 /DN25	0,75	27	73,3	73,1	69,3	64,3	57,1	47,6	35,7
1SV13T007M	913,00	1016L1940	Rp1 /DN25	0,75	24	79,2	78,9	74,8	69,4	61,6	51,2	38,2
1SV15T007M	965,00	1016L1960	Rp1 /DN25	0,75	23	90,9	90,5	85,6	79,3	70,1	58,1	43,1
1SV17T011M	1.042,00	1016L1980	Rp1 /DN25	1,1	33	105,2	105	100	93,1	82,6	68,6	51,2
1SV19T011M	1.101,00	1016L2000	Rp1 /DN25	1,1	32	117,0	117	111	103	91,5	75,8	56,3
1SV22T011M	1.183,00	1016L2030	Rp1 /DN25	1,1	35	134,6	134	127	118	104	86,1	63,5
1SV25T015M	1.340,00	1016L2060	Rp1 /DN25	1,5	45	152,6	152	145	135	120	99,1	72,7

1-5sv-2p50_d_th

Modelo	Preço [EUR]	Referência	Ligação Asp=Desc	Potência [kW]	Peso [kg]	Q [m³/h] 0	1,8	2,1	2,4	2,7	3	3,6	4,4
						[l/min] 0	30	35	40	45	50	60	73,3
						H = M.C.A							
3SV02T003M	646,00	1016L2230	Rp1 /DN25	0,37	17	14,5	14	13,5	13	12,4	11,7	9,8	6,5
3SV03T003M	619,00	1016L2240	Rp1 /DN25	0,37	18	21,2	20,3	19,6	18,7	17,7	16,6	13,7	8,6
3SV04T003M	681,00	1016L2250	Rp1 /DN25	0,37	19	27,7	26,2	25,2	23,9	22,5	20,8	16,8	10,1
3SV05T005M	715,00	1016L2260	Rp1 /DN25	0,55	18	36,4	35	33,9	32,6	31,1	29,2	24,5	16,2
3SV06T005M	738,00	1016L2270	Rp1 /DN25	0,55	21	43,4	41,6	40,2	38,6	36,6	34,3	28,5	18,5
3SV07T007M	788,00	1016L2280	Rp1 /DN25	0,75	22	51,8	50	48,7	47	45	42,5	36,1	24,6
3SV08T007M	827,00	1016L2290	Rp1 /DN25	0,75	23	59,1	57	55,4	53,4	51	48,1	40,7	27,5
3SV09T011M	881,00	1016L2300	Rp1 /DN25	1,1	27	66,8	64,5	62,8	60,6	57,9	54,6	46,4	31,6
3SV10T011M	915,00	1016L2310	Rp1 /DN25	1,1	30	73,8	71,3	69,3	66,9	63,8	60,2	51	34,5
3SV11T011M	965,00	1016L2320	Rp1 /DN25	1,1	30	81,0	78	75,8	73,1	69,7	65,7	55,5	37,4
3SV12T011M	1.005,00	1016L2330	Rp1 /DN25	1,1	28	87,8	84,5	82,1	79,1	75,5	71,1	59,9	40,1
3SV13T015M	1.107,00	1016L2340	Rp1 /DN25	1,5	32	96,7	93,5	91	87,8	83,9	79,2	67,2	45,6
3SV14T015M	1.150,00	1016L2350	Rp1 /DN25	1,5	34	104,1	100	97,7	94,2	89,9	84,8	71,8	48,5
3SV16T015M	1.232,00	1016L2370	Rp1 /DN25	1,5	34	117,8	114	110	106	102	95,8	80,9	54,2
3SV19T022M	1.545,00	1016L2400	Rp1 /DN25	2,2	42	142,3	138	134	129	124	117	99,1	67,6
3SV21T022M	1.630,00	1016L2420	Rp1 /DN25	2,2	50	156,9	151	147	142	136	128	108	73,6

1-5sv-2p50_d_th

Xylem Water Solutions Portugal pode realizar alterações aos seus produtos sem aviso prévio. Este documento não é contratual

SV T

2 pólos

Monofásica 1 x 230 V

Modelo	Preço [EUR]	Referência	Ligação Asp=Desc	Potência [kW]	Peso [kg]	Q [m³/h] 0	2,7	3	3,6	4,4	6	7,2	8,5
						[l/min] 0	45	50	60	73,3	100	120	142
						H = M.C.A							
5SV02T003M	686,00	1016L2510	Rp1¼/DN32	0,37	16	14,8	13,7	13,4	13	12,2	10,2	8,2	5,7
5SV03T005M	736,00	1016L2520	Rp1¼/DN32	0,55	22	22,8	21,6	21,3	20,7	19,7	16,9	14,1	10,3
5SV04T005M	786,00	1016L2530	Rp1¼/DN32	0,55	20	30,0	27,9	27,5	26,6	25,2	21,2	17,3	12,2
5SV05T007M	847,00	1016L2540	Rp1¼/DN32	0,75	22	38,0	36	35,5	34,5	32,9	28,2	23,5	17,1
5SV06T011M	902,00	1016L2550	Rp1¼/DN32	1,1	27	45,3	43,3	42,8	41,6	39,6	33,9	28,1	20,3
5SV07T011M	942,00	1016L2560	Rp1¼/DN32	1,1	26	52,7	50,1	49,5	48,1	45,8	39,1	32,2	23,1
5SV08T011M	975,00	1016L2570	Rp1¼/DN32	1,1	29	60,1	57	56,2	54,6	51,8	44,1	36,2	25,8
5SV09T015M	1.122,00	1016L2580	Rp1¼/DN32	1,5	31	68,0	64,8	64	62,2	59,3	50,6	41,9	30,2
5SV10T015M	1.148,00	1016L2590	Rp1¼/DN32	1,5	31	75,5	71,7	70,8	68,7	65,4	55,7	46	33
5SV11T015M	1.203,00	1016L2600	Rp1¼/DN32	1,5	22	82,8	78,4	77,5	75,2	71,4	60,7	49,9	35,6
5SV12T022M	1.469,00	1016L2610	Rp1¼/DN32	2,2	43	90,8	87	86	83,4	79,3	67,4	55,7	40,5
5SV13T022M	1.506,00	1016L2620	Rp1¼/DN32	2,2	41	98,3	94	92,8	90	85,5	72,6	59,9	43,5
5SV14T022M	1.546,00	1016L2630	Rp1¼/DN32	2,2	44	105,7	101	99,6	96,6	91,7	77,8	64	46,3
5SV15T022M	1.583,00	1016L2640	Rp1¼/DN32	2,2	38	113,1	108	106	103	97,8	82,8	68,1	49,1
5SV16T022M	1.643,00	1016L2650	Rp1¼/DN32	2,2	42	120,5	115	113	110	104	87,8	72,1	51,8

1-5sv-2p50_d_th

Modelo	Preço [EUR]	Referência	Ligação Asp=Desc	Potência [kW]	Peso [kg]	Q [m³/h] 0	5	6	8	10,2	11	14
						[l/min] 0	83,3	100	133	170	183	233
						H = M.C.A						
10SV01T007M	875,00	1016L2690	Rp1½/DN40	0,75	29	11,8	11,2	10,9	9,9	8,3	7,6	4,3
10SV02T007M	1.010,00	1016L2700	Rp1½/DN40	0,75	30	23,6	21,9	21,3	19,6	17	15,8	10
10SV03T011M	1.161,00	1016L2710	Rp1½/DN40	1,1	35	35,7	33	32,1	29,6	25,8	24,1	16
10SV04T015M	1.308,00	1016L2720	Rp1½/DN40	1,5	38	47,7	44,2	43	39,9	34,8	32,6	21,7
10SV05T022M	1.703,00	1016L2730	Rp1½/DN40	2,2	46	60,0	56,1	54,7	50,9	44,9	42,2	29
10SV06T022M	1.783,00	1016L2740	Rp1½/DN40	2,2	50	71,8	66,8	65	60,4	53,1	49,8	33,9

10-22sv-2p50_c_th

Modelo	Preço [EUR]	Referência	Ligação Asp=Desc	Potência [kW]	Peso [kg]	Q [m³/h] 0	8	11	14	16,2	19,8	21	24
						[l/min] 0	133	183	233	270	330	350	400
						H = M.C.A							
15SV01T011M	1.033,00	1016L2780	Rp2 /DN50	1,1	32	14,0	12,9	12,2	11,3	10,4	8,4	7,6	5,1
15SV02T022M	1.466,00	1016L2790	Rp2 /DN50	2,2	43	28,7	26,7	25,5	23,9	22,4	18,9	17,4	13,1

10-22sv-2p50_c_th

Modelo	Preço [EUR]	Referência	Ligação Asp=Desc	Potência [kW]	Peso [kg]	Q [m³/h] 0	14	16,2	19,8	21	24	25,8	27,6
						[l/min] 0	233	270	330	350	400	430	460
						H = M.C.A							
22SV01T011M	997,00	1016L2830	Rp2 /DN50	1,1	33	14,7	12,7	12	10,4	9,7	7,7	6,3	4,7
22SV02T022M	1.433,00	1016L2840	Rp2 /DN50	2,2	40	30,4	27,2	26	23,3	22,2	18,9	16,6	13,8

10-22sv-2p50_c_th

Xylem Water Solutions Portugal pode realizar alterações aos seus produtos sem aviso prévio. Este documento não é contratual

xylem

SV T

2 pólos

Bomba eléctrica trifásica (Directiva 2005/32 / CE e 2009/125 / CE) com motor de 2 polos (2900 1 / min), 50 Hz, nível de eficiência IE3 eléctrico de 0,75 kW, índice MEI hidráulico superior a 0,4

Modelo	Preço [EUR]	Referência	Ligação Asp=Desc	Potência [kW]	Peso [kg]	Q [m³/h] 0	0,7	1,2	1,5	1,8	2,1	2,4
						[l/min] 0	11,7	20	25	30	35	40
						H = M.C.A						
1SV02T003T	567,00	1016L0010	Rp1 /DN25	0,37	17	12,2	12,2	11,5	10,7	9,5	7,9	6
1SV03T003T	585,00	1016L0020	Rp1 /DN25	0,37	17	18,0	18	17	15,7	13,8	11,4	8,4
1SV04T003T	606,00	1016L0030	Rp1 /DN25	0,37	17	23,7	23,5	22,1	20,4	17,9	14,6	10,6
1SV05T003T	631,00	1016L0040	Rp1 /DN25	0,37	20	29,3	28,9	27	24,8	21,6	17,4	12,5
1SV06T003T	653,00	1016L0050	Rp1 /DN25	0,37	18	34,8	34,2	31,7	28,9	25	20	14
1SV07T003T	677,00	1016L0060	Rp1 /DN25	0,37	17	40,2	39,2	36,1	32,7	28,1	22,2	15,2
1SV08T005T	696,00	1016L0070	Rp1 /DN25	0,55	19	48,1	47,9	45,2	41,8	36,8	30,4	22,4
1SV09T005T	724,00	1016L0080	Rp1 /DN25	0,55	21	53,7	53,4	50,4	46,4	40,8	33,5	24,6
1SV10T005T	753,00	1016L0090	Rp1 /DN25	0,55	24	59,4	59	55,5	51	44,7	36,6	26,6
1SV11T005T	792,00	1016L0100	Rp1 /DN25	0,55	23	65,1	64,5	60,4	55,5	48,5	39,5	28,5
1SV12T007T/D	832,00	1016LC110	Rp1 /DN25	0,75	26	73,3	73,1	69,3	64,3	57,1	47,6	35,7
1SV13T007T/D	879,00	1016LC120	Rp1 /DN25	0,75	26	79,2	78,9	74,8	69,4	61,6	51,2	38,2
1SV15T007T/D	929,00	1016LC140	Rp1 /DN25	0,75	29	90,9	90,5	85,6	79,3	70,1	58,1	43,1
1SV17T011T/D	998,00	1016LC160	Rp1 /DN25	1,1	30	105,2	105	100	93,1	82,6	68,6	51,2
1SV19T011T/D	1.055,00	1016LC180	Rp1 /DN25	1,1	31	117,0	117	111	103	91,5	75,8	56,3
1SV22T011T/D	1.134,00	1016LC210	Rp1 /DN25	1,1	32	134,6	134	127	118	104	86,1	63,5
1SV25T015T/D	1.281,00	1016LC240	Rp1 /DN25	1,5	34	152,6	152	145	135	120	99,1	72,7

1-5sv-2p50_d_th

Modelo	Preço [EUR]	Referência	Ligação Asp=Desc	Potência [kW]	Peso [kg]	Q [m³/h] 0	1,8	2,1	2,4	2,7	3	3,6	4,4
						[l/min] 0	30	35	40	45	50	60	73,3
						H = M.C.A							
3SV02T003T	592,00	1016L0420	Rp1 /DN25	0,37	17	14,5	14	13,5	13	12,4	11,7	9,8	6,5
3SV03T003T	619,00	1016L0430	Rp1 /DN25	0,37	16	21,2	20,3	19,6	18,7	17,7	16,6	13,7	8,6
3SV04T003T	653,00	1016L0440	Rp1 /DN25	0,37	18	27,7	26,2	25,2	23,9	22,5	20,8	16,8	10,1
3SV05T005T	684,00	1016L0450	Rp1 /DN25	0,55	20	36,4	35	33,9	32,6	31,1	29,2	24,5	16,2
3SV06T005T	706,00	1016L0460	Rp1 /DN25	0,55	20	43,4	41,6	40,2	38,6	36,6	34,3	28,5	18,5
3SV07T007T/D	761,00	1016LC470	Rp1 /DN25	0,75	22	51,8	50	48,7	47	45	42,5	36,1	24,6
3SV08T007T/D	798,00	1016LC480	Rp1 /DN25	0,75	24	59,1	57	55,4	53,4	51	48,1	40,7	27,5
3SV09T011T/D	844,00	1016LC490	Rp1 /DN25	1,1	26	66,8	64,5	62,8	60,6	57,9	54,6	46,4	31,6
3SV10T011T/D	876,00	1016LC500	Rp1 /DN25	1,1	26	73,8	71,3	69,3	66,9	63,8	60,2	51	34,5
3SV11T011T/D	924,00	1016LC510	Rp1 /DN25	1,1	35	81,0	78	75,8	73,1	69,7	65,7	55,5	37,4
3SV12T011T/D	962,00	1016LC520	Rp1 /DN25	1,1	30	87,8	84,5	82,1	79,1	75,5	71,1	59,9	40,1
3SV13T015T/D	1.060,00	1016LC530	Rp1 /DN25	1,5	29	96,7	93,5	91	87,8	83,9	79,2	67,2	45,6
3SV14T015T/D	1.101,00	1016LC540	Rp1 /DN25	1,5	31	104,1	100	97,7	94,2	89,9	84,8	71,8	48,5
3SV16T015T/D	1.181,00	1016LC560	Rp1 /DN25	1,5	34	117,8	114	110	106	102	95,8	80,9	54,2
3SV19T022T/D	1.291,00	1016LC590	Rp1 /DN25	2,2	38	142,3	138	134	129	124	117	99,1	67,6
3SV21T022T/D	1.360,00	1016LC610	Rp1 /DN25	2,2	42	142,3	138	134	129	124	117	99,1	67,6

1-5sv-2p50_d_th

Xylem Water Solutions Portugal pode realizar alterações aos seus produtos sem aviso prévio. Este documento não é contratual

SV T

2 pólos

Bomba eléctrica trifásica (Directiva 2005/32 / CE e 2009/125 / CE) com motor de 2 polos (2900 1 / min), 50 Hz, nível de eficiência IE3 eléctrico de 0,75 kW, índice MEI hidráulico superior a 0,4

Modelo	Preço [EUR]	Referência	Ligação Asp=Desc	Potência [kW]	Peso [kg]	Q [m³/h] 0	2,7	3	3,6	4,4	6	7,2	8,5
						[l/min] 0	45	50	60	73,3	100	120	142
						H = M.C.A							
5SV02T003T	658,00	1016L0790	Rp1¼/DN32	0,37	18	14,8	13,7	13,4	13	12,2	10,2	8,2	5,7
5SV03T005T	705,00	1016L0800	Rp1¼/DN32	0,55	20	22,8	21,6	21,3	20,7	19,7	16,9	14,1	10,3
5SV04T005T	752,00	1016L0810	Rp1¼/DN32	0,55	19	30,0	27,9	27,5	26,6	25,2	21,2	17,3	12,2
5SV05T007T/D	818,00	1016LC820	Rp1¼/DN32	0,75	24	38,0	36	35,5	34,5	32,9	28,2	23,5	17,1
5SV06T011T/D	863,00	1016LC830	Rp1¼/DN32	1,1	25	45,3	43,3	42,8	41,6	39,6	33,9	28,1	20,3
5SV07T011T/D	902,00	1016LC840	Rp1¼/DN32	1,1	27	52,7	50,1	49,5	48,1	45,8	39,1	32,2	23,1
5SV08T011T/D	934,00	1016LC850	Rp1¼/DN32	1,1	27	60,1	57	56,2	54,6	51,8	44,1	36,2	25,8
5SV09T015T/D	1.075,00	1016LC860	Rp1¼/DN32	1,5	25	68,0	64,8	64	62,2	59,3	50,6	41,9	30,2
5SV10T015T/D	1.099,00	1016LC870	Rp1¼/DN32	1,5	29	75,5	71,7	70,8	68,7	65,4	55,7	46	33
5SV11T015T/D	1.152,00	1016LC880	Rp1¼/DN32	1,5	30	82,8	78,4	77,5	75,2	71,4	60,7	49,9	35,6
5SV12T022T/D	1.225,00	1016LC890	Rp1¼/DN32	2,2	37	90,8	87	86	83,4	79,3	67,4	55,7	40,5
5SV13T022T/D	1.257,00	1016LC900	Rp1¼/DN32	2,2	37	98,3	94	92,8	90	85,5	72,6	59,9	43,5
5SV14T022T/D	1.291,00	1016LC910	Rp1¼/DN32	2,2	37	105,7	101	99,6	96,6	91,7	77,8	64	46,3
5SV15T022T/D	1.322,00	1016LC920	Rp1¼/DN32	2,2	39	113,1	108	106	103	97,8	82,8	68,1	49,1
5SV16T022T/D	1.373,00	1016LC930	Rp1¼/DN32	2,2	37	120,5	115	113	110	104	87,8	72,1	51,8
5SV18T030T/D	1.509,00	1016LC950	Rp1¼/DN32	3	42	135,8	130	128	124	118	99,9	82,3	59,5

1-5sv-2p50_d_th

Modelo	Preço [EUR]	Referência	Ligação Asp=Desc	Potência [kW]	Peso [kg]	Q [m³/h] 0	5	6	8	10,2	11	14
						[l/min] 0	83,3	100	133	170	183	233
						H = M.C.A						
10SV01T007T/D	840,00	1016LD150	Rp1½/DN40	0,75	34	11,8	11,2	10,9	9,9	8,3	7,6	4,3
10SV02T007T/D	974,00	1016LD160	Rp1½/DN40	0,75	32	23,6	21,9	21,3	19,6	17	15,8	10
10SV03T011T/D	1.114,00	1016LD170	Rp1½/DN40	1,1	36	35,7	33	32,1	29,6	25,8	24,1	16
10SV04T015T/D	1.255,00	1016LD180	Rp1½/DN40	1,5	36	47,7	44,2	43	39,9	34,8	32,6	21,7
10SV05T022T/D	1.422,00	1016LD190	Rp1½/DN40	2,2	41	60,0	56,1	54,7	50,9	44,9	42,2	29
10SV06T022T/D	1.491,00	1016LD200	Rp1½/DN40	2,2	44	71,8	66,8	65	60,4	53,1	49,8	33,9
10SV07T030T/D	1.624,00	1016LD210	Rp1½/DN40	3	48	83,6	78,3	76,2	70,8	62,1	58,3	39,8
10SV08T030T/D	1.693,00	1016LD220	Rp1½/DN40	3	53	95,3	88,9	86,5	80,1	70,2	65,7	44,5
10SV09T040T/D	1.859,00	1016LD230	Rp1½/DN40	4	54	106,3	100	97,5	90,8	80	75,1	52,1
10SV10T040T/D	2.039,00	1016LD240	Rp1½/DN40	4	57	118,0	111	108	100	88,2	82,8	57,2
10SV11T040T/D	2.167,00	1016LD250	Rp1½/DN40	4	57	129,6	121	118	110	96,3	90,3	62,1
10SV13T055T/D	2.616,00	1016LD270	Rp1½/DN40	5,5	86	156,0	146	143	133	116	109	74,3

10-22sv-2p50_c_th

Modelo	Preço [EUR]	Referência	Ligação Asp=Desc	Potência [kW]	Peso [kg]	Q [m³/h] 0	8	11	14	16,2	19,8	21	24
						[l/min] 0	133	183	233	270	330	350	400
						H = M.C.A							
15SV01T011T/D	990,00	1016LD400	Rp2 /DN50	1,1	43	14,0	12,9	12,2	11,3	10,4	8,4	7,6	5,1
15SV02T022T/D	1.223,00	1016LD410	Rp2 /DN50	2,2	40	28,7	26,7	25,5	23,9	22,4	18,9	17,4	13,1
15SV03T030T/D	1.412,00	1016LD420	Rp2 /DN50	3	44	43,3	40,4	38,6	36,2	33,8	28,7	26,5	20,1
15SV04T040T/D	1.623,00	1016LD430	Rp2 /DN50	4	51	58,4	54,7	52,5	49,4	46,3	39,7	36,9	28,7
15SV05T040T/D	1.738,00	1016LD440	Rp2 /DN50	4	49	72,7	67,8	65	61	57,1	48,7	45,2	34,9
15SV06T055T/D	2.132,00	1016LD450	Rp2 /DN50	5,5	80	87,6	81,5	78,4	74,1	69,9	60,3	56,3	44,2
15SV07T055T/D	2.260,00	1016LD460	Rp2 /DN50	5,5	87	101,9	94,5	90,8	85,7	80,6	69,4	64,7	50,5
15SV08T075T/D	2.545,00	1016LD470	Rp2 /DN50	7,5	99	117,4	111	107	101	94,9	82	76,7	60,6
15SV09T075T/D	2.685,00	1016LD480	Rp2 /DN50	7,5	104	131,9	124	120	113	106	91,5	85,5	67,4
15SV10T110T/D	3.155,00	1016LD490	Rp2 /DN50	11	119	147,7	139	134	127	120	104	97,4	77,5

10-22sv-2p50_c_th

Xylem Water Solutions Portugal pode realizar alterações aos seus produtos sem aviso prévio. Este documento não é contratual

xylem

SV T

2 pólos

Bomba eléctrica trifásica (Directiva 2005/32 / CE e 2009/125 / CE) com motor de 2 polos (2900 1 / min), 50 Hz, nível de eficiência IE3 eléctrico de 0,75 kW, índice MEI hidráulico superior a 0,4

Modelo	Preço [EUR]	Referência	Ligação Asp=Desc	Potência [kW]	Peso [kg]	Q [m³/h] 0	14	16,2	19,8	21	24	25,8	27,6
						[l/min] 0	233	270	330	350	400	430	460
						H = M.C.A							
22SV01T011T/D	954,00	1016LD610	Rp2 /DN50	1,1	31	14,7	12,7	12	10,4	9,7	7,7	6,3	4,7
22SV02T022T/D	1.195,00	1016LD620	Rp2 /DN50	2,2	44	30,4	27,2	26	23,3	22,2	18,9	16,6	13,8
22SV03T030T/D	1.581,00	1016LD630	Rp2 /DN50	3	45	45,4	40,4	38,5	34,5	32,8	27,8	24,2	20,2
22SV04T040T/D	1.856,00	1016LD640	Rp2 /DN50	4	54	60,9	54,4	51,9	46,6	44,4	37,9	33,1	27,7
22SV05T055T/D	2.171,00	1016LD650	Rp2 /DN50	5,5	78	76,0	67,9	64,9	58,3	55,6	47,4	41,4	34,7
22SV06T075T/D	2.497,00	1016LD660	Rp2 /DN50	7,5	98	93,2	85,7	82,5	75,4	72,4	63,3	56,7	49,1
22SV07T075T/D	2.627,00	1016LD670	Rp2 /DN50	7,5	103	108,5	99,4	95,7	87,2	83,7	73,1	65,3	56,5
22SV08T110T/D	3.209,00	1016LD680	Rp2 /DN50	11	115	124,6	115	111	102	97,7	85,7	77	66,9
22SV09T110T/D	3.293,00	1016LD690	Rp2 /DN50	11	128	140,1	129	124	114	109	95,8	86	74,6
22SV10T110T/D	3.376,00	1016LD700	Rp2 /DN50	11	120	155,4	143	138	126	121	106	94,8	82,3

10-22sv-2p50_c_th

Xylem Water Solutions Portugal pode realizar alterações aos seus produtos sem aviso prévio. Este documento não é contratual

Bombas verticais multiestágio de elevado desempenho

SV N

Bomba vertical multiestágio fabricada em AISI 316, flanges redondas, ligações hidráulicas na aspiração e descarga "in-line".

Ref: F055

Aplicações

- Bombeamento de líquidos limpos para os mercados de edificação municipal e industrial
- Pressurização, máquinas para lavagem industrial
- Aspersão e rega
- Tratamento de água, filtração
- Aquecimento, ventilação e climatização
- Rede e combate a incêndio

Vantagens do produto

- Poupança de energia e redução de custos
- Alto desempenho hidráulico
- Facilidade e rapidez de manutenção
- Construção em aço inoxidável
- Certificação ACS para transporte de água potável
- Numerosas possibilidades de personalização.

Opções sob pedido

- Versão F: aço inoxidável AISI304 e flanges redondas em linha
- Versão T: aço inoxidável AISI304 e flanges ovais em linha
- Versão R: aço inoxidável AISI304 e flanges redondas sobrepostas
- Versão N: aço inoxidável AISI316 e flanges redondas em linha
- Versão G: aço inoxidável AISI304/Ferro fundido e flanges redondas em linha
- Vedação mecânica SiC, carbono e juntas EPDM

Código de identificação

Modelo:	10SV06N022T
10	Caudal [m³/h]
SV	Nome da série
06	Num. de impulsores
N	N = AISI 316, flanges redondas
022	Potência do motor (kW x 10)
T	M = monofásico, T = trifásico
/D	IE3 motor eff. (trifásico)

Características

Caudal max:	120 m³/h
HMT max:	360 m
Potência:	0,37 - 55 kW
Pressão de trabalho:	16/25 bar
Temperatura ambiente:	0°C - 40°C
Temperatura do líquido:	-30°C - +120°C

Motor

Versão:	P ≤ 3kW: 3 x 230/400V
	P≥4 kW: 3 x 380-415/660-690V
Classe de isolamento:	F (155°C)
Classe de protecção:	IP55

Versão trifásica (Regulamento CE n.º 640/2009) com nível de eficiência do motor IE3 para potência superior a 0,75 kW incluída.O nível de eficiência refere-se apenas ao motor e não à bomba elétrica.

Materiais

Corpo da bomba:	Aço inoxidável AISI 316L
Impulsor:	Aço inoxidável AISI 316L
Elastómeros	EPDM
Empanque mecânico:	Carboneto de silício-carbono
Camisa:	Aço inoxidável AISI 316L

Certificação para água potável

Produtos aprovados para o uso com água potável de acordo com ACS - D.M. 174- WRAS

Xylem Water Solutions Portugal pode realizar alterações aos seus produtos sem aviso prévio. Este documento não é contratual

xylem

SV N

2 pólos

Monofásica 1 x 230 V

Modelo	Preço [EUR]	Referência	Ligação Asp=Desc	Potência [kW]	Peso [kg]	Q [m³/h] 0	0,7	1,2	1,5	1,8	2,1	2,4
						[l/min] 0	11,7	20	25	30	35	40
						H = M.C.A						
1SV02N003M	711,00	1016L1834	Rp1 /DN25	0,37	17	12,2	12,2	11,5	10,7	9,5	7,9	6
1SV03N003M	733,00	1016L1844	Rp1 /DN25	0,37	17	18,0	18	17	15,7	13,8	11,4	8,4
1SV04N003M	759,00	1016L1854	Rp1 /DN25	0,37	17	23,7	23,5	22,1	20,4	17,9	14,6	10,6
1SV05N003M	789,00	1016L1864	Rp1 /DN25	0,37	17	29,3	28,9	27	24,8	21,6	17,4	12,5
1SV06N003M	820,00	1016L1874	Rp1 /DN25	0,37	18	34,8	34,2	31,7	28,9	25	20	14
1SV07N003M	849,00	1016L1884	Rp1 /DN25	0,37	22	40,2	39,2	36,1	32,7	28,1	22,2	15,2
1SV08N005M	873,00	1016L1894	Rp1 /DN25	0,55	18	48,1	47,9	45,2	41,8	36,8	30,4	22,4
1SV09N005M	907,00	1016L1904	Rp1 /DN25	0,55	19	53,7	53,4	50,4	46,4	40,8	33,5	24,6
1SV10N005M	946,00	1016L1914	Rp1 /DN25	0,55	21	59,4	59	55,5	51	44,7	36,6	26,6
1SV11N005M	993,00	1016L1924	Rp1 /DN25	0,55	20	65,1	64,5	60,4	55,5	48,5	39,5	28,5
1SV12N007M	1.035,00	1016L1934	Rp1 /DN25	0,75	27	73,3	73,1	69,3	64,3	57,1	47,6	35,7
1SV13N007M	1.095,00	1016L1944	Rp1 /DN25	0,75	25	79,2	78,9	74,8	69,4	61,6	51,2	38,2
1SV15N007M	1.158,00	1016L1964	Rp1 /DN25	0,75	24	90,9	90,5	85,6	79,3	70,1	58,1	43,1
1SV17N011M	1.251,00	1016L1984	Rp1 /DN25	1,1	33	105,2	105	100	93,1	82,6	68,6	51,2
1SV19N011M	1.322,00	1016L2004	Rp1 /DN25	1,1	34	117,0	117	111	103	91,5	75,8	56,3
1SV22N011M	1.420,00	1016L2034	Rp1 /DN25	1,1	33	134,6	134	127	118	104	86,1	63,5
1SV25N015M	1.608,00	1016L2064	Rp1 /DN25	1,5	44	152,6	152	145	135	120	99,1	72,7
1SV27N015M	1.733,00	1016L2084	Rp1 /DN25	1,5	45	181,7	181	173	160	141	116	83,9
1SV30N015M	1.833,00	1016L2114	Rp1 /DN25	1,5	50	181,7	181	173	160	141	116	83,9
1SV32N022M	2.156,00	1016L2134	Rp1 /DN25	2,2	47	197,2	197	188	176	156	130	96,3
1SV34N022M	2.328,00	1016L2154	Rp1 /DN25	2,2	49	209,2	209	200	186	166	137	101
1SV37N022M	2.467,00	1016L2184	Rp1 /DN25	2,2	57	225,9	225	216	202	179	148	109

1-5sv-2p50_d_th

Modelo	Preço [EUR]	Referência	Ligação Asp=Desc	Potência [kW]	Peso [kg]	Q [m³/h] 0	1,8	2,1	2,4	2,7	3	3,6	4,4
						[l/min] 0	30	35	40	45	50	60	73,3
						H = M.C.A							
3SV02N003M	776,00	1016L2234	Rp1 /DN25	0,37	16	14,5	14	13,5	13	12,4	11,7	9,8	6,5
3SV03N003M	743,00	1016L2244	Rp1 /DN25	0,37	16	21,2	20,3	19,6	18,7	17,7	16,6	13,7	8,6
3SV04N003M	818,00	1016L2254	Rp1 /DN25	0,37	17	27,7	26,2	25,2	23,9	22,5	20,8	16,8	10,1
3SV05N005M	858,00	1016L2264	Rp1 /DN25	0,55	17	36,4	35	33,9	32,6	31,1	29,2	24,5	16,2
3SV06N005M	886,00	1016L2274	Rp1 /DN25	0,55	20	43,4	41,6	40,2	38,6	36,6	34,3	28,5	18,5
3SV07N007M	946,00	1016L2284	Rp1 /DN25	0,75	20	51,8	50	48,7	47	45	42,5	36,1	24,6
3SV09N011M	1.058,00	1016L2304	Rp1 /DN25	1,1	28	66,8	64,5	62,8	60,6	57,9	54,6	46,4	31,6
3SV08N007M	992,00	1016L2294	Rp1 /DN25	0,75	25	59,1	57	55,4	53,4	51	48,1	40,7	27,5
3SV10N011M	1.098,00	1016L2314	Rp1 /DN25	1,1	28	73,8	71,3	69,3	66,9	63,8	60,2	51	34,5
3SV11N011M	1.158,00	1016L2324	Rp1 /DN25	1,1	30	81,0	78	75,8	73,1	69,7	65,7	55,5	37,4
3SV12N011M	1.206,00	1016L2334	Rp1 /DN25	1,1	30	87,8	84,5	82,1	79,1	75,5	71,1	59,9	40,1
3SV13N015M	1.328,00	1016L2344	Rp1 /DN25	1,5	35	96,7	93,5	91	87,8	83,9	79,2	67,2	45,6
3SV14N015M	1.380,00	1016L2354	Rp1 /DN25	1,5	32	104,1	100	97,7	94,2	89,9	84,8	71,8	48,5
3SV16N015M	1.478,00	1016L2374	Rp1 /DN25	1,5	26	117,8	114	110	106	102	95,8	80,9	54,2
3SV19N022M	1.854,00	1016L2404	Rp1 /DN25	2,2	45	142,3	138	134	129	124	117	99,1	67,6
3SV21N022M	1.957,00	1016L2424	Rp1 /DN25	2,2	48	156,9	151	147	142	136	128	108	73,6
3SV23N022M	2.165,00	1016L2444	Rp1 /DN25	2,2	44	171,1	165	160	155	148	139	118	79,4
3SV25N022M	2.092,00	1016L2464	Rp1 /DN25	2,2	49	186,1	179	174	168	160	150	127	84,8

1-5sv-2p50_d_th

Xylem Water Solutions Portugal pode realizar alterações aos seus produtos sem aviso prévio. Este documento não é contratual

SV N

2 pólos

Monofásica 1 x 230 V

Modelo	Preço [EUR]	Referência	Ligação Asp=Desc	Potência [kW]	Peso [kg]	Q [m³/h] 0	2,7	3	3,6	4,4	6	7,2	8,5
						[l/min] 0	45	50	60	73,3	100	120	142
						H = M.C.A							
5SV02N003M	824,00	1016L2514	Rp1¼/DN32	0,37	21	14,8	13,7	13,4	13	12,2	10,2	8,2	5,7
5SV03N005M	883,00	1016L2524	Rp1¼/DN32	0,55	19	22,8	21,6	21,3	20,7	19,7	16,9	14,1	10,3
5SV04N005M	943,00	1016L2534	Rp1¼/DN32	0,55	20	30,0	27,9	27,5	26,6	25,2	21,2	17,3	12,2
5SV05N007M	1.016,00	1016L2544	Rp1¼/DN32	0,75	24	38,0	36	35,5	34,5	32,9	28,2	23,5	17,1
5SV06N011M	1.082,00	1016L2554	Rp1¼/DN32	1,1	28	45,3	43,3	42,8	41,6	39,6	33,9	28,1	20,3
5SV07N011M	1.131,00	1016L2564	Rp1¼/DN32	1,1	27	52,7	50,1	49,5	48,1	45,8	39,1	32,2	23,1
5SV08N011M	1.170,00	1016L2574	Rp1¼/DN32	1,1	28	60,1	57	56,2	54,6	51,8	44,1	36,2	25,8
5SV09N015M	1.347,00	1016L2584	Rp1¼/DN32	1,5	35	68,0	64,8	64	62,2	59,3	50,6	41,9	30,2
5SV10N015M	1.377,00	1016L2594	Rp1¼/DN32	1,5	36	75,5	71,7	70,8	68,7	65,4	55,7	46	33
5SV11N015M	1.444,00	1016L2604	Rp1¼/DN32	1,5	32	82,8	78,4	77,5	75,2	71,4	60,7	49,9	35,6
5SV12N022M	1.763,00	1016L2614	Rp1¼/DN32	2,2	37	90,8	87	86	83,4	79,3	67,4	55,7	40,5
5SV13N022M	1.807,00	1016L2624	Rp1¼/DN32	2,2	38	98,3	94	92,8	90	85,5	72,6	59,9	43,5
5SV14N022M	1.855,00	1016L2634	Rp1¼/DN32	2,2	43	105,7	101	99,6	96,6	91,7	77,8	64	46,3
5SV15N022M	1.900,00	1016L2644	Rp1¼/DN32	2,2	43	113,1	108	106	103	97,8	82,8	68,1	49,1
5SV16N022M	1.972,00	1016L2654	Rp1¼/DN32	2,2	45	120,5	115	113	110	104	87,8	72,1	51,8

1-5sv-2p50_d_th

Modelo	Preço [EUR]	Referência	Ligação Asp=Desc	Potência [kW]	Peso [kg]	Q [m³/h] 0	5	6	8	10,2	11	14
						[l/min] 0	83,3	100	133	170	183	233
						H = M.C.A						
10SV01N007M	1.050,00	1016L2694	Rp1½/DN40	0,75	27	11,8	11,2	10,9	9,9	8,3	7,6	4,3
10SV02N007M	1.212,00	1016L2704	Rp1½/DN40	0,75	28	23,6	21,9	21,3	19,6	17	15,8	10
10SV03N011M	1.394,00	1016L2714	Rp1½/DN40	1,1	33	35,7	33	32,1	29,6	25,8	24,1	16
10SV04N015M	1.570,00	1016L2724	Rp1½/DN40	1,5	38	47,7	44,2	43	39,9	34,8	32,6	21,7
10SV05N022M	2.043,00	1016L2734	Rp1½/DN40	2,2	41	60,0	56,1	54,7	50,9	44,9	42,2	29
10SV06N022M	2.139,00	1016L2744	Rp1½/DN40	2,2	43	71,8	66,8	65	60,4	53,1	49,8	33,9

10-22sv-2p50_c_th

Modelo	Preço [EUR]	Referência	Ligação Asp=Desc	Potência [kW]	Peso [kg]	Q [m³/h] 0	8	11	14	16,2	19,8	21	24
						[l/min] 0	133	183	233	270	330	350	400
						H = M.C.A							
15SV02N022M	1.759,00	1016L2794	Rp2 /DN50	2,2	39	28,7	26,7	25,5	23,9	22,4	18,9	17,4	13,1
15SV01N011M	1.239,00	1016L2784	Rp2 /DN50	1,1	32	14,0	12,9	12,2	11,3	10,4	8,4	7,6	5,1

10-22sv-2p50_c_th

Modelo	Preço [EUR]	Referência	Ligação Asp=Desc	Potência [kW]	Peso [kg]	Q [m³/h] 0	14	16,2	19,8	21	24	25,8	27,6
						[l/min] 0	233	270	330	350	400	430	460
						H = M.C.A							
22SV01N011M	1.196,00	1016L2834	Rp2 /DN50	1,1	33	14,7	12,7	12	10,4	9,7	7,7	6,3	4,7
22SV02N022M	1.719,00	1016L2844	Rp2 /DN50	2,2	40	30,4	27,2	26	23,3	22,2	18,9	16,6	13,8

10-22sv-2p50_c_th

Xylem Water Solutions Portugal pode realizar alterações aos seus produtos sem aviso prévio. Este documento não é contratual

xylem

SV N

2 pólos

Bomba eléctrica trifásica (Directiva 2005/32 / CE e 2009/125 / CE) com motor de 2 polos (2900 1 / min), 50 Hz, nível de eficiência IE3 eléctrico de 0,75 kW, índice MEI hidráulico superior a 0,4

Modelo	Preço [EUR]	Referência	Ligação Asp=Desc	Potência [kW]	Peso [kg]	Q [m³/h] 0	0,7	1,2	1,5	1,8	2,1	2,4
						[l/min] 0	11,7	20	25	30	35	40
						H = M.C.A						
1SV02N003T	680,00	1016L0014	Rp1 /DN25	0,37	17	12,2	12,2	11,5	10,7	9,5	7,9	6
1SV03N003T	701,00	1016L0024	Rp1 /DN25	0,37	16	18,0	18	17	15,7	13,8	11,4	8,4
1SV04N003T	726,00	1016L0034	Rp1 /DN25	0,37	17	23,7	23,5	22,1	20,4	17,9	14,6	10,6
1SV05N003T	757,00	1016L0044	Rp1 /DN25	0,37	20	29,3	28,9	27	24,8	21,6	17,4	12,5
1SV06N003T	784,00	1016L0054	Rp1 /DN25	0,37	18	34,8	34,2	31,7	28,9	25	20	14
1SV07N003T	813,00	1016L0064	Rp1 /DN25	0,37	18	40,2	39,2	36,1	32,7	28,1	22,2	15,2
1SV08N005T	835,00	1016L0074	Rp1 /DN25	0,55	21	48,1	47,9	45,2	41,8	36,8	30,4	22,4
1SV09N005T	868,00	1016L0084	Rp1 /DN25	0,55	23	53,7	53,4	50,4	46,4	40,8	33,5	24,6
1SV10N005T	904,00	1016L0094	Rp1 /DN25	0,55	22	59,4	59	55,5	51	44,7	36,6	26,6
1SV11N005T	950,00	1016L0104	Rp1 /DN25	0,55	22	65,1	64,5	60,4	55,5	48,5	39,5	28,5
1SV12N007T/D	998,00	1016LC114	Rp1 /DN25	0,75	26	73,3	73,1	69,3	64,3	57,1	47,6	35,7
1SV13N007T/D	1.054,00	1016LC124	Rp1 /DN25	0,75	23	79,2	78,9	74,8	69,4	61,6	51,2	38,2
1SV15N007T/D	1.115,00	1016LC144	Rp1 /DN25	0,75	28	90,9	90,5	85,6	79,3	70,1	58,1	43,1
1SV17N011T/D	1.197,00	1016LC164	Rp1 /DN25	1,1	30	105,2	105	100	93,1	82,6	68,6	51,2
1SV19N011T/D	1.267,00	1016LC184	Rp1 /DN25	1,1	31	117,0	117	111	103	91,5	75,8	56,3
1SV22N011T/D	1.361,00	1016LC214	Rp1 /DN25	1,1	32	134,6	134	127	118	104	86,1	63,5
1SV25N015T/D	1.536,00	1016LC244	Rp1 /DN25	1,5	35	152,6	152	145	135	120	99,1	72,7
1SV27N015T/D	1.656,00	1016LC264	Rp1 /DN25	1,5	35	164,3	164	156	145	129	106	77,5
1SV30N015T/D	1.752,00	1016LC294	Rp1 /DN25	1,5	36	181,7	181	173	160	141	116	83,9
1SV32N022T/D	1.904,00	1016LC314	Rp1 /DN25	2,2	42	197,2	197	188	176	156	130	96,3
1SV34N022T/D	2.047,00	1016LC334	Rp1 /DN25	2,2	43	209,2	209	200	186	166	137	101
1SV37N022T/D	2.167,00	1016LC364	Rp1 /DN25	2,2	46	225,9	225	216	202	179	148	109

1-5sv-2p50_d_th

Modelo	Preço [EUR]	Referência	Ligação Asp=Desc	Potência [kW]	Peso [kg]	Q [m³/h] 0	1,8	2,1	2,4	2,7	3	3,6	4,4
						[l/min] 0	30	35	40	45	50	60	73,3
						H = M.C.A							
3SV02N003T	711,00	1016L0424	Rp1 /DN25	0,37	16	14,5	14	13,5	13	12,4	11,7	9,8	6,5
3SV03N003T	743,00	1016L0434	Rp1 /DN25	0,37	18	21,2	20,3	19,6	18,7	17,7	16,6	13,7	8,6
3SV04N003T	783,00	1016L0444	Rp1 /DN25	0,37	17	27,7	26,2	25,2	23,9	22,5	20,8	16,8	10,1
3SV05N005T	820,00	1016L0454	Rp1 /DN25	0,55	19	36,4	35	33,9	32,6	31,1	29,2	24,5	16,2
3SV06N005T	847,00	1016L0464	Rp1 /DN25	0,55	20	43,4	41,6	40,2	38,6	36,6	34,3	28,5	18,5
3SV07N007T/D	914,00	1016LC474	Rp1 /DN25	0,75	23	51,8	50	48,7	47	45	42,5	36,1	24,6
3SV08N007T/D	957,00	1016LC484	Rp1 /DN25	0,75	23	59,1	57	55,4	53,4	51	48,1	40,7	27,5
3SV09N011T/D	1.013,00	1016LC494	Rp1 /DN25	1,1	27	66,8	64,5	62,8	60,6	57,9	54,6	46,4	31,6
3SV10N011T/D	1.051,00	1016LC504	Rp1 /DN25	1,1	26	73,8	71,3	69,3	66,9	63,8	60,2	51	34,5
3SV11N011T/D	1.108,00	1016LC514	Rp1 /DN25	1,1	27	81,0	78	75,8	73,1	69,7	65,7	55,5	37,4
3SV12N011T/D	1.154,00	1016LC524	Rp1 /DN25	1,1	27	87,8	84,5	82,1	79,1	75,5	71,1	59,9	40,1
3SV13N015T/D	1.272,00	1016LC534	Rp1 /DN25	1,5	28	96,7	93,5	91	87,8	83,9	79,2	67,2	45,6
3SV14N015T/D	1.322,00	1016LC544	Rp1 /DN25	1,5	38	104,1	100	97,7	94,2	89,9	84,8	71,8	48,5
3SV16N015T/D	1.416,00	1016LC564	Rp1 /DN25	1,5	33	117,8	114	110	106	102	95,8	80,9	54,2
3SV19N022T/D	1.549,00	1016LC594	Rp1 /DN25	2,2	30	142,3	138	134	129	124	117	99,1	67,6
3SV21N022T/D	1.632,00	1016LC614	Rp1 /DN25	2,2	39	156,9	151	147	142	136	128	108	73,6
3SV23N022T/D	1.738,00	1016LC634	Rp1 /DN25	2,2	40	171,1	165	160	155	148	139	118	79,4
3SV25N022T/D	1.817,00	1016LC654	Rp1 /DN25	2,2	40	186,1	179	174	168	160	150	127	84,8
3SV27N030T/D	1.923,00	1016LC674	Rp1 /DN25	3	46	201,7	195	189	183	174	165	139	94,4
3SV29N030T/D	2.016,00	1016LC694	Rp1 /DN25	3	47	216,0	208	203	195	186	176	149	100
3SV31N030T/D	2.102,00	1016LC714	Rp1 /DN25	3	66	230,3	222	216	208	198	187	158	106
3SV33N030T/D	2.187,00	1016LC734	Rp1 /DN25	3	48	245,3	236	229	221	210	198	166	111

1-5sv-2p50_d_th

Xylem Water Solutions Portugal pode realizar alterações aos seus produtos sem aviso prévio. Este documento não é contratual

SV N

2 pólos

Bomba eléctrica trifásica (Directiva 2005/32 / CE e 2009/125 / CE) com motor de 2 polos (2900 1 / min), 50 Hz, nível de eficiência IE3 eléctrico de 0,75 kW, índice MEI hidráulico superior a 0,4

Modelo	Preço [EUR]	Referência	Ligação Asp=Desc	Potência [kW]	Peso [kg]	Q [m³/h] 0	2,7	3	3,6	4,4	6	7,2	8,5
						[l/min] 0	45	50	60	73,3	100	120	142
						H = M.C.A							
5SV02N003T	789,00	1016L0794	Rp1¼/DN32	0,37	17	14,8	13,7	13,4	13	12,2	10,2	8,2	5,7
5SV03N005T	846,00	1016L0804	Rp1¼/DN32	0,55	19	22,8	21,6	21,3	20,7	19,7	16,9	14,1	10,3
5SV04N005T	902,00	1016L0814	Rp1¼/DN32	0,55	20	30,0	27,9	27,5	26,6	25,2	21,2	17,3	12,2
5SV05N007T/D	981,00	1016LC824	Rp1¼/DN32	0,75	25	38,0	36	35,5	34,5	32,9	28,2	23,5	17,1
5SV06N011T/D	1.035,00	1016LC834	Rp1¼/DN32	1,1	26	45,3	43,3	42,8	41,6	39,6	33,9	28,1	20,3
5SV07N011T/D	1.082,00	1016LC844	Rp1¼/DN32	1,1	27	52,7	50,1	49,5	48,1	45,8	39,1	32,2	23,1
5SV08N011T/D	1.121,00	1016LC854	Rp1¼/DN32	1,1	27	60,1	57	56,2	54,6	51,8	44,1	36,2	25,8
5SV09N015T/D	1.290,00	1016LC864	Rp1¼/DN32	1,5	31	68,0	64,8	64	62,2	59,3	50,6	41,9	30,2
5SV10N015T/D	1.319,00	1016LC874	Rp1¼/DN32	1,5	29	75,5	71,7	70,8	68,7	65,4	55,7	46	33
5SV11N015T/D	1.382,00	1016LC884	Rp1¼/DN32	1,5	26	82,8	78,4	77,5	75,2	71,4	60,7	49,9	35,6
5SV12N022T/D	1.470,00	1016LC894	Rp1¼/DN32	2,2	36	90,8	87	86	83,4	79,3	67,4	55,7	40,5
5SV13N022T/D	1.509,00	1016LC904	Rp1¼/DN32	2,2	33	98,3	94	92,8	90	85,5	72,6	59,9	43,5
5SV14N022T/D	1.549,00	1016LC914	Rp1¼/DN32	2,2	41	105,7	101	99,6	96,6	91,7	77,8	64	46,3
5SV15N022T/D	1.587,00	1016LC924	Rp1¼/DN32	2,2	37	113,1	108	106	103	97,8	82,8	68,1	49,1
5SV16N022T/D	1.648,00	1016LC934	Rp1¼/DN32	2,2	38	120,5	115	113	110	104	87,8	72,1	51,8
5SV18N030T/D	1.811,00	1016LC954	Rp1¼/DN32	3	41	135,8	130	128	124	118	99,9	82,3	59,5
5SV21N030T/D	1.885,00	1016LC984	Rp1¼/DN32	3	44	157,9	150	148	144	136	115	94,2	67,6
5SV23N040T/D	2.098,00	1016LD004	Rp1¼/DN32	4	85	174,4	167	165	160	152	130	107	78,2
5SV25N040T/D	2.139,00	1016LD024	Rp1¼/DN32	4	62	189,2	181	179	174	165	140	116	84,1
5SV28N040T/D	2.234,00	1016LD054	Rp1¼/DN32	4	61	211,5	202	199	193	183	155	128	92,7
5SV30N055T/D	2.476,00	1016LD074	Rp1¼/DN32	5,5	85	227,0	217	215	208	198	169	139	101
5SV33N055T/D	2.643,00	1016LD104	Rp1¼/DN32	5,5	82	249,2	238	235	228	217	184	152	110

1-5sv-2p50_d_th

Modelo	Preço [EUR]	Referência	Ligação Asp=Desc	Potência [kW]	Peso [kg]	Q [m³/h] 0	5	6	8	10,2	11	14
						[l/min] 0	83,3	100	133	170	183	233
						H = M.C.A						
10SV01N007T/D	1.007,00	1016LD154	Rp1½/DN40	0,75	28	11,8	11,2	10,9	9,9	8,3	7,6	4,3
10SV02N007T/D	1.169,00	1016LD164	Rp1½/DN40	0,75	29	23,6	21,9	21,3	19,6	17	15,8	10
10SV03N011T/D	1.337,00	1016LD174	Rp1½/DN40	1,1	32	35,7	33	32,1	29,6	25,8	24,1	16
10SV04N015T/D	1.505,00	1016LD184	Rp1½/DN40	1,5	35	47,7	44,2	43	39,9	34,8	32,6	21,7
10SV05N022T/D	1.707,00	1016LD194	Rp1½/DN40	2,2	43	60,0	56,1	54,7	50,9	44,9	42,2	29
10SV06N022T/D	1.790,00	1016LD204	Rp1½/DN40	2,2	42	71,8	66,8	65	60,4	53,1	49,8	33,9
10SV07N030T/D	1.949,00	1016LD214	Rp1½/DN40	3	44	83,6	78,3	76,2	70,8	62,1	58,3	39,8
10SV08N030T/D	2.031,00	1016LD224	Rp1½/DN40	3	60	95,3	88,9	86,5	80,1	70,2	65,7	44,5
10SV09N040T/D	2.231,00	1016LD234	Rp1½/DN40	4	57	106,3	100	97,5	90,8	80	75,1	52,1
10SV10N040T/D	2.447,00	1016LD244	Rp1½/DN40	4	55	118,0	111	108	100	88,2	82,8	57,2
10SV11N040T/D	2.600,00	1016LD254	Rp1½/DN40	4	57	129,6	121	118	110	96,3	90,3	62,1
10SV13N055T/D	3.139,00	1016LD274	Rp1½/DN40	5,5	90	156,0	146	143	133	116	109	74,3
10SV15N055T/D	3.336,00	1016LD294	Rp1½/DN40	5,5	95	179,5	168	163	152	133	124	83,9
10SV17N075T/D	3.653,00	1016LD314	Rp1½/DN40	7,5	112	205,0	193	188	176	155	145	98,8
10SV18N075T/D	3.872,00	1016LD324	Rp1½/DN40	7,5	100	216,9	204	199	186	163	153	104
10SV20N075T/D	4.036,00	1016LD344	Rp1½/DN40	7,5	113	240,6	226	220	205	180	169	114
10SV21N110T/D	4.550,00	1016LD354	Rp1½/DN40	11	164	253,6	241	236	220	195	184	128

10-22sv-2p50_c_th

Xylem Water Solutions Portugal pode realizar alterações aos seus produtos sem aviso prévio. Este documento não é contratual

xylem

SV N

2 pólos

Bomba eléctrica trifásica (Directiva 2005/32 / CE e 2009/125 / CE) com motor de 2 polos (2900 1 / min), 50 Hz, nível de eficiência IE3 eléctrico de 0,75 kW, índice MEI hidráulico superior a 0,4

Modelo	Preço [EUR]	Referência	Ligação Asp=Desc	Potência [kW]	Peso [kg]	Q [m³/h] 0	8	11	14	16,2	19,8	21	24
						[l/min] 0	133	183	233	270	330	350	400
						H = M.C.A							
15SV01N011T/D	1.188,00	1016LD404	Rp2 /DN50	1,1	32	14,0	12,9	12,2	11,3	10,4	8,4	7,6	5,1
15SV02N022T/D	1.468,00	1016LD414	Rp2 /DN50	2,2	40	28,7	26,7	25,5	23,9	22,4	18,9	17,4	13,1
15SV03N030T/D	1.695,00	1016LD424	Rp2 /DN50	3	46	43,3	40,4	38,6	36,2	33,8	28,7	26,5	20,1
15SV04N040T/D	1.948,00	1016LD434	Rp2 /DN50	4	55	58,4	54,7	52,5	49,4	46,3	39,7	36,9	28,7
15SV05N040T/D	2.086,00	1016LD444	Rp2 /DN50	4	55	72,7	67,8	65	61	57,1	48,7	45,2	34,9
15SV06N055T/D	2.558,00	1016LD454	Rp2 /DN50	5,5	80	87,6	81,5	78,4	74,1	69,9	60,3	56,3	44,2
15SV07N055T/D	2.713,00	1016LD464	Rp2 /DN50	5,5	80	101,9	94,5	90,8	85,7	80,6	69,4	64,7	50,5
15SV08N075T/D	3.054,00	1016LD474	Rp2 /DN50	7,5	99	117,4	111	107	101	94,9	82	76,7	60,6
15SV09N075T/D	3.222,00	1016LD484	Rp2 /DN50	7,5	106	131,9	124	120	113	106	91,5	85,5	67,4
15SV10N110T/D	3.785,00	1016LD494	Rp2 /DN50	11	129	147,7	139	134	127	120	104	97,4	77,5
15SV11N110T/D	3.974,00	1016LD504	Rp2 /DN50	11	126	162,3	152	147	139	131	114	106	84,7
15SV13N110T/D	4.183,00	1016LD524	Rp2 /DN50	11	130	191,3	179	172	163	154	133	124	98,6
15SV15N150T/D	5.110,00	1016LD544	Rp2 /DN50	15	210	222,1	210	203	192	182	158	148	119
15SV17N150T/D	5.281,00	1016LD564	Rp2 /DN50	15	205	251,6	237	229	217	205	178	167	134

10-22sv-2p50_c_th

Modelo	Preço [EUR]	Referência	Ligação Asp=Desc	Potência [kW]	Peso [kg]	Q [m³/h] 0	14						
						[l/min] 0	233	270	330	350	400	430	460
						H = M.C.A							
22SV01N011T/D	1.145,00	1016LD614	Rp2 /DN50	x 1,1	32	14,7	12,7	12	10,4	9,7	7,7	6,3	4,7
22SV02N022T/D	1.435,00	1016LD624	Rp2 /DN50	2,2	39	30,4	27,2	26	23,3	22,2	18,9	16,6	13,8
22SV03N030T/D	1.897,00	1016LD634	Rp2 /DN50	3	45	45,4	40,4	38,5	34,5	32,8	27,8	24,2	20,2
22SV04N040T/D	2.227,00	1016LD644	Rp2 /DN50	4	52	60,9	54,4	51,9	46,6	44,4	37,9	33,1	27,7
22SV05N055T/D	2.605,00	1016LD654	Rp2 /DN50	5,5	80	76,0	67,9	64,9	58,3	55,6	47,4	41,4	34,7
22SV06N075T/D	2.996,00	1016LD664	Rp2 /DN50	5,5	104	76,0	67,9	64,9	58,3	55,6	47,4	41,4	34,7
22SV07N075T/D	3.152,00	1016LD674	Rp2 /DN50	7,5	100	108,5	99,4	95,7	87,2	83,7	73,1	65,3	56,5
22SV08N110T/D	3.851,00	1016LD684	Rp2 /DN50	11	149	124,6	115	111	102	97,7	85,7	77	66,9
22SV09N110T/D	3.952,00	1016LD694	Rp2 /DN50	11	120	140,1	129	124	114	109	95,8	86	74,6
22SV10N110T/D	4.051,00	1016LD704	Rp2 /DN50	11	136	155,4	143	138	126	121	106	94,8	82,3
22SV12N150T/D	4.952,00	1016LD724	Rp2 /DN50	15	206	186,1	173	167	153	147	129	116	101
22SV14N150T/D	5.133,00	1016LD744	Rp2 /DN50	15	180	216,6	201	194	177	170	149	134	116
22SV17N185T/D	5.955,00	1016LD774	Rp2 /DN50	18,5	216	263,5	245	236	216	208	182	164	142

10-22sv-2p50_c_th

Xylem Water Solutions Portugal pode realizar alterações aos seus produtos sem aviso prévio. Este documento não é contratual

SV N

2 pólos

Bomba eléctrica trifásica (Directiva 2005/32 / CE e 2009/125 / CE) com motor de 2 polos (2900 1 / min), 50 Hz, nível de eficiência IE3 eléctrico de 0,75 kW, índice MEI hidráulico superior a 0,4

Modelo	Preço [EUR]	Referência	Ligação Asp=Desc	Potência [kW]	Peso [kg]	Q [m³/h] 0	15	18	22	25	30	35	40
						[l/min] 0	250	300	367	417	500	583	667
						H = M.C.A							
33SV 1/1AN022T/D	2.345,00	101680014	DN65	2,2	90	17,4	16,2	15,7	15	14	12,2	9,8	6,7
33SV 1N030T/D	2.444,00	101680024	DN65	3	88	23,8	21,7	21,2	20,3	20	17,8	15,5	12,7
33SV 2/2A N040T/D	2.641,00	101680034	DN65	4	103	35,1	34,1	33,3	32	30	27	22,4	16,6
33SV 2/1A N040T/D	2.641,00	101680044	DN65	4	101	40,8	38,8	37,9	36	35	32	27,5	22,3
33SV 2 N055T/D	3.114,00	101680054	DN65	5,5	119	47,8	45	44,1	43	41	39	35	29,9
33SV 3/2A N055T/D	3.203,00	101680064	DN65	5,5	120	57,7	55,2	53,8	51	49	44	38	29,6
33SV 3/1A N075T/D	3.415,00	101680074	DN65	7,5	144	64,5	61,3	60	58	56	51	45	37
33SV 3 N075T/D	3.751,00	101680084	DN65	7,5	148	71,5	67,4	66	64	62	58	52	44,6
33SV 4/2A N075T/D	3.916,00	101680094	DN65	7,5	150	82,0	78,8	77	74	72	66	58	47,2
33SV 4/1A N110T/D	4.254,00	101680104	DN65	11	200	88,9	85	83	81	78	73	65	55,1
33SV 4 N110T/D	4.120,00	101680114	DN65	11	180	95,9	91,1	90	87	85	80	73	63,1
33SV 5/2A N110T/D	4.878,00	101680124	DN65	11	223	106,0	102	100	96	93	85	76	63
33SV 5/1A N110T/D	4.878,00	101680134	DN65	11	183	112,7	107	105	102	99	92	82	70
33SV 5 N150T/D	5.231,00	101680144	DN65	15	190	120,4	115	113	110	107	101	92	80,5
33SV 6/2A N150T/D	5.409,00	101680154	DN65	15	246	131,2	127	125	120	116	108	96	81,2
33SV 6/1A N150T/D	5.409,00	101680164	DN65	15	218	139,1	134	131	128	124	116	105	90,4
33SV 6 N150T/D	5.409,00	101680174	DN65	15	222	145,6	139	137	133	129	121	110	96,1
33SV 7/2A N150T/D	5.987,00	101680184	DN65	15	220	156,0	150	147	143	138	128	115	98,2
33SV 7/1A N185T/D	5.987,00	101680194	DN65	18,5	239	163,3	157	154	150	145	136	123	106
33SV 7 N185T/D	6.356,00	101680204	DN65	18,5	243	170,3	163	160	156	152	142	130	113
33SV 8/2A N185T/D	6.606,00	101680214	DN65	18,5	240	180,6	174	171	166	161	150	135	115
33SV 8/1A N185T/D	6.606,00	101680224	DN65	18,5	250	187,4	180	177	171	166	156	141	122
33SV 8 N220T/D	6.883,00	101680234	DN65	22	210	194,1	185	182	177	172	161	147	128
33SV 9/2A N220T/D	7.432,00	101680244	DN65	22	254	202,1	194	191	185	179	166	150	128
33SV 9/1A N220T/D	7.433,00	101680254	DN65	22	264	210,2	201	198	192	186	174	157	136
33SV 9 N220T/D	7.432,00	101680264	DN65	22	288	216,8	207	204	198	193	181	165	144
33SV 10/2A N220T/D	7.685,00	101680274	DN65	22	264	226,4	217	213	207	200	186	168	144
33SV 10/1A N300T/D	8.561,00	101680284	DN65	30	380	234,5	225	221	215	209	196	178	154
33SV 10 N300T/D	8.656,00	101680294	DN65	30	395	241,8	231	228	222	216	203	185	162
33SV 11/2A N300T/D	9.264,00	101680304	DN65	30	420	252,0	244	240	233	226	211	190	164
33SV 11/1A N300T/D	9.198,00	101680314	DN65	30	297	259,0	249	245	238	232	217	197	171
33SV 11 N300T/D	10.469,00	101680324	DN65	30	400	265,7	254	250	243	236	222	203	177
33SV 12/2A N300T/D	9.532,00	101680334	DN65	30	378	275,9	266	262	254	246	229	207	178
33SV 12/1A N300T/D	9.532,00	101680344	DN65	30	400	282,8	272	267	260	252	236	214	186
33SV 12 N300T/D	9.532,00	101680354	DN65	30	410	289,8	277	272	265	258	242	221	193
33SV 13/2A N300T/D	10.213,00	101680364	DN65	30	451	300,5	291	286	278	270	252	228	198
33SV 13/1A N300T/D	10.213,00	101680374	DN65	30	420	306,9	295	290	282	274	256	233	202

33-46sv-2p50_b_th

Xylem Water Solutions Portugal pode realizar alterações aos seus produtos sem aviso prévio. Este documento não é contratual

xylem

SV N

2 pólos

Bomba eléctrica trifásica (Directiva 2005/32 / CE e 2009/125 / CE) com motor de 2 polos (2900 1 / min), 50 Hz, nível de eficiência IE3 eléctrico de 0,75 kW, índice MEI hidráulico superior a 0,4

Modelo	Preço [EUR]	Referência	Ligação Asp=Desc	Potência [kW]	Peso [kg]	Q [m³/h] 0	25	30	35	40	45	54	60
						[l/min] 0	417	500	583	667	750	900	1000
						H = M.C.A							
46SV 1/1AN030T/D	2.493,00	101682014	DN80	3	100	19,5	18,8	17,9	16,7	15,1	13,1	8,5	4,6
46SV 1 N040T/D	2.591,00	101682024	DN80	4	99	27,2	23,5	22,5	21,4	19,9	18,2	14,3	10,8
46SV 2/2A N055T/D	3.143,00	101682034	DN80	5,5	125	38,8	39,2	37,8	35,7	32,9	29,4	21,1	13,9
46SV 2 N075T/D	3.908,00	101682044	DN80	7,5	148	52,6	47,7	46,1	44,2	41,7	38,7	31,4	25,1
46SV 3/2A N110T/D	5.004,00	101682054	DN80	11	174	64,7	64	62	60	56	52	40,4	30,8
46SV 3 N110T/D	5.004,00	101682064	DN80	11	168	80,8	73	71	68	65	60	50	40,7
46SV 4/2A N150T/D	6.178,00	101682074	DN80	15	216	92,4	90	87	83	79	73	58	45,6
46SV 4 N150T/D	6.178,00	101682084	DN80	15	200	107,3	98	96	92	87	82	68	55,9
46SV 5/2A N185T/D	7.318,00	101682094	DN80	18,5	240	117,2	113	110	106	100	93	75	60,2
46SV 5 N185T/D	7.318,00	101682104	DN80	18,5	240	134,5	123	120	116	110	103	86	71,5
46SV 6/2A N220T/D	8.280,00	101682114	DN80	22	245	143,7	138	134	129	122	113	92	73,4
46SV 6 N220T/D	8.280,00	101682124	DN80	22	264	161,0	148	144	139	132	124	104	86
46SV 7/2A N300T/D	9.483,00	101682134	DN80	30	368	171,3	163	158	152	144	134	110	88,6
46SV 7 N300T/D	9.483,00	101682144	DN80	30	362	188,6	173	168	162	155	145	122	101
46SV 8/2A N300T/D	9.512,00	101682154	DN80	30	350	198,2	188	182	176	166	155	127	103
46SV 8 N300T/D	9.512,00	101682164	DN80	30	374	213,1	196	191	184	175	164	137	113
46SV 9/2A N300T/D	9.807,00	101682174	DN80	30	392	224,8	212	206	198	187	174	143	116
46SV 9 N370T/D	10.873,00	101682184	DN80	37	422	240,9	222	217	209	199	187	157	130
46SV 10/2A N370T/D	11.156,00	101682194	DN80	37	414	252,7	238	232	223	212	198	164	134
46SV 10 N370T/D	11.156,00	101682204	DN80	37	406	267,6	247	241	232	221	208	174	145
46SV 11/2A N450T/D	14.268,00	101682214	DN80	45	400	280,4	264	258	249	237	222	184	151
46SV 11 N450T/D	14.268,00	101682224	DN80	45	551	295,5	273	266	257	245	230	194	161
46SV 12/2A N450T/D	14.585,00	101682234	DN80	45	555	307,3	289	282	272	259	243	202	166
46SV 12 N450T/D	14.585,00	101682244	DN80	45	578	321,8	297	290	280	267	250	210	175
46SV 13/2A N450T/D	14.904,00	101682254	DN80	45	588	332,5	312	304	292	277	259	214	175

33-46sv-2p50_b_th

Xylem Water Solutions Portugal pode realizar alterações aos seus produtos sem aviso prévio. Este documento não é contratual

SV N

2 pólos

Bomba eléctrica trifásica (Directiva 2005/32 / CE e 2009/125 / CE) com motor de 2 polos (2900 1 / min), 50 Hz, nível de eficiência IE3 eléctrico de 0,75 kW, índice MEI hidráulico superior a 0,4

Modelo	Preço [EUR]	Referência	Ligação Asp=Desc	Potência [kW]	Peso [kg]	Q [m³/h] 0	30	45	54	60	72	78	85
						[l/min] 0	500	750	900	1000	1200	1300	1417
						H = M.C.A							
66SV 1/1A N040T/D	2.739,00	101684014	DN100	5,5	113	23,8	21,4	20,7	19,9	19,4	17,8	16,6	13,3
66SV 1 N055T/D	3.066,00	101684024	DN100	7,5	120	29,2	25,8	24,8	23,8	23,3	21,8	20,7	17,9
66SV 2/2A N075T/D	3.738,00	101684034	DN100	11	150	47,5	42,6	41,2	39,5	38,6	36	32,9	26,4
66SV 2/1A N110T/D	4.555,00	101684044	DN100	11	172	54,2	49,6	48,2	46,7	45,8	42,9	40,6	34,8
66SV 2 N110T/D	4.555,00	101684054	DN100	15	177	60,4	55,7	54,4	52,8	52	49,3	47,1	42
66SV 3/2A N150T/D	5.846,00	101684064	DN100	15	217	78,4	71,6	70	67	66	62	58	49
66SV 3/1A N150T/D	5.846,00	101684074	DN100	18,5	220	84,7	77,8	76	74	72	68	65	56
66SV 3 N185T/D	6.692,00	101684084	DN100	18,5	215	91,4	84,7	83	81	79	75	72	64
66SV 4/2A N185T/D	7.000,00	101684094	DN100	22	230	115,2	106	103	100	99	93	89	78
66SV 4/1A N220T/D	7.753,00	101684104	DN100	22	258	115,2	106	103	100	99	93	89	78
66SV 4N220T/D	7.753,00	101684114	DN100	30	247	121,6	112	110	107	105	100	96	86
66SV 5/2A N300T/D	8.444,00	101684124	DN100	30	390	139,1	128	124	120	118	111	106	92
66SV 5/1A N300T/D	8.444,00	101684134	DN100	30	420	145,6	134	131	127	125	118	112	99
66SV 5N300T/D	8.444,00	101684144	DN100	30	408	152,0	140	137	133	131	125	119	107
66SV 6/2A N300T/D	8.760,00	101684154	DN100	30	380	169,5	156	152	147	144	136	129	113
66SV 6/1A N300T/D	9.551,00	101684164	DN100	37	393	176,0	162	158	153	151	143	136	121
66SV 6 N370T/D	10.287,00	101684174	DN100	37	411	182,4	168	164	160	158	150	143	128
66SV 7/2A N370T/D	10.603,00	101684184	DN100	37	410	199,9	184	179	174	171	161	153	134
66SV 7/1A N370T/D	10.603,00	101684194	DN100	37	410	206,4	190	185	180	177	168	160	142
66SV 7 N450T/D	14.121,00	101684204	DN100	45	557	212,8	196	192	187	184	174	167	150
66SV 8/2A N450T/D	14.274,00	101684214	DN100	45	401	230,3	212	206	200	197	186	177	156
66SV 8/1A N450T/D	14.274,00	101684224	DN100	45	535	236,8	218	213	207	204	193	184	163
66SV 8N450T/D	13.986,00	101684234	DN100	45	550	243,2	225	219	213	210	199	191	171

66-92sv-2p50_b_th

Modelo	Preço [EUR]	Referência	Ligação Asp=Desc	Potência [kW]	Peso [kg]	Q [m³/h] 0	45	60	78	85	96	108	120
						[l/min] 0	750	1000	1300	1417	1600	1800	2000
						H = M.C.A							
92SV 1/1A N055T/D	3.331,00	101686014	DN100	5,5	126	24,5	22,2	20,9	18,5	17,3	15	11,8	7,9
92SV 1 N075T/D	3.795,00	101686024	DN100	7,5	147	33,5	28,7	26,2	23,3	22,2	20,2	17,6	14,3
92SV 2/2A N110T/D	4.929,00	101686034	DN100	15	176	67,8	58,2	53	47,6	45,2	41,4	36,3	29,6
92SV 2 N150T/D	6.100,00	101686044	DN100	15	208	67,8	58,2	53	47,6	45,2	41,4	36,3	29,6
92SV 3/2A N185T/D	7.243,00	101686054	DN100	18,5	239	82,4	74,4	70	62	59	52	43,6	32,9
92SV 3 N220T/D	8.021,00	101686064	DN100	22	245	102,2	88,2	81	73	69	63	56	46,3
92SV 4/2A N300T/D	8.916,00	101686074	DN100	30	372	115,7	104	97	87	82	74	63	49
92SV 4 N300T/D	8.916,00	101686084	DN100	30	370	133,1	117	108	97	92	85	75	62,5
92SV 5/2A N370T/D	10.667,00	101686094	DN100	37	366	149,0	133	124	111	105	95	81	64,6
92SV 5 N370T/D	10.667,00	101686104	DN100	37	380	166,4	146	135	121	115	106	94	78,1
92SV 6/2A N450T/D	13.395,00	101686114	DN100	45	533	183,3	163	152	135	129	117	101	81
92SV 6 N450T/D	13.395,00	101686124	DN100	45	539	200,9	176	163	146	139	127	113	94,2
92SV 7/2A N450T/D	13.986,00	101686134	DN100	45	544	216,8	192	179	160	152	138	120	96,7

66-92sv-2p50_b_th

Xylem Water Solutions Portugal pode realizar alterações aos seus produtos sem aviso prévio. Este documento não é contratual

xylem

SV N

2 pólos

Bomba eléctrica trifásica (Directiva 2005/32 / CE e 2009/125 / CE) com motor de 2 polos (2900 1 / min), 50 Hz, nível de eficiência IE3 eléctrico de 0,75 kW, índice MEI hidráulico superior a 0,4

Modelo	Preço [EUR]	Referência	Ligação Asp=Desc	Potência [kW]	Peso [kg]	Q [m³/h] 0	60	85	102	120	129	138	160
						[l/min] 0	1000	1417	1700	2000	2150	2300	2667
						H = M.C.A							
125SV 1N075T/D	5.700,00	101688004	DN125	7,5	201	27,6	44,4	40,4	37,1	32,9	30,4	27,7	19,6
125SV 2N150T/D	8.287,00	101688014	DN125	15	247	53,8	20,8	18,6	16,8	14,4	12,9	11,3	6,2
125SV 3N220T/D	9.292,00	101688024	DN125	22	308	80,7	66,5	60,6	55,7	49,4	45,7	41,5	29,4
125SV 4N300T/D	10.874,00	101688034	DN125	30	350	107,6	88,7	80,7	74,2	65,8	60,9	55,4	39,2
125SV 5N370T/D	13.092,00	101688044	DN125	37	485	134,5	111	101	92,8	82,3	76,1	69,2	49
125SV 6N450T/D	15.907,00	101688054	DN125	45	601	161,4	133	121	111	98,7	91,3	83,1	58,8
125SV 7N550T/D	19.559,00	101688064	DN125	55	774	188,3	155	141	130	115	107	96,9	68,6
125SV 8/2AN550T/D	21.138,00	101688074	DN125	55	737	211,5	174	159	146	129	120	109	77,1

125sv-2p50_b_th

Acessórios: escolha rápida

Modelo	Preço [EUR]	Referência	Grupo de produtos	Peso [kg]
Kit contraflanges, roscada, ligação DN25, aço inoxidável AISI316	123,00	109398002	9J	2
Kit contraflanges, roscada, ligação DN32, aço inoxidável AISI316	172,00	109398012	9J	2
Kit contraflanges, roscada, ligação DN40, aço inoxidável AISI316	194,00	109398022	9J	3
Kit contraflanges, roscada, ligação DN50, aço inoxidável AISI316	224,00	109398032	9J	3
Kit contraflanges, roscada, ligação DN65, aço inoxidável AISI316	327,00	109392750	9J	5
Kit contraflanges, roscada, ligação DN80, aço inoxidável AISI316	467,00	109392760	9J	5
Kit contraflanges, roscada, ligação DN100, aço inoxidável AISI316	560,00	109392770	9J	6
Kit contraflanges, soldada ,ligação DN65/PN16, aço inoxidável AISI316	364,00	109392880	9J	8
Kit contraflanges, soldada,ligação DN65/PN40, aço inoxidável AISI316	526,00	109392920	9J	10
Kit contraflanges, soldada ,ligação DN80/PN16, aço inoxidável AISI316	509,00	109392890	9J	11
Kit contraflanges, soldada,ligação DN80/PN40, aço inoxidável AISI316	680,00	109392930	9J	12
Kit contraflanges, soldada,ligação DN100/PN16, aço inoxidável AISI316	506,00	109392900	9J	6
Kit contraflanges, soldada,ligação DN100/PN40, aço inoxidável AISI316	575,00	109392940	9J	18
Kit contraflanges, soldada, ligação DN125/PN25, aço inoxidável AISI316	1.050,00	109398092	9J	25

Xylem Water Solutions Portugal pode realizar alterações aos seus produtos sem aviso prévio. Este documento não é contratual

Acessórios para e-SV

Contraflanges roscadas

Kit com contraflanges roscadas de acordo com EN1092-1.
Kit contendo 2 contraflanges com juntas e parafusos.

Ref: A039

Modelo	Preço [EUR]	Referência	Aspiração	Descarga	Materiais	Peso [kg]
Kit contraflanges, roscada, ligação DN25	43,00	109398000	DN25	Rp 1"	Fe/Zn 8	2
Kit contraflanges, roscada, ligação DN32	54,00	109398010	DN32	Rp 1"¼	Fe/Zn 8	2
Kit contraflanges, roscada, ligação DN40	57,00	109398020	DN40	Rp 1"½	Fe/Zn 8	3
Kit contraflanges, roscada, ligação DN50	63,00	109398030	DN50	Rp 2"	Fe/Zn 8	3
Kit contraflanges, roscada, ligação DN65	76,00	109392710	DN65	Rp 2"½	Fe/Zn 8	4
Kit contraflanges, roscada, ligação DN80	95,00	109392720	DN80	Rp 3"	Fe/Zn 8	6
Kit contraflanges, roscada, ligação DN100	106,00	109392730	DN100	Rp 4"	Fe/Zn 8	6
Kit contraflanges, roscada, ligação DN25, aço inoxidável AISI316	123,00	109398002	DN25	Rp 1"	AISI316	2
Kit contraflanges, roscada, ligação DN32, aço inoxidável AISI316	172,00	109398012	DN32	Rp 1"¼	AISI316	2
Kit contraflanges, roscada, ligação DN40, aço inoxidável AISI316	194,00	109398022	DN40	Rp 1"½	AISI316	3
Kit contraflanges, roscada, ligação DN50, aço inoxidável AISI316	224,00	109398032	DN50	Rp 2"	AISI316	3
Kit contraflanges, roscada, ligação DN65, aço inoxidável AISI316	327,00	109392750	DN65	Rp 2"½	AISI316	5
Kit contraflanges, roscada, ligação DN80, aço inoxidável AISI316	467,00	109392760	DN80	Rp 3"	AISI316	5
Kit contraflanges, roscada, ligação DN100, aço inoxidável AISI316	560,00	109392770	DN100	Rp 4"	AISI316	6

Grupo de produtos: 9J

Contraflanges p/ soldar

Kit com contraflanges de soldar de acordo com EN1092-1.
Kit contendo 2 contraflanges com juntas e parafusos.

Ref: A039a

Modelo	Preço [EUR]	Referência	Aspiração	Descarga	Materiais	Peso [kg]
Kit contraflanges, soldada ,ligação DN65/PN16	82,00	109392800	DN65	77 mm	Fe/Zn 8	7
Kit contraflanges, soldada ,ligação DN80/PN16	110,00	109392810	DN80	90 mm	Fe/Zn 8	10
Kit contraflanges, soldada ,ligação DN100/PN16	118,00	109392820	DN100	115,5 mm	Fe/Zn 8	12
Kit contraflanges, soldada,ligação DN125/PN16	147,00	109398080	DN125	141 mm	Fe/Zn 8	15
Kit contraflanges, soldada ,ligação DN65/PN40	104,00	109392840	DN65	77 mm	Fe/Zn 8	10
Kit contraflanges, soldada ,ligação DN80/PN40	122,00	109392850	DN80	90 mm	Fe/Zn 8	13
Kit contraflanges, soldada ,ligação DN100/PN40	168,00	109392860	DN100	115,5 mm	Fe/Zn 8	17
Kit contraflanges, soldada, ligação DN100/PN40	246,00	109398090	DN125	141 mm	Fe/Zn 8	25
Kit contraflanges, soldada ,ligação DN65/PN16, aço inoxidável AISI316	364,00	109392880	DN65	77 mm	AISI316	8
Kit contraflanges, soldada ,ligação DN80/PN16, aço inoxidável AISI316	509,00	109392890	DN80	90 mm	AISI316	11
Kit contraflanges, soldada,ligação DN100/PN16, aço inoxidável AISI316	506,00	109392900	DN100	115,5 mm	AISI316	6
Kit contraflanges, soldada,ligação DN65/PN40, aço inoxidável AISI316	526,00	109392920	DN65	77 mm	AISI316	10
Kit contraflanges, soldada,ligação DN80/PN40, aço inoxidável AISI316	680,00	109392930	DN80	90 mm	AISI316	12
Kit contraflanges, soldada,ligação DN100/PN40, aço inoxidável AISI316	575,00	109392940	DN100	115,5 mm	AISI316	18

Grupo de produtos: 9J

Xylem Water Solutions Portugal pode realizar alterações aos seus produtos sem aviso prévio. Este documento não é contratual.

xylem

Bombas multiestágio verticais submersíveis

SVI

Bomba vertical com corpo submerso. Impulsores, difusores, camisa externa, aspiração e filtro fabricados em aço inoxidável.

Ref: A119

Aplicações

- Bombeamento de líquidos de arrefecimento, lubrificantes e condensados
- Máquinas ferramentas, soldadores, banco de teste de motores
- Sistemas de arrefecimento
- Sistemas de lavagem
- Grupos de pressão

Versão

Existe em 3 versões:

- SVI…S : motor standard, construção inox AISI 304
- SVI…E : monobloco com motor de veio prolongado, construção inox AISI 304
- SVI…N: motor standard, construção AISI 316

Opções sob pedido

- Diferentes tensões e frequência
- Diferentes materiais do selo mecânico e anéis de vedação

Código de identificação

Modelo:	SVI1606/11S55T/D
SVI	Nome da série
16	Caudal [m³/h]
06	Num. de impulsores
/11	Num. de estágios
S	Material da bomba
55	Potência do motor (kW x 10)
T	M = monofásico, T = trifásico
/D	IE3 motor eff. (trifásico)

Características

Caudal max:	120 m³/h
HMT max:	240 m
Potência:	0,37 - 30 kW (0,5 - 40 Hp)
Pressão de trabalho:	max 25 bar
Temperatura ambiente:	0°C - 40°C
Temperatura do líquido:	-10°C - +60°C (S: +90°C)

Motor

Versão:	1 ~220-240V, 3~230/400V
Classe de isolamento:	F (155°C)
Classe de protecção:	IP55

Versão trifásica (Regulamento CE n.º 640/2009) com nível de eficiência do motor IE3 para potência superior a 0,75 kW incluída.O nível de eficiência refere-se apenas ao motor e não à bomba elétrica.

Materiais

Lanterna	Ferro fundido ou aço inoxidável
Impulsor:	Aço inoxidável AISI 304/AISI 316L
Camisa:	Aço inoxidável AISI 304/AISI 316L
Empanque mecânico SVI E:	Cerâmica -Carbono
Empanque mecânico SVI S/N:	Carboneto de silício-carbono

Xylem Water Solutions Portugal pode realizar alterações aos seus produtos sem aviso prévio. Este documento não é contratual

SVI

SVI2 E : monobloco com motor de veio prolongado, construção inox AISI 304
Trifásico 3 x 220-240 V

Modelo	Preço [EUR]	Referência	Ligação Asp=Desc	Potência [kW]	Peso [kg]	Q [m³/h] 0	1,2	1,8	2,4	3	3,6	4,2
						[l/min] 0	20	30	40	50	60	70
						H = M.C.A						
SVI 201/03E03T/A	620,00	107360010	Rp ¾	0,3	10	10,6	9,2	8,4	7,5	6,5	5,2	3,7
SVI 202/03E03T/A	638,00	107360020	Rp ¾	0,3	10	21,2	18,4	16,8	15	12,9	10,4	7,4
SVI 203/03E04T/A	637,00	107360030	Rp ¾	0,45	10	31,8	27,6	25,3	22,5	19,4	15,6	11,1
SVI 204/04E05T/A	683,00	107360040	Rp ¾	0,55	11	42,4	36,9	33,7	30,1	25,8	20,8	14,8
SVI 205/05E07T/D	905,00	104540040	Rp ¾	0,75	11	53,0	46,1	42,1	37,6	32,3	26	18,6
SVI 206/06E07T/D	1.121,00	104540050	Rp ¾	0,75	17	63,7	55,3	50,5	45,1	38,7	31,2	22,3
SVI 207/07E09T/D	1.169,00	104540060	Rp ¾	0,9	21	74,3	64,5	58,9	52,6	45,2	36,4	26

svi2-4-2p50_b_th

SVI2 E : monobloco com motor de veio prolongado, construção inox AISI 304
Trifásico 3 x 220-240 V

Modelo	Preço [EUR]	Referência	Ligação Asp=Desc	Potência [kW]	Peso [kg]	Q [m³/h] 0	2,4	3,6	4,8	5,4	6	6,6	7,2
						[l/min] 0	40	60	80	90	100	110	120
						H = M.C.A							
SVI 401/03E03T/A	1.297,00	107360210	Rp ¾	0,3	10	9,5	8	7,2	6,2	5,6	4,9	4,2	3,4
SVI 402/03E03T/A	1.344,00	107360220	Rp ¾	0,3	10	19,0	16,1	14,4	12,3	11,2	9,9	8,4	6,8
SVI 403/03E04T/A	1.372,00	107360230	Rp ¾	0,45	11	28,5	24,1	21,5	18,5	16,7	14,8	12,6	10,2
SVI 404/04E05T/A	1.321,00	107360240	Rp ¾	0,55	11	38,0	32,1	28,7	24,7	22,3	19,7	16,8	13,6
SVI 405/05E07T/D	1.474,00	104540120	Rp ¾	0,75	18	47,5	40,2	35,9	30,8	27,9	24,6	21	17,1
SVI 406/06E09T/D	1.772,00	104540130	Rp ¾	0,9	20	57,0	48,2	43,1	37	33,5	29,6	25,3	20,5

svi2-4-2p50_b_th

SVI2 S : motor standard, construção inox AISI 304
Trifásico 3 x 220-240 V

Modelo	Preço [EUR]	Referência	Ligação Asp=Desc	Potência [Kw]	Peso [kg]	Q [m³/h] 0	1,2	1,8	2,4	3	3,6	4,2
						[l/min] 0	20	30	40	50	60	70
						H = M.C.A						
SVI 202/02S03T/A	749,00	107370520	Rp1¼	0,37	12	21,4	18,8	17,2	15,4	13,2	10,6	7,4
SVI 203/03S03T/A	767,00	107370530	Rp1¼	0,37	12	32,1	28,1	25,8	23,1	19,8	15,9	11,1
SVI 204/04S05T/A	854,00	107370540	Rp1¼	0,55	16	42,8	37,5	34,4	30,8	26,4	21,2	14,8
SVI 205/05S07T/D	923,00	104540230	Rp1¼	0,75	19	53,5	46,9	43	38,5	33	26,5	18,6
SVI 206/06S07T/D	938,00	104540240	Rp1¼	0,75	25	64,2	56,3	51,6	46,2	39,6	31,7	22,3
SVI 207/07S11T/D	1.030,00	104540250	Rp1¼	1,1	24	74,9	65,6	60,2	53,9	46,2	37	26
SVI 208/08S11T/D	1.055,00	104540260	Rp1¼	1,1	21	85,6	75	68,8	61,5	52,8	42,3	29,7
SVI 209/09S11T/D	1.088,00	104540270	Rp1¼	1,1	23	96,3	84,4	77,4	69,2	59,4	47,6	33,4
SVI 211/11S15T/D	1.291,00	104540290	Rp1¼	1,5	25	117,7	103	94,6	84,6	72,6	58,2	40,8
SVI 212/12S15T/D	1.318,00	104540300	Rp1¼	1,5	25	128,4	113	103	92,3	79,2	63,5	44,5
SVI 214/14S22T/D	1.563,00	104540320	Rp1¼	2,2	36	149,8	131	120	108	92,5	74,1	52
SVI 216/16S22T/D	1.567,00	104540340	Rp1¼	2,2	40	171,2	150	138	123	106	84,7	59,4
SVI 218/18S22T/D	1.676,00	104540360	Rp1¼	2,2	52	192,6	169	155	138	119	95,2	66,8
SVI 220/20S30T/D	2.073,00	104540380	Rp1¼	3	54	214,0	188	172	154	132	106	74,2
SVI 222/22S30T/D	2.190,00	104540400	Rp1¼	3	53	235,4	206	189	169	145	116	81,7
SVI 224/24S30T/D	2.314,00	104540420	Rp1¼	3	59	256,8	225	206	185	158	127	89,1

svi2-4-2p50_b_th

Xylem Water Solutions Portugal pode realizar alterações aos seus produtos sem aviso prévio. Este documento não é contratual

xylem

SVI

SVI4 S : motor standard, construção inox AISI 304
Trifásico 3 x 220-240 V

Modelo	Preço [EUR]	Referência	Ligação Asp=Desc	Potência [Kw]	Peso [kg]	Q [m³/h] 0	2,4	3,6	4,8	5,4	6	6,6	7,5
						[l/min] 0	40	60	80	90	100	110	125
						H = M.C.A							
SVI 402/02S03T/A	844,00	107371020	Rp1¼	0,37	17	19,3	16,8	15,2	13,2	12,1	10,8	9,4	7,9
SVI 403/03S05T/A	910,00	107371030	Rp1¼	0,55	16	28,9	25,2	22,8	19,8	18,1	16,2	14,1	11,8
SVI 404/04S07T/D	1.021,00	104540520	Rp1¼	0,75	19	38,5	33,6	30,4	26,5	24,2	21,6	18,9	15,8
SVI 405/05S11T/D	1.094,00	104540530	Rp1¼	1,1	22	48,2	42	38	33,1	30,2	27,1	23,6	19,7
SVI 406/06S11T/D	1.126,00	104540540	Rp1¼	1,1	20	57,8	50,4	45,6	39,7	36,3	32,5	28,3	23,7
SVI 407/07S11T/D	1.154,00	104540550	Rp1¼	1,1	26	67,5	58,7	53,1	46,3	42,3	37,9	33	27,6
SVI 408/08S15T/D	1.328,00	104540560	Rp1¼	1,5	25	77,1	67,1	60,7	52,9	48,3	43,3	37,7	31,5
SVI 409/09S15T/D	1.429,00	104540570	Rp1¼	1,5	27	86,7	75,5	68,3	59,5	54,4	48,7	42,4	35,5
SVI 411/11S22T/D	1.570,00	104540590	Rp1¼	2,2	32	106,0	92,3	83,5	72,8	66,5	59,5	51,9	43,4
SVI 413/13S22T/D	1.621,00	104540610	Rp1¼	2,2	39	125,3	109	98,7	86	78,6	70,4	61,3	51,3
SVI 414/14S30T/D	1.829,00	104540620	Rp1¼	3	40	134,9	117	106	92,6	84,6	75,8	66	55,2
SVI 416/16S30T/D	1.889,00	104540640	Rp1¼	3	40	154,2	134	121	106	96,7	86,6	75,4	63,1
SVI 418/18S30T/D	1.967,00	104540660	Rp1¼	3	45	173,5	151	137	119	109	97,4	84,8	71
SVI 420/20S40T/D	2.271,00	104540680	Rp1¼	4	53	192,7	168	152	132	121	108	94,3	78,9
SVI 422/22S40T/D	2.271,00	104540700	Rp1¼	4	59	212,0	185	167	146	133	119	104	86,7
SVI 424/24S40T/D	2.271,00	104540720	Rp1¼	4	63	231,3	201	182	159	145	130	113	94,6

svi2-4-2p50_b_th

SVI8 S : motor standard, construção inox AISI 304
Trifásico 3 x 220-240 V

Modelo	Preço [EUR]	Referência	Ligação Asp=Desc	Potência [Kw]	Peso [kg]	Q [m³/h] 0	6	7,5	9	10,5	12	14
						[l/min] 0	100	125	150	175	200	233
						H = M.C.A						
SVI 801/02S07T/D	1.173,00	104540800	Rp2	0,75	21	14,0	12,5	11,8	11	10	8,7	6,5
SVI 802/02S11T/D	1.379,00	104540810	Rp2	1,1	21	28,0	25	23,7	22,1	20	17,4	13
SVI 803/03S15T/D	1.597,00	104540820	Rp2	1,5	32	42,0	37,5	35,5	33,1	29,9	26	19,4
SVI 804/04S22T/D	1.809,00	104540830	Rp2	2,2	34	56,0	50	47,4	44,1	39,9	34,7	25,9
SVI 805/05S22T/D	1.910,00	104540840	Rp2	2,2	34	70,0	62,4	59,2	55,1	49,9	43,4	32,4
SVI 806/06S30T/D	2.096,00	104540850	Rp2	3	40	84,0	74,9	71,1	66,2	59,9	52,1	38,9
SVI 808/08S40T/D	2.402,00	104540870	Rp2	4	55	112,0	99,9	94,8	88,2	79,9	69,5	51,8
SVI 809/09S40T/D	2.521,00	104540880	Rp2	4	52	126,0	112	107	99,2	89,8	78,1	58,3
SVI 811/11S55T/D	3.267,00	104540900	Rp2	5,5	80	154,0	137	130	121	110	95,5	71,3
SVI 812/12S55T/D	3.525,00	104540910	Rp2	5,5	83	168,0	150	142	132	120	104	77,8
SVI 814/14S75T/D	4.110,00	104540930	Rp2	7,5	130	196,0	175	166	154	140	122	90,7
SVI 816/16S75T/D	4.110,00	104540950	Rp2	7,5	127	224,0	200	190	176	160	139	104

svi8-16-2p50_b_th

Xylem Water Solutions Portugal pode realizar alterações aos seus produtos sem aviso prévio. Este documento não é contratual

SVI

SVI16 S : motor standard, construção inox AISI 304
Trifásico 3 x 220-240 V

Modelo	Preço [EUR]	Referência	Ligação Asp=Desc	Potência [Kw]	Peso [kg]	Q [m³/h] 0	9	12	15	16,5	18	21	24
						[l/min] 0	150	200	250	275	300	350	400
						H = M.C.A							
SVI 1601/02S11T/D	1.284,00	104541000	Rp2	1,1	23	16,9	16	15,1	13,8	13	12,1	9,8	6,9
SVI 1602/02S22T/D	1.598,00	104541010	Rp2	2,2	33	33,7	32	30,2	27,6	26	24,1	19,6	13,9
SVI 1603/03S30T/D	1.851,00	104541020	Rp2	3	37	50,6	48	45,3	41,5	39	36,2	29,4	20,8
SVI 1604/04S40T/D	2.153,00	104541030	Rp2	4	44	67,5	64	60,4	55,3	52	48,3	39,1	27,7
SVI 1605/05S55T/D	2.551,00	104541040	Rp2	5,5	71	84,3	80	75,6	69,1	65	60,3	48,9	34,6
SVI 1606/06S55T/D	2.781,00	104541050	Rp2	5,5	72	101,2	96	90,7	82,9	78	72,4	58,7	41,6
SVI 1607/07S75T/D	3.154,00	104541060	Rp2	7,5	110	118,1	112	106	96,7	91	84,5	68,5	48,5
SVI 1608/08S75T/D	3.350,00	104541070	Rp2	7,5	100	134,9	128	121	111	104	96,5	78,3	55,4
SVI 1610/10S110T/D	4.155,00	104541090	Rp2	11	143	168,7	160	151	138	130	121	97,9	69,3
SVI 1612/12S110T/D	4.155,00	104541110	Rp2	11	143	202,4	192	181	166	156	145	117	83,1
SVI 1614/14S150T/D	5.630,00	104541130	Rp2	15	178	236,1	224	212	193	182	169	137	97
SVI 1615/15S150T/D	5.630,00	104541140	Rp2	15	188	253,0	240	227	207	195	181	147	104

svi8-16-2p50_b_th

SVI33 S : motor standard, construção inox AISI 304
Trifásico 3 x 220-240 V

Modelo	Preço [EUR]	Referência	Ligação Asp=Desc	Potência [kW]	Peso [kg]	Q [m³/h] 0	15	18	22	24	30	36	40
						[l/min] 0	250	300	367	400	500	600	667
						H = M.C.A							
SVI 3301/1-01S22T/D	2.074,00	104541200	DN80	2,2	90	17,4	16,2	15,7	14,9	14,3	12,2	9,3	6,7
SVI 3301-01S30T/D	2.169,00	104541210	DN80	3	91	23,8	21,7	21,2	20,3	19,8	17,8	15	12,7
SVI 3302/2-02S40T/D	2.357,00	104541220	DN80	4	97	35,1	34,1	33,3	31,8	30,8	26,9	21,4	16,6
SVI 3302/1-02S40T/D	2.357,00	104541230	DN80	4	92	40,8	38,8	37,9	36,3	35,4	31,7	26,6	22,3
SVI 3303/2-03S55T/D	2.895,00	104541240	DN80	5,5	110	57,7	55,2	53,8	51,4	49,9	44,1	36,2	29,6
SVI 3303-03S75T/D	3.417,00	104541250	DN80	7,5	135	71,5	67,4	66,2	64	62,7	57,7	50,7	44,6
SVI 3304-04S110T/D	3.771,00	104541260	DN80	11	166	95,9	91,1	89,7	87,2	85,7	79,6	70,8	63,1
SVI 3305/1-05S110T/D	4.494,00	104541270	DN80	11	167	112,7	107	105	102	99,8	91,7	80	70
SVI 3306/2-06S150T/D	5.002,00	104541280	DN80	15	200	131,2	127	125	120	118	107	93,2	81,2
SVI 3307/2-07S150T/D	5.554,00	104541290	DN80	15	205	156,0	150	147	143	140	128	112	98,2
SVI 3307-07S185T/D	5.907,00	104541300	DN80	18,5	215	170,3	163	160	156	153	142	127	113
SVI 3308/1-08S185T/D	6.012,00	104541310	DN80	18,5	224	187,4	179	177	171	168	155	137	122
SVI 3309/1-09S220T/D	6.936,00	104541320	DN80	22	256	210,2	201	198	192	188	174	153	136
SVI 3310/2-10S220T/D	7.317,00	104541330	DN80	22	240	226,4	217	213	207	203	186	164	144
SVI3310/10S300T/D	9.456,00	104541340	DN80	30	252	241,8	231	228	222	218	203	181	162

svi33-46-2p50_b_th

Xylem Water Solutions Portugal pode realizar alterações aos seus produtos sem aviso prévio. Este documento não é contratual

xylem

SVI

SVI46 S : motor standard, construção inox AISI 304
Trifásico 3 x 220-240 V

Modelo	Preço [EUR]	Referência	Ligação Asp=Desc	Potência [kW]	Peso [kg]	Q [m³/h] 0	24	30	36	42	48	54	60
						[l/min] 0	400	500	600	700	800	900	1000
						H = M.C.A							
SVI 4601/1-01S30T/D	2.052,00	104541400	DN80	3	84	19,5	19	17,9	16,4	14,4	11,7	8,5	4,6
SVI 4601-01S40T/D	2.266,00	104541410	DN80	4	112	27,2	23,7	22,5	21,1	19,3	17,1	14,3	10,8
SVI 4602/2-02S55T/D	3.153,00	104541420	DN80	5,5	108	38,8	39,4	37,8	35,2	31,6	26,9	21,1	13,9
SVI 4602-02S75T/D	3.558,00	104541430	DN80	7,5	125	52,6	48	46,1	43,7	40,6	36,5	31,4	25,1
SVI 4603-03S110T/D	5.129,00	104541440	DN80	11	159	80,8	73,5	70,9	67,4	62,9	57,1	49,8	40,7
SVI 4604/2-04S150T/D	6.373,00	104541450	DN80	15	200	92,4	89,9	86,9	82,5	76,3	68,3	58,2	45,6
SVI 4605-05S185T/D	7.584,00	104541460	DN80	18,5	209	134,5	124	120	115	108	98,3	86,4	71,5
SVI 4606-06S220T/D	8.604,00	104541470	DN80	22	224	161,0	149	144	137	129	118	104	86
SVI 4607/2-07S300T/D	9.882,00	104541480	DN80	30	251	171,3	164	158	151	141	127	110	88,6
SVI 4608/2-08S300T/D	9.897,00	104541500	DN80	30	253	198,2	188	182	174	162	147	127	103
SVI 4609/2-09S300T/D	10.054,00	104541520	DN80	30	256	224,8	213	206	196	182	165	143	116

svi33-46-2p50_b_th

SVI66 S : motor standard, construção inox AISI 304
Trifásico 3 x 220-240 V

Modelo	Preço [EUR]	Referência	Ligação Asp=Desc	Potência [kW]	Peso [kg]	Q [m³/h] 0	36	45	54	60	66	72	85
						[l/min] 0	600	750	900	1000	1100	1200	1417
						H = M.C.A							
SVI 6601/1-01S40T/D	2.451,00	104541600	DN80	4	93	23,8	20,7	19,4	17,8	16,6	15,1	13,3	8,3
SVI 6601-01S55T/D	2.764,00	104541610	DN80	5,5	89	29,2	24,8	23,3	21,8	20,7	19,4	17,9	13,4
SVI 6602/2-02S75T/D	3.406,00	104541620	DN80	7,5	114	47,5	41,2	38,6	35,5	32,9	30	26,4	16,4
SVI 6602-02S110T/D	4.187,00	104541630	DN80	11	150	60,4	54,4	52	49,3	47,1	44,7	42	34,6
SVI 6603/2-03S150T/D	5.420,00	104541640	DN80	15	200	78,4	69,6	65,9	61,5	57,9	53,8	49	35,3
SVI 6603-03S185T/D	6.227,00	104541650	DN80	18,5	206	91,4	82,7	79,3	75,2	72	68,5	64,4	53,5
SVI 6604/1-04S220T/D	7.242,00	104541660	DN80	22	229	115,2	103	98,5	92,9	88,6	83,6	77,8	61,7
SVI 6605/1-05S300T/D	7.902,00	104541670	DN80	30	250	145,6	131	125	118	112	106	99,2	79,4

svi66-92-2p50_b_th

SVI92 S : motor standard, construção inox AISI 304
Trifásico 3 x 220-240 V

Modelo	Preço [EUR]	Referência	Ligação Asp=Desc	Potência [kW]	Peso [kg]	Q [m³/h] 0	45	60	72	85	96	108	120
						[l/min] 0	750	1000	1200	1417	1600	1800	2000
						H = M.C.A							
SVI 9201/1-01S55T/D	3.016,00	104541800	DN80	5,5	89	24,5	22,2	20,9	19,4	17,3	15	11,8	7,9
SVI 9201-01S75T/D	3.459,00	104541810	DN80	7,5	89	33,5	28,7	26,2	24,3	22,2	20,2	17,6	14,3
SVI 9202/2-02S110T/D	4.543,00	104541820	DN80	11	129	49,4	45,1	42,5	39,6	35,5	30,9	24,6	16,8
SVI 9202-02S150T/D	5.663,00	104541830	DN80	15	195	67,8	58,2	53,4	49,5	45,3	41,4	36,3	29,6
SVI 9203/2-03S185T/D	6.755,00	104541840	DN80	18,5	207	82,4	74,4	69,6	64,8	58,6	52,2	43,6	32,9
SVI 9203-03S220T/D	7.498,00	104541850	DN80	22	218	102,2	88,2	81,2	75,5	69,2	63,4	55,9	46,3
SVI 9204/2-04S300T/D	8.352,00	104541860	DN80	30	240	115,7	104	97	90,4	82,2	73,8	62,8	49
SVI 9204-04S300T/D	8.352,00	104541870	DN80	30	240	133,1	117	108	101	92,3	84,6	74,8	62,5

svi66-92-2p50_b_th

Xylem Water Solutions Portugal pode realizar alterações aos seus produtos sem aviso prévio. Este documento não é contratual

SVI

SVI2 N : motor standard, construção inox AISI 316
Trifásico 230 V (Δ)/400 V (Y)

Modelo	Preço [EUR]	Referência	Ligação Asp=Desc	Potência [Kw]	Peso [kg]	Q [m³/h] 0	1,2	1,8	2,4	3	3,6	4,2
						[l/min] 0	20	30	40	50	60	70
						H = M.C.A						
SVI202/02N03T/A	1.646,00	107372520	Rp1¼	0,37	17	21,4	18,8	17,2	15,4	13,2	10,6	7,4
SVI203/03N03T/A	1.664,00	107372530	Rp1¼	0,37	17	32,1	28,1	25,8	23,1	19,8	15,9	11,1
SVI204/04N05T/A	1.752,00	107372540	Rp1¼	0,55	18	42,8	37,5	34,4	30,8	26,4	21,2	14,8
SVI205/05N07T/D	1.821,00	104542230	Rp1¼	0,75	76	53,5	46,9	43	38,5	33	26,5	18,6
SVI206/06N07T/D	1.835,00	104542240	Rp1¼	0,75	19	64,2	56,3	51,6	46,2	39,6	31,7	22,3
SVI207/07N11T/D	1.928,00	104542250	Rp1¼	1,1	22	74,9	65,6	60,2	53,9	46,2	37	26
SVI208/08N11T/D	1.953,00	104542260	Rp1¼	1,1	21	85,6	75	68,8	61,5	52,8	42,3	29,7
SVI209/09N11T/D	1.986,00	104542270	Rp1¼	1,1	22	96,3	84,4	77,4	69,2	59,4	47,6	33,4
SVI211/11N15T/D	2.189,00	104542290	Rp1¼	1,5	21	117,7	103	94,6	84,6	72,6	58,2	40,8
SVI212/12N15T/D	2.215,00	104542300	Rp1¼	1,5	25	128,4	113	103	92,3	79,2	63,5	44,5
SVI214/14N22T/D	2.461,00	104542320	Rp1¼	2,2	35	149,8	131	120	108	92,5	74,1	52
SVI216/16N22T/D	2.464,00	104542340	Rp1¼	2,2	36	171,2	150	138	123	106	84,7	59,4
SVI218/18N22T/D	2.574,00	104542360	Rp1¼	2,2	37	192,6	169	155	138	119	95,2	66,8
SVI220/20N30T/D	2.971,00	104542380	Rp1¼	3	44	214,0	188	172	154	132	106	74,2
SVI222/22N30T/D	2.971,00	104542400	Rp1¼	3	44	235,4	206	189	169	145	116	81,7
SVI224/24N30T/D	2.971,00	104542420	Rp1¼	3	50	256,8	225	206	185	158	127	89,1

svi2-4-2p50_b_th

SVI4 N : motor standard, construção inox AISI 316
Trifásico 3 x 220-240 V

Modelo	Preço [EUR]	Referência	Ligação Asp=Desc	Potência [Kw]	Peso [kg]	Q [m³/h] 0	2,4	3,6	4,8	5,4	6	6,6	7,5
						[l/min] 0	40	60	80	90	100	110	125
						H = M.C.A							
SVI402/02N03T/A	1.741,00	107373020	Rp1¼	0,37	17	19,3	16,8	15,2	13,2	12,1	10,8	9,4	7,9
SVI403/03N05T/A	1.808,00	107373030	Rp1¼	0,55	17	28,9	25,2	22,8	19,8	18,1	16,2	14,1	11,8
SVI404/04N07T/D	1.919,00	104542520	Rp1¼	0,75	19	38,5	33,6	30,4	26,5	24,2	21,6	18,9	15,8
SVI405/05N11T/D	1.992,00	104542530	Rp1¼	1,1	21	48,2	42	38	33,1	30,2	27,1	23,6	19,7
SVI406/06N11T/D	2.024,00	104542540	Rp1¼	1,1	21	57,8	50,4	45,6	39,7	36,3	32,5	28,3	23,7
SVI407/07N11T/D	2.052,00	104542550	Rp1¼	1,1	23	67,5	58,7	53,1	46,3	42,3	37,9	33	27,6
SVI408/08N15T/D	2.226,00	104542560	Rp1¼	1,5	21	77,1	67,1	60,7	52,9	48,3	43,3	37,7	31,5
SVI409/09N15T/D	2.327,00	104542570	Rp1¼	1,5	23	86,7	75,5	68,3	59,5	54,4	48,7	42,4	35,5
SVI411/11N22T/D	2.468,00	104542590	Rp1¼	2,2	29	106,0	92,3	83,5	72,8	66,5	59,5	51,9	43,4
SVI413/13N22T/D	2.518,00	104542610	Rp1¼	2,2	35	125,3	109	98,7	86	78,6	70,4	61,3	51,3
SVI414/14N30T/D	2.727,00	104542620	Rp1¼	3	40	134,9	117	106	92,6	84,6	75,8	66	55,2
SVI416/16N30T/D	2.786,00	104542640	Rp1¼	3	40	154,2	134	121	106	96,7	86,6	75,4	63,1
SVI418/18N30T/D	2.864,00	104542660	Rp1¼	3	40	173,5	151	137	119	109	97,4	84,8	71
SVI420/20N40T/D	3.168,00	104542680	Rp1¼	4	60	192,7	168	152	132	121	108	94,3	78,9
SVI422/22N40T/D	3.168,00	104542700	Rp1¼	4	60	212,0	185	167	146	133	119	104	86,7
SVI424/24N40T/D	3.168,00	104542720	Rp1¼	4	61	231,3	201	182	159	145	130	113	94,6

svi2-4-2p50_b_th

Xylem Water Solutions Portugal pode realizar alterações aos seus produtos sem aviso prévio. Este documento não é contratual

xylem

SVI

SVI8 N : motor standard, construção inox AISI 316
Trifásico 3 x 220-240 V

Modelo	Preço [EUR]	Referência	Ligação Asp=Desc	Potência [Kw]	Peso [kg]	Q [m³/h] 0	6	7,5	9	10,5	12	14
						[l/min] 0	100	125	150	175	200	233
						H = M.C.A						
SVI801/02N07T/D	2.480,00	104542800	Rp2	0,75	26	14,0	12,5	11,8	11	10	8,7	6,5
SVI802/02N11T/D	2.687,00	104542810	Rp2	1,1	26	28,0	25	23,7	22,1	20	17,4	13
SVI803/03N15T/D	2.904,00	104542820	Rp2	1,5	27	42,0	37,5	35,5	33,1	29,9	26	19,4
SVI804/04N22T/D	3.115,00	104542830	Rp2	2,2	33	56,0	50	47,4	44,1	39,9	34,7	25,9
SVI805/05N22T/D	3.216,00	104542840	Rp2	2,2	34	70,0	62,4	59,2	55,1	49,9	43,4	32,4
SVI806/06N30T/D	3.403,00	104542850	Rp2	3	39	84,0	74,9	71,1	66,2	59,9	52,1	38,9
SVI808/08N40T/D	3.709,00	104542870	Rp2	4	60	112,0	99,9	94,8	88,2	79,9	69,5	51,8
SVI809/09N40T/D	3.829,00	104542880	Rp2	4	53	126,0	112	107	99,2	89,8	78,1	58,3
SVI811/11N55T/D	4.573,00	104542900	Rp2	5,5	80	154,0	137	130	121	110	95,5	71,3
SVI812/12N55T/D	4.831,00	104542910	Rp2	5,5	80	168,0	150	142	132	120	104	77,8
SVI814/14N75T/D	5.417,00	104542930	Rp2	7,5	100	196,0	175	166	154	140	122	90,7
SVI816/16N75T/D	5.417,00	104542950	Rp2	7,5	128	224,0	200	190	176	160	139	104

svi8-16-2p50_b_th

SVI16 N : motor standard, construção inox AISI 316
Trifásico 3 x 220-240 V

Modelo	Preço [EUR]	Referência	Ligação Asp=Desc	Potência [Kw]	Peso [kg]	Q [m³/h] 0	9	12	15	16,5	18	21	24
						[l/min] 0	150	200	250	275	300	350	400
						H = M.C.A							
SVI1601/02N11T/D	2.592,00	104543000	Rp2	1,1	22	16,9	16	15,1	13,8	13	12,1	9,8	6,9
SVI1602/02N22T/D	2.905,00	104543010	Rp2	2,2	33	33,7	32	30,2	27,6	26	24,1	19,6	13,9
SVI1603/03N30T/D	3.157,00	104543020	Rp2	3	38	50,6	48	45,3	41,5	39	36,2	29,4	20,8
SVI1604/04N40T/D	3.459,00	104543030	Rp2	4	43	67,5	64	60,4	55,3	52	48,3	39,1	27,7
SVI1605/05N55T/D	3.857,00	104543040	Rp2	5,5	77	84,3	80	75,6	69,1	65	60,3	48,9	34,6
SVI1606/06N55T/D	4.088,00	104543050	Rp2	5,5	80	101,2	96	90,7	82,9	78	72,4	58,7	41,6
SVI1607/07N75T/D	4.461,00	104543060	Rp2	7,5	116	118,1	112	106	96,7	91	84,5	68,5	48,5
SVI1608/08N75T/D	4.656,00	104543070	Rp2	7,5	112	134,9	128	121	111	104	96,5	78,3	55,4
SVI1610/10N110T/D	5.463,00	104543090	Rp2	11	150	168,7	160	151	138	130	121	97,9	69,3
SVI1612/12N110T/D	5.463,00	104543110	Rp2	11	143	202,4	192	181	166	156	145	117	83,1
SVI1614/14N150T/D	6.937,00	104543130	Rp2	15	178	236,1	224	212	193	182	169	137	97
SVI1615/15N150T/D	6.937,00	104543140	Rp2	15	178	253,0	240	227	207	195	181	147	104

svi8-16-2p50_b_th

Xylem Water Solutions Portugal pode realizar alterações aos seus produtos sem aviso prévio. Este documento não é contratual

SVI

SVI33 N : motor standard, construção inox AISI 316
Trifásico 3 x 220-240 V

Modelo	Preço [EUR]	Referência	Ligação Asp=Desc	Potência [kW]	Peso [kg]	Q [m³/h] 0	15	18	22	24	30	36	40
						[l/min] 0	250	300	367	400	500	600	667
						H = M.C.A							
SVI3301/1-01N22T/D	3.475,00	104543200	DN80	2,2	58	17,4	16,2	15,7	14,9	14,3	12,2	9,3	6,7
SVI3301-01N30T/D	3.570,00	104543210	DN80	3	80	23,8	21,7	21,2	20,3	19,8	17,8	15	12,7
SVI3302/2-02N40T/D	3.758,00	104543220	DN80	4	70	35,1	34,1	33,3	31,8	30,8	26,9	21,4	16,6
SVI3302/1-02N40T/D	3.758,00	104543230	DN80	4	89	40,8	38,8	37,9	36,3	35,4	31,7	26,6	22,3
SVI3303/2-03N55T/D	4.296,00	104543240	DN80	5,5	94	57,7	55,2	53,8	51,4	49,9	44,1	36,2	29,6
SVI3303-03N75T/D	4.819,00	104543250	DN80	7,5	127	71,5	67,4	66,2	64	62,7	57,7	50,7	44,6
SVI3304-04N110T/D	5.172,00	104543260	DN80	11	160	95,9	91,1	89,7	87,2	85,7	79,6	70,8	63,1
SVI3305/1-05N110T/D	5.897,00	104543270	DN80	11	176	112,7	107	105	102	99,8	91,7	80	70
SVI3306/2-06N150T/D	6.403,00	104543280	DN80	15	204	131,2	127	125	120	118	107	93,2	81,2
SVI3307/2-07N150T/D	6.956,00	104543290	DN80	15	206	156,0	150	147	143	140	128	112	98,2
SVI3307-07N185T/D	7.308,00	104543300	DN80	18,5	215	170,3	163	160	156	153	142	127	113
SVI3308/1-08N185T/D	7.414,00	104543310	DN80	18,5	224	187,4	179	177	171	168	155	137	122
SVI3309/1-09N220T/D	8.337,00	104543320	DN80	22	239	210,2	201	198	192	188	174	153	136
SVI3310/2-10N220T/D	8.718,00	104543330	DN80	22	241	226,4	217	213	207	203	186	164	144
SVI3310/10N300T/D	10.858,00	104543340	DN80	30	252	241,8	231	228	222	218	203	181	162

svi33-46-2p50_b_th

SVI46 N : motor standard, construção inox AISI 316
Trifásico 230 V (Δ)/400 V (Y)

Modelo	Preço [EUR]	Referência	Ligação Asp=Desc	Potência [kW]	Peso [kg]	Q [m³/h] 0	24	30	36	42	48	54	60
						[l/min] 0	400	500	600	700	800	900	1000
						H = M.C.A							
SVI4601/1-01N30T/D	3.453,00	104543400	DN80	3	69	19,5	19	17,9	16,4	14,4	11,7	8,5	4,6
SVI4601-01N40T/D	3.667,00	104543410	DN80	4	72	27,2	23,7	22,5	21,1	19,3	17,1	14,3	10,8
SVI4602/2-02N55T/D	4.554,00	104543420	DN80	5,5	110	38,8	39,4	37,8	35,2	31,6	26,9	21,1	13,9
SVI4602-02N75T/D	4.960,00	104543430	DN80	7,5	109	52,6	48	46,1	43,7	40,6	36,5	31,4	25,1
SVI4603-03N110T/D	6.530,00	104543440	DN80	11	144	80,8	73,5	70,9	67,4	62,9	57,1	49,8	40,7
SVI4604/2-04N150T/D	7.775,00	104543450	DN80	15	198	92,4	89,9	86,9	82,5	76,3	68,3	58,2	45,6
SVI4605-05N185T/D	8.985,00	104543460	DN80	18,5	209	134,5	124	120	115	108	98,3	86,4	71,5
SVI4606-06N220T/D	10.006,00	104543470	DN80	22	224	161,0	149	144	137	129	118	104	86
SVI4607/2-07N300T/D	11.284,00	104543480	DN80	30	251	171,3	164	158	151	141	127	110	88,6
SVI4608/2-08N300T/D	11.298,00	104543500	DN80	30	253	198,2	188	182	174	162	147	127	103
SVI4609/2-09N300T/D	11.455,00	104543520	DN80	30	256	224,8	213	206	196	182	165	143	116

svi33-46-2p50_b_th

Xylem Water Solutions Portugal pode realizar alterações aos seus produtos sem aviso prévio. Este documento não é contratual

xylem

SVI

SVI66 N : motor standard, construção inox AISI 316
Trifásico 230 V (Δ)/400 V (Y)

Modelo	Preço [EUR]	Referência	Ligação Asp=Desc	Potência [kW]	Peso [kg]	Q [m³/h] 0	36	45	54	60	66	72	85
						[l/min] 0	600	750	900	1000	1100	1200	1417
						H = M.C.A							
SVI6601/1-01N40T/D	3.897,00	104543600	DN80	4	78	23,8	20,7	19,4	17,8	16,6	15,1	13,3	8,3
SVI6601-01N55T/D	4.209,00	104543610	DN80	5,5	89	29,2	24,8	23,3	21,8	20,7	19,4	17,9	13,4
SVI6602/2-02N75T/D	4.852,00	104543620	DN80	7,5	114	47,5	41,2	38,6	35,5	32,9	30	26,4	16,4
SVI6602-02N110T/D	5.633,00	104543630	DN80	11	129	60,4	54,4	52	49,3	47,1	44,7	42	34,6
SVI6603/2-03N150T/D	6.866,00	104543640	DN80	15	199	78,4	69,6	65,9	61,5	57,9	53,8	49	35,3
SVI6603-03N185T/D	7.674,00	104543650	DN80	18,5	206	91,4	82,7	79,3	75,2	72	68,5	64,4	53,5
SVI6604/1-04N220T/D	8.689,00	104543660	DN80	22	229	115,2	103	98,5	92,9	88,6	83,6	77,8	61,7
SVI6605/1-05N300T/D	9.349,00	104543670	DN80	30	250	145,6	131	125	118	112	106	99,2	79,4

svi66-92-2p50_b_th

SVI92 N : motor standard, construção inox AISI 316
Trifásico 230 V (Δ)/400 V (Y)

Modelo	Preço [EUR]	Referência	Ligação Asp=Desc	Potência [kW]	Peso [kg]	Q [m³/h] 0	45	60	72	85	96	108	120
						[l/min] 0	750	1000	1200	1417	1600	1800	2000
						H = M.C.A							
SVI9201/1-01N55T/D	4.463,00	104543800	DN80	5,5	89	24,5	22,2	20,9	19,4	17,3	15	11,8	7,9
SVI9201-01N75T/D	4.906,00	104543810	DN80	7,5	89	33,5	28,7	26,2	24,3	22,2	20,2	17,6	14,3
SVI9202/2-02N110T/D	5.989,00	104543820	DN80	11	129	49,4	45,1	42,5	39,6	35,5	30,9	24,6	16,8
SVI9202-02N150T/D	7.109,00	104543830	DN80	15	195	67,8	58,2	53,4	49,5	45,3	41,4	36,3	29,6
SVI9203/2-03N185T/D	8.200,00	104543840	DN80	18,5	207	82,4	74,4	69,6	64,8	58,6	52,2	43,6	32,9
SVI9203-03N220T/D	8.944,00	104543850	DN80	22	218	102,2	88,2	81,2	75,5	69,2	63,4	55,9	46,3
SVI9204/2-04N300T/D	9.798,00	104543860	DN80	30	240	115,7	104	97	90,4	82,2	73,8	62,8	49
SVI9204-04N300T/D	9.798,00	104543870	DN80	30	240	133,1	117	108	101	92,3	84,6	74,8	62,5

svi66-92-2p50_b_th

Xylem Water Solutions Portugal pode realizar alterações aos seus produtos sem aviso prévio. Este documento não é contratual

Bombas multiestágio de elevado desempenho

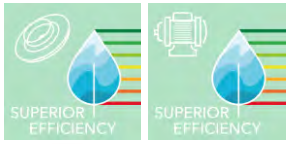

Gama e-MP

Bomba multiestágio de alta pressão de acordo com a ISO 5199

Ref: F020

Aplicações

- Abastecimento e pressurização de água
- Tratamento de água
- Indústria
- Irrigação
- Aquecimento e refrigeração

Vantagens do produto

- Integração simples
- Operação segura
- Economia de enegia
- Serviço projetável
- Desgaste reduzido
- Manutenção fácil

Características

Caudal max:	850 m³/h
HMT max:	950 m
Potência:	2,2 - 1250 kW
Pressão de trabalho:	100 bar
Temperatura do líquido:	-25 °C- 140 °C (HT= 180°C)

Configurações

e-MPA: entrada axial com NPSH muito baixo

e-MPD: rolamentos duplos para pressões de entrada de até 40 bar

e-MPR: posição da aspiração configurável

e-MPV: versão vertical que reduz o espaço

Materiais

- Corpo da bomba: ferro fundido, AISI316, duplex, super duplex
- Impulsor: ferro fundido, AISI316, duplex, super duplex
- Elastômeros: EPDM, FPM
- Empanque mecânico, empanque de cartucho, empanque de cordão

Acessórios

Motores

Estrutura de base

Acoplamentos

Interfaces de monitorização e controlo

Hydrovar

Código de identificação

Modelo:	MPA 100B/04A/BD 2000/W25V CC4
MPA	Nome da série
100B	Diâmetro de impulsor e identificador hidrâulico
04A/BD	Combinação de impulsor e estágios
2000	Potência do motor (kW x 10)
W25V	Tipo de motor, frequência, tensão de alimentação
CCC4	Voluta ,impulsor, difusor, empanque

Certificação para água potável

Produto a pedido

Xylem Water Solutions Portugal pode realizar alterações aos seus produtos sem aviso prévio. Este documento não é contratual

Todas as fotografias e ilustrações são apenas para uso indicativo e ilustrativo, servindo para fornecer linhas de orientação. A informação de projecto actual, incluíndo modelos, dimensões, aplicações, podem ser diferentes e não são com o intuito de criar algum tipo de contrato ou garantia.

Bombas para AVAC

A aplicação é suportada por:

- **ecocirc BASIC /PREMIUM**
- **ecocirc PRO**
- **ecocirc XL**
- **e-LN**
- **TLCN, TLCHN**
- **TP1**
- **GAMA DE PRODUTOS OEM**

Bombas circuladoras de elevada eficiência com velocidade variável

NOVO

SUPERIOR EFFICIENCY

SUPERIOR EFFICIENCY

ecocirc

ecocirc é uma bomba circuladora de elevada eficiência para água em sistemas de aquecimento e climatização, com motor ECM de íman permanente e nível EEI≤ 0.18

Ref: A195f

Applicacões

- Circulação de água nos sistemas de aquecimento e arrefecimento para novas instalações, renovações ou ampliações
- Circulação de água em circuitos com consumo variável, como os sistemas com válvulas termoestáticas
- Habitações unifamiliares e edifícios multifamiliares
- Aquecimento por piso radiante em habitações unifamiliares

Vantagens do produto

- Gama completa de productos: 4-6-8 altura máxima
- Baixo consumo
- Fácil programação
- Painel de comando com um botão para mudança de parâmetro
- Visualização do estado da bomba
- Ficha
- Isolamento térmico
- Funcionalidade de purga de ar automática

Modo de controlo

- Pressão proporcional
- Pressão constante
- Velocidade constante

Código de identificação

Exemplo:	ecocirc M 15-6/130
ecocirc	Nome da série
M	Potência do motor: S=24W, M=34W, L=60W
	"vazio"= sem display
15	Diâmetro da ligação
6	Altura máx [m]
130	Comprimento [mm]

Características

Caudal max:	4,5 m³/h
HMT max:	8 m
Potência:	60 Watt
Temperatura do líquido:	-10°C - +110°C
Temperatura ambiente:	-10°C - +40°C
Pressão de trabalho:	10 bar (PN10)
Versão:	Monofásico 200-240 V 50/60 Hz
Classe de isolamento:	F (155°C)
Classe de protecção:	IP 44
Nível sonoro:	≤ 43 dB(A)
Voluta em ferro fundido	

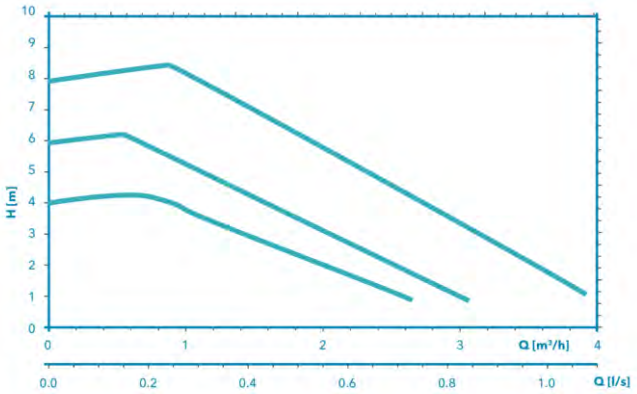

Xylem Water Solutions Portugal pode realizar alterações aos seus produtos sem aviso prévio. Este documento não é contratual

ecocirc

Monofásico: 1 x 230 V, 50/60Hz

Modelo	Preço [EUR]	Referência	Potência máx [W]	Comprimento [mm]	DN	Altura máx [m]	Ligação bomba	EEI nível
ecocirc S 15-4/130	161,00	60B0L1000	24	130	15	4	G 1	≤ 0.16
ecocirc M 15-6/130	161,00	60B0L1002	34	130	15	6	G 1	≤ 0.17
ecocirc L 15-8/130	194,00	60B0L1003	60	130	15	8	G 1	≤ 0.18
ecocirc S 20-4/130	159,00	60B0L1006	24	130	20	4	G 1¼	≤ 0.16
ecocirc M 20-6/130	159,00	60B0L1007	34	130	20	6	G 1¼	≤ 0.17
ecocirc S 25-4/130	158,00	60B0L1010	24	130	25	4	G 1½	≤ 0.16
ecocirc S 25-4/180	171,00	60B0L1016	24	180	25	4	G 1½	≤ 0.16
ecocirc M 25-6/130	158,00	60B0L1011	34	130	25	6	G 1½	≤ 0.17
ecocirc M 25-6/180	171,00	60B0L1017	34	180	25	6	G 1½	≤ 0.17
ecocirc L 25-8/130	189,00	60B0L1012	60	130	25	8	G 1½	≤ 0.18
ecocirc L 25-8/180	205,00	60B0L1018	60	180	25	8	G 1½	≤ 0.18
ecocirc S 32-4/180	159,00	60B0L1022	24	180	32	4	G 2	≤ 0.16
ecocirc M 32-6/180	203,00	60B0L1023	34	180	32	6	G 2	≤ 0.17
ecocirc L 32-8/180	243,00	60B0L1024	60	180	32	8	G 2	≤ 0.18

Acessórios: escolha rápida

Modelo	Preço [EUR]	Referência	Grupo de produtos	Peso [kg]
Kit de uniões R ½ - R 1 (DN15) Aço Galvanizado	12,00	105890340	9J	-
Kit de uniões R ¾ - R 1¼ (DN20) Aço Galvanizado	13,00	105890350	9J	-
Kit de uniões R 1 - R 1½ (DN25) Aço Galvanizado	14,00	105890200	9J	-
Kit de uniões R 1¼ - R2 (DN32) Aço Galvanizado	18,00	105890220	9J	-
Kit de uniões R 1 - R 1½ (DN25) Bronze	28,00	105890201	9J	-
Kit de uniões R 1¼ - R 2 (DN32) Bronze	36,00	105890221	9J	-

Dimensões

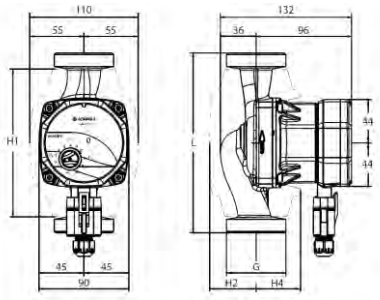

Modelo	Dimensões [mm]					Embalagem	
	L	G	H1	H2	H4	Peso [kg]	Tamanho de caixa [mm]
ecocirc S 15-4/130	130	G 1/ R ½	142	46	44	3	198 x 117 x 172
ecocirc M 15-6/130	130	G 1/ R ½	142	46	44	3	198 x 117 x 172
ecocirc L 15-8/130	130	G 1/ R ½	142	46	44	-	198 x 117 x 172
ecocirc S 20-4/130	130	G 1 ¼/ R ½	142	46	44	1,9	198 x 117 x 172
ecocirc M 20-6/130	130	G 1 ¼/ R ½	142	46	44	1,9	198 x 117 x 172
ecocirc S 25-4/130	130	G 1 ½/ R 1	142	46	44	2	198 x 117 x 172
ecocirc S 25-4/180	180	G 1 ½/ R 1	148	47	45	3	198 x 117 x 172
ecocirc M 25-6/130	130	G 1 ½/ R 1	142	46	44	3	198 x 117 x 172
ecocirc M 25-6/180	180	G 1 ½/ R 1	148	47	45	3	198 x 117 x 172
ecocirc L 25-8/130	130	G 1 ½/ R 1	142	46	44	2,1	198 x 117 x 172
ecocirc L 25-8/180	180	G 1 ½/ R 1	148	47	45	-	198 x 117 x 172
ecocirc S 32-4/180	180	G 2/ R ¼	148	47	45	2,4	198 x 117 x 172
ecocirc M 32-6/180	180	G 2/ R ¼	148	47	45	2,4	198 x 117 x 172
ecocirc L 32-8/180	180	G 2/ R ¼	148	47	45	2,5	198 x 117 x 172

Xylem Water Solutions Portugal pode realizar alterações aos seus produtos sem aviso prévio. Este documento não é contratual

Bombas circuladoras de elevada eficiência com velocidade variável

NOVO

SUPERIOR EFFICIENCY

SUPERIOR EFFICIENCY

ecocirc+

ecocirc+ é uma bomba circuladora de elevada eficiência para água em sistemas de aquecimento e climatização, com motor ECM de íman permanente e nível EEI≤ 0.18

Ref: A195g

Applicacões

- Circulação de água nos sistemas de aquecimento e arrefecimento para novas instalações, renovações ou ampliações
- Circulação de água em circuitos com consumo variável, como os sistemas com válvulas termoestáticas
- Habitações unifamiliares e edifícios multifamiliares
- Aquecimento por piso radiante em habitações unifamiliares

Vantagens do produto

- Gama completa de productos: 4-6-8 altura máxima
- Baixo consumo
- Fácil programação
- Painel de comando com um botão para mudança de parâmetro
- Visualização do estado da bomba
- Ficha
- Isolamento térmico
- Funcionalidade de purga de ar automática
- Leitura e parametrização de bomba através de botão, led policromático e display digital
- Ligação Bluetooth

Modo de controlo

- Pressão proporcional
- Pressão constante
- Velocidade constante
- eAdapt
- Modo nocturno

Código de identificação

Exemplo:	ecocirc M+ 15-6/130
ecocirc	Nome da série
M	Potência do motor: S=24W, M=34W, L=60W
+	"+" = Painel de comando
15	Diâmetro da ligação
6	Altura máx [m]
130	Comprimento [mm]

Características

Caudal max:	4,5 m³/h
HMT max:	8 m
Potência:	60 Watt
Temperatura do líquido:	-10°C - +110°C
Temperatura ambiente:	-10°C - +40°C
Pressão de trabalho:	10 bar (PN10)
Versão:	Monofásico 200-240 V 50/60 Hz
Classe de isolamento:	F (155°C)
Classe de protecção:	IP 44
Nível sonoro:	≤ 43 dB(A)
Voluta em ferro fundido	

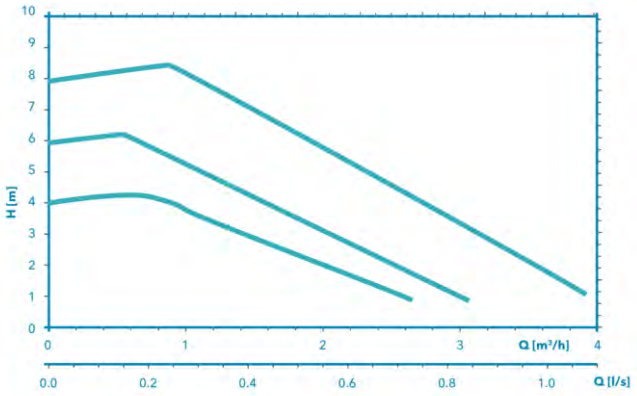

Xylem Water Solutions Portugal pode realizar alterações aos seus produtos sem aviso prévio. Este documento não é contratual

ecocirc+

Monofásico: 1 x 230 V, 50/60Hz

Modelo	Preço [EUR]	Referência	Potência máx [W]	Comprimento [mm]	DN	Altura máx [m]	Ligação bomba	EEI nível
ecocirc S+ 15-4/130	186,00	60B0L1028	24	130	15	4	G 1	≤ 0.16
ecocirc M+ 15-6/130	186,00	60B0L1029	34	130	15	6	G 1	≤ 0.17
ecocirc L+ 15-8/130	223,00	60B0L1030	60	130	15	8	G 1	≤ 0.18
ecocirc S+ 20-4/130	184,00	60B0L1031	24	130	20	4	G 1¼	≤ 0.16
ecocirc M+ 20-6/130	184,00	60B0L1032	34	130	20	6	G 1¼	≤ 0.17
ecocirc S+ 25-4/130	182,00	60B0L1033	24	130	25	4	G 1½	≤ 0.16
ecocirc M+ 25-6/130	206,00	60B0L1034	34	130	25	6	G 1½	≤ 0.17
ecocirc L+ 25-8/130	248,00	60B0L1035	60	130	25	8	G 1½	≤ 0.18
ecocirc S+ 25-4/180	182,00	60B0L1036	24	180	25	4	G 1½	≤ 0.16
ecocirc M+ 25-6/180	206,00	60B0L1037	34	180	25	6	G 1½	≤ 0.17
ecocirc L+ 25-8/180	248,00	60B0L1038	60	180	25	8	G 1½	≤ 0.18
ecocirc S+ 32-4/180	197,00	60B0L1039	24	180	32	4	G 2	≤ 0.16
ecocirc M+ 32-6/180	230,00	60B0L1040	34	180	32	6	G 2	≤ 0.17
ecocirc L+ 32-8/180	275,00	60B0L1041	60	180	32	8	G 2	≤ 0.18

Acessórios: escolha rápida

Modelo	Preço [EUR]	Referência	Grupo de produtos	Peso [kg]
Kit de uniões R ½ - R 1 (DN15) Aço Galvanizado	12,00	105890340	9J	-
Kit de uniões R ¾ - R 1¼ (DN20) Aço Galvanizado	13,00	105890350	9J	-
Kit de uniões R 1 - R 1½ (DN25) Aço Galvanizado	14,00	105890200	9J	-
Kit de uniões R 1¼ - R2 (DN32) Aço Galvanizado	18,00	105890220	9J	-
Kit de uniões R 1 - R 1½ (DN25) Bronze	28,00	105890201	9J	-
Kit de uniões R 1¼ - R 2 (DN32) Bronze	36,00	105890221	9J	-

Dimensões

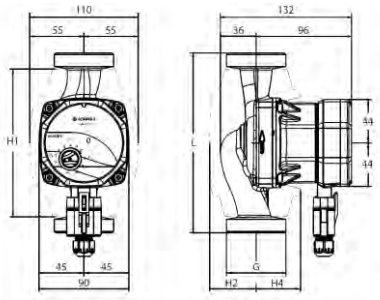

Modelo	Dimensões [mm]					Embalagem	
	L	G	H1	H2	H4	Peso [kg]	Tamanho de caixa [mm]
ecocirc S+ 15-4/130	130	G 1 ½/ R 1	142	46	44	1,8	198 x 117 x 172
ecocirc M+ 15-6/130	130	G 1 ½/ R 1	142	46	44	1,8	198 x 117 x 172
ecocirc L+ 15-8/130	130	G 1/ R ½	142	46	44	1,9	198 x 117 x 172
ecocirc S+ 20-4/130	130	G 1/ R ½	142	46	44	1,9	198 x 117 x 172
ecocirc M+ 20-6/130	130	G 1 ½/ R 1	142	46	44	1,9	198 x 117 x 172
ecocirc S+ 25-4/130	130	G 1 ¼/ R ½	142	46	44	2	198 x 117 x 172
ecocirc M+ 25-6/130	130	G 2/ R ¼	142	46	44	2	198 x 117 x 172
ecocirc L+ 25-8/130	130	G 1 ¼/ R ½	142	46	44	2,1	198 x 117 x 172
ecocirc S+ 25-4/180	180	G 1 ½/ R 1	148	47	45	2,1	198 x 117 x 172
ecocirc M+ 25-6/180	180	G 1/ R ½	148	47	45	2,1	198 x 117 x 172
ecocirc L+ 25-8/180	180	G 1 ½/ R 1	148	47	45	2,2	198 x 117 x 172
ecocirc S+ 32-4/180	180	G 2/ R ¼	148	47	45	2,4	198 x 117 x 172
ecocirc M+ 32-6/180	180	G 1 ½/ R 1	148	47	45	2,4	198 x 117 x 172
ecocirc L+ 32-8/180	180	G 2/ R ¼	148	47	45	2,5	198 x 117 x 172

Xylem Water Solutions Portugal pode realizar alterações aos seus produtos sem aviso prévio. Este documento não é contratual

Bombas circuladoras de elevada eficiência para águas quentes sanitárias

NOVO

SUPERIOR EFFICIENCY

SUPERIOR EFFICIENCY

ecocirc N

ecocirc N é uma bomba circuladora de elevada eficiência para água em sistemas de aquecimento e climatização, com motor ECM de íman permanente e nível EEI≤ 0.18

Ref: A195h

Applicacões

- Sistemas de aquecimento
- Sistemas de climatização e arrefecimento
- Sistemas de água quente sanitária

Vantagens do produto

- Gama completa de productos: 4-6-8 altura máxima
- Baixo consumo
- Fácil programação
- Painel de comando com um botão para mudança de parâmetro
- Visualização do estado da bomba
- Ficha
- Isolamento térmico
- Funcionalidade de purga de ar automática

Modo de controlo

- Pressão proporcional
- Pressão constante
- Velocidade constante

Código de identificação

Exemplo:	ecocirc M 15-6/130 N
ecocirc	Nome da série
M	Potência do motor: S=24W, M=34W, L=60W
	"vazio"= sem display
15	Diâmetro da ligação
6	Altura máx [m]
130	Comprimento [mm]
N	Voluta em aço inoxidável

Características

Caudal max:	4,5 m³/h
HMT max:	8 m
Potência:	60 Watt
Temperatura do líquido:	-10°C - +110°C
Temperatura ambiente:	-10°C - +40°C
Pressão de trabalho:	10 bar (PN10)
Versão:	Monofásico 200-240 V 50/60 Hz
Classe de isolamento:	F (155°C)
Classe de protecção:	IP 44
Nível sonoro:	≤ 43 dB(A)
Voluta em aço inoxidável	

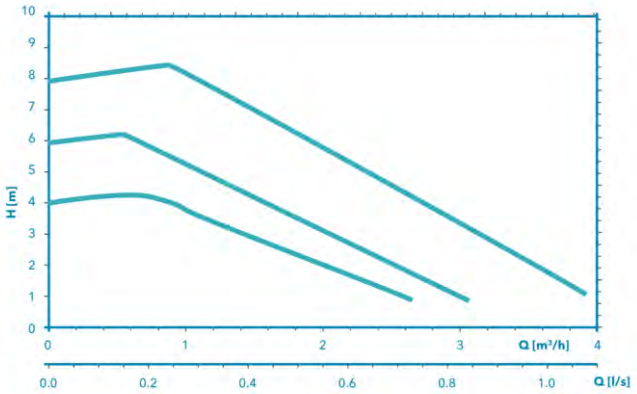

Xylem Water Solutions Portugal pode realizar alterações aos seus produtos sem aviso prévio. Este documento não é contratual

ecocirc N

Monofásico: 1 x 230 V, 50/60Hz

Modelo	Preço [EUR]	Referência	Potência máx [W]	Comprimento [mm]	DN	Altura máx [m]	Ligação bomba	EEI nível
ecocirc S 15-4/130 N	394,00	60B0L1001	24	130	15	4	G 1	≤ 0.16
ecocirc M 15-6/130 N	394,00	60B0L1004	34	130	15	6	G 1	≤ 0.17
ecocirc L 15-8/130 N	473,00	60B0L1005	60	130	15	8	G 1	≤ 0.18
ecocirc S 20-4/150 N	390,00	60B0L1008	24	150	20	4	G 1¼	≤ 0.16
ecocirc M 20-6/150 N	390,00	60B0L1009	34	150	20	6	G 1¼	≤ 0.17
ecocirc S 25-4/130 N	384,00	60B0L1013	24	130	25	4	G 1½	≤ 0.16
ecocirc S 25-4/180 N	419,00	60B0L1019	24	180	25	4	G 1½	≤ 0.16
ecocirc M 25-6/130 N	384,00	60B0L1014	34	130	25	6	G 1½	≤ 0.17
ecocirc M 25-6/180 N	419,00	60B0L1020	34	180	25	6	G 1½	≤ 0.17
ecocirc L 25-8/130 N	461,00	60B0L1015	60	130	25	8	G 1½	≤ 0.18
ecocirc L 25-8/180 N	502,00	60B0L1021	60	180	25	8	G 1½	≤ 0.18
ecocirc S 32-4/180 N	390,00	60B0L1025	24	180	32	4	G 2	≤ 0.16
ecocirc M 32-6/180 N	494,00	60B0L1026	34	180	32	6	G 2	≤ 0.17
ecocirc L 32-8/180 N	593,00	60B0L1027	60	180	32	8	G 2	≤ 0.18

Acessórios: escolha rápida

Modelo	Preço [EUR]	Referência	Grupo de produtos	Peso [kg]
Kit de uniões R ½ - R 1 (DN15) Bronze	14,00	105890341	9J	-
Kit de uniões R ¾ - R 1¼ (DN20) Bronze	20,00	105890351	9J	-
Kit de uniões R 1 - R 1½ (DN25) Bronze	28,00	105890201	9J	-
Kit de uniões R 1¼ - R 2 (DN32) Bronze	36,00	105890221	9J	-

Dimensões

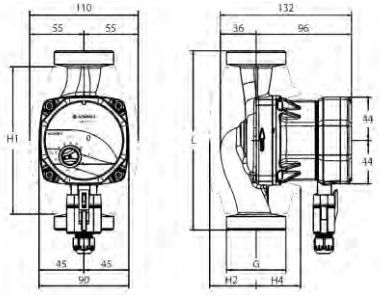

Modelo	Dimensões [mm]					Embalagem	
	L	G	H1	H2	H4	Peso [kg]	Tamanho de caixa [mm]
ecocirc S 15-4/130 N	130	G 2/ R ¼	142	46	44	1,8	198 x 117 x 172
ecocirc M 15-6/130 N	130	G 2/ R ¼	142	46	44	1,8	198 x 117 x 172
ecocirc L 15-8/130 N	130	G 2/ R ¼	142	46	44	1,9	198 x 117 x 172
ecocirc S 20-4/150 N	150	G 1/ R ½	142	46	44	1,9	198 x 117 x 172
ecocirc M 20-6/150 N	150	G 1/ R ½	142	46	44	1,9	198 x 117 x 172
ecocirc S 25-4/130 N	130	G 1 ¼/ R ½	142	46	44	3	198 x 117 x 172
ecocirc S 25-4/180 N	180	G 1 ½/ R 1	148	47	45	2,1	198 x 117 x 172
ecocirc M 25-6/130 N	130	G 1 ¼/ R ½	142	46	44	3	198 x 117 x 172
ecocirc M 25-6/180 N	180	G 1 ½/ R 1	148	47	45	2,1	198 x 117 x 172
ecocirc L 25-8/130 N	130	G 1/ R ½	142	46	44	2,1	198 x 117 x 172
ecocirc L 25-8/180 N	180	G 1 ½/ R 1	148	47	45	2,2	198 x 117 x 172
ecocirc S 32-4/180 N	180	G 1 ½/ R 1	148	47	45	2,4	198 x 117 x 172
ecocirc M 32-6/180 N	180	G 1 ½/ R 1	148	47	45	3	198 x 117 x 172
ecocirc L 32-8/180 N	180	G 1 ½/ R 1	148	47	45	2,5	198 x 117 x 172

Xylem Water Solutions Portugal pode realizar alterações aos seus produtos sem aviso prévio. Este documento não é contratual

Bombas circuladoras de elevada eficiência para aquecimento doméstico

DESCONTINUADO

SUPERIOR EFFICIENCY

SUPERIOR EFFICIENCY

ecocirc® BASIC

Bombas de elevada eficiência com tecnologia ECM e rotor de íman permanente. A ecocirc BASIC pode funcionar em modo de pressão diferencial constante, variável ou ajustável manualmente a um ponto de serviço específico.

Ref: A195a

Applicacões

- Circulação da água nos sistemas de aquecimento individual e arrefecimento para novas instalações, renovações ou ampliações e AQS.
- Circulação da água em circuitos com consumo variável, como os sistemas com válvulas termostáticas.
- Circulação da água em instalações de aquecimento e arrefecimento com caudal constante.
- Aquecimento por piso radiante em habitações individuais.
- Circuitos de arrefecimento em sistemas fechados.

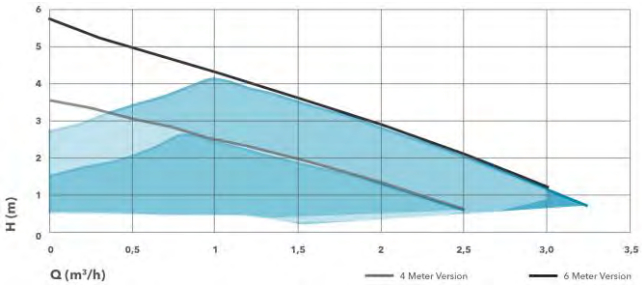

Características

Caudal max:	3,2 m³/h
HMT max:	5,7 m
Potência:	23 W (4 m); 42 W (6 m)
Temperatura do líquido:	-10°C - +110°C (*)
Pressão de trabalho:	10 bar (PN10)
Temperatura ambiente:	0°C - +40°C

Proteção integrada do motor; nenhuma proteção externa necessária

Classe de isolamento: F (155°C)

Vantagens do produto

- Até 90% de poupança energética
- Prevenção de bloqueios e manutenção mínima.
- Funcionamento dois em um
- Cumpre a normativa ErP de 2015
- Instalação fácil e rápida
- Distância entre ligações padrão para melhor intercambiabilidade
- Redução do ruído
- Possibilidade de instalação "horizontal invertido"

Referências e Preços

Modelo	Preço [EUR]	Referência	Comprimento [mm]	Ligação bomba	DN	HMT [m]	Caudal max [m³/h]	Peso [kg]
ecocirc BASIC 15-4/130	170,00	605008006	130	G 1"	Rp ½"	4	1,8	2
ecocirc BASIC 20-4/130	168,00	605008106	130	G 1¼"	Rp ¾"	4	1,8	2
ecocirc BASIC 25-4/130	166,00	605008209	130	G 1½"	Rp 1"	4	1,8	2
ecocirc BASIC 25-4/180	181,00	605008312	180	G 1½"	Rp 1"	4	1,8	3
ecocirc BASIC 32-4/180	168,00	605008411	180	G 2"	Rp 1 ¼"	4	1,8	3

Xylem Water Solutions Portugal pode realizar alterações aos seus produtos sem aviso prévio. Este documento não é contratual.

Bombas circuladoras de elevada eficiência para aquecimento doméstico

Modelo	Preço [EUR]	Referência	Comprimento [mm]	Ligação bomba	DN	HMT [m]	Caudal max [m³/h]	Peso [kg]
ecocirc BASIC 15-6/130	170,00	605008056	130	G 1"	Rp ½"	6	3,0	3
ecocirc BASIC 20-6/130	168,00	605008156	130	G 1¼"	Rp ¾"	6	3,0	3
ecocirc BASIC 25-6/130	166,00	605008263	130	G 1½"	Rp 1"	6	3,0	2
ecocirc BASIC 25-6/180	181,00	605008362	180	G 1½"	Rp 1"	6	3,0	3
ecocirc BASIC 32-6/180	213,00	605008461	180	G 2"	Rp 1 ¼"	6	3,0	3

Acessórios: escolha rápida

Modelo	Preço [EUR]	Referência	Grupo de produtos	Peso [kg]
Kit de uniões R ½ - R 1 (DN15) Aço Galvanizado	12,00	105890340	9J	-
Kit de uniões R ¾ - R 1¼ (DN20) Aço Galvanizado	13,00	105890350	9J	-
Kit de uniões R 1 - R 1½ (DN25) Aço Galvanizado	14,00	105890200	9J	-
Kit de uniões R 1¼ - R2 (DN32) Aço Galvanizado	18,00	105890220	9J	-
Kit de isolamento térmico para ecocirc DN15, atravancamento 130 mm	16,00	105890400	9J	-
Kit de isolamento térmico para ecocirc DN20, atravancamento 130 mm	16,00	105890410	9J	-
Kit de isolamento térmico para ecocirc DN25, atravancamento 130 mm	16,00	105890420	9J	-
Kit de isolamento térmico para ecocirc DN25, atravancamento 180 mm	16,00	105890430	9J	-
Kit de isolamento térmico para ecocirc DN32, atravancamento 180 mm	16,00	105890440	9J	-

Xylem Water Solutions Portugal pode realizar alterações aos seus produtos sem aviso prévio. Este documento não é contratual.

Bombas circuladoras de elevada eficiência para aquecimento doméstico

DESCONTINUADO

SUPERIOR EFFICIENCY

SUPERIOR EFFICIENCY

ecocirc® PREMIUM

Bombas de elevada eficiência com tecnologia ECM e rotor de íman permanente. A ecocirc PREMIUM pode funcionar em modo de pressão diferencial constante, variável ou ajustável manualmente a um ponto de serviço específico.

Ref: A195b

Applicações

• Circulação da água nos sistemas de aquecimento e arrefecimento em instalações individuais, para novas instalações, renovações ou ampliações.
• Circulação da água em redes e sistemas com consumo variável, como os sistemas com válvulas termostáticas

Características

Caudal max:	3,2 m³/h
HMT max:	5,7 m
Potência:	23 W (4 m); 42 W (6 m)
Temperatura do líquido:	-10°C - +110°C (*)
Pressão de trabalho:	10 bar (PN10)
Temperatura ambiente:	0°C - +40°C

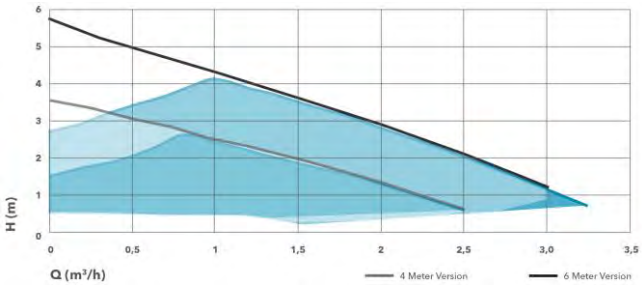

Proteção integrada do motor; nenhuma proteção externa necessária

Classe de isolamento: F (155°C)

Vantagens do produto

- Ecrã de visualização múltipla
- Três modos de controlo em um
- Sem necessidade de ferramentas para a cablagem
- Até 90% de poupança energética
- Prevenção de bloqueios e manutenção reduzida
- Cumpre a normativa ErP do ano 2015
- Instalação rápida e fácil
- Distância entre ligações padrão para melhor intercambiabilidade
- Redução do nível de ruído
- Possibilidade de instalação "horizontal invertido"

Referências e Preços

Modelo	Preço [EUR]	Referência	Comprimento [mm]	Ligação bomba	DN	HMT [m]	Caudal max [m³/h]	Peso [kg]
ecocirc PREMIUM 15-4/130	195,00	605008005	130	Rp1	Rp ½"	4	1,8	2
ecocirc PREMIUM 20-4/130	192,00	605008105	130	Rp1 ¼	Rp ¾"	4	1,8	2
ecocirc PREMIUM 25-4/130	190,00	605008208	130	Rp1½	Rp 1"	4	1,8	2
ecocirc PREMIUM 25-4/180	190,00	605008311	180	Rp1½	Rp 1"	4	1,8	3
ecocirc PREMIUM 32-4/180	208,00	605008410	180	Rp2	Rp 1 ¼"	4	1,8	3

Xylem Water Solutions Portugal pode realizar alterações aos seus produtos sem aviso prévio. Este documento não é contratual.

Bombas circuladoras de elevada eficiência para aquecimento doméstico

Modelo	Preço [EUR]	Referência	Comprimento [mm]	Ligação bomba	DN	HMT [m]	Caudal max [m³/h]	Peso [kg]
ecocirc PREMIUM 15-6/130	195,00	605008055	130	Rp1	Rp1	6	3,0	2
ecocirc PREMIUM 20-6/130	192,00	605008155	130	Rp1 ¼	Rp ¾"	6	3,0	3
ecocirc PREMIUM 25-6/130	217,00	605008262	130	Rp1½	Rp 1"	6	3,0	3
ecocirc PREMIUM 25-6/180	217,00	605008361	180	Rp1½	Rp 1"	6	3,0	3
ecocirc PREMIUM 32-6/180	242,00	605008460	180	Rp2	Rp 1 ¼"	6	3,0	2

Acessórios: escolha rápida

Modelo	Preço [EUR]	Referência	Grupo de produtos	Peso [kg]
Kit de uniões R ½ - R 1 (DN15) Aço Galvanizado	12,00	105890340	9J	-
Kit de uniões R ¾ - R 1¼ (DN20) Aço Galvanizado	13,00	105890350	9J	-
Kit de uniões R 1 - R 1½ (DN25) Aço Galvanizado	14,00	105890200	9J	-
Kit de uniões R 1¼ - R2 (DN32) Aço Galvanizado	18,00	105890220	9J	-
Kit de isolamento térmico para ecocirc DN15, atravancamento 130 mm	16,00	105890400	9J	-
Kit de isolamento térmico para ecocirc DN20, atravancamento 130 mm	16,00	105890410	9J	-
Kit de isolamento térmico para ecocirc DN25, atravancamento 130 mm	16,00	105890420	9J	-
Kit de isolamento térmico para ecocirc DN25, atravancamento 180 mm	16,00	105890430	9J	-
Kit de isolamento térmico para ecocirc DN32, atravancamento 180 mm	16,00	105890440	9J	-

Xylem Water Solutions Portugal pode realizar alterações aos seus produtos sem aviso prévio. Este documento não é contratual.

Bombas circuladoras de elevado desempenho para aquecimento coletivo

ecocirc® XL

Circuladores de rotor húmido de elevada eficiência com ligação roscada ou flangeada, para a maioria dos sistemas de aquecimento e arrefecimento (AVAC).

Ref: A195d

Applicacões

• Circulação de água quente ou fria em instalações de aquecimento coletivo.• Sistemas de arrefecimento e climatização• Sistemas de recuperação de calor, solar e geotérmicos.

Características

Caudal max:	70 (135 twin) m³/h
HMT max:	18 m
Potência:	Max 1560 W
Temperatura do líquido:	-10°C - +110°C (*)
Pressão de trabalho:	10 bar (PN10)
Temperatura ambiente:	0°C - +40°C

Motor tipo EC (eletronicamente comutado) de íman permanente

Proteção integrada do motor; nenhuma proteção externa necessária

Classe de isolamento: F (155°C)

Vantagens do produto

- Sistema anti bloqueio de baixa manutenção(exceto a versão F)
- Leitura de caudal, HMT e potência instantânea
- Adaptável a todo o tipo de instalação
- Melhor desempenho e uma maior poupança de energia
- Funcionamento silencioso

Referências e Preços

Modelo	Preço [EUR]	Referência	Comprimento [mm]	Ligação bomba	DN	HMT [m]	Caudal max [m³/h]	Peso [kg]
ecocirc XL 25-40	420,00	605009100	180	G 1½"	Rp 1	4	4,2	4
ecocirc XL 25-60	471,00	605009150	180	G 1½"	Rp 1	6	5,9	4
ecocirc XL 32-40	463,00	605009200	180	G 2""	Rp 1 ¼	4	4,3	4
ecocirc XL 32-60	509,00	605009250	180	G 2"	Rp 1 ¼	6	6	4

Xylem Water Solutions Portugal pode realizar alterações aos seus produtos sem aviso prévio. Este documento não é contratual.

Bombas circuladoras de elevado desempenho para aquecimento coletivo

Referências e Preços

Modelo	Preço [EUR]	Referência	Comprimento [mm]	Ligação bomba	DN	HMT [m]	Caudal max [m³/h]	Peso [kg]
ecocirc XL 25-80	579,00	E503010AA	180	G 1½"	Rp 1	8	9,5	10
ecocirc XL 25-100	639,00	E503020AA	180	G 1½"	Rp 1	10	10,2	11
ecocirc XL 32-80	639,00	E503030AA	180	G 2"	Rp 1 ¼	8	10,2	10
ecocirc XL 32-100	700,00	E503040AA	180	G 2"	Rp 1 ¼	10	10,7	10

Referências e Preços

Modelo	Preço [EUR]	Referência	Comprimento [mm]	Ligação bomba	DN	HMT [m]	Caudal max [m³/h]	Peso [kg]
ecocirc XL 32-80 F	711,00	E503050AA	220	DN32	DN32	8	10,2	12
ecocirc XL 32-100 F	818,00	E503060AA	220	DN32	DN32	10	10,8	12
ecocirc XL 32-120 F	1.139,00	E503070AA	220	DN32	DN32	12	22,5	16
ecocirc XL 40-80.11 F	800,00	E500800AA	220	DN40	DN40	8	11	13
ecocirc XL 40-80 F	769,00	E501130AA	220	DN40	DN40	8	19,3	17
ecocirc XL 40-100.12 F	878,00	E500810AA	220	DN40	DN40	10	12	13
ecocirc XL 40-100 F	844,00	E501140AA	220	DN40	DN40	10	20,8	17
ecocirc XL 40-120 F	1.383,00	E503100AA	250	DN40	DN40	12	26,8	17
ecocirc XL 40-150 F	1.700,00	E501010AA	250	DN40	DN40	15	26,6	24
ecocirc XL 40-180 F	1.956,00	E501020AA	250	DN40	DN40	18	28,9	24
ecocirc XL 50-80 F	1.617,00	E501160AA	240	DN50	DN50	8	29,6	18
ecocirc XL 50-100 F	1.191,00	E501150AA	280	DN50	DN50	10	29,7	19
ecocirc XL 50-120 F	1.810,00	E503130AA	280	DN50	DN50	12	45,8	24
ecocirc XL 50-150 F	2.095,00	E501030AA	280	DN50	DN50	15	53,7	28
ecocirc XL 50-180 F	2.456,00	E501040AA	280	DN50	DN50	18	54,1	27
ecocirc XL 65-80 F	1.789,00	E503140AA	340	DN65	DN65	8	35,2	23
ecocirc XL 65-120 F	2.205,00	E503150AA	340	DN65	DN65	12	47,1	28
ecocirc XL 65-150 F	2.426,00	E501050AA	340	DN65	DN65	15	61,6	33
ecocirc XL 65-180 F	2.668,00	E501060AA	340	DN65	DN65	18	70,6	33
ecocirc XL 80-120 F PN6	2.725,00	E503170AA	360	DN80	DN80	12	71,7	34
ecocirc XL 80-120 F PN10	2.861,00	E503160AA	360	DN80	DN80	12	71,7	32
ecocirc XL 100-120 F PN6	3.228,00	E503180AA	360	DN100	DN100	12	62,7	37
ecocirc XL 100-120 F PN10	3.389,00	E503190AA	360	DN100	DN100	12	62,7	35

Xylem Water Solutions Portugal pode realizar alterações aos seus produtos sem aviso prévio. Este documento não é contratual.

Bombas circuladoras de elevado desempenho para aquecimento coletivo

Referências e Preços

Modelo	Preço [EUR]	Referência	Comprimento [mm]	Ligação bomba	DN	HMT [m]	Caudal max [m³/h]	Peso [kg]
ecocirc XL D32-80	1.324,00	E502010AA	180	G 2"	Rp 1 ¼	8	10,2	25
ecocirc XL D32-100	1.453,00	E502020AA	180	G 2"	Rp 1 ¼	10	10,7	27
ecocirc XL D32-80 F	1.471,00	E502030AA	220	DN32	DN32	8	10,2	28
ecocirc XL D32-100 F	1.692,00	E502040AA	220	DN32	DN32	10	10,8	28
ecocirc XL D32-120 F	2.052,00	E502070AA	220	DN32	DN32	12	22,5	36
ecocirc XL D40-80 F	2.033,00	E501170AA	220	DN40	DN40	8	19,3	35
ecocirc XL D40-80.11 F	1.571,00	E500900AA	220	DN40	DN40	8	11	28
ecocirc XL D40-100 F	2.243,00	E501180AA	220	DN40	DN40	10	20,8	35
ecocirc XL D40-100.12 F	1.734,00	E500910AA	220	DN40	DN40	10	12	27
ecocirc XL D40-120 F	2.491,00	E502080AA	250	DN40	DN40	12	26,8	35
ecocirc XL D40-150 F	3.148,00	E501070AA	250	DN40	DN40	15	26,6	52
ecocirc XL D40-180 F	3.619,00	E501080AA	250	DN40	DN40	18	28,9	47
ecocirc XL D50-80 F	2.644,00	E501200AA	240	DN50	DN50	8	29,6	44
ecocirc XL D50-120 F	3.259,00	E503450AA	280	DN50	DN50	12	45,8	52
ecocirc XL D50-150 F	4.104,00	E501090AA	280	DN50	DN50	15	-	62
ecocirc XL D50-180 F	4.539,00	E501100AA	280	DN50	DN50	18	-	61
ecocirc XL D65-80 F	3.220,00	E502100AA	340	DN65	DN65	8	35,2	48
ecocirc XL D65-120 F	3.966,00	E503470AA	340	DN65	DN65	12	47,1	55
ecocirc XL D65-150 F	4.721,00	E501110AA	340	DN65	DN65	15	-	62
ecocirc XL D65-180 F	5.234,00	E501120AA	340	DN65	DN65	18	-	65
ecocirc XL D80-120 F PN6	4.673,00	E503480AA	360	DN80	DN80	12	71,7	62
ecocirc XL D80-120 F PN10	4.906,00	E503490AA	360	DN80	DN80	12	71,7	65

Referências e Preços

Modelo	Preço [EUR]	Referência	Comprimento [mm]	Ligação bomba	DN	HMT [m]	Caudal max [m³/h]	Peso [kg]
ecocirc XLplus 25-40	643,00	605009125	180	G 1½"	Rp 1	4	4,2	4
ecocirc XLplus 25-60	691,00	605009175	180	G 1½"	Rp 1	6	5,9	4
ecocirc XLplus 32-40	673,00	605009225	180	G 2"	Rp 1 ¼	4	4,3	4
ecocirc XLplus 32-60	715,00	605009275	180	G 2"	Rp 1 ¼	6	6	4

Modelo	Preço [EUR]	Referência	Comprimento [mm]	Ligação bomba	DN	HMT [m]	Caudal max [m³/h]	Peso [kg]
ecocirc XLplus 25-80	886,00	E503210AA	180	G 1½"	Rp 1	8	9,5	10
ecocirc XLplus 25-100	959,00	E503220AA	180	G 1½"	Rp 1	10	10,2	7
ecocirc XLplus 32-80	959,00	E503230AA	180	G 2"	Rp 1 ¼	8	10,2	10
ecocirc XLplus 32-100	1.032,00	E503240AA	180	G 2"	Rp 1 ¼	10	10,7	10

Xylem Water Solutions Portugal pode realizar alterações aos seus produtos sem aviso prévio. Este documento não é contratual.

Bombas circuladoras de elevado desempenho para aquecimento coletivo

Referências e Preços

Modelo	Preço [EUR]	Referência	Comprimento [mm]	Ligação bomba	DN	HMT [m]	Caudal max [m³/h]	Peso [kg]
ecocirc XLplus 32-80 F	1.042,00	E503250AA	220	DN32	DN32	8	10,2	12
ecocirc XLplus 32-100 F	1.169,00	E503260AA	220	DN32	DN32	10	10,8	12
ecocirc XLplus 32-120 F	1.552,00	E503270AA	220	DN32	DN32	12	22,5	16
ecocirc XLplus 40-80 F	1.037,00	E501330AA	220	DN40	DN40	8	19,3	18
ecocirc XLplus 40-100 F	1.139,00	E501340AA	220	DN40	DN40	10	20,8	16
ecocirc XLplus 40-120 F	1.843,00	E503300AA	250	DN40	DN40	12	26,8	16
ecocirc XLplus 40-150 F	1.865,00	E501210AA	250	DN40	DN40	15	26,6	24
ecocirc XLplus 40-180 F	2.115,00	E501220AA	250	DN40	DN40	18	28,9	24
ecocirc XLplus 50-80 F	2.120,00	E501360AA	240	DN50	DN50	8	29,6	18
ecocirc XLplus 50-100 F	1.586,00	E501350AA	280	DN50	DN50	10	29,7	18
ecocirc XLplus 50-120 F	2.348,00	E503330AA	280	DN50	DN50	12	45,8	25
ecocirc XLplus 50-150 F	2.465,00	E501230AA	280	DN50	DN50	15	53,7	27
ecocirc XLplus 50-180 F	2.712,00	E501240AA	280	DN50	DN50	18	54,1	27
ecocirc XLplus 65-80 F	2.323,00	E503340AA	340	DN65	DN65	8	35,2	23
ecocirc XLplus 65-120 F	2.815,00	E503350AA	340	DN65	DN65	12	47,1	27
ecocirc XLplus 65-150 F	2.984,00	E501250AA	340	DN65	DN65	15	61,6	33
ecocirc XLplus 65-180 F	3.163,00	E501260AA	340	DN65	DN65	18	70,6	32
ecocirc XLplus 80-120 F PN6	3.270,00	E503370AA	360	DN80	DN80	12	71,7	33
ecocirc XLplus 80-120 F PN10	3.434,00	E503360AA	360	DN80	DN80	12	71,7	32
ecocirc XLplus 100-120 F PN6	3.836,00	E503380AA	360	DN100	DN100	12	62,7	39
ecocirc XLplus 100-120 F PN10	4.028,00	E503390AA	360	DN100	DN100	12	62,7	38

Referências e Preços

Modelo	Preço [EUR]	Referência	Comprimento [mm]	Ligação bomba	DN	HMT [m]	Caudal max [m³/h]	Peso [kg]
ecocirc XLplus D32-80	1.975,00	E502110AA	180	G 2"	Rp 1 ¼	8	10,2	24
ecocirc XLplus D32-100	2.167,00	E502120AA	180	G 2"	Rp 1 ¼	10	10,7	25
ecocirc XLplus D32-80 F	2.195,00	E502130AA	220	DN32	DN32	8	10,2	30
ecocirc XLplus D32-100 F	2.524,00	E502140AA	220	DN32	DN32	10	10,8	28
ecocirc XLplus D32-120 F	2.835,00	E502170AA	220	DN32	DN32	12	22,5	33
ecocirc XLplus D40-80 F	2.811,00	E501370AA	220	DN40	DN40	8	19,3	35
ecocirc XLplus D40-100 F	3.063,00	E501380AA	220	DN40	DN40	10	20,8	35
ecocirc XLplus D40-120 F	3.357,00	E502180AA	250	DN40	DN40	12	26,8	35
ecocirc XLplus D40-150 F	3.479,00	E501270AA	250	DN40	DN40	15	26,6	47
ecocirc XLplus D40-180 F	3.943,00	E501280AA	250	DN40	DN40	18	28,9	56
ecocirc XLplus D50-80 F	3.536,00	E501400AA	240	DN50	DN50	8	29,6	44
ecocirc XLplus D50-120 F	4.264,00	E503550AA	280	DN50	DN50	12	45,8	56
ecocirc XLplus D50-150 F	4.279,00	E501290AA	280	DN50	DN50	15	-	60
ecocirc XLplus D50-180 F	4.439,00	E501300AA	280	DN50	DN50	18	-	60
ecocirc XLplus D65-80 F	4.220,00	E502200AA	340	DN65	DN65	8	35,2	49
ecocirc XLplus D65-120 F	5.106,00	E503570AA	340	DN65	DN65	12	47,1	56
ecocirc XLplus D65-150 F	5.086,00	E501310AA	340	DN65	DN65	12	47,1	67
ecocirc XLplus D65-180 F	5.319,00	E501320AA	340	DN65	DN65	12	47,1	65
ecocirc XLplus D80-120 F PN6	5.922,00	E503580AA	360	DN80	DN80	12	71,7	52
ecocirc XLplus D80-120 F PN10	6.217,00	E503590AA	360	DN80	DN80	12	71,7	66

Xylem Water Solutions Portugal pode realizar alterações aos seus produtos sem aviso prévio. Este documento não é contratual.

Bombas circuladoras de elevado desempenho para aquecimento coletivo

Acessórios: escolha rápida

Modelo	Preço [EUR]	Referência	Grupo de produtos	Peso [kg]
Kit de uniões R 1 - R 1½ (DN25) Aço Galvanizado	14,00	105890200	9J	-
Kit de uniões R 1¼ - R2 (DN32) Aço Galvanizado	18,00	105890220	9J	-
Kit contraflanges, roscada, ligação DN32-PN6	56,00	109395700	9J	2
Kit contraflanges, roscada, ligação DN 40	59,00	109395710	9J	2
Kit contraflanges, roscada, ligação DN 50-PN6	63,00	109395720	9J	2
Kit contraflanges, roscada, ligação DN 65-PN6	70,00	109395730	9J	3
Kit contraflanges, roscada, ligação DN 80-PN6	80,00	109395740	9J	7
Kit contraflanges, roscada, ligação DN100	97,00	109395750	9J	6
Flange cega XL - D 40-80 F / D 40-100 F	153,00	109395550	9J	-
Flange cega XL - D 32-120 F / D 40-120 F / D 50-80 F / D 65-80 F	153,00	109395560	9J	2
Flange cega XL - D 50-120 F / D 65-120 F / D 80-120 F	166,00	109395570	9J	-

Xylem Water Solutions Portugal pode realizar alterações aos seus produtos sem aviso prévio. Este documento não é contratual.

Circuladoras de elevada eficiência para aquecimento doméstico

ecocirc® PRO

As ecocirc PRO são pequenas bombas de circulação de AQS, altamente eficientes, com tecnologia ECM de motor esférico sem veio e íman permanente.Corpo de bomba em Bronze.

Ref: A195c

Applicacões

- Circulação do sistema de distribuição de água quente em habitações
- Alimentação de caldeiras

Características

Caudal max:	1 m³/h
HMT max:	3 m
Potência:	PRO 15-1: 3-9 W; PRO 15-3: 4-27 W
Temperatura do líquido:	+2°C - +165°C
Pressão de trabalho:	10 bar (PN10)
Temperatura ambiente:	0°C - +40°C

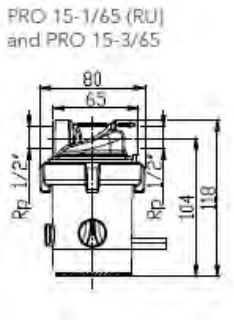

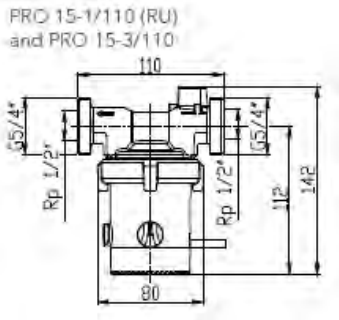

Proteção integrada do motor; nenhuma proteção externa necessária

Classe de isolamento: 155 (F)

Vantagens do produto

- Prevenção de bloqueios e serviço de manutenção mínimo.
- Instalação fácil e rápida
- Veio padrão intercambiável
- Funcionamento silencioso
- Alternativas de regulação, para garantir a temperatura ótima da água, simultaneamente aumentando a poupança energética.
- Possibilidade de instalação "horizontal invertido"

• Os modelos de 65 mm de comprimento porta a porta são equipados com uma válvula anti-retorno para instalar na conexão de alimentação
• Os modelos de 110 mm de comprimento porta a porta são equipados com válvula de retenção e de secciomento

Modelo	Preço [EUR]	Referência	Comprimento [mm]	Ligação bomba	DN	HMT [m]	Caudal max [m³/h]	Peso [kg]
ecocirc PRO 15-1/65B	136,00	60A0L1001	65	G ½"	G ½"	1	0,8	1
ecocirc PRO 15-3/65B	181,00	60A0L1002	65	G ½"	G ½"	3	1,4	1
ecocirc PRO 15-1/110LB	158,00	60A0L1003	110	G 1"¼	G ½"	1	0,5	1
ecocirc PRO 15-3/110LB	201,00	60A0L1004	110	G 1"¼	G ½"	3	1,0	1

Xylem Water Solutions Portugal pode realizar alterações aos seus produtos sem aviso prévio. Este documento não é contratual.

Circuladoras de elevada eficiência para aquecimento doméstico

- opção R com sensor de temperatura para manter a água à temperatura necessária

Modelo	Preço [EUR]	Referência	Comprimento [mm]	Ligação bomba	DN	HMT [m]	Caudal max [m³/h]	Peso [kg]
ecocirc PRO 15-1/65B R	193,00	60A0L3001	65	G ½"	G ½"	1	0,8	1
ecocirc PRO 15-1/110LB R	214,00	60A0L3002	110	G 1"¼	G ½"	1	0,5	1
ecocirc PRO 15-1/65B U	173,00	60A0L5001	65	G ½"	G ½"	1	0,8	1
ecocirc PRO 15-1/110LB U	195,00	60A0L5002	110	G 1"¼	G ½"	1	0,5	1

- opção R com sensor de temperatura para manter a água a água à temperatura necessária
- opção U com temporizador para mais economia de energia

Modelo	Preço [EUR]	Referência	Comprimento [mm]	Ligação bomba	DN	HMT [m]	Caudal max [m³/h]	Peso [kg]
ecocirc PRO 15-1/65B RU	228,00	60A0L6001	65	G ½"	G ½"	1	0,8	1
ecocirc PRO 15-1/110LB RU	250,00	60A0L6002	110	G 1"¼	G ½"	1	0,5	1

Acessórios: escolha rápida

Modelo	Preço [EUR]	Referência	Grupo de produtos	Peso [kg]
Válvula de retenção ½ ", PN35, latão	12,00	002675849	9L	-

Xylem Water Solutions Portugal pode realizar alterações aos seus produtos sem aviso prévio. Este documento não é contratual.

Circuladoras para água quente sanitária em aço inoxidável

SUPERIOR EFFICIENCY

TLCN-TLCHN

Circuladores para água quente sanitária em circuitos residenciais e comerciais, com caudais e alturas elevadas. O motor de rotor imerso é regulado manualmente com 3 possibilidades de velocidade.

Ref: A111

Applicações

- Circulação de água quente sanitária

Características

Caudal max:	4 m³/h
HMT max:	6 m
Potência:	27-80 W
Temperatura do líquido:	+2°C - +110°C (*)
Pressão de trabalho:	10 bar (PN10)
Temperatura ambiente:	0°C - +40°C

Rotor a húmido, com rolamentos lubrificados pelo líquido bombeado

Motor com seletor manual de três velocidades

Classe de isolamento: H (180°C)

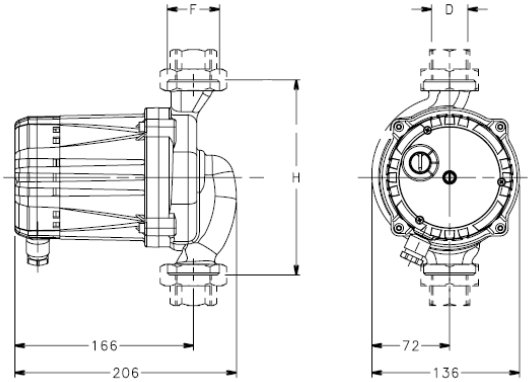

Vantagens do produto

- Conceção robusta
- Fiabilidade
- Fácil instalação e manutenção

Referências e Preços

Modelo	Preço [EUR]	Referência	Comprimento [mm]	Ligação bomba	DN	HMT [m]	Caudal [m³/h]	Peso [kg]
TLCN 15-2.5	179,00	105006215	130	G 1"	(DN 15)	2,5	0,6÷2,4	2
TLCN 20-2.5M	189,00	105006225	150	G 1"¼	(DN 20)	2,5	0,6÷2,4	3
TLCN 25-2.5	189,00	105006235	130	G 1"½	(DN 25)	2,5	0,6÷2,4	3
TLCN 15-4	193,00	105006025	130	G 1"	(DN15)	4	0,6÷2,4	3
TLCN 20-4M	206,00	105006065	150	G 1"¼	(DN20)	4	0,6÷2,4	2
TLCN 25-4	206,00	105006105	130	G 1"½	(DN25)	4	0,6÷2,4	2
TLCN 25-4L	258,00	105006115	180	G 1"½	(DN25)	4	0,6÷2,4	3

Xylem Water Solutions Portugal pode realizar alterações aos seus produtos sem aviso prévio. Este documento não é contratual.

Circuladoras para água quente sanitária em aço inoxidável

Modelo	Preço [EUR]	Referência	Comprimento [mm]	Ligação bomba	DN	HMT [m]	Caudal [m³/h]	Peso [kg]
TLCN 15-6	200,00	105006035	130	G 1"	(DN15)	6	0,6÷3,6	3
TLCN 20-6M	209,00	105006075	150	G 1"¼	(DN20)	6	0,6÷3,6	2
TLCN 25-6	261,00	105006127	130	G 1"½	(DN25)	6	0,6÷3,6	3
TLCN 25-6L	261,00	105006125	180	G 1"½	(DN25)	6	0,6÷3,6	3

Versão H = caudal/ altura manométrica elevados

Modelo	Preço [EUR]	Referência	Comprimento [mm]	Ligação bomba	DN	HMT [m]	Caudal [m³/h]	Peso [kg]
TLCHN 20-7L	512,00	105006135	180	G 1"¼	(DN20)	7	1,2÷8,4	7
TLCHN 25-7L	516,00	105006175	180	G 1"½	(DN25)	7	1,2÷8,4	8
TLCHN 20-8L	529,00	105006145	180	G 1"¼	(DN20)	8	1,2÷8,4	7
TLCHN 25-8L	533,00	105006185	180	G 1"½	(DN25)	8	1,2÷8,4	7
TLCHN 20-10L	570,00	105006155	180	G 1"¼	(DN20)	10	1,2÷9,6	7
TLCHN 25-10L	585,00	105006195	180	G 1"½	(DN25)	10	1,2÷9,6	7
TLCHN 20-12L	601,00	105006165	180	G 1"¼	(DN20)	12	1,2÷9,6	7
TLCHN 25-12L	610,00	105006205	180	G 1"½	(DN25)	12	1,2÷9,6	6

Acessórios: escolha rápida

Modelo	Preço [EUR]	Referência	Grupo de produtos	Peso [kg]
Kit de uniões R ½ - R 1 (DN15) Bronze	14,00	105890341	9J	-
Kit de uniões R ¾ - R 1¼ (DN20) Bronze	20,00	105890351	9J	-
Kit de uniões R 1 - R 1½ (DN25) Bronze	28,00	105890201	9J	-
Kit de uniões R 1¼ - R 2 (DN32) Bronze	36,00	105890221	9J	-
Kit de isolamento térmico para TLCN DN15, atravancamento 130 mm	18,00	105890500	9J	-
Kit de isolamento térmico para TLCN DN15, atravancamento 130 mm	18,00	105890510	9J	-
Kit de isolamento térmico para TLCN DN25, atravancamento 180 mm	18,00	105890520	9J	-
Kit de isolamento térmico para TLCHN DN25, atravancamento 180 mm	18,00	105890540	9J	-

Xylem Water Solutions Portugal pode realizar alterações aos seus produtos sem aviso prévio. Este documento não é contratual.

Bombas circuladoras em aço inoxidável para aquecimento

ecocirc BASIC N

Bombas de elevada eficiência com tecnologia ECM e rotor de íman permanente. O corpo da bomba é fabricado em aço inoxidável (AISI 304) para que a mesma seja compatível com os sistemas de água quente sanitária.

Ref: A195n

Applicacões

- Circulação de água em sistemas de aquecimento, ar condicionado e AQS
- Reabilitação ou ampliação de sistemas existentes
- Recomendado para instalações equipadas com válvulas termoestáticas
- Casas unifamiliares ou blocos de apartamentos
- Piso radiante

Características

Caudal max:	3,2 m³/h
HMT max:	5,7 m
Potência:	23 W (4 m); 42 W (6 m)
Temperatura do líquido:	-10°C - +110°C (*)
Pressão de trabalho:	10 bar (PN10)
Temperatura ambiente:	0°C - +40°C

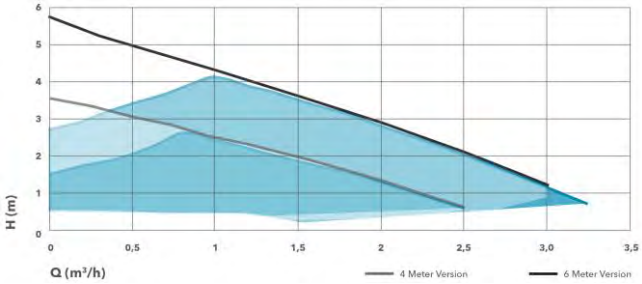

Proteção integrada do motor; nenhuma proteção externa necessária

Classe de isolamento: F (155°C)

Vantagens do produto

- Economia de energia de até 90%
- Prevenção de bloqueio e manutenção mínima
- operação dois em um
- Versão N com corpo em aço inoxidável para distribuição de água quente sanitária
- instalação fácil e rápida
- Distância central padrão para intercambiabilidade
- redução do nível de ruído
- Possibilidade de instalação "de cabeça para baixo".

Referências e Preços

Modelo	Preço [EUR]	Referência	Comprimento [mm]	Ligação bomba	DN	Altura máx [m]	Caudal max [m³/h]	Peso [kg]
ecocirc BASIC 15-4/130 N	425,00	605008475	130	G 1"	Rp ½"	4	1,8	2
ecocirc BASIC 20-4/150 N	420,00	605008477	150	G 1¼"	Rp ¾"	4	1,8	3
ecocirc BASIC 25-4/130 N	415,00	605008478	130	G 1½"	Rp 1"	4	1,8	3
ecocirc BASIC 25-4/180 N	452,00	605008479	180	G 1½"	Rp 1"	4	1,8	3
ecocirc BASIC 32-4/180 N	420,00	605008480	180	G 2"	Rp 1 ¼"	4	1,8	3

Xylem Water Solutions Portugal pode realizar alterações aos seus produtos sem aviso prévio. Este documento não é contratual.

Bombas circuladoras em aço inoxidável para aquecimento

Modelo	Preço [EUR]	Referência	Comprimento [mm]	Ligação bomba	DN	Altura máx [m]	Caudal max [m³/h]	Peso [kg]
ecocirc BASIC 15-6/130 N	425,00	605008476	130	G 1"	Rp ½"	6	3,0	3
ecocirc BASIC 20-6/150 N	420,00	605008481	130	G 1¼"	Rp ¾"	6	3,0	2
ecocirc BASIC 25-6/130 N	415,00	605008482	130	G 1½"	Rp 1"	6	3,0	2
ecocirc BASIC 25-6/180 N	452,00	605008483	180	G 1½"	Rp 1"	6	3,0	3
ecocirc BASIC 32-6/180 N	533,00	605008484	180	G 1"	Rp 1 ¼"	6	3,0	-

Acessórios: escolha rápida

Modelo	Preço [EUR]	Referência	Grupo de produtos	Peso [kg]
Kit de uniões R ½ - R 1 (DN15) Bronze	14,00	105890341	9J	-
Kit de uniões R ¾ - R 1¼ (DN20) Bronze	20,00	105890351	9J	-
Kit de uniões R 1 - R 1½ (DN25) Bronze	28,00	105890201	9J	-
Kit de uniões R 1¼ - R 2 (DN32) Bronze	36,00	105890221	9J	-
Kit de isolamento térmico para ecocirc DN15, atravancamento 130 mm	16,00	105890400	9J	-
Kit de isolamento térmico para ecocirc DN20, atravancamento 130 mm	16,00	105890410	9J	-
Kit de isolamento térmico para ecocirc DN25, atravancamento 130 mm	16,00	105890420	9J	-
Kit de isolamento térmico para ecocirc DN25, atravancamento 180 mm	16,00	105890430	9J	-
Kit de isolamento térmico para ecocirc DN32, atravancamento 180 mm	16,00	105890440	9J	-

Xylem Water Solutions Portugal pode realizar alterações aos seus produtos sem aviso prévio. Este documento não é contratual.

Bombas circuladoras em aço inoxidável, com elevado desempenho para água quente sanitária

ecocirc XL N

Circuladores de rotor húmido de elevada eficiência com ligação roscada ou com flange, para a maioria dos sistemas de aquecimento e arrefecimento (AVAC). Corpo de bomba em aço inoxidável.

Ref: A195e

Applicações

- Circulação de água quente ou fria em instalações de aquecimento coletivo.
- Sistemas de arrefecimento e climatização
- Sistemas de recuperação de calor, solar e geotérmicos.

Características

Caudal max:	45 m³/h
HMT max:	12 m
Potência:	Max 1560 W
Temperatura do líquido:	-10°C - +110°C (*)
Pressão de trabalho:	10 bar (PN10)
Temperatura ambiente:	0°C - +40°C

Motor tipo EC (eletronicamente comutado) de íman permanente

Proteção integrada do motor; nenhuma proteção externa necessária

Classe de isolamento: F (155°C)

Vantagens do produto

- Leitura de caudal, HMT e potência instantânea
- Adaptável a todo o tipo de instalação
- Melhor desempenho e maior poupança de energia
- Funcionamento silencioso
- Normativa ACS para circulação de água quente sanitária

Referências e Preços

Modelo	Preço [EUR]	Referência	Comprimento [mm]	Ligação bomba	DN	HMT [m]	Caudal max [m³/h]	Peso [kg]
ecocirc XL N 25-40	672,00	605009300	180	G 1½"	Rp 1	4	4,5	4
ecocirc XL N 25-60	699,00	605009350	180	G 1½"	Rp 1	6	6	4
ecocirc XL N 32-40	726,00	605009400	180	G 2"	Rp 1 ¼	4	4,5	4
ecocirc XL N 32-60	848,00	605009450	180	G 2"	Rp 1 ¼	6	6	4

Modelo	Preço [EUR]	Referência	Comprimento [mm]	Ligação bomba	DN	HMT [m]	Caudal max [m³/h]	Peso [kg]
ecocirc XL N 32-80	990,00	E510010AA	180	G 2"	Rp 1 ¼	8	9	10
ecocirc XL N 32-100	1.086,00	E510020AA	180	G 2"	Rp 1 ¼	10	10	9

Tabela de Preços 2020.

Xylem Water Solutions Portugal pode realizar alterações aos seus produtos sem aviso prévio. Este documento não é contratual.

Bombas circuladoras em aço inoxidável, com elevado desempenho para água quente sanitária

Modelo	Preço [EUR]	Referência	Comprimento [mm]	Ligação bomba	DN	HMT [m]	Caudal max [m³/h]	Peso [kg]
ecocirc XL N 32-120F	1.677,00	E510030AA	220	DN32	DN32	12	22	15
ecocirc XL N 40-120F	2.060,00	E510040AA	250	DN40	DN40	12	25	17
ecocirc XL N 50-80F	2.205,00	E510050AA	240	DN50	DN50	8	27	17
ecocirc XL N 50-120F	2.717,00	E510070AA	280	DN50	DN50	12	45	23
ecocirc XL N 65-80F	2.687,00	E510060AA	340	DN65	DN65	8	35	27
ecocirc XL N 65-120F	3.317,00	E510080AA	340	DN65	DN65	12	45	28

Referências e Preços

Modelo	Preço [EUR]	Referência	Comprimento [mm]	Ligação bomba	DN	HMT [m]	Caudal max [m³/h]	Peso [kg]
ecocirc XLplus N 25-40	969,00	605009325	180	G 1½"	Rp 1	4	4,5	3
ecocirc XLplus N 25-60	1.111,00	605009375	180	G 1½"	Rp 1	6	6	4
ecocirc XLplus N 32-40	1.133,00	605009425	180	G 2"	Rp 1 ¼	4	4,5	4
ecocirc XLplus N 32-60	1.284,00	605009475	180	G 2""	Rp 1 ¼	6	6	4

Modelo	Preço [EUR]	Referência	Comprimento [mm]	Ligação bomba	DN	HMT [m]	Caudal max [m³/h]	Peso [kg]
ecocirc XLplus N 32-80	1.476,00	E510090AA	180	G 2"	Rp 1 ¼	8	9	9
ecocirc XLplus N 32-100	1.596,00	E510100AA	180	G 2"	Rp 1 ¼	10	10	9

Modelo	Preço [EUR]	Referência	Comprimento [mm]	Ligação bomba	DN	HMT [m]	Caudal max [m³/h]	Peso [kg]
ecocirc XLplus N 32-120F	2.296,00	E510110AA	220	DN32	DN32	12	22	16
ecocirc XLplus N 40-120F	2.746,00	E510120AA	250	DN40	DN40	12	25	18
ecocirc XLplus N 50-80F	2.901,00	E510130AA	240	DN50	DN50	8	27	20
ecocirc XLplus N 50-120F	3.528,00	E510150AA	280	DN50	DN50	12	45	22
ecocirc XLplus N 65-80F	3.490,00	E510140AA	340	DN65	DN65	8	35	27
ecocirc XLplus N 65-120F	4.253,00	E510160AA	340	DN65	DN65	12	45	29

Acessórios: escolha rápida

Modelo	Preço [EUR]	Referência	Grupo de produtos	Peso [kg]
Kit de uniões R ½ - R 1 (DN15) Bronze	14,00	105890341	9J	-
Kit de uniões R ¾ - R 1¼ (DN20) Bronze	20,00	105890351	9J	-
Kit de uniões R 1 - R 1½ (DN25) Bronze	28,00	105890201	9J	-
Kit de uniões R 1¼ - R 2 (DN32) Bronze	36,00	105890221	9J	-

Xylem Water Solutions Portugal pode realizar alterações aos seus produtos sem aviso prévio. Este documento não é contratual.

Acessórios para ecocirc

Kit de uniões

Kit de uniões (uniões aparafusadas) para circuladores ecocirc.
Kit contendo 2 uniões roscadas e 2 juntas.

Ref: A091

Modelo	Preço [EUR]	Referência	DN	Ligação bomba	PN [bar]	Peso [kg]
Kit de uniões R ½ - R 1 (DN15) Aço Galvanizado	12,00	105890340	Rp ½	G 1	10	-
Kit de uniões R ¾ - R 1¼ (DN20) Aço Galvanizado	13,00	105890350	Rp ¾	G 1 ¼	10	-
Kit de uniões R 1 - R 1½ (DN25) Aço Galvanizado	14,00	105890200	Rp 1	G 1 ½	10	-
Kit de uniões R 1¼ - R2 (DN32) Aço Galvanizado	18,00	105890220	Rp 1 ¼	G 2	10	-

Grupo de produtos: 9J

Kit de uniões (uniões aparafusadas) para circuladores TLCN-TLCHN.
Kit contendo 2 uniões roscadas e 2 juntas.

Ref: A091

Modelo	Preço [EUR]	Referência	DN	Ligação bomba	PN [bar]	Peso [kg]
Kit de uniões R ½ - R 1 (DN15) Bronze	14,00	105890341	Rp ½	G 1	10	-
Kit de uniões R ¾ - R 1¼ (DN20) Bronze	20,00	105890351	Rp ¾	G 1 ¼	10	-
Kit de uniões R 1 - R 1½ (DN25) Bronze	28,00	105890201	Rp 1	G 1 ½	10	-
Kit de uniões R 1¼ - R 2 (DN32) Bronze	36,00	105890221	Rp 1 ¼	G 2	10	-

Grupo de produtos: 9J

Contraflanges roscadas

Kit com contraflanges roscadas de acordo com EN1092-1.
Kit contendo 2 contraflanges com juntas e parafusos.

Ref: A144

Modelo	Preço [EUR]	Referência	Ligação bomba	DN	PN [bar]	Peso [kg]
Kit contraflanges, roscada, ligação DN32-PN6	56,00	109395700	DN 32	Rp 1"¼	6	2
Kit contraflanges, roscada, ligação DN 40	59,00	109395710	DN 40	Rp 1"½	6	2
Kit contraflanges, roscada, ligação DN 50-PN6	63,00	109395720	DN 50	Rp 2"	6	2
Kit contraflanges, roscada, ligação DN 65-PN6	70,00	109395730	DN 65	Rp 2"½	6	3
Kit contraflanges, roscada, ligação DN 80-PN6	80,00	109395740	DN 80	Rp 3"	6	7
Kit contraflanges, roscada, ligação DN100	97,00	109395750	DN 100	Rp 4"	6	6
Kit contraflanges, roscada, ligação DN32	54,00	109390631	DN 32	Rp 1"¼	10	3
Kit contraflanges, roscada, ligação DN40	57,00	109398020	DN40	Rp 1"½	10	3
Kit contraflanges, roscada, ligação DN50	63,00	109398030	DN 50	Rp 2"	10	3
Kit contraflanges, roscada, ligação DN65	76,00	109392710	DN 65	Rp 2"½	10	4
Kit contraflanges, roscada, ligação DN80	95,00	109392720	DN 80	Rp 3"	10	6
Kit contraflanges, roscada, ligação DN100	106,00	109392730	DN 100	Rp 4"	10	6

Grupo de produtos: 9J

Xylem Water Solutions Portugal pode realizar alterações aos seus produtos sem aviso prévio. Este documento não é contratual.

Acessórios para ecocirc

Contraflanges roscadas

Kit com contraflanges roscadas de acordo com EN1092-1.
Kit contendo 2 contraflanges com juntas e parafusos.
Versão em aço inoxidável AISI 316L

Ref: A144c

Modelo	Preço [EUR]	Referência	Ligação bomba	DN	PN [bar]	Peso [kg]
Kit contraflanges, roscada, ligação DN 32, aço inoxidável AISI316	A pedido	109395701	DN 32	Rp 1"¼	6	3
Kit contraflanges, roscada, ligação DN 40, aço inoxidável AISI316	A pedido	109395711	DN 40	Rp 1"½	6	3
Kit contraflanges, roscada, ligação DN 50, aço inoxidável AISI316	A pedido	109395721	DN 50	Rp 2"	6	3
Kit contraflanges, roscada, ligação DN 65, aço inoxidável AISI316	A pedido	109395731	DN 65	Rp 2"½	6	3
Kit contraflanges, roscada, ligação DN 80, aço inoxidável AISI316	A pedido	109395741	DN 80	Rp 3"	6	3
Kit contraflanges, roscada, ligação DN 100, aço inoxidável AISI316	A pedido	109395751	DN 100	Rp 4"	6	3
Kit contraflanges, roscada, ligação DN32, aço inoxidável	A pedido	109390633	DN 32	Rp 1"¼	10	3
Kit contraflanges, roscada, ligação DN40, aço inoxidável AISI316	194,00	109398022	DN 40	Rp 1"½	10	3
Kit contraflanges, roscada, ligação DN50, aço inoxidável AISI316	224,00	109398032	DN 50	Rp 2"	10	3
Kit contraflanges, roscada, ligação DN65, aço inoxidável AISI316	327,00	109392750	DN 65	Rp 2"½	10	5
Kit contraflanges, roscada, ligação DN80, aço inoxidável AISI316	467,00	109392760	DN 80	Rp 3"	10	5
Kit contraflanges, roscada, ligação DN100, aço inoxidável AISI316	560,00	109392770	DN 100	Rp 4"	10	6

Grupo de produtos: 9J

Contraflanges p/ soldar

Kit com contraflanges de soldar de acordo com EN1092-1.
Kit contendo 2 contraflanges com juntas e parafusos.

Ref: A144b

Modelo	Preço [EUR]	Referência	Ligação bomba	PN [bar]	Materiais	Peso [kg]
Kit contraflanges, soldada, ligação DN32	49,00	109395772	DN 32	6	Fe/Zn 8	3
Kit contraflanges, soldada, ligação DN40	53,00	109395782	DN 40	6	Fe/Zn 8	3
Kit contraflanges, soldada, ligação DN50	59,00	109395792	DN 50	6	Fe/Zn 8	3
Kit contraflanges, soldada, ligação DN65	65,00	109395802	DN 65	6	Fe/Zn 8	3
Kit contraflanges, soldada, ligação DN80	83,00	109395812	DN 80	6	Fe/Zn 8	3
Kit contraflanges, soldada, ligação DN 100	91,00	109395822	DN 100	6	Fe/Zn 8	3
Kit contraflanges, soldada, ligação DN40	47,00	109390662	DN 40	10	Fe/Zn 8	3
Kit contraflanges, soldada, ligação DN50	55,00	109390692	DN 50	10	Fe/Zn 8	4
Kit contraflanges, soldada, ligação DN65	61,00	109390732	DN 65	10	Fe/Zn 8	4
Kit contraflanges, soldada, ligação DN80	80,00	109390762	DN 80	10	Fe/Zn 8	6
Kit contraflanges, soldada, ligação DN100	97,00	109390772	DN 100	10	Fe/Zn 8	6

Grupo de produtos: 9J

Xylem Water Solutions Portugal pode realizar alterações aos seus produtos sem aviso prévio. Este documento não é contratual.

Acessórios para ecocirc

Kit suporte montagem

Suportes de aço pintados de preto para fixar o corpo da bomba ecocirc XL-XLPLUS na parede.
Kit contendo 2 suportes.

Ref: A145

Modelo	Preço [EUR]	Referência	Ligação bomba	Materiais	PN [bar]	Peso [kg]
Kit fixação na parede / XL 32 / PN6-10	89,00	109395590	DN 32	Fe/Zn 8	6/10	-
Kit fixação na parede / XL 40 / PN6-10	90,00	109395600	DN 40	Fe/Zn 8	6/10	-
Kit fixação na parede / XL 50 / PN6-10	91,00	109395610	DN 50	Fe/Zn 8	6/10	-
Kit fixação na parede / XL 65 / PN6-10	95,00	109395620	DN 65	Fe/Zn 8	6/10	-
Kit fixação na parede / XL 80 / PN6	98,00	109395640	DN 80	Fe/Zn 8	6	-
Kit fixação na parede / XL 80 / PN10	99,00	109395630	DN 80	Fe/Zn 8	10	-
Kit fixação na parede / XL 100 / PN6	98,00	109395660	DN 100	Fe/Zn 8	6	-
Kit fixação na parede / XL 100 / PN10	102,00	109395650	DN 100	Fe/Zn 8	10	2

Grupo de produtos: 9J

Braçadeira

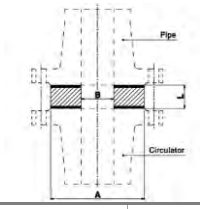

Adaptadores para ecocirc XL e Ecocirc XIplus com corpo de bomba em ferro fundido.
Kit contendo 1 adaptador de aço, 2 juntas e 4 parafusos (com porcas e anilhas) para o comprimento adequado.

Ref: A143

Modelo	Preço [EUR]	Referência	Ligação bomba	A [mm]	B [mm]	Peso [kg]
Braçadeira DN40, Comprimento 30 mm	127,00	109395850	DN 40	88	45	2
Braçadeira DN50, Comprimento 40 mm	158,00	109395860	DN 50	102	55	3
Braçadeira DN65, Comprimento 60 mm	172,00	109395870	DN 65	122	70	5

Grupo de produtos: 9J

Xylem Water Solutions Portugal pode realizar alterações aos seus produtos sem aviso prévio. Este documento não é contratual.

Acessórios para ecocirc

Flanges cegas

Kit contendo 1 flange cega em aço pintado, 1 o-ring e 4 parafusos

Ref: A146

Modelo	Preço [EUR]	Referência	Peso [kg]
Flange cega XL - D 40-80 F / D 40-100 F	153,00	109395550	-
Flange cega XL - D 32-120 F / D 40-120 F / D 50-80 F / D 65-80 F	153,00	109395560	2
Flange cega XL - D 50-120 F / D 65-120 F / D 80-120 F	166,00	109395570	-

Grupo de produtos: 9J

Comunicação BUS

Sensor de temperatura externo adicional para o ecocirc XLplus.
O sensor (tipo KTY83) controla, juntamente com o sensor de temperatura incorporado, a temperatura diferencial da água no sistema.

Ref: A148

Modelo	Preço [EUR]	Referência	Peso [kg]
T SENSOR KTY 82/110 UL	33,00	002168552	-

Grupo de produtos: 9J

O ecocirc XLplus foi projetado para comunicação sem fio com Smart-Phone ou tablet por um módulo sem fio opcional

Ref: A148

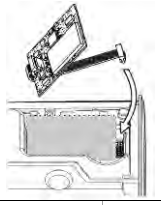

Modelo	Preço [EUR]	Referência	Peso [kg]
Modulo WI-FI / XL Plus	224,00	109395500	-
Modulo RS485 - XL Plus	63,00	109395510	-

Grupo de produtos: 9J

O Segundo Relé é uma saída digital adequada para fornecer informações sobre a presença ou ausência de fonte de alimentação no circulador e mostra se o circulador está funcionando ou não remotamente.

Ref: A148

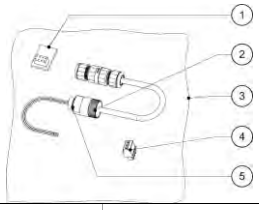

Modelo	Preço [EUR]	Referência	Peso [kg]
Kit 2º Relé ecocirc XL	204,00	109400480	-

Grupo de produtos: 9L

O cabo USB / RS-485 é um kit opcional adequado para conectar o circulador a um laptop externo e gerir o software Xylem de forma a poder ler e configurar os parâmetros da bomba por controle remoto.

Ref: A148

Modelo	Preço [EUR]	Referência	Peso [kg]
KIT CABO USB/RS-485	178,00	109395680	-

Grupo de produtos: 9J

Xylem Water Solutions Portugal pode realizar alterações aos seus produtos sem aviso prévio. Este documento não é contratual.

Bomba condensados

TP1

A bomba de remoção de condensados TP1 é parte integrante de uma estação de elevação completa, indicada para a remoção de condensados, quando não é possivel graviticamente.

Ref: A132

Características

Tensão nominal:	100 - 240 Volt
Potência:	25 Watt
Corrente nominal:	0.2 - 0.1 A
Classe de protecção:	IP 44 / Class F
Resistência ácida:	> pH2

Motor esférico comutado eletronicamente com rotor / impulsor magnético permanente

HMT max:	50 kPa
Caudal max:	450 l/h
Nível de ruído (Lw):	46 [dB(A)]

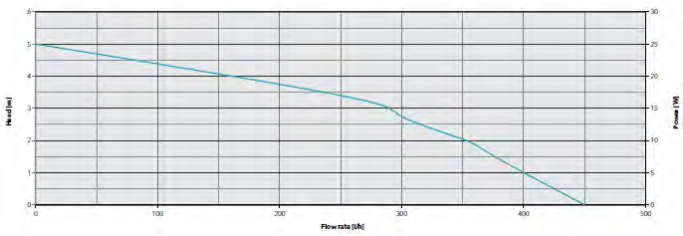

Modelo	Preço [EUR]	Referência	Tensão [V]	Reservatório [L]	Largura [mm]	Altura [mm]	Profundidade [mm]	Peso [kg]
Bomba de condensados TP1	152,00	609800001	100-240	0,5	168	118	90	2

Acessórios: escolha rápida

Modelo	Preço [EUR]	Referência	Grupo de produtos	Peso [kg]
Adaptator para montagem em parede	2,00	LH2600900	7U	-
Válvula de retenção para mangueira	2,00	LH2600901	7U	-
Mangueira (14 x 2 mm ; 6m)	14,00	LH2600902	7U	-
Adaptator TP1	37,00	LH2600903	7U	-

Xylem Water Solutions Portugal pode realizar alterações aos seus produtos sem aviso prévio. Este documento não é contratual.

Electrobombas centrífugas "In-Line" simples e duplas

e-LNE

- Elevada eficiência
- Elevada durabilidade, manutenção rápida e simples
- Vasta gama de operação
- Utilização em aquecimento e refrigeração
- Versão E monobloco
- Versão S com acoplamento rigido e motor standard

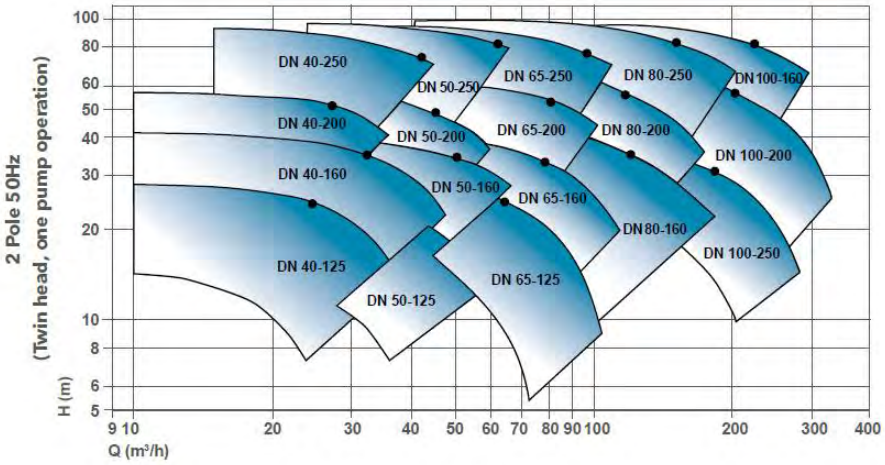

LNEE

Caudal max:	305 m³/h
HMT max:	95 m
Potência:	0,25 - 22 kW
Pressão de trabalho:	16 bar

LNEEH

Caudal max:	305 m³/h
HMT max:	95 m
Potência:	0,25 - 22 kW
Pressão de trabalho:	16 bar

LNEE E

Caudal max:	44 m³/h
HMT max:	39 m
Potência:	0,37 - 2,2 kW
Pressão de trabalho:	16 bar (PN 16)

LNES

Caudal max:	410 m³/h
HMT max:	263 m
Potência:	0,55 - 37 kW
Pressão de trabalho:	16 bar

LNESH

Caudal max:	305 m³/h
HMT max:	95 m
Potência:	0,25 - 22 kW
Pressão de trabalho:	16 bar

LNES E

Caudal max:	44 m³/h
HMT max:	39 m
Potência:	0,37 - 2,2 Kw
Pressão de trabalho:	16 bar (PN 16)

LNTE

Caudal max:	275 m³/h
HMT max:	94 m
Potência:	0,25 - 22 kW
Pressão de trabalho:	16 bar

LNTEH

Caudal max:	275 m³/h
HMT max:	94 m
Potência:	0,25 - 22 kW
Pressão de trabalho:	16 bar

LNTS

Caudal max:	694 m³/h
HMT max:	146 m
Potência:	0,55 - 37 kW
Pressão de trabalho:	16 bar

LNTSH

Caudal max:	275 m³/h
HMT max:	94 m
Potência:	0,25 - 22 kW
Pressão de trabalho:	16 bar

Bombas centrífugas "In-Line"

LNEE

Bombas centrífugas com um impulsor e flanges de aspiração e descarga "in-line". As e-LNE possuem uma configuração para fácil remoção do impulsor, adaptador e motor, de maneira a que não seja necessário retirar a bomba da tubagem.
LNEE: monobloco de veio prolongado e motor especial.

Ref: F062

Aplicações

- Aquecimento e refrigeração
- Fornecimento de água (Pressão nos edifícios, rega, transferência de água em estufas...)

Vantagens do produto

- Alto desempenho
- Categoria energética superior aos requisitos da normativa.
- Vida longa e fácil manutenção
- Poupança adicional de energia com o uso de velocidade variável (versão e-LNH)
- Versatilidade através de múltiplas configurações
- Amplo intervalo de temperatura

Opções sob pedido

Possíveis opções:

- LNEE: monobloco de veio prolongado e motor especial
- LNES: com acoplamento rígido e motor padrão
- LNTE: versão dupla monobloco de veio prolongado e motor especial
- LNTS: versão dupla com acoplamento rígido e motor padrão
- e-LNH: Poupança adicional de energia com o uso de velocidade variável

Código de identificação

Modelo:	LNEE 50-125/40/P25VCS4
LNEE	Nome da série
50	DN da ligação
125	Diâmetro impulsor nominal
40	Potência do motor (kW x 10)
P2	Tipo de motor (P), 2=2 pólos, 4 = 4 pólos
5	5=50 Hz
V	Tensão:3x380-415/660-690 V
C	Material da voluta
S	Material do impulsor
4	Empanque mecânico (EN12756)

Características

Caudal max:	305 m³/h
HMT max:	95 m
Potência:	0,25 - 22 kW
Pressão de trabalho:	16 bar
Temperatura ambiente:	0°C - 40°C
Temperatura do líquido:	-25°C - +120°C

Motor

Versão:	1 ~220-240V, 3~230/400V
Classe de isolamento:	F (155°C)
Classe de protecção:	IP55

Versão trifásica (Regulamento CE n.º 640/2009) com nível de eficiência do motor IE3 para potência superior a 0,75 kW incluída.O nível de eficiência refere-se apenas ao motor e não à bomba elétrica.

Materiais

Corpo da bomba:	Ferro fundido
Impulsor:	Ferro fundido ou aço inoxidável
Elastómeros	EPDM
Empanque mecânico:	Carboneto de silício-carbono

Certificação para água potável

Produtos aprovados para o uso com água potável de acordo com ACS-D.M. 174

Xylem Water Solutions Portugal pode realizar alterações aos seus produtos sem aviso prévio. Este documento não é contratual

LNEE

2 pólos

Monofásica 1 x 230 V

Modelo	Preço [EUR]	Referência	Ligação DN	Distância [mm]	Potência [kW]	Peso [kg]	Q [m³/h] 0	5	9	13	17	21	23	27
							[l/min] 0	83,3	150	217	283	350	383	450
							H = M.C.A							
LNEE 32-160/07/S25HCS4	779,00	101881560	DN32	320	0,75	38	10,4	10,6	9,6	7,8	4,7			
LNEE 32-160/11/S25HCS4	922,00	101881570	DN32	320	1,1	30	16,3	17	16,4	14,8	12,3			
LNEE 32-160/15/S25HCS4	991,00	101881580	DN32	320	1,5	42	21,1	21,5	21	19,6	17,3	14,2		
LNEE 32-160/22/P25HCS4	1.230,00	101881590	DN32	320	2,2	49	26,1	27	26,9	25,8	23,8	21,2	19,6	

LNE-32-40-50_2p50_a_th

Modelo	Preço [EUR]	Referência	Ligação DN	Distância [mm]	Potência [kW]	Peso [kg]	Q [m³/h] 0	14	18	22	26	30	34	38
							[l/min] 0	233	300	367	433	500	567	633
							H = M.C.A							
LNEE 40-125/11/S25HCS4	922,00	101881700	DN40	320	1,1	34	14,1	12,7	10,9	8,5				
LNEE 40-125/15/S25HCS4	1.010,00	101881710	DN40	320	1,5	35	17,7	16,7	15,1	12,9	10,2			
LNEE 40-125/22/P25HCS4	1.375,00	101881720	DN40	320	2,2	49	22,3	22,1	21	19,2	16,9	14	10,4	
LNEE 40-160/22/P25HCS4	1.381,00	101881740	DN40	320	2,2	49	23,1	22,7	21,6	19,9	17,6			

LNE-32-40-50_2p50_a_th

Modelo	Preço [EUR]	Referência	Ligação DN	Distância [mm]	Potência [kW]	Peso [kg]	Q [m³/h] 0	25	30	35	40	45	50	55
							[l/min] 0	417	500	583	667	750	833	917
							H = M.C.A							
LNEE 50-125/15/S25HCS4	1.154,00	101881820	DN50	340	1,5	48	14,4	11,7	10	7,8				
LNEE 50-125/22/P25HCS4	1.407,00	101881830	DN50	340	2,2	51	18,9	16,4	15	13,1	10,7			

LNE-32-40-50_2p50_a_th

Bomba eléctrica trifásica (Directiva 2005/32 / CE e 2009/125 / CE) com motor de 2 polos (2900 1 / min), 50 Hz, nível de eficiência IE3 eléctrico de 0,75 kW, índice MEI hidráulico superior a 0,4

Modelo	Preço [EUR]	Referência	Ligação DN	Distância [mm]	Potência [kW]	Peso [kg]	Q [m³/h] 0	5	9	13	17	21	23	27
							[l/min] 0	83,3	150	217	283	350	383	450
							H = M.C.A							
LNEE 32-160/07/S25RCS4	743,00	101880190	DN32	320	0,75	29	12,8	13	12	10,1	7			
LNEE 32-160/11/S25RCS4	878,00	101880200	DN32	320	1,1	30	16,3	17	16,4	14,8	12,3			
LNEE 32-160/15/S25RCS4	943,00	101880210	DN32	320	1,5	33	21,1	21,5	21	19,6	17,3	14,2		
LNEE 32-160/22/P25RCS4	1.043,00	101880220	DN32	320	2,2	40	26,1	27	26,9	25,8	23,8	21,2	19,6	
LNEE 32-160/30/P25RCS4	1.123,00	101880230	DN32	320	3	50	35,9	36	35,5	34,5	32,9	30,4	28,9	25

LNE-32-40-50_2p50_a_th

Xylem Water Solutions Portugal pode realizar alterações aos seus produtos sem aviso prévio. Este documento não é contratual

LNEE

2 pólos

Bomba eléctrica trifásica (Directiva 2005/32 / CE e 2009/125 / CE) com motor de 2 polos (2900 1 / min), 50 Hz, nível de eficiência IE3 eléctrico de 0,75 kW, índice MEI hidráulico superior a 0,4

Modelo	Preço [EUR]	Referência	Ligação DN	Distância [mm]	Potência [kW]	Peso [kg]	Q [m³/h] 0	14	18	22	26	30	34	38
							[l/min] 0	233	300	367	433	500	567	633
							H = M.C.A							
LNEE 40-125/11/S25RCS4	879,00	101880360	DN40	320	1,1	34	14,1	12,7	10,9	8,5				
LNEE 40-125/15/S25RCS4	962,00	101880370	DN40	320	1,5	35	17,7	16,7	15,1	12,9	10,2			
LNEE 40-125/22/P25RCS4	1.105,00	101880380	DN40	320	2,2	55	22,3	22,1	21	19,2	16,9	14	10,4	
LNEE 40-125/30/P25RCS4	1.178,00	101880390	DN40	320	3	46	27,5	27,8	26,9	25,6	23,6	21,1	17,9	14
LNEE 40-160/22/P25RCS4	1.150,00	101880410	DN40	320	2,2	49	23,1	22,7	21,6	19,9	17,6			
LNEE 40-160/30/P25RCS4	1.186,00	101880420	DN40	320	3	46	28,4	28,7	27,6	26	23,9	21,4	17,4	
LNEE 40-160/40/P25VCS4	1.218,00	101880430	DN40	320	4	54	33,7	34,2	33,3	31,8	29,8	27,4	24,8	21,6
LNEE 40-160/55/P25VCS4	1.248,00	101880440	DN40	320	5,5	57	39,6	40,3	39,4	38,2	36,4	34,3	31,7	28,5
LNEE 40-200/30/P25RCS4	1.213,00	101880460	DN40	440	3	80	31,6	30	28,2	25,5				
LNEE 40-200/40/P25VCS4	1.374,00	101880470	DN40	440	4	80	37,6	35,7	34,2	31,9	28,6			
LNEE 40-200/55/P25VCS4	1.785,00	101880480	DN40	440	5,5	89	45,5	43,2	42	40,2	37,5	33,8		
LNEE 40-200/75/P25VCS4	1.900,00	101880490	DN40	440	7,5	107	56,6	54,2	53,2	51,8	49,8	47	43,3	
LNEE 40-250/75/P25VCS4	1.906,00	101880510	DN40	440	7,5	114	59,1	57,4	56,2	54,6	52,1			
LNEE 40-250/92/P25VCS4	1.970,00	101880520	DN40	440	9,2	117	67,4	65,6	64,4	62,8	60,8	58,1		
LNEE 40-250/110/P25VCS4	2.033,00	101880530	DN40	440	11	119	75,3	74,1	72,8	71,1	68,8	66		
LNEE 40-250/150/P25VCS4	2.094,00	101880540	DN40	440	15	167	91,5		88,8	87,2	85	82,1	78,7	74,8

LNE-32-40-50_2p50_a_th

Modelo	Preço [EUR]	Referência	Ligação DN	Distância [mm]	Potência [kW]	Peso [kg]	Q [m³/h] 0	25	30	35	40	45	50	55
							[l/min] 0	417	500	583	667	750	833	917
							H = M.C.A							
LNEE 50-125/15/S25RCS4	1.099,00	101880620	DN50	340	1,5	42	14,4	11,7	10	7,8				
LNEE 50-125/22/P25RCS4	1.171,00	101880630	DN50	340	2,2	49	18,9	16,4	15	13,1	10,7			
LNEE 50-125/30/P25RCS4	1.223,00	101880640	DN50	340	3	50	23,2	21,1	20	18,6	16,6	14,1	11,1	
LNEE 50-125/40/P25VCS4	1.157,00	101880650	DN50	340	4	56	26,6	24,8	24,1	23,2	21,8	20,1	17,9	15,3
LNEE 50-160/30/P25RCS4	1.282,00	101880670	DN50	340	3	50	21,8	20,6	19,5	18,1	16,4			
LNEE 50-160/40/P25VCS4	1.408,00	101880680	DN50	340	4	60	26,8	25,9	25,1	23,9	22,5	20,7	18,4	
LNEE 50-160/55/P25VCS4	1.538,00	101880690	DN50	340	5,5	73	33,1	32,6	32	31,1	29,9	28,2	26,3	24,1
LNEE 50-160/75/P25VCS4	1.664,00	101880700	DN50	340	7,5	100	39,9	39,6	39,1	38,3	37,2	35,9	34,2	32,4
LNEE 50-200/55/P25VCS4	1.863,00	101880720	DN50	440	5,5	90	34,9	33,3	32,2	30,4	27,8	24,3		
LNEE 50-200/75/P25VCS4	1.953,00	101880730	DN50	440	7,5	111	42,6	41,1	39,9	38,4	36,3	33,5	29,7	
LNEE 50-200/92/P25VCS4	2.037,00	101880740	DN50	440	9,2	124	48,7	47,3	46,1	44,6	42,8	40,4	37,2	32,9
LNEE 50-200/110/P25VCS4	2.118,00	101880750	DN50	440	11	119	55,0	54,1	53,1	51,7	49,9	47,4	44,3	40,5
LNEE 50-250/92/P25VCS4	2.421,00	101880770	DN50	440	9,2	116	54,6	52,7	51,4	49,8	47,9	45,6		
LNEE 50-250/110/P25VCS4	2.630,00	101880780	DN50	440	11	123	60,6	57,8	56,6	55,2	53,6	51,6		
LNEE 50-250/150/P25VCS4	2.792,00	101880790	DN50	440	15	164	73,4	71,6	70,3	68,8	67	65	62,6	59,8
LNEE 50-250/185/P25VCS4	3.500,00	101880800	DN50	440	18,5	177	84,0	83,1	81,9	80,4	78,6	76,5	74	71,2
LNEE 50-250/220/P25VCS4	4.026,00	101880810	DN50	440	22	190	95,6	94,9	94	92,8	91,2	89,2	86,9	84,1

LNE-32-40-50_2p50_a_th

Xylem Water Solutions Portugal pode realizar alterações aos seus produtos sem aviso prévio. Este documento não é contratual

LNEE

2 pólos

Bomba eléctrica trifásica (Directiva 2005/32 / CE e 2009/125 / CE) com motor de 2 polos (2900 1 / min), 50 Hz, nível de eficiência IE3 eléctrico de 0,75 kW, índice MEI hidráulico superior a 0,4

Modelo	Preço [EUR]	Referência	Ligação DN	Distância [mm]	Potência [kW]	Peso [kg]	Q [m³/h] 0	27	45	54	72	81	90	99
							[l/min] 0	450	750	900	1200	1350	1500	1650
							H = M.C.A							
LNEE 65-125/30/P25RCS4	1.269,00	101880890	DN65	360	3	67	17,2	15,7	12,8					
LNEE 65-125/40/P25VCS4	1.400,00	101880900	DN65	360	4	73	21,9	20,2	17,8	15,8				
LNEE 65-125/55/P25VCS4	1.539,00	101880910	DN65	360	5,5	86	27,5	26	24,3	22,7	17,6			
LNEE 65-125/75/P25VCS4	1.674,00	101880920	DN65	360	7,5	110	31,0	29	27,6	26,5	22,6	19,7		
LNEE 65-160/55/P25VCS4	1.900,00	101880940	DN65	360	5,5	90	26,6	24,7	22,7	21	15,7	12,1		
LNEE 65-160/75/P25VCS4	1.990,00	101880950	DN65	360	7,5	106	33,4	31,6	29,9	28,5	24,1	21,1	17,6	
LNEE 65-160/92/P25VCS4	2.090,00	101880960	DN65	360	9,2	113	38,7	37,1	35,7	34,4	30,6	27,8	24,5	20,7
LNEE 65-160/110/P25VCS4	2.184,00	101880970	DN65	360	11	120	43,0	40,9	39,4	38,2	34,8	32,4	29,5	26,1
LNEE 65-200/92/P25VCS4	2.341,00	101880990	DN65	475	9,2	124	36,9	37,3	35,8	34,4	30,4			
LNEE 65-200/110/P25VCS4	2.678,00	101881000	DN65	475	11	130	42,5	43,2	41,4	39,9	35,7			
LNEE 65-200/150/P25VCS4	3.043,00	101881010	DN65	475	15	174	53,8	54,4	52,5	50,8	46,2	43,6	40,8	
LNEE 65-200/185/P25VCS4	3.393,00	101881020	DN65	475	18,5	177	62,5	62,4	60,7	59,1	54,8	52,3	49,6	46,4
LNEE 65-250/150/P25VCS4	3.158,00	101881040	DN65	475	15	155	59,0	59,2	56,6	54,3	48,7			
LNEE 65-250/185/P25VCS4	3.753,00	101881050	DN65	475	18,5	174	67,2	67,5	65	62,9	57,3	54		
LNEE 65-250/220/P25VCS4	4.194,00	101881060	DN65	475	22	186	75,1		72,9	70,7	64,9	61,4	57,6	

LNE-65-80-100_2p50_a_th

Modelo	Preço [EUR]	Referência	Ligação DN	Distância [mm]	Potência [kW]	Peso [kg]	Q [m³/h] 0	52	84	116	132	148	164	180
							[l/min] 0	867	1400	1933	2200	2467	2733	3000
							H = M.C.A							
LNEE 80-125/40/P25VCC4	1.650,00	101881140	DN80	420	4	91	17,9	16,2	12,1					
LNEE 80-125/110/P25VCC4	2.445,00	101881180	DN80	420	11	131	31,1	30,1	27	22,2				
LNEE 80-160/55/P25VCC4	2.254,00	101881190	DN80	420	5,5	103	22,9	20,3	15,7					
LNEE 80-160/75/P25VCC4	2.384,00	101881200	DN80	420	7,5	124	28,3	25,9	21,8	16				
LNEE 80-160/92/P25VCC4	2.478,00	101881210	DN80	420	9,2	130	30,9	28,9	24,7	19,2	15,7			
LNEE 80-160/110/P25VCC4	2.673,00	101881220	DN80	420	11	131	34,7	32,5	28,4	22,3	18,7	14,6		
LNEE 80-160/150/P25VCC4	2.900,00	101881230	DN80	420	15	178	43,4	41,4	37,9	32,4	29	25,2	21,1	
LNEE 80-160/185/P25VCC4	2.949,00	101881240	DN80	420	18,5	172	46,6	44,1	41,2	36,5	33,4	29,9	26,1	22

LNE-65-80-100_2p50_a_th

Modelo	Preço [EUR]	Referência	Ligação DN	Distância [mm]	Potência [kW]	Peso [kg]	Q [m³/h] 0	92	140	164	188	212	236	260
							[l/min] 0	1533	2333	2733	3133	3533	3933	4333
							H = M.C.A							
LNEE 100-160/110/P25VCC4	2.961,00	101881300	DN100	500	11	148	25,8	23,2	18,4	15,8	13,1			
LNEE 100-160/150/P25VCC4	3.234,00	101881310	DN100	500	15	195	31,8	29,3	25,7	23,1	20	16,6		
LNEE 100-160/185/P25VCC4	3.850,00	101881320	DN100	500	18,5	196	36,5	33,8	30,5	28,1	25,1	21,6	17,5	
LNEE 100-160/220/P25VCC4	4.251,00	101881330	DN100	500	22	200	41,6	38,6	36,1	33,9	31	27,6	23,8	19,7

LNE-65-80-100_2p50_a_th

Xylem Water Solutions Portugal pode realizar alterações aos seus produtos sem aviso prévio. Este documento não é contratual

LNEE

4 pólos

Bomba eléctrica trifásica (Directiva 2005/32 / CE e 2009/125 / CE) com motor de 4 polos (1450 1 / min), 50 Hz, nível de eficiência IE3 eléctrico de 0,75 kW, índice MEI hidráulico superior a 0,4

Modelo	Preço [EUR]	Referência	Ligação DN	Distância [mm]	Potência [kW]	Peso [kg]	Q [m³/h] 0	2	4	6	8	10	12	16
							[l/min] 0	33,3	66,7	100	133	167	200	267
							H = M.C.A							
LNEE 32-160/02A/S45RCS4	866,00	101884200	DN32	320	0,37	31	3,9	4,1	4	3,7	3,1	2,3		
LNEE 32-160/02/S45RCS4	866,00	101884220	DN32	320	0,25	30	6,1	6,3	6,3	6	5,5	4,8	3,8	
LNEE 32-160/03/S45RCS4	908,00	101884230	DN32	320	0,25	30	8,5	8,5	8,4	8,1	7,6	6,9	6,1	3,6

LNE-32-40-50_4p50_a_th

Modelo	Preço [EUR]	Referência	Ligação DN	Distância [mm]	Potência [kW]	Peso [kg]	Q [m³/h] 0	7	11	15	17	19	21	23
							[l/min] 0	117	183	250	283	317	350	383
							H = M.C.A							
LNEE 40-125/02/S45RCS4	896,00	101884380	DN40	320	0,25	28	5,2	5,1	4,2	2,7				
LNEE 40-125/03/S45RCS4	916,00	101884390	DN40	320	0,37	33	6,5	6,4	5,6	4,2	3,3			
LNEE 40-160/02/S45RCS4	942,00	101884410	DN40	320	0,25	30	5,4	5,2	4,4					
LNEE 40-160/03/S45RCS4	983,00	101884420	DN40	320	0,37	32	6,8	6,6	5,8	4,5	3,6			
LNEE 40-160/07/X45RCS4	1.072,00	101884440	DN40	320	0,75	40	9,6	9,8	9,3	8,3	7,6	6,7	5,7	4,6
LNEE 40-200/05/S45RCS4	1.062,00	101884470	DN40	440	0,55	68	9,1	8,5	7,5	5,5				
LNEE 40-200/07/X45RCS4	1.133,00	101884480	DN40	440	0,75	68	11,1	10,6	9,8	8,2	7			
LNEE 40-200/11/P45RCS4	1.168,00	101884490	DN40	440	1,1	73	14,0	13,3	12,6	11,5	10,6	9,3	7,8	
LNEE 40-250/15/P45RCS4	1.236,00	101884530	DN40	440	1,5	78	18,7	18,1	17,4	16,1	15,1	13,9	12,4	
LNEE 40-250/22/P45RCS4	1.277,00	101884540	DN40	440	2,2	89	22,8		21,4	20,3	19,5	18,5	17,4	16,2

LNE-32-40-50_4p50_a_th

Modelo	Preço [EUR]	Referência	Ligação DN	Distância [mm]	Potência [kW]	Peso [kg]	Q [m³/h] 0	11	14	17	20	23	26	28
							[l/min] 0	183	233	283	333	383	433	467
							H = M.C.A							
LNEE 50-125/02/S45RCS4	984,00	101884630	DN50	340	0,25	32	4,5	4	3,7	3,2	2,5			
LNEE 50-125/03/S45RCS4	1.010,00	101884640	DN50	340	0,37	35	5,6	5,1	4,8	4,3	3,7	2,9		
LNEE 50-125/05/S45RCS4	1.058,00	101884650	DN50	340	0,55	34	6,5	6	5,8	5,5	5	4,4	3,6	3
LNEE 50-160/03/S45RCS4	1.010,00	101884670	DN50	340	0,37	34	5,2	4,9	4,6	4,1	3,5			
LNEE 50-160/05/S45RCS4	1.058,00	101884680	DN50	340	0,55	28	6,5	6,2	6	5,6	5,1	4,5		
LNEE 50-160/07/X45RCS4	1.128,00	101884690	DN50	340	0,75	45	8,2	8	7,9	7,6	7,2	6,7	6	5,5
LNEE 50-160/11/P45RCS4	1.135,00	101884700	DN50	340	1,1	54	9,9	9,7	9,6	9,4	9	8,6	8,1	7,7
LNEE 50-200/07/X45RCS4	1.134,00	101884720	DN50	440	0,75	74	8,5	8,2	7,8	7,3	6,5			
LNEE 50-200/11/P45RCS4	1.196,00	101884740	DN50	440	1,1	76	11,7	11,5	11,2	10,7	10,1	9,2	8,1	7,2
LNEE 50-200/15/P45RCS4	1.256,00	101884750	DN50	440	1,5	77	13,3	13,1	12,9	12,4	11,8	11	9,9	9,1
LNEE 50-250/15/P45RCS4	1.290,00	101884780	DN50	440	1,5	82	14,9	14,4	14,1	13,7	13,1	12,4	11,5	
LNEE 50-250/22/P45RCS4	1.330,00	101884800	DN50	440	2,2	91	20,7		19,9	19,4	18,9	18,2	17,4	16,8
LNEE 50-250/30/P45RCS4	1.377,00	101884810	DN50	440	3	96	23,5		23,1	22,7	22,2	21,5	20,8	20,2

LNE-32-40-50_4p50_a_th

Modelo	Preço [EUR]	Referência	Ligação DN	Distância [mm]	Potência [kW]	Peso [kg]	Q [m³/h] 0	19	24	29	34	39	44	49
							[l/min] 0	317	400	483	567	650	733	817
							H = M.C.A							
LNEE 65-125/03/S45RCS4	1.030,00	101884890	DN65	360	0,37	52	4,0	3,4	2,8	2,1				
LNEE 65-125/05/S45RCS4	1.077,00	101884900	DN65	360	0,55	55	5,3	4,6	4,1	3,5	2,7	1,7		
LNEE 65-125/07/X45RCS4	1.114,00	101884910	DN65	360	0,75	55	7,0	6,1	5,8	5,3	4,5	3,6	2,4	
LNEE 65-125/11/P45RCS4	1.154,00	101884920	DN65	360	1,1	64	7,9	6,9	6,6	6,2	5,7	4,9	3,8	2,6
LNEE 65-160/07/X45RCS4	1.190,00	101884940	DN65	360	0,75	56	6,6	5,9	5,6	5	4,3	3,3		
LNEE 65-160/11/P45RCS4	1.238,00	101884960	DN65	360	1,1	63	9,5	8,8	8,4	8	7,5	6,7	5,8	4,7
LNEE 65-160/15/P45RCS4	1.280,00	101884970	DN65	360	1,5	66	10,6	9,8	9,5	9,1	8,6	8	7,2	6,2
LNEE 65-200/15/P45RCS4	1.305,00	101885000	DN65	475	1,5	85	10,4	10,3	10	9,5	8,8	8	7	
LNEE 65-200/22/P45RCS4	1.355,00	101885020	DN65	475	2,2	109	15,1	14,9	14,5	14	13,3	12,5	11,7	10,8
LNEE 65-250/22/P45RCS4	1.414,00	101885050	DN65	475	2,2	95	16,4	16	15,5	14,8	14	13	12	10,8
LNEE 65-250/30/P45RCS4	1.477,00	101885060	DN65	475	3	100	18,5	18,1	17,6	16,9	16	15	14	12,8
LNEE 65-250/40/P45VCS4	1.696,00	101885070	DN65	475	4	104	22,9	22,8	22,4	21,9	21,1	20,2	19,2	18,1

LNE-65-80-100_4p50_a_th

Xylem Water Solutions Portugal pode realizar alterações aos seus produtos sem aviso prévio. Este documento não é contratual

LNEE

4 pólos

Bomba eléctrica trifásica (Directiva 2005/32 / CE e 2009/125 / CE) com motor de 4 polos (1450 1 / min), 50 Hz, nível de eficiência IE3 eléctrico de 0,75 kW, índice MEI hidráulico superior a 0,4

Modelo	Preço [EUR]	Referência	Ligação DN	Distância [mm]	Potência [kW]	Peso [kg]	Q [m³/h] 0	23	34	45	56	67	78	89
							[l/min] 0	383	567	750	933	1117	1300	1483
							H = M.C.A							
LNEE 80-125/05/S45RCC4	1.516,00	101885150	DN80	420	1,1	77	4,4	4	3,4	2,6				
LNEE 80-125/15/P45RCC4	1.604,00	101885190	DN80	420	1,5	90	7,7	7,5	7	6,4	5,5			
LNEE 80-160/15/P45RCC4	1.696,00	101885230	DN80	420	1,5	86	8,6	8,2	7,6	6,8	5,7	4,5		
LNEE 80-160/22/P45RCC4	1.777,00	101885250	DN80	420	2,2	100	11,5	11,1	10,6	10	9,1	8	6,8	5,3

LNE-65-80-100_4p50_a_th

Modelo	Preço [EUR]	Referência	Ligação DN	Distância [mm]	Potência [kW]	Peso [kg]	Q [m³/h] 0	35	67	83	99	115	131	147
							[l/min] 0	583	1117	1383	1650	1917	2183	2450
							H = M.C.A							
LNEE 100-160/15/P45RCC4	1.875,00	101885320	DN100	500	1,5	105	6,3	5,9	4,7	3,8	2,9			
LNEE 100-160/22/P45RCC4	2.063,00	101885340	DN100	500	2,2	117	9,0	8,5	7,6	6,8	5,8	4,6		
LNEE 100-160/30/P45RCC4	2.243,00	101885350	DN100	500	3	118	10,2	9,8	9	8,3	7,3	6,2	4,8	

LNE-65-80-100_4p50_a_th

Acessórios: escolha rápida

Modelo	Preço [EUR]	Referência	Grupo de produtos	Peso [kg]
Kit contraflanges, roscada, ligação DN32	54,00	109398010	9J	2
Kit contraflanges, roscada, ligação DN40	57,00	109398020	9J	3
Kit contraflanges, roscada, ligação DN50	63,00	109398030	9J	3
Kit contraflanges, roscada, ligação DN80	95,00	109392720	9J	6
Kit contraflanges, roscada, ligação DN100	106,00	109392730	9J	6

Xylem Water Solutions Portugal pode realizar alterações aos seus produtos sem aviso prévio. Este documento não é contratual

Bombas centrífugas "In-Line"

LNEEH

Bomba LNEE com variador inteligente de velocidade, modelo Hydrovar, montado directamente sobre o motor.
LNEE: monobloco de veio prolongado e motor especial.

Ref: F062a

Aplicações

- Aquecimento e refrigeração
- Fornecimento de água (Pressão nos edifícios, rega, transferência de água em estufas...)

Vantagens do produto

- Alto desempenho
- Categoria energética superior aos requisitos da normativa.
- Vida longa e fácil manutenção
- Poupança adicional de energia com o uso de velocidade variável (versão e-LNH)
- Versatilidade através de múltiplas configurações
- Amplo intervalo de temperatura

Opções sob pedido

Possíveis opções:

- LNEE: monobloco de veio prolongado e motor especial
- LNES: com acoplamento rígido e motor padrão
- LNTE: versão dupla monobloco de veio prolongado e motor especial
- LNTS: versão dupla com acoplamento rígido e motor padrão
- e-LNH: Poupança adicional de energia com o uso de velocidade variável

Código de identificação

Modelo:	LNEEH 50-125/40/P25VCS4/4
LNEEH	Nome da série
50	DN da ligação
125	Diâmetro impulsor nominal
40	Potência do motor (kW x 10)
P2	Tipo de motor (P), 2=2 pólos, 4 = 4 pólos
5	5=50 Hz
V	Tensão:3x380-415/660-690 V
C	Material da voluta
S	Material do impulsor
4	Empanque mecânico (EN12756)

Características

Caudal max:	305 m³/h
HMT max:	95 m
Potência:	0,25 - 22 kW
Pressão de trabalho:	16 bar
Temperatura ambiente:	0°C - 40°C
Temperatura do líquido:	-25°C - +120°C

Motor

Versão:	P ≤ 3kW: 3 ~230/400V; P≥4 kW: 3 ~ 400/690V
Classe de isolamento:	F (155°C)
Classe de protecção:	IP55

Versão trifásica (Regulamento CE n.º 640/2009) com nível de eficiência do motor IE3 para potência superior a 0,75 kW incluída.O nível de eficiência refere-se apenas ao motor e não à bomba elétrica.

Materiais

Corpo da bomba:	Ferro fundido
Impulsor:	Ferro fundido ou aço inoxidável
Elastómeros	EPDM
Empanque mecânico:	Carboneto de silício-carbono

Certificação para água potável

Produtos aprovados para o uso com água potável de acordo com ACS-D.M. 174

Xylem Water Solutions Portugal pode realizar alterações aos seus produtos sem aviso prévio. Este documento não é contratual

LNEEH

2 pólos

Bomba eléctrica trifásica (Directiva 2005/32 / CE e 2009/125 / CE) com motor de 2 polos (2900 1 / min), 50 Hz, nível de eficiência IE3 eléctrico de 0,75 kW, índice MEI hidráulico superior a 0,4 Hydrovar de alimentação monofásica: /2=1x230 V

Modelo	Preço [EUR]	Referência	Ligação DN	Distância [mm]	Potência [kW]	Peso [kg]	Q [m³/h] 0	5	9	13	17	21	23	27
							[l/min] 0	83,3	150	217	283	350	383	450
							H = M.C.A							
LNEEH 32-160/07/S25RCS4/2	2.507,00	102850191	DN32	320	0,75	46	12,8	13	12	10,1	7			
LNEEH 32-160/11/S25RCS4/2	2.630,00	102850201	DN32	320	1,1	47	16,3	17	16,4	14,8	12,3			
LNEEH 32-160/15/S25RCS4/2	2.690,00	102850211	DN32	320	1,5	48	21,1	21,5	21	19,6	17,3	14,2		
LNEEH 32-160/22/P25RCS4/2	2.820,00	102850221	DN32	320	2,2	61	26,1	27	26,9	25,8	23,8	21,2	19,6	

LNE-32-40-50_2p50_a_th

Bomba eléctrica trifásica (Directiva 2005/32 / CE e 2009/125 / CE) com motor de 2 polos (2900 1 / min), 50 Hz, nível de eficiência IE3 eléctrico de 0,75 kW, índice MEI hidráulico superior a 0,4 Hydrovar de alimentação trifásica: /4=3x380-415 V

Modelo	Preço [EUR]	Referência	Ligação DN	Distância [mm]	Potência [kW]	Peso [kg]	Q [m³/h] 0	5	9	13	17	21	23	27
							[l/min] 0	83,3	150	217	283	350	383	450
							H = M.C.A							
LNEEH 32-160/07/S25RCS4/4	2.429,00	102850190	DN32	320	0,75	46	12,8	13	12	10,1	7			
LNEEH 32-160/11/S25RCS4/4	2.552,00	102850200	DN32	320	1,1	47	16,3	17	16,4	14,8	12,3			
LNEEH 32-160/15/S25RCS4/4	2.612,00	102850210	DN32	320	1,5	48	21,1	21,5	21	19,6	17,3	14,2		
LNEEH 32-160/22/P25RCS4/4	2.740,00	102850220	DN32	320	2,2	61	26,1	27	26,9	25,8	23,8	21,2	19,6	
LNEEH 32-160/30/P25RCS4/4	2.878,00	102850230	DN32	320	3	62	35,9	36	35,5	34,5	32,9	30,4	28,9	25

LNE-32-40-50_2p50_a_th

Modelo	Preço [EUR]	Referência	Ligação DN	Distância [mm]	Potência [kW]	Peso [kg]	Q [m³/h] 0	14	18	22	26	30	34	38
							[l/min] 0	233	300	367	433	500	567	633
							H = M.C.A							
LNEEH 40-125/11/S25RCS4/4	2.553,00	102850360	DN40	320	1,1	56	14,1	12,7	10,9	8,5				
LNEEH 40-125/15/S25RCS4/4	2.629,00	102850370	DN40	320	1,5	57	17,7	16,7	15,1	12,9	10,2			
LNEEH 40-125/22/P25RCS4/4	2.796,00	102850380	DN40	320	2,2	65	22,3	22,1	21	19,2	16,9	14	10,4	
LNEEH 40-125/30/P25RCS4/4	2.928,00	102850390	DN40	320	3	64	27,5	27,8	26,9	25,6	23,6	21,1	17,9	14
LNEEH 40-160/22/P25RCS4/4	2.837,00	102850410	DN40	320	2,2	65	23,1	22,7	21,6	19,9	17,6			
LNEEH 40-160/30/P25RCS4/4	2.935,00	102850420	DN40	320	3	65	28,4	28,7	27,6	26	23,9	21,4	17,4	
LNEEH 40-160/40/P25VCS4/4	3.550,00	102850430	DN40	320	4	71	33,7	34,2	33,3	31,8	29,8	27,4	24,8	21,6
LNEEH 40-160/55/P25VCS4/4	3.758,00	102850440	DN40	320	5,5	84	39,6	40,3	39,4	38,2	36,4	34,3	31,7	28,5
LNEEH 40-200/30/P25RCS4/4	2.960,00	102850460	DN40	440	3	88	31,6	30	28,2	25,5				
LNEEH 40-200/40/P25VCS4/4	3.693,00	102850470	DN40	440	4	87	37,6	35,7	34,2	31,9	28,6			
LNEEH 40-200/55/P25VCS4/4	4.249,00	102850480	DN40	440	5,5	100	45,5	43,2	42	40,2	37,5	33,8		
LNEEH 40-200/75/P25VCS4/4	4.695,00	102850490	DN40	440	7,5	115	56,6	54,2	53,2	51,8	49,8	47	43,3	
LNEEH 40-250/75/P25VCS4/4	4.700,00	102850510	DN40	440	7,5	118	59,1	57,4	56,2	54,6	52,1			
LNEEH 40-250/92/P25VCS4/4	4.989,00	102850520	DN40	440	9,2	132	67,4	65,6	64,4	62,8	60,8	58,1		
LNEEH 40-250/110/P25VCS4/4	5.047,00	102850530	DN40	440	11	135	75,3	74,1	72,8	71,1	68,8	66		
LNEEH 40-250/150/P25VCS4/4	6.058,00	102850540	DN40	440	15	181	91,5		88,8	87,2	85	82,1	78,7	74,8

LNE-32-40-50_2p50_a_th

Xylem Water Solutions Portugal pode realizar alterações aos seus produtos sem aviso prévio. Este documento não é contratual

LNEEH

2 pólos

Bomba eléctrica trifásica (Directiva 2005/32 / CE e 2009/125 / CE) com motor de 2 polos (2900 1 / min), 50 Hz, nível de eficiência IE3 eléctrico de 0,75 kW, índice MEI hidráulico superior a 0,4
Hydrovar de alimentação trifásica: /4=3x380-415 V

Modelo	Preço [EUR]	Referência	Ligação DN	Distância [mm]	Potência [kW]	Peso [kg]	Q [m³/h] 0	25	30	35	40	45	50	55
							[l/min] 0	417	500	583	667	750	833	917
							H = M.C.A							
LNEEH 50-125/15/S25RCS4/4	2.754,00	102850620	DN50	340	1,5	56	14,4	11,7	10	7,8				
LNEEH 50-125/22/P25RCS4/4	2.857,00	102850630	DN50	340	2,2	60	18,9	16,4	15	13,1	10,7			
LNEEH 50-125/30/P25RCS4/4	2.970,00	102850640	DN50	340	3	60	23,2	21,1	20	18,6	16,6	14,1	11,1	
LNEEH 50-125/40/P25VCS4/4	3.495,00	102850650	DN50	340	4	73	26,6	24,8	24,1	23,2	21,8	20,1	17,9	15,3
LNEEH 50-160/30/P25RCS4/4	3.023,00	102850670	DN50	340	3	70	21,8	20,6	19,5	18,1	16,4			
LNEEH 50-160/40/P25VCS4/4	3.724,00	102850680	DN50	340	4	69	26,8	25,9	25,1	23,9	22,5	20,7	18,4	
LNEEH 50-160/55/P25VCS4/4	4.023,00	102850690	DN50	340	5,5	87	33,1	32,6	32	31,1	29,9	28,2	26,3	24,1
LNEEH 50-160/75/P25VCS4/4	4.478,00	102850700	DN50	340	7,5	115	39,9	39,6	39,1	38,3	37,2	35,9	34,2	32,4
LNEEH 50-200/55/P25VCS4/4	4.320,00	102850720	DN50	440	5,5	103	34,9	33,3	32,2	30,4	27,8	24,3		
LNEEH 50-200/75/P25VCS4/4	4.742,00	102850730	DN50	440	7,5	118	42,6	41,1	39,9	38,4	36,3	33,5	29,7	
LNEEH 50-200/92/P25VCS4/4	5.050,00	102850740	DN50	440	9,2	135	48,7	47,3	46,1	44,6	42,8	40,4	37,2	32,9
LNEEH 50-200/110/P25VCS4/4	5.125,00	102850750	DN50	440	11	133	55,0	54,1	53,1	51,7	49,9	47,4	44,3	40,5
LNEEH 50-250/92/P25VCS4/4	5.402,00	102850770	DN50	440	9,2	135	54,6	52,7	51,4	49,8	47,9	45,6		
LNEEH 50-250/110/P25VCS4/4	5.593,00	102850780	DN50	440	11	153	60,6	57,8	56,6	55,2	53,6	51,6		
LNEEH 50-250/150/P25VCS4/4	6.697,00	102850790	DN50	440	15	184	73,4	71,6	70,3	68,8	67	65	62,6	59,8
LNEEH 50-250/185/P25VCS4/4	8.024,00	102850800	DN50	440	18,5	195	84,0	83,1	81,9	80,4	78,6	76,5	74	71,2
LNEEH 50-250/220/P25VCS4/4	9.021,00	102850810	DN50	440	22	204	95,6	94,9	94	92,8	91,2	89,2	86,9	84,1

LNE-32-40-50_2p50_a_th

Modelo	Preço [EUR]	Referência	Ligação DN	Distância [mm]	Potência [kW]	Peso [kg]	Q [m³/h] 0	27	45	54	72	81	90	99
							[l/min] 0	450	750	900	1200	1350	1500	1650
							H = M.C.A							
LNEEH 65-125/30/P25RCS4/4	3.011,00	102850890	DN65	360	3	77	17,2	15,7	12,8					
LNEEH 65-125/40/P25VCS4/4	3.717,00	102850900	DN65	360	4	86	21,9	20,2	17,8	15,8				
LNEEH 65-125/55/P25VCS4/4	4.024,00	102850910	DN65	360	5,5	106	27,5	26	24,3	22,7	17,6			
LNEEH 65-125/75/P25VCS4/4	4.488,00	102850920	DN65	360	7,5	125	31,0	29	27,6	26,5	22,6	19,7		
LNEEH 65-160/55/P25VCS4/4	4.354,00	102850940	DN65	360	5,5	106	26,6	24,7	22,7	21	15,7	12,1		
LNEEH 65-160/75/P25VCS4/4	4.777,00	102850950	DN65	360	7,5	125	33,4	31,6	29,9	28,5	24,1	21,1	17,6	
LNEEH 65-160/92/P25VCS4/4	5.100,00	102850960	DN65	360	9,2	131	38,7	37,1	35,7	34,4	30,6	27,8	24,5	20,7
LNEEH 65-160/110/P25VCS4/4	5.185,00	102850970	DN65	360	11	118	43,0	40,9	39,4	38,2	34,8	32,4	29,5	26,1
LNEEH 65-200/92/P25VCS4/4	5.328,00	102850990	DN65	475	9,2	138	36,9	37,3	35,8	34,4	30,4			
LNEEH 65-200/110/P25VCS4/4	5.637,00	102851000	DN65	475	11	142	42,5	43,2	41,4	39,9	35,7			
LNEEH 65-200/150/P25VCS4/4	6.927,00	102851010	DN65	475	15	190	53,8	54,4	52,5	50,8	46,2	43,6	40,8	
LNEEH 65-200/185/P25VCS4/4	7.926,00	102851020	DN65	475	18,5	199	62,5	62,4	60,7	59,1	54,8	52,3	49,6	46,4
LNEEH 65-250/150/P25VCS4/4	7.032,00	102851040	DN65	475	15	188	59,0	59,2	56,6	54,3	48,7			
LNEEH 65-250/185/P25VCS4/4	8.256,00	102851050	DN65	475	18,5	199	67,2	67,5	65	62,9	57,3	54		
LNEEH 65-250/220/P25VCS4/4	9.175,00	102851060	DN65	475	22	208	75,1		72,9	70,7	64,9	61,4	57,6	

LNE-65-80-100_2p50_a_th

Modelo	Preço [EUR]	Referência	Ligação DN	Distância [mm]	Potência [kW]	Peso [kg]	Q [m³/h] 0	52	84	116	132	148	164	180
							[l/min] 0	867	1400	1933	2200	2467	2733	3000
							H = M.C.A							
LNEEH 80-125/40/P25VCC4/4	3.946,00	102851140	DN80	420	4	105	17,9	16,2	12,1					
LNEEH 80-125/110/P25VCC4/4	5.424,00	102851180	DN80	420	11	147	31,1	30,1	27	22,2				
LNEEH 80-160/55/P25VCC4/4	4.678,00	102851190	DN80	420	5,5	107	22,9	20,3	15,7					
LNEEH 80-160/75/P25VCC4/4	5.137,00	102851200	DN80	420	7,5	137	28,3	25,9	21,8	16				
LNEEH 80-160/92/P25VCC4/4	5.455,00	102851210	DN80	420	9,2	136	30,9	28,9	24,7	19,2	15,7			
LNEEH 80-160/110/P25VCC4/4	5.633,00	102851220	DN80	420	11	142	34,7	32,5	28,4	22,3	18,7	14,6		
LNEEH 80-160/150/P25VCC4/4	6.796,00	102851230	DN80	420	15	189	43,4	41,4	37,9	32,4	29	25,2	21,1	
LNEEH 80-160/185/P25VCC4/4	7.521,00	102851240	DN80	420	18,5	187	46,6	44,1	41,2	36,5	33,4	29,9	26,1	22

LNE-65-80-100_2p50_a_th

Xylem Water Solutions Portugal pode realizar alterações aos seus produtos sem aviso prévio. Este documento não é contratual

LNEEH

2 pólos

Bomba eléctrica trifásica (Directiva 2005/32 / CE e 2009/125 / CE) com motor de 2 polos (2900 1 / min), 50 Hz, nível de eficiência IE3 eléctrico de 0,75 kW, índice MEI hidráulico superior a 0,4 Hydrovar de alimentação trifásica: /4=3x380-415 V

Modelo	Preço [EUR]	Referência	Ligação DN	Ligação Distância [mm]	Potência [kW]	Peso [kg]	Q [m³/h] 0	92	140	164	188	212	236	260
							[l/min] 0	1533	2333	2733	3133	3533	3933	4333
							H = M.C.A							
LNEEH 100-160/110/P25VCC4/4	5.896,00	102851300	DN100	500	11	173	25,8	23,2	18,4	15,8	13,1			
LNEEH 100-160/150/P25VCC4/4	7.101,00	102851310	DN100	500	15	202	31,8	29,3	25,7	23,1	20	16,6		
LNEEH 100-160/185/P25VCC4/4	8.344,00	102851320	DN100	500	18,5	213	36,5	33,8	30,5	28,1	25,1	21,6	17,5	
LNEEH 100-160/220/P25VCC4/4	9.226,00	102851330	DN100	500	22	222	41,6	38,6	36,1	33,9	31	27,6	23,8	19,7

LNE-65-80-100_2p50_a_th

Xylem Water Solutions Portugal pode realizar alterações aos seus produtos sem aviso prévio. Este documento não é contratual

LNEEH

4 pólos

Bomba eléctrica trifásica (Directiva 2005/32 / CE e 2009/125 / CE) com motor de 4 polos (1450 1 / min), 50 Hz, nível de eficiência IE3 eléctrico de 0,75 kW, índice MEI hidráulico superior a 0,4
Hydrovar de alimentação trifásica: /4=3x380-415 V

Modelo	Preço [EUR]	Referência	Ligação DN	Distância [mm]	Potência [kW]	Peso [kg]	Q [m³/h] 0	7	11	15	17	19	21	23
							[l/min] 0	117	183	250	283	317	350	383
							H = M.C.A							
LNEEH 40-160/05/S45RCS4/4	2.730,00	102854430	DN40	320	0,55	48	8,1	8,1	7,5	6,3	5,5	4,6		
LNEEH 40-160/07/X45RCS4/4	2.730,00	102854440	DN40	320	0,75	54	9,6	9,8	9,3	8,3	7,6	6,7	5,7	4,6
LNEEH 40-200/05/S45RCS4/4	2.720,00	102854470	DN40	440	0,55	73	9,1	8,5	7,5	5,5				
LNEEH 40-200/07/X45RCS4/4	2.785,00	102854480	DN40	440	0,75	75	11,1	10,6	9,8	8,2	7			
LNEEH 40-200/11/P45RCS4/4	2.817,00	102854490	DN40	440	1,1	80	14,0	13,3	12,6	11,5	10,6	9,3	7,8	
LNEEH 40-250/15/P45RCS4/4	2.880,00	102854530	DN40	440	1,5	80	18,7	18,1	17,4	16,1	15,1	13,9	12,4	
LNEEH 40-250/22/P45RCS4/4	2.953,00	102854540	DN40	440	2,2	94	22,8		21,4	20,3	19,5	18,5	17,4	16,2

LNE-32-40-50_4p50_a_th

Modelo	Preço [EUR]	Referência	Ligação DN	Distância [mm]	Potência [kW]	Peso [kg]	Q [m³/h] 0	11	14	17	20	23	26	28
							[l/min] 0	183	233	283	333	383	433	467
							H = M.C.A							
LNEEH 50-125/05/S45RCS4/4	2.717,00	102854650	DN50	340	0,55	58	6,5	6	5,8	5,5	5	4,4	3,6	3
LNEEH 50-160/05/S45RCS4/4	2.717,00	102854680	DN50	340	0,55	58	6,5	6,2	6	5,6	5,1	4,5		
LNEEH 50-160/07/X45RCS4/4	2.781,00	102854690	DN50	340	0,75	56	8,2	8	7,9	7,6	7,2	6,7	6	5,5
LNEEH 50-160/11/P45RCS4/4	2.787,00	102854700	DN50	340	1,1	69	9,9	9,7	9,6	9,4	9	8,6	8,1	7,7
LNEEH 50-200/07/X45RCS4/4	2.786,00	102854720	DN50	440	0,75	77	8,5	8,2	7,8	7,3	6,5			
LNEEH 50-200/11/P45RCS4/4	2.843,00	102854740	DN50	440	1,1	83	11,7	11,5	11,2	10,7	10,1	9,2	8,1	7,2
LNEEH 50-200/15/P45RCS4/4	2.898,00	102854750	DN50	440	1,5	85	13,3	13,1	12,9	12,4	11,8	11	9,9	9,1
LNEEH 50-250/15/P45RCS4/4	2.929,00	102854780	DN50	440	1,5	86	14,9	14,4	14,1	13,7	13,1	12,4	11,5	
LNEEH 50-250/22/P45RCS4/4	3.001,00	102854800	DN50	440	2,2	95	20,7		19,9	19,4	18,9	18,2	17,4	16,8
LNEEH 50-250/30/P45RCS4/4	3.110,00	102854810	DN50	440	3	101	23,5		23,1	22,7	22,2	21,5	20,8	20,2

LNE-32-40-50_4p50_a_th

Modelo	Preço [EUR]	Referência	Ligação DN	Distância [mm]	Potência [kW]	Peso [kg]	Q [m³/h] 0	19	24	29	34	39	44	49
							[l/min] 0	317	400	483	567	650	733	817
							H = M.C.A							
LNEEH 65-125/05/S45RCS4/4	2.734,00	102854900	DN65	360	0,55	70	5,3	4,6	4,1	3,5	2,7	1,7		
LNEEH 65-125/07/X45RCS4/4	2.768,00	102854910	DN65	360	0,75	73	7,0	6,1	5,8	5,3	4,5	3,6	2,4	
LNEEH 65-125/11/P45RCS4/4	2.804,00	102854920	DN65	360	1,1	79	7,9	6,9	6,6	6,2	5,7	4,9	3,8	2,6
LNEEH 65-160/07/X45RCS4/4	2.838,00	102854940	DN65	360	0,75	68	6,6	5,9	5,6	5	4,3	3,3		
LNEEH 65-160/11/P45RCS4/4	2.882,00	102854960	DN65	360	1,1	76	9,5	8,8	8,4	8	7,5	6,7	5,8	4,7
LNEEH 65-160/15/P45RCS4/4	2.920,00	102854970	DN65	360	1,5	79	10,6	9,8	9,5	9,1	8,6	8	7,2	6,2
LNEEH 65-200/15/P45RCS4/4	2.943,00	102855000	DN65	475	1,5	91	10,4	10,3	10	9,5	8,8	8	7	
LNEEH 65-200/22/P45RCS4/4	3.025,00	102855020	DN65	475	2,2	105	15,1	14,9	14,5	14	13,3	12,5	11,7	10,8
LNEEH 65-250/22/P45RCS4/4	3.078,00	102855050	DN65	475	2,2	101	16,4	16	15,5	14,8	14	13	12	10,8
LNEEH 65-250/30/P45RCS4/4	3.202,00	102855060	DN65	475	3	105	18,5	18,1	17,6	16,9	16	15	14	12,8
LNEEH 65-250/40/P45VCS4/4	3.988,00	102855070	DN65	475	4	118	22,9	22,8	22,4	21,9	21,1	20,2	19,2	18,1

LNE-65-80-100_4p50_a_th

Modelo	Preço [EUR]	Referência	Ligação DN	Distância [mm]	Potência [kW]	Peso [kg]	Q [m³/h] 0	23	34	45	56	67	78	89
							[l/min] 0	383	567	750	933	1117	1300	1483
							H = M.C.A							
LNEEH 80-125/05/S45RCC4/4	3.135,00	102855150	DN80	420	1,1	86	4,4	4	3,4	2,6				
LNEEH 80-125/15/P45RCC4/4	3.216,00	102855190	DN80	420	1,5	97	7,7	7,5	7	6,4	5,5			
LNEEH 80-160/15/P45RCC44/4	3.300,00	102855230	DN80	420	1,5	96	8,6	8,2	7,6	6,8	5,7	4,5		
LNEEH 80-160/22/P45RCC4/4	3.433,00	102855250	DN80	420	2,2	110	11,5	11,1	10,6	10	9,1	8	6,8	5,3

LNE-65-80-100_4p50_a_th

Xylem Water Solutions Portugal pode realizar alterações aos seus produtos sem aviso prévio. Este documento não é contratual

LNEEH

4 pólos

Bomba eléctrica trifásica (Directiva 2005/32 / CE e 2009/125 / CE) com motor de 4 polos (1450 1 / min), 50 Hz, nível de eficiência IE3 eléctrico de 0,75 kW, índice MEI hidráulico superior a 0,4 Hydrovar de alimentação trifásica: /4=3x380-415 V

Modelo	Preço [EUR]	Referência	Ligação DN	Distância [mm]	Potência [kW]	Peso [kg]	Q [m³/h] 0	35	67	83	99	115	131	147
							[l/min] 0	583	1117	1383	1650	1917	2183	2450
							H = M.C.A							
LNEEH 100-160/15/P45RCC4/4	3.464,00	102855320	DN100	500	1,5	114	6,3	5,9	4,7	3,8	2,9			
LNEEH 100-160/22/P45RCC4/4	3.672,00	102855340	DN100	500	2,2	122	9,0	8,5	7,6	6,8	5,8	4,6		
LNEEH 100-160/30/P45RCC4/4	3.902,00	102855350	DN100	500	3	126	10,2	9,8	9	8,3	7,3	6,2	4,8	

LNE-65-80-100_4p50_a_th

Acessórios: escolha rápida

Modelo	Preço [EUR]	Referência	Grupo de produtos	Peso [kg]
Kit contraflanges, roscada, ligação DN32	54,00	109398010	9J	2
Kit contraflanges, roscada, ligação DN40	57,00	109398020	9J	3
Kit contraflanges, roscada, ligação DN50	63,00	109398030	9J	3
Kit contraflanges, roscada, ligação DN80	95,00	109392720	9J	6
Kit contraflanges, roscada, ligação DN100	106,00	109392730	9J	6

Xylem Water Solutions Portugal pode realizar alterações aos seus produtos sem aviso prévio. Este documento não é contratual

Bombas centrífugas "In-Line"

NOVO

SUPERIOR EFFICIENCY

SUPERIOR EFFICIENCY

LNEE E

Sistema de bombagem inteligente e integrado, com motor de ímanes permanentes (eficiência IE5) e controlador electrónico. LNEE: monobloco de veio prolongado e motor especial.

Ref: F066

Aplicações

- Aquecimento e refrigeração
- Fornecimento de água (Pressão nos edifícios, rega, transferência de água em estufas...)

Bomba

Caudal max:	44 m³/h
HMT max:	39 m
Potência:	0,37 - 2,2 kW
Pressão de trabalho:	16 bar (PN 16)
Temperatura ambiente:	-20°C /+ 50°C
Temperatura do líquido max:	+140 °C

Vantagens do produto

- Economia: A alta eficiência da eletrônica de potência e do motor de íman permanente permite minimizar as perdas e, portanto, transferir a energia máxima para a parte hidráulica da bomba.
- Flexibilidade: A compactação, as baixas perdas e a possibilidade de ajustar o ponto de trabalho permitem o uso do e-LN Smart também nos campos de aplicação e sistemas onde até agora o uso de uma bomba tradicional apresentava limitações insuperáveis.
- Facilidade de uso e instalação

Sistema motor + variador de frequência

Nível de eficiência IES2 (IEC 61800-9-2)

Monofásico: 230V± 10%

Trifásico: 230/400V± 10% ≤ 1,5 kW; 400V± 10% ≥2,2 kW

Proteção contra funcionamento a seco:

Opções sob pedido

Possíveis opções:

- LNEE: monobloco de veio prolongado e motor especial
- LNES: com acoplamento rígido e motor padrão
- LNTE: versão dupla monobloco de veio prolongado e motor especial
- LNTS: versão dupla com acoplamento rígido e motor padrão
- e-LNH: Poupança adicional de energia com o uso de velocidade variável

Motor

- Nível eficiência IE5 (IEC TS 60034-30-3:2016)
- Motor elétrico síncrono com ímanes permanentes (TEFC), refrigerado a ar
- Classe de isolamento: 155 (F)
- Proteção contra sobrecarga e rotor bloqueado com reinicialização automática incorporada

Código de identificação

Modelo:	LNEEE 40-125/15/EP02CS4
LNEE	Nome da série
E	Carta SMART
40	DN da ligação
125	Diâmetro impulsor nominal
15	Potência do motor (kW x 10)
EP	Carta SMART
02	Monofásico 1x208-240 V
CS4	Voluta ,impulsor, mat. do empanque

Certificação para água potável

Produtos aprovados para o uso com água potável de acordo com ACS-D.M. 174

Attestation de Conformité Sanitaire ACS

DM 174

Xylem Water Solutions Portugal pode realizar alterações aos seus produtos sem aviso prévio. Este documento não é contratual

LNEE E

Gama Smart

Modelo	Preço [EUR]	Referência	Ligação DN	Distância [mm]	Potência [kW]	Peso [kg]	Q [m³/h] 0	3,6	7,2	10,8	14,4	18	21,6	25
							[l/min] 0	60	120	180	240	300	360	417
							H = M.C.A							
LNEE E 32-160/03/EP02CS4	1.868,00	104635100	DN32	320	0,37	29	10,4	10,9	10,4	7,4	4,5			
LNEE E 32-160/05/EP02CS4	2.025,00	104635110	DN32	320	0,55	29	14,7	15,4	14,5	11	7,8	4,1		
LNEE E 32-160/07/EP02CS4	2.189,00	104634800	DN32	320	0,75	29	24,3	22	17,7	13,8	10,3	6,7		
LNEE E 32-160/15/EP02CS4	2.401,00	104634810	DN32	320	1,5	28	34,5	33,2	28,1	23,5	19,4	15,7	11,4	

32-40-50lne-esm3-2p50_a_th

Modelo	Preço [EUR]	Referência	Ligação DN	Distância [mm]	Potência [kW]	Peso [kg]	Q [m³/h] 0	5,2	10,4	15,6	20,8	26	31,2	36
							[l/min] 0	86,7	173	260	347	433	520	600
							H = M.C.A							
LNEE E 40-125/03/EP02CS4	1.889,00	104633990	DN40	320	0,37	35	8,0	7,9	5,3	2,7				
LNEE E 40-125/05/EP02CS4	2.121,00	104634000	DN40	320	0,55	29	16,9	13,5	10	6,9	3,5			
LNEE E 40-125/11/EP02CS4	2.333,00	104634010	DN40	320	1,1	32	21,9	21,1	16,6	12,6	8,8			
LNEE E 40-125/15/EP02CS4	2.420,00	104634020	DN40	320	1,5	30	26,0	26,7	24,5	19,7	15,2	10,7		

32-40-50lne-esm3-2p50_a_th

Modelo	Preço [EUR]	Referência	Ligação DN	Distância [mm]	Potência [kW]	Peso [kg]	Q [m³/h] 0	6,2	12,4	18,6	24,8	31	37,2	44
							[l/min] 0	103	207	310	413	517	620	733
							H = M.C.A							
LNEE E 50-125/05/EP02CS4	2.303,00	104634030	DN50	340	0,55	32	8,1	8,1	7	5,3				
LNEE E 50-125/11/EP02CS4	2.483,00	104634040	DN50	340	1,1	34	13,7	13,4	12	10,1	7,9	5,2		
LNEE E 50-125/15/EP02CS4	2.566,00	104634050	DN50	340	1,5	34	18,8	18,6	17,1	15,1	12,7	10	6,6	

32-40-50lne-esm3-2p50_a_th

Acessórios: escolha rápida

Modelo	Preço [EUR]	Referência	Grupo de produtos	Peso [kg]
Kit contraflanges, roscada, ligação DN32	54,00	109398010	9J	2
Kit contraflanges, roscada, ligação DN40	57,00	109398020	9J	3
Kit contraflanges, roscada, ligação DN50	63,00	109398030	9J	3
Kit suporte montagem: DN32 (2 peças)	46,00	109398640	9J	-
Kit suporte montagem: DN40 (2 peças)	54,00	109398650	9J	-
Kit suporte montagem: DN50 (2 peças)	55,00	109398660	9J	2
Kit base montagem LN: DN32÷DN100	139,00	109391270	9J	2

Xylem Water Solutions Portugal pode realizar alterações aos seus produtos sem aviso prévio. Este documento não é contratual

Bombas centrífugas "In-Line"

LNES

Bombas centrífugas com um impulsor e flanges de aspiração e descarga "in-line". As e-LNE possuem uma configuração para fácil remoção do impulsor, adaptador e motor, de maneira a que não seja necessário retirar a bomba da tubagem.
LNES: com acoplamento rígido e motor standard.

Ref: F063

Aplicações

- Aquecimento e refrigeração
- Fornecimento de água (Pressão nos edifícios, rega, transferência de água em estufas...)

Vantagens do produto

- Alto desempenho
- Categoria energética superior aos requisitos da normativa.
- Vida longa e fácil manutenção
- Poupança adicional de energia com o uso de velocidade variável (versão e-LNH)
- Versatilidade através de múltiplas configurações
- Amplo intervalo de temperatura

Opções sob pedido

Possíveis opções:

- LNEE: monobloco de veio prolongado e motor especial
- LNES: com acoplamento rígido e motor padrão
- LNTE: versão dupla monobloco de veio prolongado e motor especial
- LNTS: versão dupla com acoplamento rígido e motor padrão
- e-LNH: Poupança adicional de energia com o uso de velocidade variável

Código de identificação

Modelo:	LNES 40-200/40/P25V CS4
LNES	Nome da série
40	DN da ligação
200	Diâmetro impulsor nominal
40	Potência do motor (kW x 10)
P2	Tipo de motor (P), 2=2 pólos, 4 = 4 pólos
5	5=50 Hz
V	Tensão:3x380-415/660-690 V
C	Material da voluta
S	Material do impulsor
4	Empanque mecânico (EN12756)

Características

Caudal max:	410 m³/h
HMT max:	263 m
Potência:	0,55 - 37 kW
Pressão de trabalho:	16 bar
Temperatura ambiente:	0°C - 40°C
Temperatura do líquido:	-25°C - +120°C

Motor

Versão:	P ≤ 3kW: 3 ~230/400V; P≥4 kW: 3 ~ 400/690V
Classe de isolamento:	F (155°C)
Classe de protecção:	IP55

Versão trifásica (Regulamento CE n.º 640/2009) com nível de eficiência do motor IE3 para potência superior a 0,75 kW incluída.O nível de eficiência refere-se apenas ao motor e não à bomba elétrica.

Materiais

Corpo da bomba:	Ferro fundido
Impulsor:	Ferro fundido ou aço inoxidável
Elastómeros	EPDM
Empanque mecânico:	Carboneto de silício-carbono

Certificação para água potável

Produtos aprovados para o uso com água potável de acordo com ACS-D.M. 174

Xylem Water Solutions Portugal pode realizar alterações aos seus produtos sem aviso prévio. Este documento não é contratual

LNES

2 pólos

Bomba eléctrica trifásica (Directiva 2005/32 / CE e 2009/125 / CE) com motor de 2 polos (2900 1 / min), 50 Hz, nível de eficiência IE3 eléctrico de 0,75 kW, índice MEI hidráulico superior a 0,4

Modelo	Preço [EUR]	Referência	Ligação DN	Distância [mm]	Potência [kW]	Peso [kg]	Q [m³/h] 0	5	9	13	17	21	23	27
							[l/min] 0	83,3	150	217	283	350	383	450
							H = M.C.A							
LNES 32-160/07A/S25RCS4	832,00	101882180	DN32	320	0,75	40	10,4	10,6	9,6	7,8	4,7			
LNES 32-160/07/S25RCS4	832,00	101882190	DN32	320	0,75	40	12,8	13	12	10,1	7			
LNES 32-160/11/S25RCS4	983,00	101882200	DN32	320	1,1	38	16,3	17	16,4	14,8	12,3			
LNES 32-160/15/S25RCS4	1.057,00	101882210	DN32	320	1,5	48	21,1	21,5	21	19,6	17,3	14,2		
LNES 32-160/22/P25RCS4	1.168,00	101882220	DN32	320	2,2	52	26,1	27	26,9	25,8	23,8	21,2	19,6	
LNES 32-160/30/P25RCS4	1.258,00	101882230	DN32	320	3	54	35,9	36	35,5	34,5	32,9	30,4	28,9	25

LNE-32-40-50_2p50_a_th

Modelo	Preço [EUR]	Referência	Ligação DN	Distância [mm]	Potência [kW]	Peso [kg]	Q [m³/h] 0	14	18	22	26	30	34	38
							[l/min] 0	233	300	367	433	500	567	633
							H = M.C.A							
LNES 40-125/11/S25R CS4	985,00	101882360	DN40	320	1,1	37	14,1	12,7	10,9	8,5				
LNES 40-125/15/S25R CS4	1.077,00	101882370	DN40	320	1,5	46	17,7	16,7	15,1	12,9	10,2			
LNES 40-125/22/P25R CS4	1.238,00	101882380	DN40	320	2,2	50	22,3	22,1	21	19,2	16,9	14	10,4	
LNES 40-125/30/P25R CS4	1.319,00	101882390	DN40	320	3	68	27,5	27,8	26,9	25,6	23,6	21,1	17,9	14
LNES 40-160/22/P25R CS4	1.289,00	101882410	DN40	320	2,2	50	23,1	22,7	21,6	19,9	17,6			
LNES 40-160/30/P25R CS4	1.328,00	101882420	DN40	320	3	70	28,4	28,7	27,6	26	23,9	21,4	17,4	
LNES 40-160/40/P25VCS4	1.364,00	101882430	DN40	320	4	65	33,7	34,2	33,3	31,8	29,8	27,4	24,8	21,6
LNES 40-160/55/P25VCS4	1.398,00	101882440	DN40	320	5,5	74	39,6	40,3	39,4	38,2	36,4	34,3	31,7	28,5
LNES 40-200/30/P25R CS4	1.358,00	101882460	DN40	440	3	80	31,6	30	28,2	25,5				
LNES 40-200/40/P25VCS4	1.538,00	101882470	DN40	440	4	84	37,6	35,7	34,2	31,9	28,6			
LNES 40-200/55/P25VCS4	1.999,00	101882480	DN40	440	5,5	90	45,5	43,2	42	40,2	37,5	33,8		
LNES 40-200/75/P25VCS4	2.128,00	101882490	DN40	440	7,5	111	56,6	54,2	53,2	51,8	49,8	47	43,3	
LNES 40-250/75/P25VCS4	2.135,00	101882510	DN40	440	7,5	112	59,1	57,4	56,2	54,6	52,1			
LNES 40-250/110A/P25VCS4	2.206,00	101882520	DN40	440	11	144	67,4	65,6	64,4	62,8	60,8	58,1		
LNES 40-250/110/P25VCS4	2.277,00	101882530	DN40	440	11	144	75,3	74,1	72,8	71,1	68,8	66		
LNES 40-250/150/P25VCS4	2.345,00	101882540	DN40	440	15	167	91,5		88,8	87,2	85	82,1	78,7	74,8

LNE-32-40-50_2p50_a_th

Modelo	Preço [EUR]	Referência	Ligação DN	Distância [mm]	Potência [kW]	Peso [kg]	Q [m³/h] 0	25	30	35	40	45	50	55
							[l/min] 0	417	500	583	667	750	833	917
							H = M.C.A							
LNES 50-125/15/S25R CS4	1.231,00	101882620	DN50	340	1,5	49	14,4	11,7	10	7,8				
LNES 50-125/22/P25R CS4	1.312,00	101882630	DN50	340	2,2	60	18,9	16,4	15	13,1	10,7			
LNES 50-125/30/P25R CS4	1.370,00	101882640	DN50	340	3	70	23,2	21,1	20	18,6	16,6	14,1	11,1	
LNES 50-125/40/P25VCS4	1.296,00	101882650	DN50	340	4	72	26,6	24,8	24,1	23,2	21,8	20,1	17,9	15,3
LNES 50-160/30/P25R CS4	1.435,00	101882670	DN50	340	3	68	21,8	20,6	19,5	18,1	16,4			
LNES 50-160/40/P25VCS4	1.577,00	101882680	DN50	340	4	69	26,8	25,9	25,1	23,9	22,5	20,7	18,4	
LNES 50-160/55/P25VCS4	1.723,00	101882690	DN50	340	5,5	90	33,1	32,6	32	31,1	29,9	28,2	26,3	24,1
LNES 50-160/75/P25VCS4	1.864,00	101882700	DN50	340	7,5	106	39,9	39,6	39,1	38,3	37,2	35,9	34,2	32,4
LNES 50-200/55/P25VCS4	2.087,00	101882720	DN50	440	5,5	101	34,9	33,3	32,2	30,4	27,8	24,3		
LNES 50-200/75/P25VCS4	2.187,00	101882730	DN50	440	7,5	114	42,6	41,1	39,9	38,4	36,3	33,5	29,7	
LNES 50-200/110A/P25VCS4	2.281,00	101882740	DN50	440	11	147	48,7	47,3	46,1	44,6	42,8	40,4	37,2	32,9
LNES 50-200/110/P25VCS4	2.373,00	101882750	DN50	440	11	147	55,0	54,1	53,1	51,7	49,9	47,4	44,3	40,5
LNES 50-250/110A/P25VCS4	2.711,00	101882770	DN50	440	11	152	54,6	52,7	51,4	49,8	47,9	45,6		
LNES 50-250/110/P25VCS4	2.946,00	101882780	DN50	440	11	147	60,6	57,8	56,6	55,2	53,6	51,6		
LNES 50-250/150/P25VCS4	3.127,00	101882790	DN50	440	15	174	73,4	71,6	70,3	68,8	67	65	62,6	59,8
LNES 50-250/185/P25VCS4	3.920,00	101882800	DN50	440	18,5	184	84,0	83,1	81,9	80,4	78,6	76,5	74	71,2
LNES 50-250/220/P25VCS4	4.510,00	101882810	DN50	440	22	200	95,6	94,9	94	92,8	91,2	89,2	86,9	84,1

LNE-32-40-50_2p50_a_th

Xylem Water Solutions Portugal pode realizar alterações aos seus produtos sem aviso prévio. Este documento não é contratual

LNES

2 pólos

Bomba eléctrica trifásica (Directiva 2005/32 / CE e 2009/125 / CE) com motor de 2 polos (2900 1 / min), 50 Hz, nível de eficiência IE3 eléctrico de 0,75 kW, índice MEI hidráulico superior a 0,4

Modelo	Preço [EUR]	Referência	Ligação DN	Distância [mm]	Potência [kW]	Peso [kg]	Q [m³/h] 0	27	45	54	72	81	90	99
							[l/min] 0	450	750	900	1200	1350	1500	1650
							H = M.C.A							
LNES 65-125/30/P25R CS4	1.421,00	101882890	DN65	360	3	82	17,2	15,7	12,8					
LNES 65-125/40/P25VCS4	1.568,00	101882900	DN65	360	4	89	21,9	20,2	17,8	15,8				
LNES 65-125/55/P25VCS4	1.724,00	101882910	DN65	360	5,5	97	27,5	26	24,3	22,7	17,6			
LNES 65-125/75/P25VCS4	1.874,00	101882920	DN65	360	7,5	110	31,0	29	27,6	26,5	22,6	19,7		
LNES 65-160/55/P25VCS4	2.128,00	101882940	DN65	360	5,5	91	26,6	24,7	22,7	21	15,7	12,1		
LNES 65-160/75/P25VCS4	2.230,00	101882950	DN65	360	7,5	110	33,4	31,6	29,9	28,5	24,1	21,1	17,6	
LNES 65-160/110A/P25VCS4	2.342,00	101882960	DN65	360	11	140	38,7	37,1	35,7	34,4	30,6	27,8	24,5	20,7
LNES 65-160/110/P25VCS4	2.446,00	101882970	DN65	360	11	143	43,0	40,9	39,4	38,2	34,8	32,4	29,5	26,1
LNES 65-200/110A/P25VCS4	2.622,00	101882990	DN65	475	11	151	36,9	37,3	35,8	34,4	30,4			
LNES 65-200/110/P25VCS4	3.000,00	101883000	DN65	475	11	147	42,5	43,2	41,4	39,9	35,7			
LNES 65-200/150/P25VCS4	3.409,00	101883010	DN65	475	15	174	53,8	54,4	52,5	50,8	46,2	43,6	40,8	
LNES 65-200/185/P25VCS4	3.800,00	101883020	DN65	475	18,5	194	62,5	62,4	60,7	59,1	54,8	52,3	49,6	46,4
LNES 65-250/150/P25VCS4	3.538,00	101883040	DN65	475	15	174	59,0	59,2	56,6	54,3	48,7			
LNES 65-250/185/P25VCS4	4.203,00	101883050	DN65	475	18,5	186	67,2	67,5	65	62,9	57,3	54		
LNES 65-250/220/P25VCS4	4.698,00	101883060	DN65	475	22	194	75,1		72,9	70,7	64,9	61,4	57,6	
LNES 65-250/300/W25VCS4	5.639,00	101883070	DN65	475	30	342	92,4		92,7	91,3	87,1	84,1	80,6	76,5

LNE-65-80-100_2p50_a_th

Modelo	Preço [EUR]	Referência	Ligação DN	Distância [mm]	Potência [kW]	Peso [kg]	Q [m³/h] 0	52	84	116	132	148	164	180
							[l/min] 0	867	1400	1933	2200	2467	2733	3000
							H = M.C.A							
LNES 80-125/40/P25VCC4	1.848,00	101883150	DN80	420	4	122	17,9	16,2	12,1					
LNES 80-160/55/P25VCC4	2.524,00	101883200	DN80	420	5,5	111	22,9	20,3	15,7					
LNES 80-125/110/P25VCC4	2.738,00	101883190	DN80	420	11	150	31,1	30,1	27	22,2				
LNES 80-160/75/P25V CC4	2.670,00	101883210	DN80	420	7,5	129	28,3	25,9	21,8	16				
LNES 80-160/110A/P25V CC4	2.994,00	101883220	DN80	420	11	155	30,9	28,9	24,7	19,2	15,7			
LNES 80-160/110/P25V CC4	2.994,00	101883230	DN80	420	11	154	34,7	32,5	28,4	22,3	18,7	14,6		
LNES 80-160/150/P25V CC4	3.248,00	101883240	DN80	420	15	188	43,4	41,4	37,9	32,4	29	25,2	21,1	
LNES 80-200/110/P25V CC4	3.153,00	101883260	DN80	500	11	152	36,2	34,1	29,1					
LNES 80-160/185/P25VCC4	3.352,00	101883250	DN80	420	18,5	190	46,6	44,1	41,2	36,5	33,4	29,9	26,1	22
LNES 80-200/150/P25V CC4	3.513,00	101883270	DN80	500	15	186	43,2	41,7	37,1	29,2				
LNES 80-200/185/P25V CC4	4.165,00	101883280	DN80	500	18,5	196	49,6	48,6	44,2	36,8	31,5			
LNES 80-200/220/P25V CC4	4.532,00	101883290	DN80	500	22	211	55,0	54,6	50,3	43,6	38,8	32,4		
LNES 80-200/300/W25V CC4	5.543,00	101883300	DN80	500	30	360	69,1	68,9	65,5	59,4	55	49,6	42,8	
LNES 80-250/220/P25V CC4	4.892,00	101883320	DN80	500	22	210	51,6	52,8	49	42,8	38,8	33,7		
LNES 80-250/300/W25V CC4	5.884,00	101883330	DN80	500	30	343	63,6	65,6	62,2	56,1	52,3	48	42,9	
LNES 80-250/370/W25V CC4	6.113,00	101883340	DN80	500	37	358	73,3	76,5	73,8	67,7	64	60,1	55,8	50,8

LNE-65-80-100_2p50_a_th

Modelo	Preço [EUR]	Referência	Ligação DN	Distância [mm]	Potência [kW]	Peso [kg]	Q [m³/h] 0	92	140	164	188	212	236	260
							[l/min] 0	1533	2333	2733	3133	3533	3933	4333
							H = M.C.A							
LNES 100-160/110/P25V CC4	3.316,00	101883370	DN100	500	11	175	25,8	23,2	18,4	15,8	13,1			
LNES 100-160/150/P25V CC4	3.622,00	101883380	DN100	500	15	207	31,8	29,3	25,7	23,1	20	16,6		
LNES 100-160/185/P25V CC4	4.311,00	101883390	DN100	500	18,5	200	36,5	33,8	30,5	28,1	25,1	21,6	17,5	
LNES 100-160/220/P25V CC4	4.762,00	101883400	DN100	500	22	220	41,6	38,6	36,1	33,9	31	27,6	23,8	19,7
LNES 100-200/220/P25V CC4	4.823,00	101883420	DN100	550	22	232	45,6	42,9	37,3	34,3	31,1	27,1	21,7	
LNES 100-200/300/W25V CC4	5.844,00	101883430	DN100	550	30	351	53,7	52,1	47	43,8	40,5	36,9	32,8	27,6
LNES 100-200/370/W25V CC4	6.065,00	101883440	DN100	550	37	366	61,2	60,4	55,6	52,3	48,6	44,6	40,3	35,5
LNES 100-250/370/W25V CC4	6.097,00	101883470	DN100	550	37	380	65,2	63,6	59	55,8	52	47,8	43,1	

LNE-65-80-100_2p50_a_th

Xylem Water Solutions Portugal pode realizar alterações aos seus produtos sem aviso prévio. Este documento não é contratual

LNES

4 pólos

Bomba eléctrica trifásica (Directiva 2005/32 / CE e 2009/125 / CE) com motor de 4 polos (1450 1 / min), 50 Hz, nível de eficiência IE3 eléctrico de 0,75 kW, índice MEI hidráulico superior a 0,4

Modelo	Preço [EUR]	Referência	Ligação DN	Distância [mm]	Potência [kW]	Peso [kg]	Q [m³/h] 0	7	11	15	17	19	21	23
							[l/min] 0	117	183	250	283	317	350	383
							H = M.C.A							
LNES 40-160/05/S45R CS4	1.134,00	101886430	DN40	320	0,55	42	8,1	8,1	7,5	6,3	5,5	4,6		
LNES 40-160/07/X45RCS4	1.153,00	101886440	DN40	320	0,75	38	9,6	9,8	9,3	8,3	7,6	6,7	5,7	4,6
LNES 40-200/05A/S45R CS4	1.189,00	101886460	DN40	440	0,55	69	7,7	7,2	6,1					
LNES 40-200/05/S45R CS4	1.189,00	101886470	DN40	440	0,55	70	9,1	8,5	7,5	5,5				
LNES 40-200/07/X45R CS4	1.222,00	101886480	DN40	440	0,75	72	11,1	10,6	9,8	8,2	7			
LNES 40-200/11/P45R CS4	1.308,00	101886490	DN40	440	1,1	78	14,0	13,3	12,6	11,5	10,6	9,3	7,8	
LNES 40-250/11/P45R CS4	1.310,00	101886510	DN40	440	1,1	78	14,6	14,1	13,3	11,9	10,8			
LNES 40-250/15A/P45RCS4	1.384,00	101886520	DN40	440	1,5	78	16,9	16,1	15,5	14,3	13,4	12,3		
LNES 40-250/15/P45R CS4	1.384,00	101886530	DN40	440	1,5	83	18,7	18,1	17,4	16,1	15,1	13,9	12,4	
LNES 40-250/22/P45R CS4	1.430,00	101886540	DN40	440	2,2	93	22,8		21,4	20,3	19,5	18,5	17,4	16,2

LNE-32-40-50_4p50_a_th

Modelo	Preço [EUR]	Referência	Ligação DN	Distância [mm]	Potência [kW]	Peso [kg]	Q [m³/h] 0	11	14	17	20	23	26	28
							[l/min] 0	183	233	283	333	383	433	467
							H = M.C.A							
LNES 50-125/05/S45R CS4	1.186,00	101886650	DN50	340	0,55	45	6,5	6	5,8	5,5	5	4,4	3,6	3
LNES 50-160/05/S45R CS4	1.186,00	101886680	DN50	340	0,55	45	6,5	6,2	6	5,6	5,1	4,5		
LNES 50-160/07/X45R CS4	1.263,00	101886690	DN50	340	0,75	52	8,2	8	7,9	7,6	7,2	6,7	6	5,5
LNES 50-160/11/P45R CS4	1.271,00	101886700	DN50	340	1,1	65	9,9	9,7	9,6	9,4	9	8,6	8,1	7,7
LNES 50-200/07/X45R CS4	1.270,00	101886720	DN50	440	0,75	72	8,5	8,2	7,8	7,3	6,5			
LNES 50-200/11A/P45R CS4	1.339,00	101886730	DN50	440	1,1	81	10,3	10,2	9,9	9,4	8,7	7,8	6,6	
LNES 50-200/11/P45R CS4	1.339,00	101886740	DN50	440	1,1	81	11,7	11,5	11,2	10,7	10,1	9,2	8,1	7,2
LNES 50-200/15/P45R CS4	1.406,00	101886750	DN50	440	1,5	86	13,3	13,1	12,9	12,4	11,8	11	9,9	9,1
LNES 50-250/11/P45R CS4	1.406,00	101886770	DN50	440	1,1	73	13,3	12,8	12,4	11,9	11,3			
LNES 50-250/15/P45R CS4	1.445,00	101886780	DN50	440	1,5	87	14,9	14,4	14,1	13,7	13,1	12,4	11,5	
LNES 50-250/22A/P45RCS4	1.489,00	101886790	DN50	440	2,2	104	18,1	17,8	17,4	17	16,4	15,7	14,9	14,3
LNES 50-250/22/P45R CS4	1.489,00	101886800	DN50	440	2,2	104	20,7		19,9	19,4	18,9	18,2	17,4	16,8
LNES 50-250/30/P45R CS4	1.542,00	101886810	DN50	440	3	100	23,5		23,1	22,7	22,2	21,5	20,8	20,2

LNE-32-40-50_4p50_a_th

Modelo	Preço [EUR]	Referência	Ligação DN	Distância [mm]	Potência [kW]	Peso [kg]	Q [m³/h] 0	19	24	29	34	39	44	49
							[l/min] 0	317	400	483	567	650	733	817
							H = M.C.A							
LNES 65-125/05/S45R CS4	1.206,00	101886900	DN65	360	0,55	68	5,3	4,6	4,1	3,5	2,7	1,7		
LNES 65-125/07/X45R CS4	1.247,00	101886910	DN65	360	0,75	57	7,0	6,1	5,8	5,3	4,5	3,6	2,4	
LNES 65-125/11/P45R CS4	1.292,00	101886920	DN65	360	1,1	77	7,9	6,9	6,6	6,2	5,7	4,9	3,8	2,6
LNES 65-160/07/X45R CS4	1.334,00	101886940	DN65	360	0,75	61	6,6	5,9	5,6	5	4,3	3,3		
LNES 65-160/11A/P45R CS4	1.387,00	101886950	DN65	360	1,1	78	8,3	7,6	7,3	6,8	6,2	5,4	4,3	
LNES 65-160/11/P45R CS4	1.387,00	101886960	DN65	360	1,1	84	9,5	8,8	8,4	8	7,5	6,7	5,8	4,7
LNES 65-160/15/P45R CS4	1.434,00	101886970	DN65	360	1,5	81	10,6	9,8	9,5	9,1	8,6	8	7,2	6,2
LNES 65-200/11/P45R CS4	1.385,00	101886990	DN65	475	1,1	85	8,9	8,8	8,4	7,9	7,3	6,4		
LNES 65-200/15/P45R CS4	1.462,00	101887000	DN65	475	1,5	89	10,4	10,3	10	9,5	8,8	8	7	
LNES 65-200/22A/P45R CS4	1.518,00	101887010	DN65	475	2,2	100	13,2	13,1	12,7	12,2	11,6	10,9	10,1	
LNES 65-200/22/P45R CS4	1.518,00	101887020	DN65	475	2,2	100	15,1	14,9	14,5	14	13,3	12,5	11,7	10,8
LNES 65-250/22A/P45R CS4	1.584,00	101887040	DN65	475	2,2	100	14,5	14,3	13,7	13	12,2	11,4	10,3	
LNES 65-250/22/P45R CS4	1.584,00	101887050	DN65	475	2,2	100	16,4	16	15,5	14,8	14	13	12	10,8
LNES 65-250/30/P45R CS4	1.654,00	101887060	DN65	475	3	104	18,5	18,1	17,6	16,9	16	15	14	12,8
LNES 65-250/40/P45VCS4	1.899,00	101887070	DN65	475	4	110	22,9	22,8	22,4	21,9	21,1	20,2	19,2	18,1

LNE-65-80-100_4p50_a_th

Xylem Water Solutions Portugal pode realizar alterações aos seus produtos sem aviso prévio. Este documento não é contratual

LNES

4 pólos

Bomba eléctrica trifásica (Directiva 2005/32 / CE e 2009/125 / CE) com motor de 4 polos (1450 1 / min), 50 Hz, nível de eficiência IE3 eléctrico de 0,75 kW, índice MEI hidráulico superior a 0,4

Modelo	Preço [EUR]	Referência	Ligação DN	Distância [mm]	Potência [kW]	Peso [kg]	Q [m³/h] 0	23	34	45	56	67	78	89
							[l/min] 0	383	567	750	933	1117	1300	1483
							H = M.C.A							
LNES 80-125/05/S45RCC4	1.698,00	101887150	DN80	420	1,1	92	4,4	4	3,4	2,6				
LNES 80-125/15/P45RCC4	1.798,00	101887190	DN80	420	1,5	90	7,7	7,5	7	6,4	5,5			
LNES 80-160/11B/P45RCC4	1.809,00	101887200	DN80	420	1,1	92	5,7	5,1	4,5	3,5				
LNES 80-160/11A/P45R CC4	1.809,00	101887210	DN80	420	1,1	92	6,9	6,5	5,9	5	3,9	2,7		
LNES 80-160/11/P45R CC4	1.809,00	101887220	DN80	420	1,1	95	7,5	7,1	6,5	5,7	4,7	3,5		
LNES 80-160/15/P45R CC4	1.899,00	101887230	DN80	420	1,5	91	8,6	8,2	7,6	6,8	5,7	4,5		
LNES 80-160/22A/P45R CC4	1.990,00	101887240	DN80	420	2,2	105	10,8	10,3	9,8	9,1	8,1	6,9	5,6	4,1
LNES 80-160/22/P45R CC4	1.990,00	101887250	DN80	420	2,2	109	11,5	11,1	10,6	10	9,1	8	6,8	5,3
LNES 80-200/15/P45R CC4	1.986,00	101887260	DN80	500	1,5	93	9,0	8,6	7,9	6,9	5,2			
LNES 80-200/22A/P45R CC4	2.073,00	101887270	DN80	500	2,2	109	10,6	10,4	9,7	8,7	7,3			
LNES 80-200/22/P45R CC4	2.082,00	101887280	DN80	500	2,2	109	12,3	12	11,3	10,4	9,1	7,3		
LNES 80-200/30/P45R CC4	2.100,00	101887290	DN80	500	3	115	13,6	13,6	13	12,1	10,9	9,1		
LNES 80-200/40/P45V CC4	2.184,00	101887300	DN80	500	4	114	17,1	17,1	16,7	15,9	14,7	13,1	11	8,5

LNE-65-80-100_4p50_a_th

Modelo	Preço [EUR]	Referência	Ligação DN	Distância [mm]	Potência [kW]	Peso [kg]	Q [m³/h] 0	23	45	56	78	100	111	130
							[l/min] 0	383	750	933	1300	1667	1850	2167
							H = M.C.A							
LNES 80-250/30/P45R CC4	2.222,00	101887320	DN80	500	3	118	13,1	13,1	11,8	10,7	7,2			
LNES 80-250/40/P45V CC4	2.312,00	101887330	DN80	500	4	116	16,1	16,1	14,9	13,8	10,8			
LNES 80-250/55A/P45V CC4	2.687,00	101887340	DN80	500	5,5	163	18,8	18,8	17,8	16,9	14,2			
LNES 80-250/55/P45V CC4	2.687,00	101887350	DN80	500	5,5	162	21,3	21,3	20,3	19,3	16,6	12,8		
LNES 80-250/75/P45V CC4	2.882,00	101887360	DN80	500	7,5	157	24,5	24,5	23,7	22,9	20,6	17	14,6	
LNES 80-315/75/P45VCC4	3.578,00	703910020	DN80	620	7,5	232	26,8	26,8	25,4	24,2	20,4	13,9		
LNES 80-315/110/P45VCC4	4.125,00	703910030	DN80	620	11	134	33,2	33,2	31,9	30,8	27,6	22,3	18,5	
LNES 80-315/150/P45VCC4	4.356,00	703910040	DN80	620	15	248	37,9	37,9	36,5	35,5	32,4	27,6	24,4	17,2

LNE-65-80-100_4p50_a_th

Modelo	Preço [EUR]	Referência	Ligação DN	Distância [mm]	Potência [kW]	Peso [kg]	Q [m³/h] 0	35	67	83	99	115	131	147
							[l/min] 0	583	1117	1383	1650	1917	2183	2450
							H = M.C.A							
LNES 100-160/15/P45R CC4	2.100,00	101887370	DN100	500	1,5	115	6,3	5,9	4,7	3,8	2,9			
LNES 100-160/22A/P45R CC4	2.310,00	101887380	DN100	500	2,2	121	7,9	7,5	6,5	5,7	4,7	3,5		
LNES 100-160/22/P45R CC4	2.310,00	101887390	DN100	500	2,2	126	9,0	8,5	7,6	6,8	5,8	4,6		
LNES 100-160/30/P45R CC4	2.512,00	101887400	DN100	500	3	125	10,2	9,8	9	8,3	7,3	6,2	4,8	
LNES 100-200/30/P45R CC4	2.814,00	101887420	DN100	550	3	138	11,1	10,8	9,5	8,5	7,2	5,6		
LNES 100-200/40/P45V CC4	2.906,00	101887430	DN100	550	4	151	13,2	12,9	11,8	10,8	9,6	8,1	6,3	
LNES 100-200/55A/P45V CC4	3.285,00	101887440	DN100	550	5,5	159	15,1	15,1	14	13	11,8	10,4	8,6	6,6
LNES 100-200/55/P45V CC4	3.285,00	101887450	DN100	550	5,5	164	17,4	16,9	15,8	14,9	13,8	12,3	10,7	8,7
LNES 100-250/55A/P45V CC4	3.326,00	101887460	DN100	550	5,5	176	16,1	15,9	14,7	13,7	12,5			
LNES 100-250/55/P45V CC4	3.326,00	101887470	DN100	550	5,5	165	18,3	18,1	17	16	14,7	13,2		
LNES 100-250/75/P45V CC4	3.621,00	101887480	DN100	550	7,5	170	21,0	20,7	19,7	18,8	17,5	15,9	14,2	
LNES 100-250/110/P45V CC4	4.086,00	101887490	DN100	550	11	198	24,6	24	23,1	22,4	21,3	20	18,3	16,4

LNE-65-80-100_4p50_a_th

Modelo	Preço [EUR]	Referência	Ligação DN	Distância [mm]	Potência [kW]	Peso [kg]	Q [m³/h] 0	35	67	99	131	147	179	200
							[l/min] 0	583	1117	1650	2183	2450	2983	3333
							H = M.C.A							
LNES 100-315/110/P45VCC4	6.398,00	703910050	DN100	670	11	328	26,8	27	26	23,3	19,1	16,3		
LNES 100-315/150/P45VCC4	6.714,00	703910060	DN100	670	15	275	32,0	32,3	31,5	29,1	25,3	22,8	16,2	
LNES 100-315/220/W45VCC4	7.437,00	703910080	DN100	670	22	473	39,6	39,8	39,3	37,2	33,8	31,6	26,2	21,6
LNES 100-315/185/W45VCC4	7.055,00	703910070	DN100	670	18,5	397	36,1	36,4	35,8	33,7	30,1	27,8	22	

LNE-65-80-100_4p50_a_th

Xylem Water Solutions Portugal pode realizar alterações aos seus produtos sem aviso prévio. Este documento não é contratual

LNES

4 pólos

Bomba eléctrica trifásica (Directiva 2005/32 / CE e 2009/125 / CE) com motor de 4 polos (1450 1 / min), 50 Hz, nível de eficiência IE3 eléctrico de 0,75 kW, índice MEI hidráulico superior a 0,4

Modelo	Preço [EUR]	Referência	Ligação DN	Distância [mm]	Potência [kW]	Peso [kg]	Q [m³/h] 0	76	105	134	163	192	250	308
							[l/min] 0	1267	1750	2233	2717	3200	4167	5133
							H = M.C.A							
LNES 125-160/22/P45RCC4	3.444,00	703910101	DN125	620	2,2	160	7,3	6,5	5,3	3,4				
LNES 125-160/30/P45RCC4	3.549,00	703910111	DN125	620	3	171	9,5	8,7	7,5	5,5				
LNES 125-160/40/P45VCC4	3.597,00	703910121	DN125	620	4	179	11,3	10,4	9,4	7,6	5,2			
LNES 125-200/55/P45VCC4	3.742,00	703910151	DN125	620	5,5	195	14,6	14,2	13,3	11,6	9,1			
LNES 125-200/75/P45VCC4	3.940,00	703910161	DN125	620	7,5	200	17,2	16,6	15,8	14,2	12	9,1		
LNES 125-250/75/P45VCC4	4.300,00	703910191	DN125	800	7,5	260	18,0	17,3	16,2	14,5	12,3	9,5		
LNES 125-250/110/P45VCC4	4.548,00	703910201	DN125	800	11	390	22,1	21,6	20,5	18,9	16,8	14		
LNES 125-315/150/P45VCC4	6.166,00	703910241	DN125	800	15	384	26,6	25,6	24,7	23,6	22,1	20,2	14,9	
LNES 125-315/185/W45V CC4	6.677,00	703910250	DN125	800	18,5	433	30,7	29,8	29	27,9	26,4	24,6	19,6	
LNES 125-315/220/W45V CC4	7.199,00	703910260	DN125	800	22	488	34,0	33,2	32,4	31,4	30	28,3	23,5	16,8
LNES 125-315/300/W45V CC4	7.958,00	703910270	DN125	800	30	535	39,6	39	38,4	37,5	36,3	34,7	30,3	24,4

LNE-125-250_4p50_a_th

Modelo	Preço [EUR]	Referência	Ligação DN	Distância [mm]	Potência [kW]	Peso [kg]	Q [m³/h] 0	103	137	205	240	274	308	342
							[l/min] 0	1717	2283	3417	4000	4567	5133	5700
							H = M.C.A							
LNES 150-200/55/P45VCC4	4.395,00	703910301	DN150	800	5,5	245	9,9	9,2	8,5	6,5	5,1			
LNES 150-200/75/P45VCC4	4.667,00	703910311	DN150	800	7,5	236	13,1	12,3	11,7	9,8	8,4	6,6		
LNES 150-200/110/P45VCC4	5.038,00	703910321	DN150	800	11	338	15,8	15,2	14,8	13,6	12,4	10,8	8,9	
LNES 150-250/110/P45VCC4	5.164,00	703910351	DN150	800	11	355	17,8	17,4	16,9	14,7	13	10,9	8,4	
LNES 150-250/150/P45VCC4	5.408,00	703910361	DN150	800	15	354	22,0	21,4	21	19,2	17,8	16	13,8	11,1
LNES 150-315/185/W45V CC4	6.958,00	703910390	DN150	800	18,5	480	26,8	25,9	25,1	22,2	20	17,4	14,2	
LNES 150-315/220/W45V CC4	7.262,00	703910400	DN150	800	22	452	30,0	29,3	28,6	26	24,2	21,8	18,9	15,5
LNES 150-315/300/W45V CC4	8.013,00	703910410	DN150	800	30	521	36,0	35,8	35,2	33,1	31,5	29,3	26,7	23,5
LNES 150-315/370/W45V CC4	8.895,00	703910420	DN150	800	37	678	40,8	40,7	40,2	38,1	36,5	34,5	32,1	29,1

LNE-125-150_4p50-en_a_th

Modelo	Preço [EUR]	Referência	Ligação DN	Distância [mm]	Potência [kW]	Peso [kg]	Q [m³/h] 0	116	236	356	476	536	596	656
							[l/min] 0	1933	3933	5933	7933	8934	9934	10934
							H = M.C.A							
LNES 200-250/150/P45VCC4	7.821,00	703910490	DN200	830	15	486	16,8	16,7	15,3	11,4	8,5			
LNES 200-250/185/W45VCC4	8.107,00	703910500	DN200	830	18,5	556	19,4	19	17,9	14,6	12			
LNES 200-250/220/W45VCC4	8.475,00	703910510	DN200	830	22	618	21,6	21,2	20,1	17,2	14,8			
LNES 200-250/300/W45VCC4	9.588,00	703910520	DN200	830	30	628	24,8	24,2	23,2	20,6	18,5	12,1		
LNES 200-315/300/W45VCC4	9.574,00	703910550	DN200	900	30	677	26,4	26,7	24,9	22,2	19,6	11,6		
LNES 200-315/370/W45VCC4	10.874,00	703910560	DN200	900	37	808	31,2	31,1	30,1	27,6	25,2	17,5		
LNES 200-315/450/W45VCC4	11.346,00	703910570	DN200	900	45	808	35,8	35,5	34,4	32,1	30	22,7	17,8	
LNES 200-315/550/W45VCC4	12.158,00	703910580	DN200	900	55	858	36,7	36,4	35,3	33,1	31	23,7	18,8	
LNES 200-400/550/W45VCC4	13.207,00	703910610	DN200	1100	55	1025	42,6	42,2	40,4	36,5	33,9	25,5	17,3	
LNES 200-400/750/W45VCC4	15.954,00	703910620	DN200	1100	75	1291	50,9	50,3	49,1	45,6	43	35,7	30,3	22,9
LNES 200-400/900/W45VCC4	16.496,00	703910630	DN200	1100	90	1187	57,2	56,7	55,3	52,4	50,1	43,4	39	33,8

LNE-125-150_4p50-en_a_th

Modelo	Preço [EUR]	Referência	Ligação DN	Distância [mm]	Potência [Kw]	Peso [kg]	Q [m³/h] 0	191	262	333	475	546	688	759
							[l/min] 0	3183	4367	5550	7917	9100	11467	12650
							H = M.C.A							
LNES 250-315/300/W45VDC4	10.481,00	703910650	DN250	950	30	706	19,8	19,4	18,4	17,4	16,3	14,9	8,4	
LNES 250-315/450/W45VDC4	12.785,00	703910670	DN250	950	45	888	28,3	27,1	26,6	26,3	25,2	23,8	18,4	14,8
LNES 250-315/370/W45VDC4	11.491,00	703910660	DN250	950	37	-	24,5	23,6	22,8	22,1	21	19,6	13,2	11
LNES 250-315/550/W45VDC4	13.326,00	703910680	DN250	950	55	1086	32,6	31,3	30,7	30,3	29,3	28,1	23,5	19,9
LNES 250-315/750/W45VDC4	16.199,00	703910690	DN250	950	75	1239	34,5	33,1	32,5	32	31	29,9	25,6	22,2

LNE-125-150_4p50-en_a_th

Xylem Water Solutions Portugal pode realizar alterações aos seus produtos sem aviso prévio. Este documento não é contratual

Acessórios: escolha rápida

Modelo	Preço [EUR]	Referência	Grupo de produtos	Peso [kg]
Kit contraflanges, roscada, ligação DN32	54,00	109398010	9J	2
Kit contraflanges, roscada, ligação DN40	57,00	109398020	9J	3
Kit contraflanges, roscada, ligação DN50	63,00	109398030	9J	3
Kit contraflanges, roscada, ligação DN80	95,00	109392720	9J	6
Kit contraflanges, roscada, ligação DN100	106,00	109392730	9J	6

Xylem Water Solutions Portugal pode realizar alterações aos seus produtos sem aviso prévio. Este documento não é contratual

Bombas centrífugas "In-Line"

LNESH

Bomba LNES com variador inteligente de velocidade, modelo Hydrovar, montado directamente sobre o motor.
LNES: com acoplamento rígido e motor standard.

Ref: F063a

Aplicações

- Aquecimento e refrigeração
- Fornecimento de água (Pressão nos edifícios, rega, transferência de água em estufas...)

Características

Caudal max:	305 m³/h
HMT max:	95 m
Potência:	0,25 - 22 kW
Pressão de trabalho:	16 bar
Temperatura ambiente:	0°C - 40°C
Temperatura do líquido:	-25°C - +120°C

Vantagens do produto

- Alto desempenho
- Categoria energética superior aos requisitos da normativa.
- Vida longa e fácil manutenção
- Poupança adicional de energia com o uso de velocidade variável (versão e-LNH)
- Versatilidade através de múltiplas configurações
- Amplo intervalo de temperatura

Motor

Versão:	P ≤ 3kW: 3 ~230/400V; P≥4 kW: 3 ~ 400/690V
Classe de isolamento:	F (155°C)
Classe de protecção:	IP55

Versão trifásica (Regulamento CE n.º 640/2009) com nível de eficiência do motor IE3 para potência superior a 0,75 kW incluída.O nível de eficiência refere-se apenas ao motor e não à bomba elétrica.

Opções sob pedido

Possíveis opções:

- LNEE: monobloco de veio prolongado e motor especial
- LNES: com acoplamento rígido e motor padrão
- LNTE: versão dupla monobloco de veio prolongado e motor especial
- LNTS: versão dupla com acoplamento rígido e motor padrão
- e-LNH: Poupança adicional de energia com o uso de velocidade variável

Materiais

Corpo da bomba:	Ferro fundido
Impulsor:	Ferro fundido ou aço inoxidável
Elastómeros	EPDM
Empanque mecânico:	Carboneto de silício-carbono

Código de identificação

Modelo:	LNESH 40-200/40/P25V CS4/4
LNESH	Nome da série
40	DN da ligação
200	Diâmetro impulsor nominal
40	Potência do motor (kW x 10)
P2	Tipo de motor (P), 2=2 pólos, 4 = 4 pólos
5	5=50 Hz
V	Tensão:3x380-415/660-690 V
C	Material da voluta
S	Material do impulsor
4	Empanque mecânico (EN12756)

Certificação para água potável

Produtos aprovados para o uso com água potável de acordo com ACS-D.M. 174

Xylem Water Solutions Portugal pode realizar alterações aos seus produtos sem aviso prévio. Este documento não é contratual

LNESH

2 pólos

Bomba eléctrica trifásica (Directiva 2005/32 / CE e 2009/125 / CE) com motor de 2 polos (2900 1 / min), 50 Hz, nível de eficiência IE3 eléctrico de 0,75 kW, índice MEI hidráulico superior a 0,4
Hydrovar de alimentação trifásica: /4=3x380-415 V

Modelo	Preço [EUR]	Referência	Ligação DN	Distância [mm]	Potência [kW]	Peso [kg]	Q [m³/h] 0	5	9	13	17	21	23	27
							[l/min] 0	83,3	150	217	283	350	383	450
							H = M.C.A							
LNESH 32-160/07/S25RCS4/4	2.510,00	102852190	DN32	320	0,75	48	12,8	13	12	10,1	7			
LNESH 32-160/11/S25RCS4/4	2.649,00	102852200	DN32	320	1,1	49	16,3	17	16,4	14,8	12,3			
LNESH 32-160/15/S25RCS4/4	2.716,00	102852210	DN32	320	1,5	57	21,1	21,5	21	19,6	17,3	14,2		
LNESH 32-160/22/P25RCS4/4	2.854,00	102852220	DN32	320	2,2	64	26,1	27	26,9	25,8	23,8	21,2	19,6	
LNESH 32-160/30/P25RCS4/4	3.001,00	102852230	DN32	320	3	78	35,9	36	35,5	34,5	32,9	30,4	28,9	25

LNE-32-40-50_2p50_a_th

Modelo	Preço [EUR]	Referência	Ligação DN	Distância [mm]	Potência [kW]	Peso [kg]	Q [m³/h] 0	14	18	22	26	30	34	38
							[l/min] 0	233	300	367	433	500	567	633
							H = M.C.A							
LNESH 40-125/11/S25RCS4/4	2.650,00	102852360	DN40	320	1,1	52	14,1	12,7	10,9	8,5				
LNESH 40-125/15/S25RCS4/4	2.734,00	102852370	DN40	320	1,5	58	17,7	16,7	15,1	12,9	10,2			
LNESH 40-125/22/P25RCS4/4	2.918,00	102852380	DN40	320	2,2	60	22,3	22,1	21	19,2	16,9	14	10,4	
LNESH 40-125/30/P25RCS4/4	3.058,00	102852390	DN40	320	3	66	27,5	27,8	26,9	25,6	23,6	21,1	17,9	14
LNESH 40-160/22/P25RCS4/4	2.964,00	102852410	DN40	320	2,2	64	23,1	22,7	21,6	19,9	17,6			
LNESH 40-160/30/P25RCS4/4	3.065,00	102852420	DN40	320	3	66	28,4	28,7	27,6	26	23,9	21,4	17,4	
LNESH 40-160/40/P25VCS4/4	3.684,00	102852430	DN40	320	4	83	33,7	34,2	33,3	31,8	29,8	27,4	24,8	21,6
LNESH 40-160/55/P25VCS4/4	3.895,00	102852440	DN40	320	5,5	99	39,6	40,3	39,4	38,2	36,4	34,3	31,7	28,5
LNESH 40-200/30/P25RCS4/4	3.093,00	102852460	DN40	440	3	87	31,6	30	28,2	25,5				
LNESH 40-200/40/P25VCS4/4	3.844,00	102852470	DN40	440	4	94	37,6	35,7	34,2	31,9	28,6			
LNESH 40-200/55/P25VCS4/4	4.445,00	102852480	DN40	440	5,5	116	45,5	43,2	42	40,2	37,5	33,8		
LNESH 40-200/75/P25VCS4/4	4.903,00	102852490	DN40	440	7,5	125	56,6	54,2	53,2	51,8	49,8	47	43,3	
LNESH 40-250/75/P25VCS4/4	4.910,00	102852510	DN40	440	7,5	126	59,1	57,4	56,2	54,6	52,1			
LNESH 40-250/110/P25VCS4/4	5.270,00	102852530	DN40	440	11	135	75,3	74,1	72,8	71,1	68,8	66		
LNESH 40-250/150/P25VCS4/4	6.288,00	102852540	DN40	440	15	190	91,5		88,8	87,2	85	82,1	78,7	74,8

LNE-32-40-50_2p50_a_th

Modelo	Preço [EUR]	Referência	Ligação DN	Distância [mm]	Potência [kW]	Peso [kg]	Q [m³/h] 0	25	30	35	40	45	50	55
							[l/min] 0	417	500	583	667	750	833	917
							H = M.C.A							
LNESH 50-125/15/S25RCS4/4	2.875,00	102852620	DN50	340	1,5	62	14,4	11,7	10	7,8				
LNESH 50-125/22/P25RCS4/4	2.985,00	102852630	DN50	340	2,2	69	18,9	16,4	15	13,1	10,7			
LNESH 50-125/30/P25RCS4/4	3.105,00	102852640	DN50	340	3	70	23,2	21,1	20	18,6	16,6	14,1	11,1	
LNESH 50-125/40/P25VCS4/4	3.622,00	102852650	DN50	340	4	85	26,6	24,8	24,1	23,2	21,8	20,1	17,9	15,3
LNESH 50-160/30/P25RCS4/4	3.163,00	102852670	DN50	340	3	70	21,8	20,6	19,5	18,1	16,4			
LNESH 50-160/40/P25VCS4/4	3.878,00	102852680	DN50	340	4	80	26,8	25,9	25,1	23,9	22,5	20,7	18,4	
LNESH 50-160/55/P25VCS4/4	4.193,00	102852690	DN50	340	5,5	99	33,1	32,6	32	31,1	29,9	28,2	26,3	24,1
LNESH 50-160/75/P25VCS4/4	4.662,00	102852700	DN50	340	7,5	118	39,9	39,6	39,1	38,3	37,2	35,9	34,2	32,4
LNESH 50-200/55/P25VCS4/4	4.525,00	102852720	DN50	440	5,5	119	34,9	33,3	32,2	30,4	27,8	24,3		
LNESH 50-200/75/P25VCS4/4	4.957,00	102852730	DN50	440	7,5	138	42,6	41,1	39,9	38,4	36,3	33,5	29,7	
LNESH 50-200/110/P25VCS4/4	5.358,00	102852750	DN50	440	11	155	55,0	54,1	53,1	51,7	49,9	47,4	44,3	40,5
LNESH 50-250/110/P25VCS4/4	5.882,00	102852780	DN50	440	11	164	60,6	57,8	56,6	55,2	53,6	51,6		
LNESH 50-250/150/P25VCS4/4	7.003,00	102852790	DN50	440	15	184	73,4	71,6	70,3	68,8	67	65	62,6	59,8
LNESH 50-250/185/P25VCS4/4	8.408,00	102852800	DN50	440	18,5	206	84,0	83,1	81,9	80,4	78,6	76,5	74	71,2
LNESH 50-250/220/P25VCS4/4	9.463,00	102852810	DN50	440	22	204	95,6	94,9	94	92,8	91,2	89,2	86,9	84,1

LNE-32-40-50_2p50_a_th

Xylem Water Solutions Portugal pode realizar alterações aos seus produtos sem aviso prévio. Este documento não é contratual

LNESH

2 pólos

Bomba eléctrica trifásica (Directiva 2005/32 / CE e 2009/125 / CE) com motor de 2 polos (2900 1 / min), 50 Hz, nível de eficiência IE3 eléctrico de 0,75 kW, índice MEI hidráulico superior a 0,4
Hydrovar de alimentação trifásica: /4=3x380-415 V

Modelo	Preço [EUR]	Referência	Ligação DN	Distância [mm]	Potência [kW]	Peso [kg]	Q [m³/h] 0	27	45	54	72	81	90	99
							[l/min] 0	450	750	900	1200	1350	1500	1650
							H = M.C.A							
LNESH 65-125/30/P25RCS4/4	3.150,00	102852890	DN65	360	3	91	17,2	15,7	12,8					
LNESH 65-125/40/P25VCS4/4	3.871,00	102852900	DN65	360	4	94	21,9	20,2	17,8	15,8				
LNESH 65-125/55/P25VCS4/4	4.193,00	102852910	DN65	360	5,5	111	27,5	26	24,3	22,7	17,6			
LNESH 65-125/75/P25VCS4/4	4.671,00	102852920	DN65	360	7,5	132	31,0	29	27,6	26,5	22,6	19,7		
LNESH 65-160/55/P25VCS4/4	4.563,00	102852940	DN65	360	5,5	111	26,6	24,7	22,7	21	15,7	12,1		
LNESH 65-160/75/P25VCS4/4	4.996,00	102852950	DN65	360	7,5	125	33,4	31,6	29,9	28,5	24,1	21,1	17,6	
LNESH 65-160/110/P25VCS4/4	5.425,00	102852970	DN65	360	11	149	43,0	40,9	39,4	38,2	34,8	32,4	29,5	26,1
LNESH 65-200/110/P25VCS4/4	5.931,00	102853000	DN65	475	11	142	42,5	43,2	41,4	39,9	35,7			
LNESH 65-200/150/P25VCS4/4	7.261,00	102853010	DN65	475	15	188	53,8	54,4	52,5	50,8	46,2	43,6	40,8	
LNESH 65-200/185/P25VCS4/4	8.299,00	102853020	DN65	475	18,5	212	62,5	62,4	60,7	59,1	54,8	52,3	49,6	46,4
LNESH 65-250/150/P25VCS4/4	7.379,00	102853040	DN65	475	15	188	59,0	59,2	56,6	54,3	48,7			
LNESH 65-250/185/P25VCS4/4	8.667,00	102853050	DN65	475	18,5	199	67,2	67,5	65	62,9	57,3	54		
LNESH 65-250/220/P25VCS4/4	9.634,00	102853060	DN65	475	22	230	75,1		72,9	70,7	64,9	61,4	57,6	

LNE-65-80-100_2p50_a_th

Modelo	Preço [EUR]	Referência	Ligação DN	Distância [mm]	Potência [kW]	Peso [kg]	Q [m³/h] 0	52	84	116	132	148	164	180
							[l/min] 0	867	1400	1933	2200	2467	2733	3000
							H = M.C.A							
LNESH 80-125/40/P25VCC4/4	4.126,00	102853150	DN80	420	4	100	17,9	16,2	12,1					
LNESH 80-125/110/P25VCC4/4	5.692,00	102853190	DN80	420	11	146	31,1	30,1	27	22,2				
LNESH 80-160/55/P25VCC4/4	4.925,00	102853200	DN80	420	5,5	124	22,9	20,3	15,7					
LNESH 80-160/75/P25VCC4/4	5.398,00	102853210	DN80	420	7,5	137	28,3	25,9	21,8	16				
LNESH 80-160/110/P25VCC4/4	5.925,00	102853230	DN80	420	11	146	34,7	32,5	28,4	22,3	18,7	14,6		
LNESH 80-160/150/P25VCC4/4	7.114,00	102853240	DN80	420	15	192	43,4	41,4	37,9	32,4	29	25,2	21,1	
LNESH 80-160/185/P25VCC4/4	7.889,00	102853250	DN80	420	18,5	203	46,6	44,1	41,2	36,5	33,4	29,9	26,1	22
LNESH 80-200/110/P25VCC4/4	6.071,00	102853260	DN80	500	11	161	36,2	34,1	29,1					
LNESH 80-200/150/P25VCC4/4	7.356,00	102853270	DN80	500	15	200	43,2	41,7	37,1	29,2				
LNESH 80-200/185/P25VCC4/4	8.632,00	102853280	DN80	500	18,5	209	49,6	48,6	44,2	36,8	31,5			
LNESH 80-200/220/P25VCC4/4	9.483,00	102853290	DN80	500	22	220	55,0	54,6	50,3	43,6	38,8	32,4		
LNESH 80-250/220/P25VCC4/4	9.812,00	102853320	DN80	500	22	220	51,6	52,8	49	42,8	38,8	33,7		

LNE-65-80-100_2p50_a_th

Modelo	Preço [EUR]	Referência	Ligação DN	Distância [mm]	Potência [kW]	Peso [kg]	Q [m³/h] 0	92	140	164	188	212	236	260
							[l/min] 0	1533	2333	2733	3133	3533	3933	4333
							H = M.C.A							
LNESH 100-160/110/P25VCC4/4	6.220,00	102853370	DN100	500	11	180	25,8	23,2	18,4	15,8	13,1			
LNESH 100-160/150/P25VCC4/4	7.455,00	102853380	DN100	500	15	214	31,8	29,3	25,7	23,1	20	16,6		
LNESH 100-160/185/P25VCC4/4	8.766,00	102853390	DN100	500	18,5	231	36,5	33,8	30,5	28,1	25,1	21,6	17,5	
LNESH 100-160/220/P25VCC4/4	9.693,00	102853400	DN100	500	22	245	41,6	38,6	36,1	33,9	31	27,6	23,8	19,7
LNESH 100-200/220/P25VCC4/4	9.749,00	102853420	DN100	550	22	236	45,6	42,9	37,3	34,3	31,1	27,1	21,7	

LNE-65-80-100_2p50_a_th

Xylem Water Solutions Portugal pode realizar alterações aos seus produtos sem aviso prévio. Este documento não é contratual

LNESH

4 pólos

Bomba eléctrica trifásica (Directiva 2005/32 / CE e 2009/125 / CE) com motor de 4 polos (1450 1 / min), 50 Hz, nível de eficiência IE3 eléctrico de 0,75 kW, índice MEI hidráulico superior a 0,4
Hydrovar de alimentação trifásica: /4=3x380-415 V

Modelo	Preço [EUR]	Referência	Ligação DN	Distância [mm]	Potência [kW]	Peso [kg]	Q [m³/h] 0	7	11	15	17	19	21	23
							[l/min] 0	117	183	250	283	317	350	383
							H = M.C.A							
LNESH 40-160/05/S45RCS4/4	2.787,00	102856430	DN40	320	0,55	57	8,1	8,1	7,5	6,3	5,5	4,6		
LNESH 40-160/07/X45RCS4/4	2.804,00	102856440	DN40	320	0,75	55	9,6	9,8	9,3	8,3	7,6	6,7	5,7	4,6
LNESH 40-200/05/S45RCS4/4	2.837,00	102856470	DN40	440	0,55	74	9,1	8,5	7,5	5,5				
LNESH 40-200/07/X45RCS4/4	2.867,00	102856480	DN40	440	0,75	77	11,1	10,6	9,8	8,2	7			
LNESH 40-200/11/P45RCS4/4	2.945,00	102856490	DN40	440	1,1	83	14,0	13,3	12,6	11,5	10,6	9,3	7,8	
LNESH 40-250/11/P45RCS4/4	2.947,00	102856510	DN40	440	1,1	83	14,6	14,1	13,3	11,9	10,8			
LNESH 40-250/15/P45RCS4/4	3.015,00	102856530	DN40	440	1,5	87	18,7	18,1	17,4	16,1	15,1	13,9	12,4	
LNESH 40-250/22/P45RCS4/4	3.093,00	102856540	DN40	440	2,2	105	22,8		21,4	20,3	19,5	18,5	17,4	16,2

LNE-32-40-50_4p50_a_th

Modelo	Preço [EUR]	Referência	Ligação DN	Distância [mm]	Potência [kW]	Peso [kg]	Q [m³/h] 0	11	14	17	20	23	26	28
							[l/min] 0	183	233	283	333	383	433	467
							H = M.C.A							
LNESH 50-125/05/S45RCS4/4	2.834,00	102856650	DN50	340	0,55	61	6,5	6	5,8	5,5	5	4,4	3,6	3
LNESH 50-160/05/S45RCS4/4	2.834,00	102856680	DN50	340	0,55	61	6,5	6,2	6	5,6	5,1	4,5		
LNESH 50-160/07/X45RCS4/4	2.904,00	102856690	DN50	340	0,75	64	8,2	8	7,9	7,6	7,2	6,7	6	5,5
LNESH 50-160/11/P45RCS4/4	2.912,00	102856700	DN50	340	1,1	70	9,9	9,7	9,6	9,4	9	8,6	8,1	7,7
LNESH 50-200/07/X45RCS4/4	2.911,00	102856720	DN50	440	0,75	80	8,5	8,2	7,8	7,3	6,5			
LNESH 50-200/11/P45RCS4/4	2.974,00	102856740	DN50	440	1,1	86	11,7	11,5	11,2	10,7	10,1	9,2	8,1	7,2
LNESH 50-200/15/P45RCS4/4	3.035,00	102856750	DN50	440	1,5	90	13,3	13,1	12,9	12,4	11,8	11	9,9	9,1
LNESH 50-250/11/P45RCS4/4	3.035,00	102856770	DN50	440	1,1	86	13,3	12,8	12,4	11,9	11,3			
LNESH 50-250/15/P45RCS4/4	3.071,00	102856780	DN50	440	1,5	90	14,9	14,4	14,1	13,7	13,1	12,4	11,5	
LNESH 50-250/22/P45RCS4/4	3.147,00	102856800	DN50	440	2,2	107	20,7		19,9	19,4	18,9	18,2	17,4	16,8
LNESH 50-250/30/P45RCS4/4	3.261,00	102856810	DN50	440	3	112	23,5		23,1	22,7	22,2	21,5	20,8	20,2

LNE-32-40-50_4p50_a_th

Modelo	Preço [EUR]	Referência	Ligação DN	Distância [mm]	Potência [kW]	Peso [kg]	Q [m³/h] 0	19	24	29	34	39	44	49
							[l/min] 0	317	400	483	567	650	733	817
							H = M.C.A							
LNESH 65-125/05/S45RCS4/4	2.852,00	102856900	DN65	360	0,55	73	5,3	4,6	4,1	3,5	2,7	1,7		
LNESH 65-125/07/X45RCS4/4	2.890,00	102856910	DN65	360	0,75	76	7,0	6,1	5,8	5,3	4,5	3,6	2,4	
LNESH 65-125/11/P45RCS4/4	2.931,00	102856920	DN65	360	1,1	82	7,9	6,9	6,6	6,2	5,7	4,9	3,8	2,6
LNESH 65-160/07/X45RCS4/4	2.969,00	102856940	DN65	360	0,75	76	6,6	5,9	5,6	5	4,3	3,3		
LNESH 65-160/11/P45RCS4/4	3.018,00	102856960	DN65	360	1,1	82	9,5	8,8	8,4	8	7,5	6,7	5,8	4,7
LNESH 65-160/15/P45RCS4/4	3.061,00	102856970	DN65	360	1,5	90	10,6	9,8	9,5	9,1	8,6	8	7,2	6,2
LNESH 65-200/11/P45RCS4/4	3.016,00	102856990	DN65	475	1,1	90	8,9	8,8	8,4	7,9	7,3	6,4		
LNESH 65-200/15/P45RCS4/4	3.086,00	102857000	DN65	475	1,5	39	10,4	10,3	10	9,5	8,8	8	7	
LNESH 65-200/22/P45RCS4/4	3.173,00	102857020	DN65	475	2,2	115	15,1	14,9	14,5	14	13,3	12,5	11,7	10,8
LNESH 65-250/22/P45RCS4/4	3.234,00	102857050	DN65	475	2,2	112	16,4	16	15,5	14,8	14	13	12	10,8
LNESH 65-250/30/P45RCS4/4	3.363,00	102857060	DN65	475	3	115	18,5	18,1	17,6	16,9	16	15	14	12,8
LNESH 65-250/40/P45VCS4/4	4.173,00	102857070	DN65	475	4	135	22,9	22,8	22,4	21,9	21,1	20,2	19,2	18,1

LNE-65-80-100_4p50_a_th

Xylem Water Solutions Portugal pode realizar alterações aos seus produtos sem aviso prévio. Este documento não é contratual

LNESH

4 pólos

Bomba eléctrica trifásica (Directiva 2005/32 / CE e 2009/125 / CE) com motor de 4 polos (1450 1 / min), 50 Hz, nível de eficiência IE3 eléctrico de 0,75 kW, índice MEI hidráulico superior a 0,4
Hydrovar de alimentação trifásica: /4=3x380-415 V

Modelo	Preço [EUR]	Referência	Ligação DN	Distância [mm]	Potência [kW]	Peso [kg]	Q [m³/h] 0	23	34	45	56	67	78	89
							[l/min] 0	383	567	750	933	1117	1300	1483
							H = M.C.A							
LNESH 80-125/05/S45RCC4/4	3.303,00	102857150	DN80	420	1,1	92	4,4	4	3,4	2,6				
LNESH 80-125/15/P45RCC4/4	3.393,00	102857190	DN80	420	1,5	96	7,7	7,5	7	6,4	5,5			
LNESH 80-160/11/P45RCC4/4	3.403,00	102857220	DN80	420	1,1	92	7,5	7,1	6,5	5,7	4,7	3,5		
LNESH 80-160/15/P45RCC4/4	3.486,00	102857230	DN80	420	1,5	96	8,6	8,2	7,6	6,8	5,7	4,5		
LNESH 80-160/22/P45RCC4/4	3.605,00	102857250	DN80	420	2,2	110	11,5	11,1	10,6	10	9,1	8	6,8	5,3
LNESH 80-200/15/P45RCC4/4	3.565,00	102857260	DN80	500	1,5	118	9,0	8,6	7,9	6,9	5,2			
LNESH 80-200/22/P45RCC4/4	3.689,00	102857280	DN80	500	2,2	114	12,3	12	11,3	10,4	9,1	7,3		
LNESH 80-200/30/P45RCC4/4	3.771,00	102857290	DN80	500	3	132	13,6	13,6	13	12,1	10,9	9,1		
LNESH 80-200/40/P45VCC4/4	4.434,00	102857300	DN80	500	4	124	17,1	17,1	16,7	15,9	14,7	13,1	11	8,5

LNE-65-80-100_4p50_a_th

Modelo	Preço [EUR]	Referência	Ligação DN	Distância [mm]	Potência [kW]	Peso [kg]	Q [m³/h] 0	23	45	56	78	100	111	130
							[l/min] 0	383	750	933	1300	1667	1850	2167
							H = M.C.A							
LNESH 80-250/30/P45RCC4/4	3.883,00	102857320	DN80	500	3	118	13,1	13,1	11,8	10,7	7,2			
LNESH 80-250/40/P45VCC4/4	4.551,00	102857330	DN80	500	4	137	16,1	16,1	14,9	13,8	10,8			
LNESH 80-250/55/P45VCC4/4	5.074,00	102857350	DN80	500	5,5	166	21,3	21,3	20,3	19,3	16,6	12,8		
LNESH 80-250/75/P45VCC4/4	5.592,00	102857360	DN80	500	7,5	168	24,5	24,5	23,7	22,9	20,6	17	14,6	
LNESH 80-315/75/P45VCC4/4	6.229,00	703915020	DN80	620	7,5	-	26,8	26,8	25,4	24,2	20,4	13,9		
LNESH 80-315/110/P45VCC4/4	6.960,00	703915030	DN80	620	11	-	33,2	33,2	31,9	30,8	27,6	22,3	18,5	
LNESH 80-315/150/P45VCC4/4	8.127,00	703915040	DN80	620	15	359	37,9	37,9	36,5	35,5	32,4	27,6	24,4	17,2

LNE-65-80-100_4p50_a_th

Modelo	Preço [EUR]	Referência	Ligação DN	Distância [mm]	Potência [kW]	Peso [kg]	Q [m³/h] 0	35	67	83	99	115	131	147
							[l/min] 0	583	1117	1383	1650	1917	2183	2450
							H = M.C.A							
LNESH 100-160/15/P45RCC4/4	3.670,00	102857370	DN100	500	1,5	115	6,3	5,9	4,7	3,8	2,9			
LNESH 100-160/22/P45RCC4/4	3.898,00	102857390	DN100	500	2,2	126	9,0	8,5	7,6	6,8	5,8	4,6		
LNESH 100-160/30/P45RCC4/4	4.148,00	102857400	DN100	500	3	130	10,2	9,8	9	8,3	7,3	6,2	4,8	
LNESH 100-200/30/P45RCC4/4	4.424,00	102857420	DN100	550	3	149	11,1	10,8	9,5	8,5	7,2	5,6		
LNESH 100-200/40/P45VCC4/4	5.094,00	102857430	DN100	550	4	153	13,2	12,9	11,8	10,8	9,6	8,1	6,3	
LNESH 100-200/55/P45VCC4/4	5.620,00	102857450	DN100	550	5,5	175	17,4	16,9	15,8	14,9	13,8	12,3	10,7	8,7
LNESH 100-250/55/P45VCC4/4	5.659,00	102857470	DN100	550	5,5	171	18,3	18,1	17	16	14,7	13,2		
LNESH 100-250/75/P45VCC4/4	6.268,00	102857480	DN100	550	7,5	176	21,0	20,7	19,7	18,8	17,5	15,9	14,2	
LNESH 100-250/110/P45VCC4/4	6.925,00	102857490	DN100	550	11	235	24,6	24	23,1	22,4	21,3	20	18,3	16,4

LNE-65-80-100_4p50_a_th

Modelo	Preço [EUR]	Referência	Ligação DN	Distância [mm]	Potência [kW]	Peso [kg]	Q [m³/h] 0	35	67	99	131	147	179	200
							[l/min] 0	583	1117	1650	2183	2450	2983	3333
							H = M.C.A							
LNESH 100-315/110/P45VCC4/4	9.038,00	703915050	DN100	670	11	338	26,8	27	26	23,3	19,1	16,3		
LNESH 100-315/150/P45VCC4/4	10.283,00	703915060	DN100	670	15	395	32,0	32,3	31,5	29,1	25,3	22,8	16,2	
LNESH 100-315/185/W45VCC4/4	11.275,00	703915070	DN100	670	18,5	417	36,1	36,4	35,8	33,7	30,1	27,8	22	
LNESH 100-315/220/W45VCC4/4	12.139,00	703915080	DN100	670	22	-	39,6	39,8	39,3	37,2	33,8	31,6	26,2	21,6

LNE-65-80-100_4p50_a_th

Xylem Water Solutions Portugal pode realizar alterações aos seus produtos sem aviso prévio. Este documento não é contratual

LNESH

4 pólos

Bomba eléctrica trifásica (Directiva 2005/32 / CE e 2009/125 / CE) com motor de 4 polos (1450 1 / min), 50 Hz, nível de eficiência IE3 eléctrico de 0,75 kW, índice MEI hidráulico superior a 0,4
Hydrovar de alimentação trifásica: /4=3x380-415 V

Modelo	Preço [EUR]	Referência	Ligação DN	Distância [mm]	Potência [kW]	Peso [kg]	Q [m³/h] 0	76	105	134	163	192	250	308
							[l/min] 0	1267	1750	2233	2717	3200	4167	5133
							H = M.C.A							
LNESH 125-160/22/P45RCC4/4	4.935,00	703915100	DN125	620	2,2	-	7,3	6,5	5,3	3,4				
LNESH 125-160/30/P45RCC4/4	5.096,00	703915110	DN125	620	3	258	9,5	8,7	7,5	5,5				
LNESH 125-160/40/P45VCC4/4	5.726,00	703915120	DN125	620	4	260	11,3	10,4	9,4	7,6	5,2			
LNESH 125-200/55/P45VCC4/4	6.038,00	703915150	DN125	620	5,5	345	14,6	14,2	13,3	11,6	9,1			
LNESH 125-200/75/P45VCC4/4	6.560,00	703915160	DN125	620	7,5	286	17,2	16,6	15,8	14,2	12	9,1		
LNESH 125-250/75/P45VCC4/4	6.889,00	703915190	DN125	800	7,5	388	18,0	17,3	16,2	14,5	12,3	9,5		
LNESH 125-250/110/P45VCC4/4	7.347,00	703915200	DN125	800	11	397	22,1	21,6	20,5	18,9	16,8	14		
LNESH 125-315/150/P45VCC4/4	9.781,00	703915240	DN125	800	15	401	26,6	25,6	24,7	23,6	22,1	20,2	14,9	
LNESH 125-315/185/W45VCC4/4	10.929,00	703915250	DN125	800	18,5	488	30,7	29,8	29	27,9	26,4	24,6	19,6	
LNESH 125-315/220/W45VCC4/4	11.922,00	703915260	DN125	800	22	572	34,0	33,2	32,4	31,4	30	28,3	23,5	16,8

LNE-125-250_4p50_a_th

Modelo	Preço [EUR]	Referência	Ligação DN	Distância [mm]	Potência [kW]	Peso [kg]	Q [m³/h] 0	103	137	205	240	274	308	342
							[l/min] 0	1717	2283	3417	4000	4567	5133	5700
							H = M.C.A							
LNESH 150-200/55/P45VCC4/4	6.636,00	703915300	DN150	800	5,5	305	9,9	9,2	8,5	6,5	5,1			
LNESH 150-200/75/P45VCC4/4	7.225,00	703915310	DN150	800	7,5	300	13,1	12,3	11,7	9,8	8,4	6,6		
LNESH 150-200/110/P45VCC4/4	7.795,00	703915320	DN150	800	11	456	15,8	15,2	14,8	13,6	12,4	10,8	8,9	
LNESH 150-250/110/P45VCC4/4	7.910,00	703915350	DN150	800	11	448	17,8	17,4	16,9	14,7	13	10,9	8,4	
LNESH 150-250/150/P45VCC4/4	9.089,00	703915360	DN150	800	15	478	22,0	21,4	21	19,2	17,8	16	13,8	11,1
LNESH 150-315/185/W45VCC4/4	11.187,00	703915390	DN150	800	18,5	-	26,8	25,9	25,1	22,2	20	17,4	14,2	
LNESH 150-315/220/W45VCC4/4	11.979,00	703915400	DN150	800	22	548	30,0	29,3	28,6	26	24,2	21,8	18,9	15,5

LNE-125-150_4p50-en_a_th

Modelo	Preço [EUR]	Referência	Ligação DN	Distância [mm]	Potência [kW]	Peso [kg]	Q [m³/h] 0	116	236	356	476	536	596	656
							[l/min] 0	1933	3933	5933	7933	8934	9934	10934
							H = M.C.A							
LNESH 200-250/150/P45VCC4/4	11.295,00	703915490	DN200	830	15	497	16,8	16,7	15,3	11,4	8,5			
LNESH 200-250/185/W45VCC4/4	12.237,00	703915500	DN200	830	18,5	765	19,4	19	17,9	14,6	12			
LNESH 200-250/220/W45VCC4/4	13.088,00	703915510	DN200	830	22	-	21,6	21,2	20,1	17,2	14,8			

LNE-125-150_4p50-en_a_th

Acessórios: escolha rápida

Modelo	Preço [EUR]	Referência	Grupo de produtos	Peso [kg]
Kit contraflanges, roscada, ligação DN32	54,00	109398010	9J	2
Kit contraflanges, roscada, ligação DN40	57,00	109398020	9J	3
Kit contraflanges, roscada, ligação DN50	63,00	109398030	9J	3
Kit contraflanges, roscada, ligação DN80	95,00	109392720	9J	6
Kit contraflanges, roscada, ligação DN100	106,00	109392730	9J	6

Xylem Water Solutions Portugal pode realizar alterações aos seus produtos sem aviso prévio. Este documento não é contratual

Bombas centrífugas "In-Line"

NOVO

SUPERIOR EFFICIENCY

SUPERIOR EFFICIENCY

LNES E

Sistema de bombagem inteligente e integrado, com motor de ímanes permanentes (eficiência IE5) e controlador electrónico. LNES: com acoplamento rígido e motor standard.

Ref: F067

Aplicações

- Aquecimento e refrigeração
- Fornecimento de água (Pressão nos edifícios, rega, transferência de água em estufas...)

Bomba

Caudal max:	44 m³/h
HMT max:	39 m
Potência:	0,37 - 2,2 Kw
Pressão de trabalho:	16 bar (PN 16)
Temperatura ambiente:	-20°C /+ 50°C
Temperatura do líquido max:	+140 °C

Vantagens do produto

- Economia: A alta eficiência da eletrônica de potência e do motor de íman permanente permite minimizar as perdas e, portanto, transferir a energia máxima para a parte hidráulica da bomba.
- Flexibilidade: A compactação, as baixas perdas e a possibilidade de ajustar o ponto de trabalho permitem o uso do e-LN Smart também nos campos de aplicação e sistemas onde até agora o uso de uma bomba tradicional apresentava limitações insuperáveis.
- Facilidade de uso e instalação

Sistema motor + variador de frequência

Nível de eficiência IES2 (IEC 61800-9-2)

Monofásico:	230V± 10%
Trifásico:	230/400 V ±10% ≤ 1,5 kW; 400V ±10% ≥ 2,2 kW
Proteção contra funcionamento a seco:	

Opções sob pedido

Possíveis opções:

- LNEE: monobloco de veio prolongado e motor especial
- LNES: com acoplamento rígido e motor padrão
- LNTE: versão dupla monobloco de veio prolongado e motor especial
- LNTS: versão dupla com acoplamento rígido e motor padrão
- e-LNH: Poupança adicional de energia com o uso de velocidade variável

Motor

- Nível eficiência IE5 (IEC TS 60034-30-3:2016)
- Motor elétrico síncrono com ímanes permanentes (TEFC), refrigerado a ar
- Classe de isolamento: 155 (F)
- Proteção contra sobrecarga e rotor bloqueado com reinicialização automática incorporada

Código de identificação

Modelo:	LNESE 40-125/15/EP02CS4
LNES	Nome da série
E	Carta SMART
40	DN da ligação
125	Diâmetro impulsor nominal
15	Potência do motor (kW x 10)
EP	Carta SMART
02	Monofásico 1x208-240 V
CS4	Voluta ,impulsor, mat. do empanque

Certificação para água potável

Produtos aprovados para o uso com água potável de acordo com ACS-D.M. 174

Xylem Water Solutions Portugal pode realizar alterações aos seus produtos sem aviso prévio. Este documento não é contratual

LNES E

Gama Smart

Modelo	Preço [EUR]	Referência	Ligação DN	Distância [mm]	Potência [kW]	Peso [kg]	Q [m³/h] 0	3,6	7,2	10,8	14,4	18	21,6	25
							[l/min] 0	60	120	180	240	300	360	417
							H = M.C.A							
LNES E 32-160/03/EP02CS4	2.036,00	104635150	DN32	320	0,37	32	10,4	10,9	10,4	7,4	4,5			
LNES E 32-160/05/EP02CS4	2.207,00	104635160	DN32	320	0,55	32	14,7	15,4	14,5	11	7,8	4,1		
LNES E 32-160/07/EP02CS4	2.386,00	104634820	DN32	320	0,75	32	24,3	22	17,7	13,8	10,3	6,7		
LNES E 32-160/15/EP02CS4	2.617,00	104634830	DN32	320	1,5	33	34,5	33,2	28,1	23,5	19,4	15,7	11,4	

32-40-50lne-esm3-2p50_a_th

Modelo	Preço [EUR]	Referência	Ligação DN	Distância [mm]	Potência [kW]	Peso [kg]	Q [m³/h] 0	5,2	10,4	15,6	20,8	26	31,2	36
							[l/min] 0	86,7	173	260	347	433	520	600
							H = M.C.A							
LNES E 40-125/03/EP02CS4	2.059,00	104634080	DN40	320	0,37	35	8,0	7,9	5,3	2,7				
LNES E 40-125/05/EP02CS4	2.312,00	104634090	DN40	320	0,55	35	16,9	13,5	10	6,9	3,5			
LNES E 40-125/11/EP02CS4	2.542,00	104634100	DN40	320	1,1	33	21,9	21,1	16,6	12,6	8,8			
LNES E 40-125/15/EP02CS4	2.638,00	104634110	DN40	320	1,5	35	26,0	26,7	24,5	19,7	15,2	10,7		

32-40-50lne-esm3-2p50_a_th

Modelo	Preço [EUR]	Referência	Ligação DN	Distância [mm]	Potência [kW]	Peso [kg]	Q [m³/h] 0	6,2	12,4	18,6	24,8	31	37,2	44
							[l/min] 0	103	207	310	413	517	620	733
							H = M.C.A							
LNES E 50-125/05/EP02CS4	2.511,00	104634130	DN50	340	0,55	35	8,1	8,1	7	5,3				
LNES E 50-125/11/EP02CS4	2.707,00	104634140	DN50	340	1,1	40	13,7	13,4	12	10,1	7,9	5,2		
LNES E 50-125/15/EP02CS4	2.798,00	104634150	DN50	340	1,5	39	18,8	18,6	17,1	15,1	12,7	10	6,6	

32-40-50lne-esm3-2p50_a_th

Acessórios: escolha rápida

Modelo	Preço [EUR]	Referência	Grupo de produtos	Peso [kg]
Kit contraflanges, roscada, ligação DN32	54,00	109398010	9J	2
Kit contraflanges, roscada, ligação DN40	57,00	109398020	9J	3
Kit contraflanges, roscada, ligação DN50	63,00	109398030	9J	3
Kit suporte montagem: DN32 (2 peças)	46,00	109398640	9J	-
Kit suporte montagem: DN40 (2 peças)	54,00	109398650	9J	-
Kit suporte montagem: DN50 (2 peças)	55,00	109398660	9J	2
Kit base montagem LN: DN32÷DN100	139,00	109391270	9J	2

Xylem Water Solutions Portugal pode realizar alterações aos seus produtos sem aviso prévio. Este documento não é contratual

Bombas centrífugas duplas "In-Line"

LNTE

Bombas centrífugas duplas com um impulsor e flanges de aspiração e descarga "in-line". As e-LNT possuem uma configuração para fácil remoção do impulsor, adaptador e motor, de maneira a que não seja necessário retirar a bomba da tubagem.
LNTE: monobloco de veio prolongado e motor especial.

Ref: F064

Aplicações

- Aquecimento e refrigeração
- Fornecimento de água (Pressão nos edifícios, rega, transferência de água em estufas...)

Vantagens do produto

- Alto desempenho
- Categoria energética superior aos requisitos da normativa.
- Vida longa e fácil manutenção
- Poupança adicional de energia com o uso de velocidade variável (versão e-LNH)
- Versatilidade através de múltiplas configurações
- Amplo intervalo de temperatura

Opções sob pedido

Possíveis opções:

- LNEE: monobloco de veio prolongado e motor especial
- LNES: com acoplamento rígido e motor padrão
- LNTE: versão dupla monobloco de veio prolongado e motor especial
- LNTS: versão dupla com acoplamento rígido e motor padrão
- e-LNH: Poupança adicional de energia com o uso de velocidade variável

Código de identificação

Modelo:	LNTE 100-160/150/P25VCC4
LNTE	Nome da série
100	DN da ligação
160	Diâmetro impulsor nominal
150	Potência do motor (kW x 10)
P2	Tipo de motor (P), 2=2 pólos, 4 = 4 pólos
5	5=50 Hz
V	Tensão:3x380-415/660-690 V
C	Material da voluta
S	Material do impulsor
4	Empanque mecânico (EN12756)

Características

Caudal max:	275 m³/h
HMT max:	94 m
Potência:	0,25 - 22 kW
Pressão de trabalho:	16 bar
Temperatura ambiente:	0°C - 40°C
Temperatura do líquido:	-25°C - +120°C

Motor

Versão:	1 ~220-240V, 3~230/400V
Classe de isolamento:	F (155°C)
Classe de protecção:	IP55

Versão trifásica (Regulamento CE n.º 640/2009) com nível de eficiência do motor IE3 para potência superior a 0,75 kW incluída.O nível de eficiência refere-se apenas ao motor e não à bomba elétrica.

Materiais

Corpo da bomba:	Ferro fundido
Impulsor:	Ferro fundido ou aço inoxidável
Elastómeros	EPDM
Empanque mecânico:	Carboneto de silício-carbono

Certificação para água potável

Produtos aprovados para o uso com água potável de acordo com ACS-D.M. 174

Xylem Water Solutions Portugal pode realizar alterações aos seus produtos sem aviso prévio. Este documento não é contratual

LNTE

2 pólos

Monofásica 1 x 230 V

Modelo	Preço [EUR]	Referência	Ligação DN	Distância [mm]	Potência [kW]	Peso [kg]	Q [m³/h] 0	14	22	30	38	42	46	54
							[l/min] 0	117	183	250	317	350	383	450
							H = M.C.A							
LNTE 32-160/07A/S25HCS4	1.932,00	101891550	DN32	320	2x 0,75	53	10,6	10,1	8,2	5,3				
LNTE 32-160/07/S25HCS4	1.932,00	101891560	DN32	320	2x 0,75	73	12,9	12,5	10,5	7,3				
LNTE 32-160/11/S25HCS4	2.284,00	101891570	DN32	320	2x 1,1	73	16,4	16,7	15,1	12,4	8,6			
LNTE 32-160/15/S25HCS4	2.457,00	101891580	DN32	320	2x 1,5	83	20,9	21,1	19,4	16,7	13,4	11,4		
LNTE 32-160/22/P25HCS4	3.050,00	101891590	DN32	320	2x 2,2	105	26,4	27,1	25,8	23,3	20,3	18,7	16,9	

A tabela mostra os desempenhos com 2 bombas elétricas em operação paralela LNT-32-40-50_2p50S_a_th

Modelo	Preço [EUR]	Referência	Ligação DN	Distância [mm]	Potência [kW]	Peso [kg]	Q [m³/h] 0	30	36	42	48	54	60	72
							[l/min] 0	250	300	350	400	450	500	600
							H = M.C.A							
LNTE 40-125/11/S25HCS4	2.283,00	101891700	DN40	320	2x 1,1	77	14,2	12,3	10,6	8,6				
LNTE 40-125/15/S25HCS4	2.499,00	101891710	DN40	320	2x 1,5	81	18,1	16,8	15,5	13,8	11,7			
LNTE 40-125/22/P25HCS4	3.404,00	101891720	DN40	320	2x 2,2	95	22,8	22,2	21,1	19,7	17,9	15,8	13,4	
LNTE 40-160/22/P25HCS4	3.417,00	101891740	DN40	320	2x 2,2	95	23,7	22,5	21,7	20,6	19,3	17,8		

A tabela mostra os desempenhos com 2 bombas elétricas em operação paralela LNT-32-40-50_2p50S_a_th

Modelo	Preço [EUR]	Referência	Ligação DN	Distância [mm]	Potência [kW]	Peso [kg]	Q [m³/h] 0	40	50	60	70	80	90	110
							[l/min] 0	333	417	500	583	667	750	917
							H = M.C.A							
LNTE 50-125/15/S25HCS4	2.857,00	101891820	DN50	340	2x 1,5	90	13,7	12,2	11,2	10	8,6			
LNTE 50-125/22/P25HCS4	3.483,00	101891830	DN50	340	2x 2,2	104	18,1	16,7	15,9	14,8	13,5	12,1		

A tabela mostra os desempenhos com 2 bombas elétricas em operação paralela LNT-32-40-50_2p50S_a_th

Bomba eléctrica trifásica (Directiva 2005/32 / CE e 2009/125 / CE) com motor de 2 polos (2900 1 / min), 50 Hz, nível de eficiência IE3 eléctrico de 0,75 kW, índice MEI hidráulico superior a 0,4

Modelo	Preço [EUR]	Referência	Ligação DN	Distância [mm]	Potência [kW]	Peso [kg]	Q [m³/h] 0	14	22	30	38	42	46	54
							[l/min] 0	117	183	250	317	350	383	450
							H = M.C.A							
LNTE 32-160/07A/S25RCS4	1.838,00	101890180	DN32	320	2x 0,75	76	10,6	10,1	8,2	5,3				
LNTE 32-160/07/S25RCS4	1.838,00	101890190	DN32	320	2x 0,75	73	12,9	12,5	10,5	7,3				
LNTE 32-160/11/S25RCS4	2.174,00	101890200	DN32	320	2x 1,1	73	16,4	16,7	15,1	12,4	8,6			
LNTE 32-160/15/S25RCS4	2.336,00	101890210	DN32	320	2x 1,5	83	20,9	21,1	19,4	16,7	13,4	11,4		
LNTE 32-160/22/P25RCS4	2.583,00	101890220	DN32	320	2x 2,2	92	26,4	27,1	25,8	23,3	20,3	18,7	16,9	
LNTE 32-160/30/P25RCS4	2.783,00	101890230	DN32	320	2x 3	97	35,5	35,9	34,6	32,1	29	27,4	25,6	21,5

A tabela mostra os desempenhos com 2 bombas elétricas em operação paralela LNT-32-40-50_2p50S_a_th

Xylem Water Solutions Portugal pode realizar alterações aos seus produtos sem aviso prévio. Este documento não é contratual

LNTE

2 pólos

Bomba eléctrica trifásica (Directiva 2005/32 / CE e 2009/125 / CE) com motor de 2 polos (2900 1 / min), 50 Hz, nível de eficiência IE3 eléctrico de 0,75 kW, índice MEI hidráulico superior a 0,4

Modelo	Preço [EUR]	Referência	Ligação DN	Distância [mm]	Potência [kW]	Peso [kg]	Q [m³/h] 0	30	36	42	48	54	60	72
							[l/min] 0	250	300	350	400	450	500	600
							H = M.C.A							
LNTE 40-125/11/S25RCS4	2.176,00	101890360	DN40	320	2x 1,1	79	14,2	12,3	10,6	8,6				
LNTE 40-125/15/S25RCS4	2.380,00	101890370	DN40	320	2x 1,5	83	18,1	16,8	15,5	13,8	11,7			
LNTE 40-125/22/P25RCS4	2.734,00	101890380	DN40	320	2x 2,2	95	22,8	22,2	21,1	19,7	17,9	15,8	13,4	
LNTE 40-125/30/P25RCS4	2.915,00	101890390	DN40	320	2x 3	97	27,4	27,1	26,2	25	23,5	21,6	19,4	
LNTE 40-160/22/P25RCS4	2.847,00	101890410	DN40	320	2x 2,2	97	23,7	22,5	21,7	20,6	19,3	17,8		
LNTE 40-160/30/P25RCS4	2.934,00	101890420	DN40	320	2x 3	98	29,2	28,9	28,1	27	25,6	24	22,2	
LNTE 40-160/40/P25VCS4	3.014,00	101890430	DN40	320	2x 4	106	34,2	33,5	32,3	31	29,6	27,9	26,1	22
LNTE 40-160/55/P25VCS4	3.089,00	101890440	DN40	320	2x 5,5	125	38,6	39,5	38,7	37,7	36,3	34,7	32,8	28,3
LNTE 40-200/30/P25RCS4	3.002,00	101890460	DN40	440	2x 3	133	32,5	29,7	28,4					
LNTE 40-200/40/P25VCS4	3.400,00	101890470	DN40	440	2x 4	136	38,4	35,8	34,5	33,2	31,5			
LNTE 40-200/55/P25VCS4	4.417,00	101890480	DN40	440	2x 5,5	160	45,9	43,4	42,2	40,9	39,4	37,7	35,7	
LNTE 40-200/75/P25VCS4	4.702,00	101890490	DN40	440	2x 7,5	195	56,5	54,1	53	51,7	50,2	48,7	47	42,6
LNTE 40-250/75/P25VCS4	4.718,00	101890510	DN40	440	2x 7,5	197	59,5	57,3	55,8	53,9	51,9			
LNTE 40-250/92/P25VCS4	4.875,00	101890520	DN40	440	2x 9,2	236	67,2	65,3	63,7	62	59,9	57,7		
LNTE 40-250/110/P25VCS4	5.031,00	101890530	DN40	440	2x 11	212	75,4	73,7	72,2	70,5	68,5	66,3	64	
LNTE 40-250/150/P25VCS4	5.182,00	101890540	DN40	440	2x 15	322	89,7	88,4	87	85,2	83,3	81,2	78,9	73,8

A tabela mostra os desempenhos com 2 bombas elétricas em operação paralela

LNT-32-40-50_2p50S_a_th

Modelo	Preço [EUR]	Referência	Ligação DN	Distância [mm]	Potência [kW]	Peso [kg]	Q [m³/h] 0	40	50	60	70	80	90	110
							[l/min] 0	333	417	500	583	667	750	917
							H = M.C.A							
LNTE 50-125/15/S25RCS4	2.721,00	101890620	DN50	340	2x 1,5	90	13,7	12,2	11,2	10	8,6			
LNTE 50-125/22/P25RCS4	2.899,00	101890630	DN50	340	2x 2,2	100	18,1	16,7	15,9	14,8	13,5	12,1		
LNTE 50-125/30/P25RCS4	3.027,00	101890640	DN50	340	2x 3	107	22,6	21,4	20,7	19,8	18,5	17	15,3	
LNTE 50-125/40/P25VCS4	2.863,00	101890650	DN50	340	2x 3	116	22,8	22,3	21,6	20,4	18,6			
LNTE 50-160/30/P25RCS4	3.172,00	101890670	DN50	340	2x 4	104	25,7	24,4	23,9	23,2	22,2	20,8	19,1	
LNTE 50-160/40/P25VCS4	3.485,00	101890680	DN50	340	2x 4	110	25,9	25,5	25	24,2	23,1	21,7		
LNTE 50-160/55/P25VCS4	3.808,00	101890690	DN50	340	2x 5,5	137	34,1	33,6	33,4	32,8	31,8	30,3	28,5	
LNTE 50-160/75/P25VCS4	4.118,00	101890700	DN50	340	2x 5,5	175	36,0	35,2	34,1	32,8	31,1	29		
LNTE 50-200/55/P25VCS4	4.611,00	101890720	DN50	440	2x 7,5	165	39,5	38,9	38,7	38,3	37,5	36,3	34,7	30,5
LNTE 50-200/75/P25VCS4	4.833,00	101890730	DN50	440	2x 7,5	203	42,7	42,3	41,2	39,9	38,4	36,7	34,5	
LNTE 50-200/92/P25VCS4	5.041,00	101890740	DN50	440	2x 9,2	229	47,9	47,7	46,7	45,4	44	42,3	40,4	35
LNTE 50-200/110/P25VCS4	5.243,00	101890750	DN50	440	2x 11	254	53,5	53,5	52,5	51,2	49,8	48,3	46,4	41,8
LNTE 50-250/92/P25VCS4	5.991,00	101890770	DN50	440	2x 11	224	47,9	47,7	46,7	45,4	44	42,3	40,4	35
LNTE 50-250/110/P25VCS4	6.510,00	101890780	DN50	440	2x 11	229	54,0	53,8	52,8	51,3	49,4	47		
LNTE 50-250/150/P25VCS4	6.910,00	101890790	DN50	440	2x 15	311	71,9	72	71,3	70,2	68,7	66,8	64,5	58,7
LNTE 50-250/185/P25VCS4	8.662,00	101890800	DN50	440	2x 18,5	320	82,3	82,5	81,9	81	79,6	77,9	75,8	70,5
LNTE 50-250/220/P25VCS4	9.965,00	101890810	DN50	440	2x 22	374	92,7	93	92,5	91,7	90,4	88,8	86,9	82

A tabela mostra os desempenhos com 2 bombas elétricas em operação paralela

LNT-32-40-50_2p50S_a_th

Xylem Water Solutions Portugal pode realizar alterações aos seus produtos sem aviso prévio. Este documento não é contratual

LNTE

2 pólos

Bomba eléctrica trifásica (Directiva 2005/32 / CE e 2009/125 / CE) com motor de 2 polos (2900 1 / min), 50 Hz, nível de eficiência IE3 eléctrico de 0,75 kW, índice MEI hidráulico superior a 0,4

Modelo	Preço [EUR]	Referência	Ligação DN	Distância [mm]	Potência [kW]	Peso [kg]	Q [m³/h] 0	68	84	100	116	132	148	164
							[l/min] 0	567	700	833	967	1100	1233	1367
							H = M.C.A							
LNTE 65-125/30/P25RCS4	3.140,00	101890890	DN65	360	2x 3	125	17,5	15,1	13,8	12,2	10,4			
LNTE 65-125/40/P25VCS4	3.465,00	101890900	DN65	360	2x 4	142	22,1	19,7	18,4	16,8	14,8	12,5		
LNTE 65-125/55/P25VCS4	3.810,00	101890910	DN65	360	2x 5,5	156	27,3	25,3	24,3	22,8	20,9	18,7	16,1	13,3
LNTE 65-125/75/P25VCS4	4.142,00	101890920	DN65	360	2x 7,5	189	31,1	28,9	28	26,8	25,3	23,4	21,2	18,7
LNTE 65-160/55/P25VCS4	4.702,00	101890940	DN65	360	2x 5,5	158	27,0	25,4	24,5	23,3	21,7	19,7	17,5	15
LNTE 65-160/92/P25VCS4	5.174,00	101890960	DN65	360	2x 9,2	196	37,1	35,1	34,2	33	31,4	29,5	27,3	24,7
LNTE 65-160/75/P25VCS4	4.926,00	101890950	DN65	360	2x 7,5	186	33,3	31,3	30,4	29,2	27,6	25,7	23,3	20,7
LNTE 65-160/110/P25VCS4	5.405,00	101890970	DN65	360	2x 11	207	42,0	39,8	38,9	37,7	36,2	34,4	32,2	29,7
LNTE 65-200/92/P25VCS4	5.793,00	101890990	DN65	475	2x 9,2	228	36,6	36,7	35,9	34,7	33,2	30,9		
LNTE 65-200/110/P25VCS4	6.629,00	101891000	DN65	475	2x 11	262	42,5	42,6	41,6	40,4	38,8	36,8	34,1	
LNTE 65-200/150/P25VCS4	7.532,00	101891010	DN65	475	2x 15	300	54,2	54,4	53,4	52	50,4	48,5	46,2	43,3
LNTE 65-200/185/P25VCS4	8.397,00	101891020	DN65	475	2x 18,5	364	61,6	61,8	60,5	59	57,2	55,1	52,6	49,7
LNTE 65-250/150/P25VCS4	7.817,00	101891040	DN65	475	2x 15	296	58,8	58,8	57	54,6	51,4	47,6	43,1	38,1
LNTE 65-250/185/P25VCS4	9.288,00	101891050	DN65	475	2x 18,5	364	65,0	66,4	65,2	63,6	61,3	58,5	55,3	51,5
LNTE 65-250/220/P25VCS4	10.381,00	101891060	DN65	475	2x 22	350	73,9	75,6	74,5	73	70,9	68,3	65,3	61,7

A tabela mostra os desempenhos com 2 bombas elétricas em operação paralela LNT-65-80-100_2p50S_a_th

Modelo	Preço [EUR]	Referência	Ligação DN	Distância [mm]	Potência [kW]	Peso [kg]	Q [m³/h] 0	70	194	248	302	410	464	518
							[l/min] 0	1167	1617	2067	2517	3417	3867	4317
							H = M.C.A							
LNTE 80-125/40/P25VCC4	4.086,00	101891140	DN80	420	2x 4	185	17,7	16,3	15	13	10,7			
LNTE 80-125/110/P25VCC4	6.050,00	101891180	DN80	420	2x 11	257	30,5	28,9	27,9	26,5	24,5	18,6	14,8	
LNTE 80-160/55/P25VCC4	5.389,00	101891190	DN80	420	2x 5,5	206	21,7	20,2	18,7	16,2				
LNTE 80-160/75/P25VCC4	5.900,00	101891200	DN80	420	2x 7,5	250	27,1	25,4	24,3	22,3	19,4			
LNTE 80-160/92/P25VCC4	6.134,00	101891210	DN80	420	2x 9,2	270	31,3	29,5	28,6	26,9	24,2	17,2		
LNTE 80-160/110/P25VCC4	6.615,00	101891220	DN80	420	2x 11	246	34,9	33	32,2	30,7	28,3	21,5		
LNTE 80-160/150/P25VCC4	7.178,00	101891230	DN80	420	2x 15	336	42,7	40,6	39,9	38,7	36,8	30,8	26,9	22,9
LNTE 80-160/185/P25VCC4	7.298,00	101891240	DN80	420	2x 18,5	350	45,3		42,4	41,3	39,5	33,8	30	26

A tabela mostra os desempenhos com 2 bombas elétricas em operação paralela LNT-65-80-100_2p50P_a_th

Modelo	Preço [EUR]	Referência	Ligação DN	Distância [mm]	Potência [kW]	Peso [kg]	Q [m³/h] 0	57	202	290	378	422	466	510
							[l/min] 0	950	1683	2417	3150	3517	3883	4250
							H = M.C.A							
LNTE 100-160/110/P25VCC4	7.328,00	101891300	DN100	500	2x 11	277	24,7	23,5	21,3	16,9				
LNTE 100-160/150/P25VCC4	8.003,00	101891310	DN100	500	2x 15	362	32,4	30,9	28,6	24,5				
LNTE 100-160/185/P25VCC4	9.528,00	101891320	DN100	500	2x 18,5	366	36,9	35,4	33,2	29,4	23,5			
LNTE 100-160/220/P25VCC4	10.522,00	101891330	DN100	500	2x 22	380	41,2	39,7	37,5	34	28,6	25		

A tabela mostra os desempenhos com 2 bombas elétricas em operação paralela LNT-65-80-100_2p50S_a_th

Xylem Water Solutions Portugal pode realizar alterações aos seus produtos sem aviso prévio. Este documento não é contratual

LNTE

4 pólos

Bomba eléctrica trifásica (Directiva 2005/32 / CE e 2009/125 / CE) com motor de 4 polos (1450 1 / min), 50 Hz, nível de eficiência IE3 eléctrico de 0,75 kW, índice MEI hidráulico superior a 0,4

Modelo	Preço [EUR]	Referência	Ligação DN	Distância [mm]	Potência [kW]	Peso [kg]	Q [m³/h] 0	3	10	14	18	22	26	
							[l/min] 0	50	83,3	117	150	183	217	
							H = M.C.A							
LNTE 32-160/02A/S45RCS4	2.019,00	101894200	DN32	320	2x 0,25	67	4,1	4,2	3,9	3,2				
LNTE 32-160/02/S45RCS4	2.019,00	101894220	DN32	320	2x 0,25	67	6,4	6,5	6,2	5,6	4,8	3,7		
LNTE 32-160/03/S45RCS4	2.123,00	101894230	DN32	320	2x 0,37	73	8,6	8,5	8,2	7,6	6,8	5,9	4,8	

A tabela mostra os desempenhos com 2 bombas elétricas em operação paralela LNT-32-40-50_4p50S_a_th

Modelo	Preço [EUR]	Referência	Ligação DN	Distância [mm]	Potência [kW]	Peso [kg]	Q [m³/h] 0	8	20	24	28	32	36	40
							[l/min] 0	133	167	200	233	267	300	333
							H = M.C.A							
LNTE 40-125/02B/S45RCS4	2.218,00	101894360	DN40	320	2x 0,25	80	3,4	2,7	2	1,2				
LNTE 40-125/02A/S45RCS4	2.218,00	101894370	DN40	320	2x 0,25	70	4,3	3,7	3,2	2,4				
LNTE 40-125/02/S45RCS4	2.218,00	101894380	DN40	320	2x 0,25	67	5,4	5	4,6	3,9	3,1			
LNTE 40-125/03/S45RCS4	2.267,00	101894390	DN40	320	2x 0,37	72	6,5	6,2	5,8	5,3	4,6	3,7		
LNTE 40-160/02/S45RCS4	2.332,00	101894410	DN40	320	2x 0,25	67	5,9	5,7	5,2					
LNTE 40-160/03/S45RCS4	2.433,00	101894420	DN40	320	2x 0,37	72	7,2	7,1	6,7	6,1	5,4			
LNTE 40-160/05/S45RCS4	2.507,00	101894430	DN40	320	2x 0,55	77	8,3	8,3	7,9	7,4	6,8	6,1	5,2	
LNTE 40-160/07/X45RCS4	2.653,00	101894440	DN40	320	2x 0,75	82	9,5	9,6	9,3	8,8	8,3	7,5	6,7	5,8
LNTE 40-200/05A/S45RCS4	2.627,00	101894460	DN40	440	2x 0,55	105	8,1	7,2	6,7	6,1	5,3			
LNTE 40-200/05/S45RCS4	2.627,00	101894470	DN40	440	2x 0,55	105	9,3	8,3	7,9	7,3	6,6	5,7		
LNTE 40-200/07/X45RCS4	2.804,00	101894480	DN40	440	2x 0,75	108	11,5	10,6	10,2	9,7	9,1	8,3	7,4	
LNTE 40-200/11/P45RCS4	2.891,00	101894490	DN40	440	2x 1,1	123	14,1	13,2	12,8	12,4	11,8	11,2	10,4	9,5
LNTE 40-250/15B/P45RCS4	3.059,00	101894510	DN40	440	2x 1,5	130	14,9	14,1	13,5	12,7	11,9	11	10	
LNTE 40-250/15A/P45RCS4	3.059,00	101894520	DN40	440	2x 1,5	140	16,8	16,1	15,5	14,8	14	13,1	12,1	11
LNTE 40-250/15/P45RCS4	3.059,00	101894530	DN40	440	2x 1,5	134	18,9	18,2	17,6	16,9	16,1	15,2	14,3	13,2
LNTE 40-250/22/P45RCS4	3.160,00	101894540	DN40	440	2x 2,2	151	22,5	21,9	21,3	20,6	19,8	19	18,1	17,1

A tabela mostra os desempenhos com 2 bombas elétricas em operação paralela LNT-32-40-50_4p50S_a_th

Modelo	Preço [EUR]	Referência	Ligação DN	Distância [mm]	Potência [kW]	Peso [kg]	Q [m³/h] 0	8	28	40	52	58	64	70
							[l/min] 0	133	233	333	433	483	533	583
							H = M.C.A							
LNTE 50-125/02A/S45RCS4	2.435,00	101894620	DN50	340	2x 0,25	85	3,5	3,2	2,7					
LNTE 50-125/02/S45RCS4	2.435,00	101894630	DN50	340	2x 0,25	85	4,5	4,2	3,8					
LNTE 50-125/03/S45RCS4	2.499,00	101894640	DN50	340	2x 0,37	80	5,6	5,2	4,9	4,1				
LNTE 50-125/05/S45RCS4	2.620,00	101894650	DN50	340	2x 0,55	82	6,2	5,9	5,5	4,8	3,8			
LNTE 50-160/03/S45RCS4	2.499,00	101894670	DN50	340	2x 0,37	84	5,6	5,5	5,1					
LNTE 50-160/05/S45RCS4	2.620,00	101894680	DN50	340	2x 0,55	84	6,7	6,7	6,4	5,5				
LNTE 50-160/07/X45RCS4	2.792,00	101894690	DN50	340	2x 0,75	91	8,4	8,3	8,1	7,4	6,2	5,5		
LNTE 50-160/11/P45RCS4	2.810,00	101894700	DN50	340	2x 1,1	109	9,7	9,6	9,4	8,8	7,8	7,1	6,4	
LNTE 50-200/07/X45RCS4	2.806,00	101894720	DN50	440	2x 0,75	127	8,9		8,1	7				
LNTE 50-200/11A/P45RCS4	2.960,00	101894730	DN50	440	2x 1,1	138	10,5		9,8	8,8	7,3			
LNTE 50-200/11/P45RCS4	2.960,00	101894740	DN50	440	2x 1,1	137	11,8		11,2	10,2	8,9	7,9		
LNTE 50-200/15/P45RCS4	3.109,00	101894750	DN50	440	2x 1,5	142	13,2		12,6	11,7	10,4	9,6		
LNTE 50-250/15A/P45RCS4	3.109,00	101894770	DN50	440	2x 1,5	140	13,5		12,8	11,5				
LNTE 50-250/15/P45RCS4	3.192,00	101894780	DN50	440	2x 1,5	149	15,1		14,4	13,3				
LNTE 50-250/22A/P45RCS4	3.291,00	101894790	DN50	440	2x 2,2	166	18,0		17,4	16,4	14,8	13,9		
LNTE 50-250/22/P45RCS4	3.291,00	101894800	DN50	440	2x 2,2	166	20,6		20	19,1	17,7	16,8		
LNTE 50-250/30/P45RCS4	3.408,00	101894810	DN50	440	2x 3	171	23,3		22,7	21,9	20,6	19,8	18,8	17,8

A tabela mostra os desempenhos com 2 bombas elétricas em operação paralela LNT-32-40-50_4p50S_a_th

Xylem Water Solutions Portugal pode realizar alterações aos seus produtos sem aviso prévio. Este documento não é contratual

LNTE

4 pólos

Bomba eléctrica trifásica (Directiva 2005/32 / CE e 2009/125 / CE) com motor de 4 polos (1450 1 / min), 50 Hz, nível de eficiência IE3 eléctrico de 0,75 kW, índice MEI hidráulico superior a 0,4

Modelo	Preço [EUR]	Referência	Ligação DN	Distância [mm]	Potência [kW]	Peso [kg]	Q [m³/h] 0	18	46	56	66	76	86	96
							[l/min] 0	300	383	467	550	633	717	800
							H = M.C.A							
LNTE 65-125/03/S45RCS4	2.550,00	101894890	DN65	360	2x 0,37	107	4,2	3,4	3	2,3	1,6			
LNTE 65-125/05/S45RCS4	2.665,00	101894900	DN65	360	2x 0,55	106	5,5	4,8	4,4	3,8	3,1	2,3		
LNTE 65-125/07/X45RCS4	2.756,00	101894910	DN65	360	2x 0,75	112	6,8	6	5,7	5,2	4,6	3,9	3	2,1
LNTE 65-125/11/P45RCS4	2.855,00	101894920	DN65	360	2x 1,1	112	7,7	7	6,7	6,2	5,7	5	4,2	3,3
LNTE 65-160/07/X45RCS4	2.946,00	101894940	DN65	360	2x 0,75	100	6,8	6,2	5,9	5,4	4,8	4	3,2	
LNTE 65-160/11A/P45RCS4	3.065,00	101894950	DN65	360	2x 1,1	122	8,1	7,5	7,1	6,7	6,1	5,4	4,5	3,6
LNTE 65-160/11/P45RCS4	3.065,00	101894960	DN65	360	2x 1,1	125	9,2	8,5	8,2	7,8	7,2	6,5	5,6	4,6
LNTE 65-160/15/P45RCS4	3.168,00	101894970	DN65	360	2x 1,5	120	10,4	9,7	9,4	9	8,4	7,8	7	6
LNTE 65-200/15A/P45RCS4	3.229,00	101894990	DN65	475	2x 1,5	169	9,3	9	8,6	8	7,4			
LNTE 65-200/15/P45RCS4	3.229,00	101895000	DN65	475	2x 1,5	160	10,6	10,3	9,9	9,3	8,7			
LNTE 65-200/22A/P45RCS4	3.354,00	101895010	DN65	475	2x 2,2	197	13,6	13,3	12,9	12,2	11,5	10,6		
LNTE 65-200/22/P45RCS4	3.354,00	101895020	DN65	475	2x 2,2	190	15,2	15	14,6	14	13,3	12,5	11,5	
LNTE 65-250/22A/P45RCS4	3.501,00	101895040	DN65	475	2x 2,2	200	14,5	14,3	13,8	13,1	12,3	11,3	10,2	
LNTE 65-250/22/P45RCS4	3.501,00	101895050	DN65	475	2x 2,2	196	16,4	16,2	15,7	15	14,2	13,2	12	10,7
LNTE 65-250/30/P45RCS4	3.655,00	101895060	DN65	475	2x 3	196	18,5	18,4	17,9	17,2	16,4	15,4	14,2	12,9
LNTE 65-250/40/P45VCS4	4.198,00	101895070	DN65	475	2x 4	207	22,8	22,7	22,3	21,6	20,8	19,8	18,7	17,4

A tabela mostra os desempenhos com 2 bombas elétricas em operação paralela LNT-65-80_4p50S_a_th

Modelo	Preço [EUR]	Referência	Ligação DN	Distância [mm]	Potência [kW]	Peso [kg]	Q [m³/h] 0	37	108	142	176	210	244	278
							[l/min] 0	617	900	1183	1467	1750	2033	2317
							H = M.C.A							
LNTE 80-125/05/S45RCC4	3.754,00	101895150	DN80	420	2x 0,55	159	4,2	3,8	3,3	2,6				
LNTE 80-125/15/P45RCC4	3.971,00	101895190	DN80	420	2x 1,5	164	7,4	7	6,7	6,1	5,3	4,3		
LNTE 80-160/15C/P45RCC4	4.200,00	101895200	DN80	420	2x 1,5	146	5,6	5	4,5	3,5				
LNTE 80-160/15B/P45RCC4	4.198,00	101895210	DN80	420	2x 1,5	162	6,7	6,1	5,7	4,9	3,7			
LNTE 80-160/15A/P45RCC4	4.198,00	101895220	DN80	420	2x 1,5	153	7,9	7,3	6,9	6,2	5,1	3,8		
LNTE 80-160/15/P45RCC4	4.198,00	101895230	DN80	420	2x 1,5	160	8,8	8,1	7,8	7,1	6,2	5		
LNTE 80-160/22A/P45RCC4	4.398,00	101895240	DN80	420	2x 2,2	187	10,7	10	9,7	9,2	8,4	7,3	6	
LNTE 80-160/22/P45RCC4	4.398,00	101895250	DN80	420	2x 2,2	179	11,3	10,7	10,3	9,8	9,1	8,1	6,8	5,3

A tabela mostra os desempenhos com 2 bombas elétricas em operação paralela LNT-65-80_4p50P-es_a_th

Modelo	Preço [EUR]	Referência	Ligação DN	Distância [mm]	Potência [kW]	Peso [kg]	Q [m³/h] 0	35	138	206	274	342	376	400
							[l/min] 0	583	1150	1717	2283	2850	3133	3333
							H = M.C.A							
LNTE 100-160/15/P45RCC4	4.641,00	101895320	DN100	500	2x 1,5	171	6,2	5,8	4,7					
LNTE 100-160/22A/P45RCC4	5.106,00	101895330	DN100	500	2x 2,2	200	7,7	7,3	6,2	4				
LNTE 100-160/22/P45RCC4	5.106,00	101895340	DN100	500	2x 2,2	191	8,7	8,3	7,2	5,1				
LNTE 100-160/30/P45RCC4	5.552,00	101895350	DN100	500	2x 3	228	9,8	9,4	8,4	6,4				

A tabela mostra os desempenhos com 2 bombas elétricas em operação paralela LNT-100-125-150_4p50S_a_th

Acessórios: escolha rápida

Modelo	Preço [EUR]	Referência	Grupo de produtos	Peso [kg]
Kit contraflanges, roscada, ligação DN40	57,00	109398020	9J	3
Kit contraflanges, roscada, ligação DN50	63,00	109398030	9J	3
Kit contraflanges, roscada, ligação DN80	95,00	109392720	9J	6
Kit contraflanges, roscada, ligação DN100	106,00	109392730	9J	6

Xylem Water Solutions Portugal pode realizar alterações aos seus produtos sem aviso prévio. Este documento não é contratual

Bombas centrífugas duplas "In-Line"

LNTEH

Bomba dupla LNTE com variador inteligente de velocidade, modelo Hydrovar, montado directamente sobre o motor.
LNTE: monobloco de veio prolongado e motor especial.

Ref: F064a

Aplicações

- Aquecimento e refrigeração
- Fornecimento de água (Pressão nos edifícios, rega, transferência de água em estufas...)

Características

Caudal max:	275 m³/h
HMT max:	94 m
Potência:	0,25 - 22 kW
Pressão de trabalho:	16 bar
Temperatura ambiente:	0°C - 40°C
Temperatura do líquido:	-25°C - +120°C

Vantagens do produto

- Alto desempenho
- Categoria energética superior aos requisitos da normativa.
- Vida longa e fácil manutenção
- Poupança adicional de energia com o uso de velocidade variável (versão e-LNH)
- Versatilidade através de múltiplas configurações
- Amplo intervalo de temperatura

Motor

Versão:	P ≤ 3kW: 3 ~230/400V; P≥4 kW: 3 ~ 400/690V
Classe de isolamento:	F (155°C)
Classe de protecção:	IP55

Versão trifásica (Regulamento CE n.º 640/2009) com nível de eficiência do motor IE3 para potência superior a 0,75 kW incluída.O nível de eficiência refere-se apenas ao motor e não à bomba elétrica.

Opções sob pedido

Possíveis opções:

- LNEE: monobloco de veio prolongado e motor especial
- LNES: com acoplamento rígido e motor padrão
- LNTE: versão dupla monobloco de veio prolongado e motor especial
- LNTS: versão dupla com acoplamento rígido e motor padrão
- e-LNH: Poupança adicional de energia com o uso de velocidade variável

Materiais

Corpo da bomba:	Ferro fundido
Impulsor:	Ferro fundido ou aço inoxidável
Elastómeros	EPDM
Empanque mecânico:	Carboneto de silício-carbono

Código de identificação

Modelo:	LNTEH 100-160/150/P25VCC4/4
LNTEH	Nome da série
100	DN da ligação
160	Diâmetro impulsor nominal
150	Potência do motor (kW x 10)
P2	Tipo de motor (P), 2=2 pólos, 4 = 4 pólos
5	5=50 Hz
V	Tensão:3x380-415/660-690 V
C	Material da voluta
S	Material do impulsor
4	Empanque mecânico (EN12756)

Certificação para água potável

Produtos aprovados para o uso com água potável de acordo com ACS-D.M. 174

Xylem Water Solutions Portugal pode realizar alterações aos seus produtos sem aviso prévio. Este documento não é contratual

LNTEH

2 pólos

Bomba eléctrica trifásica (Directiva 2005/32 / CE e 2009/125 / CE) com motor de 2 polos (2900 1 / min), 50 Hz, nível de eficiência IE3 eléctrico de 0,75 kW, índice MEI hidráulico superior a 0,4 ydrovar de alimentação monofásica: /2=1x230 V

Modelo	Preço [EUR]	Referência	Ligação DN	Distância [mm]	Potência [kW]	Peso [kg]	Q [m³/h] 0	14	22	30	38	42	46	54
							[l/min] 0	117	183	250	317	350	383	450
							H = M.C.A							
LNTEH32-160/07A/S25RCS4/2	6.589,00	102860181	DN32	320	2x 0,75	87	10,6	10,1	8,2	5,3				
LNTEH32-160/07/S25RCS4/2	6.589,00	102860191	DN32	320	2x 0,75	87	12,9	12,5	10,5	7,3				
LNTEH32-160/11/S25RCS4/2	6.908,00	102860201	DN32	320	2x 1,1	87	16,4	16,7	15,1	12,4	8,6			
LNTEH32-160/15/S25RCS4/2	7.062,00	102860211	DN32	320	2x 1,5	97	20,9	21,1	19,4	16,7	13,4	11,4		
LNTEH32-160/22/P25RCS4/2	7.395,00	102860221	DN32	320	2x 2,2	117	26,4	27,1	25,8	23,3	20,3	18,7	16,9	

A tabela mostra os desempenhos com 2 bombas elétricas em operação paralela

LNT-32-40-50_2p50S_a_th

Bomba eléctrica trifásica (Directiva 2005/32 / CE e 2009/125 / CE) com motor de 2 polos (2900 1 / min), 50 Hz, nível de eficiência IE3 eléctrico de 0,75 kW, índice MEI hidráulico superior a 0,4 Hydrovar de alimentação trifásica: /4=3x380-415 V

Modelo	Preço [EUR]	Referência	Ligação DN	Distância [mm]	Potência [kW]	Peso [kg]	Q [m³/h] 0	14	22	30	38	42	46	54
							[l/min] 0	117	183	250	317	350	383	450
							H = M.C.A							
LNTEH32-160/07/S25RCS4/4	6.385,00	102860190	DN32	320	2x 0,75	95	12,9	12,5	10,5	7,3				
LNTEH32-160/11/S25RCS4/4	6.705,00	102860200	DN32	320	2x 1,1	95	16,4	16,7	15,1	12,4	8,6			
LNTEH32-160/15/S25RCS4/4	6.858,00	102860210	DN32	320	2x 1,5	105	20,9	21,1	19,4	16,7	13,4	11,4		
LNTEH32-160/22/P25RCS4/4	7.187,00	102860220	DN32	320	2x 2,2	121	26,4	27,1	25,8	23,3	20,3	18,7	16,9	
LNTEH32-160/30/P25RCS4/4	7.547,00	102860230	DN32	320	2x 3	110	35,5	35,9	34,6	32,1	29	27,4	25,6	21,5

A tabela mostra os desempenhos com 2 bombas elétricas em operação paralela

LNT-32-40-50_2p50S_a_th

Modelo	Preço [EUR]	Referência	Ligação DN	Distância [mm]	Potência [kW]	Peso [kg]	Q [m³/h] 0	30	36	42	48	54	60	72
							[l/min] 0	250	300	350	400	450	500	600
							H = M.C.A							
LNTEH 40-125/11/S25RCS4/4	6.706,00	102860360	DN40	320	2x 1,1	95	14,2	12,3	10,6	8,6				
LNTEH 40-125/15/S25RCS4/4	6.900,00	102860370	DN40	320	2x 1,5	97	18,1	16,8	15,5	13,8	11,7			
LNTEH 40-125/22/P25RCS4/4	7.330,00	102860380	DN40	320	2x 2,2	109	22,8	22,2	21,1	19,7	17,9	15,8	13,4	
LNTEH 40-125/30/P25RCS4/4	7.673,00	102860390	DN40	320	2x 3	116	27,4	27,1	26,2	25	23,5	21,6	19,4	
LNTEH 40-160/22/P25RCS4/4	7.437,00	102860410	DN40	320	2x 2,2	106	23,7	22,5	21,7	20,6	19,3	17,8		
LNTEH 40-160/30/P25RCS4/4	7.691,00	102860420	DN40	320	2x 3	111	29,2	28,9	28,1	27	25,6	24	22,2	
LNTEH 40-160/40/P25VCS4/4	9.288,00	102860430	DN40	320	2x 4	128	34,2	33,5	32,3	31	29,6	27,9	26,1	22
LNTEH 40-160/55/P25VCS4/4	9.827,00	102860440	DN40	320	2x 5,5	150	38,6	39,5	38,7	37,7	36,3	34,7	32,8	28,3
LNTEH 40-200/30/P25RCS4/4	7.755,00	102860460	DN40	440	2x 3	164	32,5	29,7	28,4					
LNTEH 40-200/40/P25VCS4/4	9.655,00	102860470	DN40	440	2x 4	170	38,4	35,8	34,5	33,2	31,5			
LNTEH 40-200/55/P25VCS4/4	11.088,00	102860480	DN40	440	2x 5,5	170	45,9	43,4	42,2	40,9	39,4	37,7	35,7	
LNTEH 40-200/75/P25VCS4/4	12.242,00	102860490	DN40	440	2x 7,5	242	56,5	54,1	53	51,7	50,2	48,7	47	42,6
LNTEH 40-250/75/P25VCS4/4	12.258,00	102860510	DN40	440	2x 7,5	208	59,5	57,3	55,8	53,9	51,9			
LNTEH 40-250/92/P25VCS4/4	13.007,00	102860520	DN40	440	2x 9,2	255	67,2	65,3	63,7	62	59,9	57,7		
LNTEH 40-250/110/P25VCS4/4	13.156,00	102860530	DN40	440	2x 11	250	75,4	73,7	72,2	70,5	68,5	66,3	64	
LNTEH 40-250/150/P25VCS4/4	15.781,00	102860540	DN40	440	2x 15	336	89,7	88,4	87	85,2	83,3	81,2	78,9	73,8

A tabela mostra os desempenhos com 2 bombas elétricas em operação paralela

LNT-32-40-50_2p50S_a_th

Xylem Water Solutions Portugal pode realizar alterações aos seus produtos sem aviso prévio. Este documento não é contratual

LNTEH

2 pólos

Bomba eléctrica trifásica (Directiva 2005/32 / CE e 2009/125 / CE) com motor de 2 polos (2900 1 / min), 50 Hz, nível de eficiência IE3 eléctrico de 0,75 kW, índice MEI hidráulico superior a 0,4
Hydrovar de alimentação trifásica: /4=3x380-415 V

Modelo	Preço [EUR]	Referência	Ligação DN	Distância [mm]	Potência [kW]	Peso [kg]	Q [m³/h] 0	40	50	60	70	80	90	110
							[l/min] 0	333	417	500	583	667	750	917
							H = M.C.A							
LNTEH 50-125/15/S25RCS4/4	7.224,00	102860620	DN50	340	2x 1,5	110	13,7	12,2	11,2	10	8,6			
LNTEH 50-125/22/P25RCS4/4	7.487,00	102860630	DN50	340	2x 2,2	120	18,1	16,7	15,9	14,8	13,5	12,1		
LNTEH 50-125/30/P25RCS4/4	7.779,00	102860640	DN50	340	2x 3	125	22,6	21,4	20,7	19,8	18,5	17	15,3	
LNTEH 50-125/40/P25VCS4/4	9.145,00	102860650	DN50	340	2x 3	130	22,8	22,3	21,6	20,4	18,6			
LNTEH 50-160/30/P25RCS4/4	7.917,00	102860670	DN50	340	2x 4	115	25,7	24,4	23,9	23,2	22,2	20,8	19,1	
LNTEH 50-160/40/P25VCS4/4	9.736,00	102860680	DN50	340	2x 4	125	25,9	25,5	25	24,2	23,1	21,7		
LNTEH 50-160/55/P25VCS4/4	10.510,00	102860690	DN50	340	2x 5,5	147	34,1	33,6	33,4	32,8	31,8	30,3	28,5	
LNTEH 50-160/75/P25VCS4/4	11.688,00	102860700	DN50	340	2x 5,5	204	36,0	35,2	34,1	32,8	31,1	29		
LNTEH 50-200/55/P25VCS4/4	11.273,00	102860720	DN50	440	2x 7,5	182	39,5	38,9	38,7	38,3	37,5	36,3	34,7	30,5
LNTEH 50-200/75/P25VCS4/4	12.367,00	102860730	DN50	440	2x 7,5	248	42,7	42,3	41,2	39,9	38,4	36,7	34,5	
LNTEH 50-200/92/P25VCS4/4	13.165,00	102860740	DN50	440	2x 9,2	256	47,9	47,7	46,7	45,4	44	42,3	40,4	35
LNTEH 50-200/110/P25VCS4/4	13.357,00	102860750	DN50	440	2x 11	255	53,5	53,5	52,5	51,2	49,8	48,3	46,4	41,8
LNTEH 50-250/92/P25VCS4/4	14.068,00	102860770	DN50	440	2x 11	256	47,9	47,7	46,7	45,4	44	42,3	40,4	35
LNTEH 50-250/110/P25VCS4/4	14.561,00	102860780	DN50	440	2x 11	262	54,0	53,8	52,8	51,3	49,4	47		
LNTEH 50-250/150/P25VCS4/4	17.423,00	102860790	DN50	440	2x 15	348	71,9	72	71,3	70,2	68,7	66,8	64,5	58,7
LNTEH 50-250/185/P25VCS4/4	20.854,00	102860800	DN50	440	2x 18,5	370	82,3	82,5	81,9	81	79,6	77,9	75,8	70,5
LNTEH 50-250/220/P25VCS4/4	23.429,00	102860810	DN50	440	2x 22	388	92,7	93	92,5	91,7	90,4	88,8	86,9	82

LNT-32-40-50_2p50S_a_th

Modelo	Preço [EUR]	Referência	Ligação DN	Distância [mm]	Potência [kW]	Peso [kg]	Q [m³/h] 0	68	84	100	116	132	148	164
							[l/min] 0	567	700	833	967	1100	1233	1367
							H = M.C.A							
LNTEH 65-125/30/P25RCS4/4	7.886,00	102860890	DN65	360	2x 3	144	17,5	15,1	13,8	12,2	10,4			
LNTEH 65-125/40/P25VCS4/4	9.717,00	102860900	DN65	360	2x 4	152	22,1	19,7	18,4	16,8	14,8	12,5		
LNTEH 65-125/55/P25VCS4/4	10.512,00	102860910	DN65	360	2x 5,5	194	27,3	25,3	24,3	22,8	20,9	18,7	16,1	13,3
LNTEH 65-125/75/P25VCS4/4	11.710,00	102860920	DN65	360	2x 7,5	239	31,1	28,9	28	26,8	25,3	23,4	21,2	18,7
LNTEH 65-160/55/P25VCS4/4	10.512,00	102860940	DN65	360	2x 5,5	184	27,0	25,4	24,5	23,3	21,7	19,7	17,5	15
LNTEH 65-160/75/P25VCS4/4	12.455,00	102860950	DN65	360	2x 7,5	238	33,3	31,3	30,4	29,2	27,6	25,7	23,3	20,7
LNTEH 65-160/92/P25VCS4/4	13.291,00	102860960	DN65	360	2x 9,2	263	37,1	35,1	34,2	33	31,4	29,5	27,3	24,7
LNTEH 65-160/110/P25VCS4/4	13.511,00	102860970	DN65	360	2x 11	254	42,0	39,8	38,9	37,7	36,2	34,4	32,2	29,7
LNTEH 65-200/92/P25VCS4/4	13.880,00	102860990	DN65	475	2x 9,2	264	36,6	36,7	35,9	34,7	33,2	30,9		
LNTEH 65-200/110/P25VCS4/4	14.674,00	102861000	DN65	475	2x 11	270	42,5	42,6	41,6	40,4	38,8	36,8	34,1	
LNTEH 65-200/150/P25VCS4/4	18.014,00	102861010	DN65	475	2x 15	356	54,2	54,4	53,4	52	50,4	48,5	46,2	43,3
LNTEH 65-200/185/P25VCS4/4	20.602,00	102861020	DN65	475	2x 18,5	374	61,6	61,8	60,5	59	57,2	55,1	52,6	49,7
LNTEH 65-250/150/P25VCS4/4	18.285,00	102861040	DN65	475	2x 15	356	58,8	58,8	57	54,6	51,4	47,6	43,1	38,1
LNTEH 65-250/185/P25VCS4/4	21.449,00	102861050	DN65	475	2x 18,5	378	65,0	66,4	65,2	63,6	61,3	58,5	55,3	51,5
LNTEH 65-250/220/P25VCS4/4	23.824,00	102861060	DN65	475	2x 22	396	73,9	75,6	74,5	73	70,9	68,3	65,3	61,7

LNT-65-80-100_2p50S_a_th

Modelo	Preço [EUR]	Referência	Ligação DN	Distância [mm]	Potência [kW]	Peso [kg]	Q [m³/h] 0	70	194	248	302	410	464	518
							[l/min] 0	1167	1617	2067	2517	3417	3867	4317
							H = M.C.A							
LNTEH 80-125/40/P25VCC4/4	10.306,00	102861140	DN80	420	2x 4	200	17,7	16,3	15	13	10,7			
LNTEH 80-125/110/P25VCC4/4	14.124,00	102861180	DN80	420	2x 11	286	30,5	28,9	27,9	26,5	24,5	18,6	14,8	
LNTEH 80-160/75/P25VCC4/4	13.381,00	102861200	DN80	420	2x 7,5	260	27,1	25,4	24,3	22,3	19,4			
LNTEH 80-160/92/P25VCC4/4	14.203,00	102861210	DN80	420	2x 9,2	272	31,3	29,5	28,6	26,9	24,2	17,2		
LNTEH 80-160/110/P25VCC4/4	14.660,00	102861220	DN80	420	2x 11	278	34,9	33	32,2	30,7	28,3	21,5		
LNTEH 80-160/150/P25VCC4/4	17.143,00	102861230	DN80	420	2x 15	364	42,7	40,6	39,9	38,7	36,8	30,8	26,9	22,9
LNTEH 80-160/185/P25VCC4/4	19.558,00	102861240	DN80	420	2x 18,5	398	45,3		42,4	41,3	39,5	33,8	30	26

LNT-65-80-100_2p50P_a_th

Xylem Water Solutions Portugal pode realizar alterações aos seus produtos sem aviso prévio. Este documento não é contratual

LNTEH

2 pólos

Bomba eléctrica trifásica (Directiva 2005/32 / CE e 2009/125 / CE) com motor de 2 polos (2900 1 / min), 50 Hz, nível de eficiência IE3 eléctrico de 0,75 kW, índice MEI hidráulico superior a 0,4 Hydrovar de alimentação trifásica: /4=3x380-415 V

Modelo	Preço [EUR]	Referência	Ligação DN	Distância [mm]	Potência [kW]	Peso [kg]	Q [m³/h] 0	57	202	290	378	422	466	510
							[l/min] 0	950	1683	2417	3150	3517	3883	4250
							H = M.C.A							
LNTEH 100-160/110/P25VCC4/4	15.338,00	102861300	DN100	500	2x 11	283	24,7	23,5	21,3	16,9				
LNTEH 100-160/150/P25VCC4/4	18.461,00	102861310	DN100	500	2x 15	376	32,4	30,9	28,6	24,5				
LNTEH 100-160/185/P25VCC4/4	21.677,00	102861320	DN100	500	2x 18,5	398	36,9	35,4	33,2	29,4	23,5			
LNTEH 100-160/220/P25VCC4/4	23.958,00	102861330	DN100	500	2x 22	416	41,2	39,7	37,5	34	28,6	25		

LNT-65-80-100_2p50S_a_th

Xylem Water Solutions Portugal pode realizar alterações aos seus produtos sem aviso prévio. Este documento não é contratual

LNTEH

4 pólos

Bomba eléctrica trifásica (Directiva 2005/32 / CE e 2009/125 / CE) com motor de 4 polos (1450 1 / min), 50 Hz, nível de eficiência IE3 eléctrico de 0,75 kW, índice MEI hidráulico superior a 0,4
Hydrovar de alimentação trifásica: /4=3x380-415 V

Modelo	Preço [EUR]	Referência	Ligação DN	Distância [mm]	Potência [kW]	Peso [kg]	Q [m³/h] 0	8	20	24	28	32	36	40
							[l/min] 0	133	167	200	233	267	300	333
							H = M.C.A							
LNTEH 40-160/05/S45RCS4/4	7.021,00	102864430	DN40	320	2x 0,55	82	8,3	8,3	7,9	7,4	6,8	6,1	5,2	
LNTEH 40-160/07/X45RCS4/4	7.160,00	102864440	DN40	320	2x 0,75	99	9,5	9,6	9,3	8,8	8,3	7,5	6,7	5,8
LNTEH 40-200/05/S45RCS4/4	7.135,00	102864470	DN40	440	2x 0,55	137	9,3	8,3	7,9	7,3	6,6	5,7		
LNTEH 40-200/07/X45RCS4/4	7.303,00	102864480	DN40	440	2x 0,75	138	11,5	10,6	10,2	9,7	9,1	8,3	7,4	
LNTEH 40-200/11/P45RCS4/4	7.386,00	102864490	DN40	440	2x 1,1	150	14,1	13,2	12,8	12,4	11,8	11,2	10,4	9,5
LNTEH 40-250/15/P45RCS4/4	7.545,00	102864530	DN40	440	2x 1,5	160	18,9	18,2	17,6	16,9	16,1	15,2	14,3	13,2
LNTEH 40-250/22/P45RCS4/4	7.735,00	102864540	DN40	440	2x 2,2	168	22,5	21,9	21,3	20,6	19,8	19	18,1	17,1

A tabela mostra os desempenhos com 2 bombas elétricas em operação paralela — LNT-32-40-50_4p50S_a_th

Modelo	Preço [EUR]	Referência	Ligação DN	Distância [mm]	Potência [kW]	Peso [kg]	Q [m³/h] 0	8	28	40	52	58	64	70
							[l/min] 0	133	233	333	433	483	533	583
							H = M.C.A							
LNTEH 50-125/05/S45RCS4/4	7.128,00	102864650	DN50	340	2x 0,55	104	6,2	5,9	5,5	4,8	3,8			
LNTEH 50-160/05/S45RCS4/4	7.128,00	102864680	DN50	340	2x 0,55	91	6,7	6,7	6,4	5,5				
LNTEH 50-160/07/X45RCS4/4	7.292,00	102864690	DN50	340	2x 0,75	97	8,4	8,3	8,1	7,4	6,2	5,5		
LNTEH 50-160/11/P45RCS4/4	7.309,00	102864700	DN50	340	2x 1,1	125	9,7	9,6	9,4	8,8	7,8	7,1	6,4	
LNTEH 50-200/07/X45RCS4/4	7.305,00	102864720	DN50	440	2x 0,75	116	8,9		8,1	7				
LNTEH 50-200/11/P45RCS4S/4	7.451,00	102864740	DN50	440	2x 1,1	164	11,8		11,2	10,2	8,9	7,9		
LNTEH 50-200/15/P45RCS4/4	7.593,00	102864750	DN50	440	2x 1,5	182	13,2		12,6	11,7	10,4	9,6		
LNTEH 50-250/15/P45RCS4/4	7.672,00	102864780	DN50	440	2x 1,5	177	15,1		14,4	13,3				
LNTEH 50-250/22/P45RCS4/4	7.859,00	102864800	DN50	440	2x 2,2	196	20,6		20	19,1	17,7	16,8		
LNTEH 50-250/30/P45RCS4/4	8.141,00	102864810	DN50	440	2x 3	208	23,3		22,7	21,9	20,6	19,8	18,8	17,8

A tabela mostra os desempenhos com 2 bombas elétricas em operação paralela — LNT-32-40-50_4p50S_a_th

Modelo	Preço [EUR]	Referência	Ligação DN	Distância [mm]	Potência [kW]	Peso [kg]	Q [m³/h] 0	18	46	56	66	76	86	96
							[l/min] 0	300	383	467	550	633	717	800
							H = M.C.A							
LNTEH 65-125/05/S45RCS4/4	7.171,00	102864900	DN65	360	2x 0,55	125	5,5	4,8	4,4	3,8	3,1	2,3		
LNTEH 65-125/07/X45RCS4/4	7.257,00	102864910	DN65	360	2x 0,75	159	6,8	6	5,7	5,2	4,6	3,9	3	2,1
LNTEH 65-125/11/P45RCS4/4	7.352,00	102864920	DN65	360	2x 1,1	140	7,7	7	6,7	6,2	5,7	5	4,2	3,3
LNTEH 65-160/07/X45RCS4/4	7.438,00	102864940	DN65	360	2x 0,75	109	6,8	6,2	5,9	5,4	4,8	4	3,2	
LNTEH 65-160/11/P45RCS4/4	7.551,00	102864960	DN65	360	2x 1,1	143	9,2	8,5	8,2	7,8	7,2	6,5	5,6	4,6
LNTEH 65-160/15/P45RCS4/4	7.649,00	102864970	DN65	360	2x 1,5	150	10,4	9,7	9,4	9	8,4	7,8	7	6
LNTEH 65-200/15/P45RCS4/4	7.707,00	102865000	DN65	475	2x 1,5	184	10,6	10,3	9,9	9,3	8,7			
LNTEH 65-200/22/P45RCS4/4	7.919,00	102865020	DN65	475	2x 2,2	204	15,2	15	14,6	14	13,3	12,5	11,5	
LNTEH 65-250/22/P45RCS4/4	8.059,00	102865050	DN65	475	2x 2,2	204	16,4	16,2	15,7	15	14,2	13,2	12	10,7
LNTEH 65-250/30/P45RCS4/4	8.376,00	102865060	DN65	475	2x 3	204	18,5	18,4	17,9	17,2	16,4	15,4	14,2	12,9
LNTEH 65-250/40/P45VCS4/4	10.413,00	102865070	DN65	475	2x 4	222	22,8	22,7	22,3	21,6	20,8	19,8	18,7	17,4

A tabela mostra os desempenhos com 2 bombas elétricas em operação paralela — LNT-65-80_4p50S_a_th

Modelo	Preço [EUR]	Referência	Ligação DN	Distância [mm]	Potência [kW]	Peso [kg]	Q [m³/h] 0	37	108	142	176	210	244	278
							[l/min] 0	617	900	1183	1467	1750	2033	2317
							H = M.C.A							
LNTEH 80-125/05/S45RCC4/4	8.206,00	102865150	DN80	420	2x 0,55	153	4,2	3,8	3,3	2,6				
LNTEH 80-125/15/P45RCC4/4	8.412,00	102865190	DN80	420	2x 1,5	179	7,4	7	6,7	6,1	5,3	4,3		
LNTEH 80-160/15/P45RCC4/4	8.627,00	102865230	DN80	420	2x 1,5	190	8,8	8,1	7,8	7,1	6,2	5		
LNTEH 80-160/22/P45RCC4/4	8.911,00	102865250	DN80	420	2x 2,2	212	11,3	10,7	10,3	9,8	9,1	8,1	6,8	5,3

A tabela mostra os desempenhos com 2 bombas elétricas em operação paralela — LNT-65-80_4p50P-es_a_th

Xylem Water Solutions Portugal pode realizar alterações aos seus produtos sem aviso prévio. Este documento não é contratual

LNTEH

4 pólos

Bomba eléctrica trifásica (Directiva 2005/32 / CE e 2009/125 / CE) com motor de 4 polos (1450 1 / min), 50 Hz, nível de eficiência IE3 eléctrico de 0,75 kW, índice MEI hidráulico superior a 0,4 Hydrovar de alimentação trifásica: /4=3x380-415 V

Modelo	Preço [EUR]	Referência	Ligação DN	Distância [mm]	Potência [kW]	Peso [kg]	Q [m³/h] 0	35	138	206	274	342	376	400
							[l/min] 0	583	1150	1717	2283	2850	3133	3333
							H = M.C.A							
LNTEH 100-160/15/P45RCC4/4	9.048,00	102865320	DN100	500	2x 1,5	204	6,2	5,8	4,7					
LNTEH 100-160/22/P45RCC4/4	9.583,00	102865340	DN100	500	2x 2,2	224	8,7	8,3	7,2	5,1				
LNTEH 100-160/30/P45RCC4/4	10.178,00	102865350	DN100	500	2x 3	232	9,8	9,4	8,4	6,4				

A tabela mostra os desempenhos com 2 bombas elétricas em operação paralela

LNT-100-125-150_4p50S_a_th

Acessórios: escolha rápida

Modelo	Preço [EUR]	Referência	Grupo de produtos	Peso [kg]
Kit contraflanges, roscada, ligação DN40	57,00	109398020	9J	3
Kit contraflanges, roscada, ligação DN50	63,00	109398030	9J	3
Kit contraflanges, roscada, ligação DN80	95,00	109392720	9J	6
Kit contraflanges, roscada, ligação DN100	106,00	109392730	9J	6

Xylem Water Solutions Portugal pode realizar alterações aos seus produtos sem aviso prévio. Este documento não é contratual

Bombas centrífugas duplas "In-Line"

LNTS

Bombas centrífugas duplas com um impulsor e flanges de aspiração e descarga "in-line". As e-LNT possuem uma configuração para fácil remoção do impulsor, adaptador e motor, de maneira a que não seja necessário retirar a bomba da tubagem.
LNTS: com acoplamento rígido e motor standard.

Ref: F065

Aplicações

- Aquecimento e refrigeração
- Fornecimento de água (Pressão nos edifícios, rega, transferência de água em estufas...)

Vantagens do produto

- Alto desempenho
- Categoria energética superior aos requisitos da normativa.
- Vida longa e fácil manutenção
- Poupança adicional de energia com o uso de velocidade variável (versão e-LNH)
- Versatilidade através de múltiplas configurações
- Amplo intervalo de temperatura

Opções sob pedido

Possíveis opções:

- LNEE: monobloco de veio prolongado e motor especial
- LNES: com acoplamento rígido e motor padrão
- LNTE: versão dupla monobloco de veio prolongado e motor especial
- LNTS: versão dupla com acoplamento rígido e motor padrão
- e-LNH: Poupança adicional de energia com o uso de velocidade variável

Código de identificação

Modelo:	LNTS 65-160/75/P25VCS4
LNTS	Nome da série
65	DN da ligação
160	Diâmetro impulsor nominal
75	Potência do motor (kW x 10)
P2	Tipo de motor (P), 2=2 pólos, 4 = 4 pólos
5	5=50 Hz
V	Tensão:3x380-415/660-690 V
C	Material da voluta
S	Material do impulsor
4	Empanque mecânico (EN12756)

Características

Caudal max:	694 m³/h
HMT max:	146 m
Potência:	0,55 - 37 kW
Pressão de trabalho:	16 bar
Temperatura ambiente:	0°C - 40°C
Temperatura do líquido:	-25°C - +120°C

Motor

Versão:	P ≤ 3kW: 3 ~230/400V; P≥4 kW: 3 ~ 400/690V
Classe de isolamento:	F (155°C)
Classe de protecção:	IP55

Versão trifásica (Regulamento CE n.º 640/2009) com nível de eficiência do motor IE3 para potência superior a 0,75 kW incluída.O nível de eficiência refere-se apenas ao motor e não à bomba elétrica.

Materiais

Corpo da bomba:	Ferro fundido
Impulsor:	Ferro fundido ou aço inoxidável
Elastómeros	EPDM
Empanque mecânico:	Carboneto de silício-carbono

Certificação para água potável

Produtos aprovados para o uso com água potável de acordo com ACS-D.M. 174

Xylem Water Solutions Portugal pode realizar alterações aos seus produtos sem aviso prévio. Este documento não é contratual

LNTS

2 pólos

Bomba eléctrica trifásica (Directiva 2005/32 / CE e 2009/125 / CE) com motor de 2 polos (2900 1 / min), 50 Hz, nível de eficiência IE3 eléctrico de 0,75 kW, índice MEI hidráulico superior a 0,4

Modelo	Preço [EUR]	Referência	Ligação DN	Distância [mm]	Potência [kW]	Peso [kg]	Q [m³/h] 0	14	22	30	38	42	46	54
							[l/min] 0	117	183	250	317	350	383	450
							H = M.C.A							
LNTS 32-160/07A/S25RCS4	2.058,00	101892180	DN32	320	2x 0,75	79	10,6	10,1	8,2	5,3				
LNTS 32-160/07/S25RCS4	2.058,00	101892190	DN32	320	2x 0,75	79	12,9	12,5	10,5	7,3				
LNTS 32-160/11/S25RCS4	2.436,00	101892200	DN32	320	2x 1,1	79	16,4	16,7	15,1	12,4	8,6			
LNTS 32-160/15/S25RCS4	2.620,00	101892210	DN32	320	2x 1,5	87	20,9	21,1	19,4	16,7	13,4	11,4		
LNTS 32-160/22/P25RCS4	2.893,00	101892220	DN32	320	2x 2,2	101	26,4	27,1	25,8	23,3	20,3	18,7	16,9	
LNTS 32-160/30/P25RCS4	3.113,00	101892230	DN32	320	2x 3	111	35,5	35,9	34,6	32,1	29	27,4	25,6	21,5

A tabela mostra os desempenhos com 2 bombas elétricas em operação paralela LNT-32-40-50_2p50S_a_th

Modelo	Preço [EUR]	Referência	Ligação DN	Distância [mm]	Potência [kW]	Peso [kg]	Q [m³/h] 0	30	36	42	48	54	60	72
							[l/min] 0	250	300	350	400	450	500	600
							H = M.C.A							
LNTS 40-125/11/S25RCS4	2.437,00	101892360	DN40	320	2x 1,1	79	14,2	12,3	10,6	8,6				
LNTS 40-125/15/S25RCS4	2.665,00	101892370	DN40	320	2x 1,5	87	18,1	16,8	15,5	13,8	11,7			
LNTS 40-125/22/P25RCS4	3.063,00	101892380	DN40	320	2x 2,2	73	22,8	22,2	21,1	19,7	17,9	15,8	13,4	
LNTS 40-125/30/P25RCS4	3.265,00	101892390	DN40	320	2x 3	111	27,4	27,1	26,2	25	23,5	21,6	19,4	
LNTS 40-160/22/P25RCS4	3.190,00	101892410	DN40	320	2x 2,2	101	23,7	22,5	21,7	20,6	19,3	17,8		
LNTS 40-160/30/P25RCS4	3.287,00	101892420	DN40	320	2x 3	110	29,2	28,9	28,1	27	25,6	24	22,2	
LNTS 40-160/40/P25VCS4	3.376,00	101892430	DN40	320	2x 4	118	34,2	33,5	32,3	31	29,6	27,9	26,1	22
LNTS 40-160/55/P25VCS4	3.459,00	101892440	DN40	320	2x 5,5	148	38,6	39,5	38,7	37,7	36,3	34,7	32,8	28,3
LNTS 40-200/30/P25RCS4	3.362,00	101892460	DN40	440	2x 3	149	32,5	29,7	28,4					
LNTS 40-200/40/P25VCS4	3.808,00	101892470	DN40	440	2x 4	178	38,4	35,8	34,5	33,2	31,5			
LNTS 40-200/55/P25VCS4	4.948,00	101892480	DN40	440	2x 5,5	204	45,9	43,4	42,2	40,9	39,4	37,7	35,7	
LNTS 40-200/75/P25VCS4	5.267,00	101892490	DN40	440	2x 7,5	242	56,5	54,1	53	51,7	50,2	48,7	47	42,6
LNTS 40-250/75/P25VCS4	5.285,00	101892510	DN40	440	2x 7,5	242	59,5	57,3	55,8	53,9	51,9			
LNTS 40-250/110A/P25VCS4	5.459,00	101892520	DN40	440	2x 11	276	67,2	65,3	63,7	62	59,9	57,7		
LNTS 40-250/110/P25VCS4	5.635,00	101892530	DN40	440	2x 11	276	75,4	73,7	72,2	70,5	68,5	66,3	64	
LNTS 40-250/150/P25VCS4	5.803,00	101892540	DN40	440	2x 15	342	89,7	88,4	87	85,2	83,3	81,2	78,9	73,8

A tabela mostra os desempenhos com 2 bombas elétricas em operação paralela LNT-32-40-50_2p50S_a_th

Modelo	Preço [EUR]	Referência	Ligação DN	Distância [mm]	Potência [kW]	Peso [kg]	Q [m³/h] 0	40	50	60	70	80	90	110
							[l/min] 0	333	417	500	583	667	750	917
							H = M.C.A							
LNTS 50-125/15/S25RCS4	3.047,00	101892620	DN40	340	2x 1,5	96	13,7	12,2	11,2	10	8,6			
LNTS 50-125/22/P25RCS4	3.247,00	101892630	DN50	340	2x 2,2	110	18,1	16,7	15,9	14,8	13,5	12,1		
LNTS 50-125/30/P25RCS4	3.392,00	101892640	DN50	340	2x 3	120	22,6	21,4	20,7	19,8	18,5	17	15,3	
LNTS 50-125/40/P25VCS4	3.208,00	101892650	DN50	340	2x 3	129	22,8	22,3	21,6	20,4	18,6			
LNTS 50-160/30/P25RCS4	3.552,00	101892670	DN50	340	2x 4	122	25,7	24,4	23,9	23,2	22,2	20,8	19,1	
LNTS 50-160/40/P25VCS4	3.903,00	101892680	DN50	340	2x 4	131	25,9	25,5	25	24,2	23,1	21,7		
LNTS 50-160/55/P25VCS4	4.265,00	101892690	DN50	340	2x 5,5	156	34,1	33,6	33,4	32,8	31,8	30,3	28,5	
LNTS 50-160/75/P25VCS4	4.613,00	101892700	DN50	340	2x 5,5	195	36,0	35,2	34,1	32,8	31,1	29		
LNTS 50-200/55/P25VCS4	5.166,00	101892720	DN50	440	2x 7,5	216	39,5	38,9	38,7	38,3	37,5	36,3	34,7	30,5
LNTS 50-200/75/P25VCS4	5.413,00	101892730	DN50	440	2x 7,5	254	42,7	42,3	41,2	39,9	38,4	36,7	34,5	
LNTS 50-200/110A/P25VCS4	5.645,00	101892740	DN50	440	2x 9,2	271	54,0	53,8	52,8	51,3	49,4	47		
LNTS 50-200/110/P25VCS4	5.873,00	101892750	DN50	440	2x 11	288	53,5	53,5	52,5	51,2	49,8	48,3	46,4	41,8
LNTS 50-250/110A/P25VCS4	6.710,00	101892770	DN50	440	2x 11	284	60,5	60,4	59,5	58,2	56,5	54,3	51,7	
LNTS 50-250/110/P25VCS4	7.292,00	101892780	DN50	440	2x 11	288	54,0	53,8	52,8	51,3	49,4	47		
LNTS 50-250/150/P25VCS4	7.740,00	101892790	DN50	440	2x 15	354	71,9	72	71,3	70,2	68,7	66,8	64,5	58,7
LNTS 50-250/185/P25VCS4	9.702,00	101892800	DN50	440	2x 18,5	372	82,3	82,5	81,9	81	79,6	77,9	75,8	70,5
LNTS 50-250/220/P25VCS4	11.161,00	101892810	DN50	440	2x 22	394	92,7	93	92,5	91,7	90,4	88,8	86,9	82

A tabela mostra os desempenhos com 2 bombas elétricas em operação paralela LNT-32-40-50_2p50S_a_th

Xylem Water Solutions Portugal pode realizar alterações aos seus produtos sem aviso prévio. Este documento não é contratual

LNTS

2 pólos

Bomba eléctrica trifásica (Directiva 2005/32 / CE e 2009/125 / CE) com motor de 2 polos (2900 1 / min), 50 Hz, nível de eficiência IE3 eléctrico de 0,75 kW, índice MEI hidráulico superior a 0,4

Modelo	Preço [EUR]	Referência	Ligação DN	Distância [mm]	Potência [kW]	Peso [kg]	Q [m³/h] 0	68	84	100	116	132	148	164
							[l/min] 0	567	700	833	967	1100	1233	1367
							H = M.C.A							
LNTS 65-125/30/P25RCS4	3.516,00	101892890	DN65	360	2x 3	147	17,5	15,1	13,8	12,2	10,4			
LNTS 65-125/40/P25VCS4	3.881,00	101892900	DN65	360	2x 4	143	22,1	19,7	18,4	16,8	14,8	12,5		
LNTS 65-125/55/P25VCS4	4.267,00	101892910	DN65	360	2x 5,5	170	27,3	25,3	24,3	22,8	20,9	18,7	16,1	13,3
LNTS 65-125/75/P25VCS4	4.639,00	101892920	DN65	360	2x 7,5	208	31,1	28,9	28	26,8	25,3	23,4	21,2	18,7
LNTS 65-160/55/P25VCS4	5.267,00	101892940	DN65	360	2x 5,5	187	27,0	25,4	24,5	23,3	21,7	19,7	17,5	15
LNTS 65-160/75/P25VCS4	5.518,00	101892950	DN65	360	2x 7,5	208	33,3	31,3	30,4	29,2	27,6	25,7	23,3	20,7
LNTS 65-160/110A/P25VCS4	5.795,00	101892960	DN65	360	2x 11	251	37,1	35,1	34,2	33	31,4	29,5	27,3	24,7
LNTS 65-160/110/P25VCS4	6.055,00	101892970	DN65	360	2x 11	251	42,0	39,8	38,9	37,7	36,2	34,4	32,2	29,7
LNTS 65-200/110A/P25VCS4	6.488,00	101892990	DN65	475	2x 11	210	36,6	36,7	35,9	34,7	33,2	30,9		
LNTS 65-200/110/P25VCS4	7.425,00	101893000	DN65	475	2x 11	296	42,5	42,6	41,6	40,4	38,8	36,8	34,1	
LNTS 65-200/150/P25VCS4	8.437,00	101893010	DN65	475	2x 15	362	54,2	54,4	53,4	52	50,4	48,5	46,2	43,3
LNTS 65-200/185/P25VCS4	9.405,00	101893020	DN65	475	2x 18,5	380	61,6	61,8	60,5	59	57,2	55,1	52,6	49,7
LNTS 65-250/150/P25VCS4	8.756,00	101893040	DN65	475	2x 15	362	58,8	58,8	57	54,6	51,4	47,6	43,1	38,1
LNTS 65-250/185/P25VCS4	10.403,00	101893050	DN65	475	2x 18,5	380	65,0	66,4	65,2	63,6	61,3	58,5	55,3	51,5
LNTS 65-250/220/P25VCS4	11.627,00	101893060	DN65	475	2x 22	402	73,9	75,6	74,5	73	70,9	68,3	65,3	61,7
LNTS 65-250/300/W25VCS4	13.957,00	101893070	DN65	475	2x 30	620	90,9	92,6	91,4	89,7	87,5	84,7	81,4	77,5

A tabela mostra os desempenhos com 2 bombas elétricas em operação paralela LNT-65-80-100_2p50S_a_th

Modelo	Preço [EUR]	Referência	Ligação DN	Distância [mm]	Potência [kW]	Peso [kg]	Q [m³/h] 0	70	194	248	302	410	464	518
							[l/min] 0	1167	1617	2067	2517	3417	3867	4317
							H = M.C.A							
LNTS 80-125/40/P25VCC4	4.576,00	101893150	DN80	420	2x 4	186	17,7	16,3	15	13	10,7			
LNTS 80-125/110/P25VCC4	6.776,00	101893190	DN80	420	2x 11	296	30,5	28,9	27,9	26,5	24,5	18,6	14,8	
LNTS 80-160/75/P25VCC4	6.609,00	101893210	DN80	420	2x 7,5	261	27,1	25,4	24,3	22,3	19,4			
LNTS 80-160/110A/P25VCC4	7.409,00	101893220	DN80	420	2x 11	304	31,3	29,5	28,6	26,9	24,2	17,2		
LNTS 80-160/110/P25VCC4	7.409,00	101893230	DN80	420	2x 11	304	34,9	33	32,2	30,7	28,3	21,5		
LNTS 80-160/150/P25VCC4	8.039,00	101893240	DN80	420	2x 15	370	42,7	40,6	39,9	38,7	36,8	30,8	26,9	22,9
LNTS 80-160/185/P25VCC4	8.296,00	101893250	DN80	420	2x 18,5	388	45,3		42,4	41,3	39,5	33,8	30	26
LNTS 80-200/110/P25VCC4	7.803,00	101893260	DN80	500	2x 11	289	35,7	34,3	32,1	28,7	24,4			
LNTS 80-200/150/P25VCC4	8.694,00	101893270	DN80	500	2x 15	355	43,1	42,3	40,4	37,5	33,7	29,1		
LNTS 80-200/185/P25VCC4	10.308,00	101893280	DN80	500	2x 18,5	360	49,5	48,9	47,2	44,7	41,3	37	32	
LNTS 80-200/220/P25VCC4	11.217,00	101893290	DN80	500	2x 22	382	55,1	54,7	53,2	50,9	47,8	43,8	39,1	
LNTS 80-200/300/W25VCC4	13.719,00	101893300	DN80	500	2x 30	628	68,0	67,9	66,7	64,8	62,2	58,8	54,7	44,4
LNTS 80-250/220/P25VCC4	12.108,00	101893320	DN80	500	2x 22	405	51,8	53	51,6	49,4	46,2	42,4	37,9	
LNTS 80-250/300/W25VCC4	14.563,00	101893330	DN80	500	2x 30	635	63,5	65,3	64,3	62,5	59,8	56,5	52,4	42,7
LNTS 80-250/370/W25VCC4	15.129,00	101893340	DN80	500	2x 37	642	72,4	74,6	73,8	72,3	70	66,9	63,2	54,1

A tabela mostra os desempenhos com 2 bombas elétricas em operação paralela LNT-65-80-100_2p50P_a_th

Modelo	Preço [EUR]	Referência	Ligação DN	Distância [mm]	Potência [kW]	Peso [kg]	Q [m³/h] 0	57	202	290	378	422	466	510
							[l/min] 0	950	1683	2417	3150	3517	3883	4250
							H = M.C.A							
LNTS 100-160/110/P25VCC4	8.207,00	101893370	DN100	500	2x 11	321	24,7	23,5	21,3	16,9				
LNTS 100-160/150/P25VCC4	8.963,00	101893380	DN100	500	2x 15	382	32,4	30,9	28,6	24,5				
LNTS 100-160/185/P25VCC4	10.670,00	101893390	DN100	500	2x 18,5	400	36,9	35,4	33,2	29,4	23,5			
LNTS 100-160/220/P25VCC4	11.785,00	101893400	DN100	500	2x 22	422	41,2	39,7	37,5	34	28,6	25		
LNTS 100-200/220/P25VCC4	11.937,00	101893420	DN100	550	2x 22	424	42,5	41,6	40,8	37,6	30,9	26		
LNTS 100-200/300/W25VCC4	14.464,00	101893430	DN100	550	2x 30	747	49,4	48,3	47,6	45,1	39,5	35,3	30,2	
LNTS 100-200/370/W25VCC4	15.010,00	101893440	DN100	550	2x 37	638	57,5	56,3	55,6	53,5	48,8	45,3	40,9	35,6
LNTS 100-250/370/W25VCC4	15.090,00	101893470	DN100	550	2x 37	638	63,0		59,2	56	49,8	45,4		

A tabela mostra os desempenhos com 2 bombas elétricas em operação paralela LNT-65-80-100_2p50S_a_th

Xylem Water Solutions Portugal pode realizar alterações aos seus produtos sem aviso prévio. Este documento não é contratual

LNTS

4 pólos

Bomba eléctrica trifásica (Directiva 2005/32 / CE e 2009/125 / CE) com motor de 4 polos (1450 1 / min), 50 Hz, nível de eficiência IE3 eléctrico de 0,75 kW, índice MEI hidráulico superior a 0,4

Modelo	Preço [EUR]	Referência	Ligação DN	Distância [mm]	Potência [kW]	Peso [kg]	Q [m³/h] 0	8	20	24	28	32	36	40
							[l/min] 0	133	167	200	233	267	300	333
							H = M.C.A							
LNTS 40-160/05/S45RCS4	3.089,00	101896430	DN40	320	2x 0,55	77	8,3	8,3	7,9	7,4	6,8	6,1	5,2	
LNTS 40-160/07/X45RCS4	3.138,00	101896440	DN40	320	2x 0,75	85	9,5	9,6	9,3	8,8	8,3	7,5	6,7	5,8
LNTS 40-200/05A/S45RCS4	3.236,00	101896460	DN40	440	2x 0,55	111	8,1	7,2	6,7	6,1	5,3			
LNTS 40-200/05/S45RCS4	3.236,00	101896470	DN40	440	2x 0,55	111	9,3	8,3	7,9	7,3	6,6	5,7		
LNTS 40-200/07/X45RCS4	3.328,00	101896480	DN40	440	2x 0,75	117	11,5	10,6	10,2	9,7	9,1	8,3	7,4	
LNTS 40-200/11/P45RCS4	3.561,00	101896490	DN40	440	2x 1,1	132	14,1	13,2	12,8	12,4	11,8	11,2	10,4	9,5
LNTS 40-250/11/P45RCS4	3.565,00	101896510	DN40	440	2x 1,1	131	14,9	14,1	13,5	12,7	11,9	11	10	
LNTS 40-250/15A/P45RCS4	3.768,00	101896520	DN40	440	2x 1,5	137	16,8	16,1	15,5	14,8	14	13,1	12,1	11
LNTS 40-250/15/P45RCS4	3.768,00	101896530	DN40	440	2x 1,5	137	18,9	18,2	17,6	16,9	16,1	15,2	14,3	13,2
LNTS 40-250/22/P45RCS4	3.892,00	101896540	DN40	440	2x 2,2	188	22,5	21,9	21,3	20,6	19,8	19	18,1	17,1

A tabela mostra os desempenhos com 2 bombas elétricas em operação paralela LNT-32-40-50_4p50S_a_th

Modelo	Preço [EUR]	Referência	Ligação DN	Distância [mm]	Potência [kW]	Peso [kg]	Q [m³/h] 0	8	28	40	52	58	64	70
							[l/min] 0	133	233	333	433	483	533	583
							H = M.C.A							
LNTS 50-125/05/S45RCS4	3.227,00	101896650	DN50	340	2x 0,55	88	6,2	5,9	5,5	4,8	3,8			
LNTS 50-160/05/S45RCS4	3.227,00	101896680	DN50	340	2x 0,55	91	6,7	6,7	6,4	5,5				
LNTS 50-160/07/X45RCS4	3.439,00	101896690	DN50	340	2x 0,75	100	8,4	8,3	8,1	7,4	6,2	5,5		
LNTS 50-160/11/P45RCS4	3.461,00	101896700	DN50	340	2x 1,1	106	9,7	9,6	9,4	8,8	7,8	7,1	6,4	
LNTS 50-200/07/X45RCS4	3.456,00	101896720	DN50	440	2x 0,75	129	8,9		8,1	7				
LNTS 50-200/11A/P45RCS4	3.647,00	101896730	DN50	440	2x 1,1	141	10,5		9,8	8,8	7,3			
LNTS 50-200/11/P45RCS4	3.647,00	101896740	DN50	440	2x 1,1	141	11,8		11,2	10,2	8,9	7,9		
LNTS 50-200/15/P45RCS4	3.829,00	101896750	DN50	440	2x 1,5	149	13,2		12,6	11,7	10,4	9,6		
LNTS 50-250/11/P45RCS4	3.829,00	101896770	DN50	440	2x 1,1	141	13,5		12,8	11,5				
LNTS 50-250/15/P45RCS4	3.934,00	101896780	DN50	440	2x 1,5	149	15,1		14,4	13,3				
LNTS 50-250/22A/P45RCS4	4.054,00	101896790	DN50	440	2x 2,2	190	18,0		17,4	16,4	14,8	13,9		
LNTS 50-250/22/P45RCS4	4.054,00	101896800	DN50	440	2x 2,2	191	20,6		20	19,1	17,7	16,8		
LNTS 50-250/30/P45RCS4	4.197,00	101896810	DN50	440	2x 3	203	23,3		22,7	21,9	20,6	19,8	18,8	17,8

A tabela mostra os desempenhos com 2 bombas elétricas em operação paralela LNT-32-40-50_4p50S_a_th

Modelo	Preço [EUR]	Referência	Ligação DN	Distância [mm]	Potência [kW]	Peso [kg]	Q [m³/h] 0	18	46	56	66	76	86	96
							[l/min] 0	300	383	467	550	633	717	800
							H = M.C.A							
LNTS 65-125/05/S45RCS4	3.282,00	101896900	DN65	360	2x 0,55	101	5,5	4,8	4,4	3,8	3,1	2,3		
LNTS 65-125/07/X45RCS4	3.396,00	101896910	DN65	360	2x 0,75	122	6,8	6	5,7	5,2	4,6	3,9	3	2,1
LNTS 65-125/11/P45RCS4	3.518,00	101896920	DN65	360	2x 1,1	134	7,7	7	6,7	6,2	5,7	5	4,2	3,3
LNTS 65-160/07/X45RCS4	3.631,00	101896940	DN65	360	2x 0,75	107	6,8	6,2	5,9	5,4	4,8	4	3,2	
LNTS 65-160/11A/P45RCS4	3.776,00	101896950	DN65	360	2x 1,1	119	8,1	7,5	7,1	6,7	6,1	5,4	4,5	3,6
LNTS 65-160/11/P45RCS4	3.776,00	101896960	DN65	360	2x 1,1	119	9,2	8,5	8,2	7,8	7,2	6,5	5,6	4,6
LNTS 65-160/15/P45RCS4	3.903,00	101896970	DN65	360	2x 1,5	142	10,4	9,7	9,4	9	8,4	7,8	7	6
LNTS 65-200/11/P45RCS4	3.770,00	101896990	DN65	475	2x 1,1	180	9,3	9	8,6	8	7,4			
LNTS 65-200/15/P45RCS4	3.979,00	101897000	DN65	475	2x 1,5	186	10,6	10,3	9,9	9,3	8,7			
LNTS 65-200/22A/P45RCS4	4.132,00	101897010	DN65	475	2x 2,2	208	13,6	13,3	12,9	12,2	11,5	10,6		
LNTS 65-200/22/P45RCS4	4.132,00	101897020	DN65	475	2x 2,2	208	15,2	15	14,6	14	13,3	12,5	11,5	
LNTS 65-250/22A/P45RCS4	4.312,00	101897040	DN65	475	2x 2,2	208	14,5	14,3	13,8	13,1	12,3	11,3	10,2	
LNTS 65-250/22/P45RCS4	4.312,00	101897050	DN65	475	2x 2,2	208	16,4	16,2	15,7	15	14,2	13,2	12	10,7
LNTS 65-250/30/P45RCS4	4.502,00	101897060	DN65	475	2x 3	216	18,5	18,4	17,9	17,2	16,4	15,4	14,2	12,9
LNTS 65-250/40/P45VCS4	5.171,00	101897070	DN65	475	2x 4	254	22,8	22,7	22,3	21,6	20,8	19,8	18,7	17,4

A tabela mostra os desempenhos com 2 bombas elétricas em operação paralela LNT-65-80_4p50S_a_th

Xylem Water Solutions Portugal pode realizar alterações aos seus produtos sem aviso prévio. Este documento não é contratual

LNTS

4 pólos

Bomba eléctrica trifásica (Directiva 2005/32 / CE e 2009/125 / CE) com motor de 4 polos (1450 1 / min), 50 Hz, nível de eficiência IE3 eléctrico de 0,75 kW, índice MEI hidráulico superior a 0,4

Modelo	Preço [EUR]	Referência	Ligação DN	Distância [mm]	Potência [kW]	Peso [kg]	Q [m³/h] 0	37	108	142	176	210	244	278
							[l/min] 0	617	900	1183	1467	1750	2033	2317
							H = M.C.A							
LNTS 80-125/05/S45RCC4	4.624,00	101897150	DN80	420	2x 0,55	-	4,2	3,8	3,3	2,6				
LNTS 80-125/15/P45RCC4	4.892,00	101897190	DN80	420	2x 1,5	184	7,4	7	6,7	6,1	5,3	4,3		
LNTS 80-160/11B/P45RCC4	4.926,00	101897200	DN80	420	2x 1,1	-	5,6	5	4,5	3,5				
LNTS 80-160/11A/P45RCC4	4.925,00	101897210	DN80	420	2x 1,1	186	6,7	6,1	5,7	4,9	3,7			
LNTS 80-160/11/P45RCC4	4.925,00	101897220	DN80	420	2x 1,1	186	7,9	7,3	6,9	6,2	5,1	3,8		
LNTS 80-160/15/P45RCC4	5.171,00	101897230	DN80	420	2x 1,5	194	8,8	8,1	7,8	7,1	6,2	5		
LNTS 80-160/22A/P45RCC4	5.416,00	101897240	DN80	420	2x 2,2	216	10,7	10	9,7	9,2	8,4	7,3	6	
LNTS 80-160/22/P45RCC4	5.416,00	101897250	DN80	420	2x 2,2	220	11,3	10,7	10,3	9,8	9,1	8,1	6,8	5,3
LNTS 80-200/15/P45RCC4	5.405,00	101897260	DN80	500	2x 1,5	192	9,2	8,9	8,3	7,3	6,1			
LNTS 80-200/22A/P45RCC4	5.643,00	101897270	DN80	500	2x 2,2	213	10,7	10,4	9,8	9	7,8	6,3		
LNTS 80-200/22/P45RCC4	5.667,00	101897280	DN80	500	2x 2,2	220	12,3	12,1	11,5	10,7	9,6	8,3	6,6	
LNTS 80-200/30/P45RCC4	5.718,00	101897290	DN80	500	2x 1,5	208	13,7	13,5	13	12,2	11,2	9,9	8,4	
LNTS 80-200/40/P45VCC4	5.946,00	101897300	DN80	500	2x 1,5	232	16,9		16,3	15,6	14,7	13,6	12,2	10,6

A tabela mostra os desempenhos com 2 bombas elétricas em operação paralela LNT-65-80_4p50P-es_a_th

Modelo	Preço [EUR]	Referência	Ligação DN	Distância [mm]	Potência [kW]	Peso [kg]	Q [m³/h] 0	54	176	244	278	312	346	380
							[l/min] 0	900	1467	2033	2317	2600	2883	3167
							H = M.C.A							
LNTS 80-250/30/P45RCC4	6.050,00	101897320	DN80	500	2x 2,2	215	13,3	12,8	10,9	7,8				
LNTS 80-250/40/P45VCC4	6.294,00	101897330	DN80	500	2x 2,2	262	16,3	15,9	14,3	11,6	9,8			
LNTS 80-250/55A/P45VCC4	7.316,00	101897340	DN80	500	2x 2,2	265	18,6	18,3	16,9	14,3	12,7	10,8		
LNTS 80-250/55/P45VCC4	7.316,00	101897350	DN80	500	2x 2,2	284	21,0	20,9	19,6	17,2	15,7	13,9		
LNTS 80-250/75/P45VCC4	7.845,00	101897360	DN80	500	2x 2,2	292	23,8	23,8	22,6	20,4	19	17,4	15,5	
LNTS 80-315/75/P45VCC4	9.741,00	703930020	DN80	620	2x 3	445	26,2	24,9	22,6	19,1	16,7	13,8		
LNTS 80-315/110/P45VCC4	11.229,00	703930030	DN80	620	2x 3	-	34,8	33,8	31,7	28,3	26,1	23,6	20,9	17,9
LNTS 80-315/150/P45VCC4	11.859,00	703930040	DN80	620	2x 4	-	39,5	38,5	36,7	33,5	31,4	29	26,3	23,3

A tabela mostra os desempenhos com 2 bombas elétricas em operação paralela LNT-65-80_4p50P-es_a_th

Modelo	Preço [EUR]	Referência	Ligação DN	Distância [mm]	Potência [kW]	Peso [kg]	Q [m³/h] 0	35	138	206	274	342	376	400
							[l/min] 0	583	1150	1717	2283	2850	3133	3333
							H = M.C.A							
LNTS 100-160/15/P45RCC4	5.718,00	101897370	DN100	500	2x 1,5	203	6,2	5,8	4,7					
LNTS 100-160/22A/P45RCC4	6.290,00	101897380	DN100	500	2x 2,2	228	7,7	7,3	6,2	4				
LNTS 100-160/22/P45RCC4	6.290,00	101897390	DN100	500	2x 2,2	228	8,7	8,3	7,2	5,1				
LNTS 100-160/30/P45RCC4	6.839,00	101897400	DN100	500	2x 3	236	9,8	9,4	8,4	6,4				
LNTS 100-200/30/P45RCC4	7.663,00	101897420	DN100	550	2x 3	238	10,8	10,7	9,6					
LNTS 100-200/40/P45VCC4	7.912,00	101897430	DN100	550	2x 4	256	12,6	12,5	11,7	8,9				
LNTS 100-200/55A/P45VCC4	8.943,00	101897440	DN100	550	2x 5,5	300	14,4	14,3	13,7	11,3				
LNTS 100-200/55/P45VCC4	8.943,00	101897450	DN100	550	2x 5,5	298	16,1	15,9	15,5	13,4				
LNTS 100-250/55A/P45VCC4	9.056,00	101897460	DN100	550	2x 5,5	298	15,6	15,5	14,6	11,5				
LNTS 100-250/55/P45VCC4	9.056,00	101897470	DN100	550	2x 5,5	297	17,2	17,1	16,6	14,1				
LNTS 100-250/75/P45VCC4	9.857,00	101897480	DN100	550	2x 7,5	323	20,0	19,8	19,3	17				
LNTS 100-250/110/P45VCC4	11.125,00	101897490	DN100	550	2x 11	370	23,3	23	22,6	20,8	17,1			
LNTS 100-315/220/W45VCC4	14.466,00	703930080	DN100	670	2x 22	-	39,6	39,6	38,8	36,3	31,9	26,1	23,1	21
LNTS 100-315/185/W45VCC4	13.721,00	703930070	DN100	670	2x 18,5	-	36,6	36,5	35,4	32,7	28,3	22,7	19,7	
LNTS 100-315/150/P45VCC4	13.057,00	703930060	DN100	670	2x 15	-	32,6	32,7	31,3	28,2	23,7	17,9		
LNTS 100-315/110/P45VCC4	12.441,00	703930050	DN100	670	2x 11	-	26,2	26	24,3	20,9	16,3			

A tabela mostra os desempenhos com 2 bombas elétricas em operação paralela LNT-100-125-150_4p50S_a_th

Xylem Water Solutions Portugal pode realizar alterações aos seus produtos sem aviso prévio. Este documento não é contratual

LNTS

4 pólos

Bomba eléctrica trifásica (Directiva 2005/32 / CE e 2009/125 / CE) com motor de 4 polos (1450 1 / min), 50 Hz, nível de eficiência IE3 eléctrico de 0,75 kW, índice MEI hidráulico superior a 0,4

Modelo	Preço [EUR]	Referência	Ligação DN	Distância [mm]	Potência [kW]	Peso [kg]	Q [m³/h] 0	45	198	252	306	360	468	576
							[l/min] 0	750	1650	2100	2550	3000	3900	4800
							H = M.C.A							
LNTS 125-160/22/P45RCC4	9.376,00	703930101	DN125	620	2x 2,2	286	6,0	5,9	4	2,1				
LNTS 125-160/30/P45RCC4	9.661,00	703930111	DN125	620	2x 3	325	8,3	8,1	6,4	4,5				
LNTS 125-160/40/P45VCC4	9.792,00	703930121	DN125	620	2x 4	306	10,3	10,2	8,6	6,9	4,5			
LNTS 125-200/55/P45VCC4	10.186,00	703930151	DN125	620	2x 5,5	357	13,0	12,8	11,3	9,6	7,2			
LNTS 125-200/75/P45VCC4	10.727,00	703930161	DN125	620	2x 7,5	362	17,0	16,7	15,5	14,1	12,1	9,5		
LNTS 125-250/75/P45VCC4	11.706,00	703930191	DN125	800	2x 7,5	527	17,2	17,1	15,5	13,8	11,4	8		
LNTS 125-250/110/P45VCC4	12.382,00	703930201	DN125	800	2x 11	605	22,1	22,1	20,6	19,1	17	14,1		
LNTS 125-315/150/P45VCC4	16.786,00	703930241	DN125	800	2x 15	640	25,9	25,8	24,5	23,4	21,8	19,8	14	
LNTS 125-315/185/W45VCC4	18.178,00	703930250	DN125	800	2x 18,5	799	28,9	28,7	27,6	26,5	25,1	23,3	18	
LNTS 125-315/220/W45VCC4	19.600,00	703930260	DN125	800	2x 22	820	32,7	32,5	31,4	30,5	29,2	27,5	22,7	15,6
LNTS 125-315/300/W45VCC4	21.665,00	703930270	DN125	800	2x 30	919	39,2	38,8	37,9	37,2	36,1	34,6	30,4	24,1

A tabela mostra os desempenhos com 2 bombas elétricas em operação paralela

LNT-100-125-150_4p50S_a_th

Modelo	Preço [EUR]	Referência	Ligação DN	Distância [mm]	Potência [kW]	Peso [kg]	Q [m³/h] 0	69	270	336	402	468	600	732
							[l/min] 0	1150	2250	2800	3350	3900	5000	6100
							H = M.C.A							
LNTS 150-200/55/P45VCC4	11.966,00	703930301	DN150	800	2x 5,5	523	9,3	9,2	7,8	6,8	5,6	3,8		
LNTS 150-200/75/P45VCC4	12.706,00	703930311	DN150	800	2x 7,5	500	11,9	11,7	10,5	9,4	8,1	6,5		
LNTS 150-200/110/P45VCC4	13.717,00	703930321	DN150	800	2x 11	572	15,6	15,1	14,3	13,5	12,3	10,9	7	
LNTS 150-250/110/P45VCC4	14.059,00	703930351	DN150	800	2x 11	576	16,2	16,2	15,3	14,3	12,9	11,2	6,9	
LNTS 150-250/150/P45VCC4	14.724,00	703930361	DN150	800	2x 15	643	20,4	20,3	19,5	18,7	17,5	15,9	11,7	
LNTS 150-315/185/W45VCC4	18.944,00	703930390	DN150	800	2x 18,5	786	24,9	24,8	23,7	22,6	21,1	19,2	13,7	
LNTS 150-315/220/W45VCC4	19.769,00	703930400	DN150	800	2x 22	822	27,8	27,8	26,7	25,7	24,3	22,5	17,5	
LNTS 150-315/300/W45VCC4	21.815,00	703930410	DN150	800	2x 30	947	33,1	33,1	32,5	31,6	30,3	28,6	24,2	17,9
LNTS 150-315/370/W45VCC4	24.218,00	703930420	DN150	800	2x 37	1224	36,5	36,3	35,9	35,2	34,1	32,6	28,2	22,5

A tabela mostra os desempenhos com 2 bombas elétricas em operação paralela

LNT-100-125-150_4p50S_a_th

Acessórios: escolha rápida

Modelo	Preço [EUR]	Referência	Grupo de produtos	Peso [kg]
Kit contraflanges, roscada, ligação DN40	57,00	109398020	9J	3
Kit contraflanges, roscada, ligação DN50	63,00	109398030	9J	3
Kit contraflanges, roscada, ligação DN80	95,00	109392720	9J	6
Kit contraflanges, roscada, ligação DN100	106,00	109392730	9J	6

Xylem Water Solutions Portugal pode realizar alterações aos seus produtos sem aviso prévio. Este documento não é contratual

Bombas centrífugas duplas "In-Line"

LNTSH

Bomba dupla LNTS com variador inteligente de velocidade, modelo Hydrovar, montado directamente sobre o motor.
LNTS: com acoplamento rígido e motor standard.

Ref: F065a

Aplicações

- Aquecimento e refrigeração
- Fornecimento de água (Pressão nos edifícios, rega, transferência de água em estufas...)

Características

Caudal max:	275 m³/h
HMT max:	94 m
Potência:	0,25 - 22 kW
Pressão de trabalho:	16 bar
Temperatura ambiente:	0°C - 40°C
Temperatura do líquido:	-25°C - +120°C

Vantagens do produto

- Alto desempenho
- Categoria energética superior aos requisitos da normativa.
- Vida longa e fácil manutenção
- Poupança adicional de energia com o uso de velocidade variável (versão e-LNH)
- Versatilidade através de múltiplas configurações
- Amplo intervalo de temperatura

Motor

Versão:	P ≤ 3kW: 3 ~230/400V; P≥4 kW: 3 ~ 400/690V
Classe de isolamento:	F (155°C)
Classe de protecção:	IP55

Opções sob pedido

Possíveis opções:

- LNEE: monobloco de veio prolongado e motor especial
- LNES: com acoplamento rígido e motor padrão
- LNTE: versão dupla monobloco de veio prolongado e motor especial
- LNTS: versão dupla com acoplamento rígido e motor padrão
- e-LNH: Poupança adicional de energia com o uso de velocidade variável

Materiais

Corpo da bomba:	Ferro fundido
Impulsor:	Ferro fundido ou aço inoxidável
Elastómeros	EPDM
Empanque mecânico:	Carboneto de silício-carbono

Código de identificação

Modelo:	LNTSH 65-160/75/P25VCS4/4
LNTSH	Nome da série
65	DN da ligação
160	Diâmetro impulsor nominal
75	Potência do motor (kW x 10)
P2	Tipo de motor (P), 2=2 pólos, 4 = 4 pólos
5	5=50 Hz
V	Tensão:3x380-415/660-690 V
C	Material da voluta
S	Material do impulsor
4	Empanque mecânico (EN12756)

Certificação para água potável

Produtos aprovados para o uso com água potável de acordo com ACS-D.M. 174

Xylem Water Solutions Portugal pode realizar alterações aos seus produtos sem aviso prévio. Este documento não é contratual

LNTSH

2 pólos

Bomba eléctrica trifásica (Directiva 2005/32 / CE e 2009/125 / CE) com motor de 2 polos (2900 1 / min), 50 Hz, nível de eficiência IE3 eléctrico de 0,75 kW, índice MEI hidráulico superior a 0,4 ydrovar de alimentação monofásica: /2=1x230 V

Modelo	Preço [EUR]	Referência	Ligação DN	Distância [mm]	Potência [kW]	Peso [kg]	Q [m³/h] 0	14	22	30	38	42	46	54
							[l/min] 0	117	183	250	317	350	383	450
							H = M.C.A							
LNTSH 32-160/07/S25RCS4/2	6.798,00	102862191	DN32	320	2x 0,75	93	12,9	12,5	10,5	7,3				
LNTSH 32-160/11/S25RCS4/2	7.157,00	102862201	DN32	320	2x 1,1	93	16,4	16,7	15,1	12,4	8,6			
LNTSH 32-160/15/S25RCS4/2	7.332,00	102862211	DN32	320	2x 1,5	101	20,9	21,1	19,4	16,7	13,4	11,4		
LNTSH 32-160/22/P25RCS4/2	7.689,00	102862221	DN32	320	2x 2,2	113	26,4	27,1	25,8	23,3	20,3	18,7	16,9	

A tabela mostra os desempenhos com 2 bombas elétricas em operação paralela

LNT-32-40-50_2p50S_a_th

Bomba eléctrica trifásica (Directiva 2005/32 / CE e 2009/125 / CE) com motor de 2 polos (2900 1 / min), 50 Hz, nível de eficiência IE3 eléctrico de 0,75 kW, índice MEI hidráulico superior a 0,4 Hydrovar de alimentação trifásica: /4=3x380-415 V

Modelo	Preço [EUR]	Referência	Ligação DN	Distância [mm]	Potência [kW]	Peso [kg]	Q [m³/h] 0	14	22	30	38	42	46	54
							[l/min] 0	117	183	250	317	350	383	450
							H = M.C.A							
LNTSH 32-160/07/S25RCS4/4	6.594,00	102862190	DN32	320	2x 0,75	101	12,9	12,5	10,5	7,3				
LNTSH 32-160/11/S25RCS4/4	6.953,00	102862200	DN32	320	2x 1,1	101	16,4	16,7	15,1	12,4	8,6			
LNTSH 32-160/15/S25RCS4/4	7.128,00	102862210	DN32	320	2x 1,5	109	20,9	21,1	19,4	16,7	13,4	11,4		
LNTSH 32-160/22/P25RCS4/4	7.481,00	102862220	DN32	320	2x 2,2	117	26,4	27,1	25,8	23,3	20,3	18,7	16,9	
LNTSH 32-160/30/P25RCS4/4	7.861,00	102862230	DN32	320	2x 3	124	35,5	35,9	34,6	32,1	29	27,4	25,6	21,5

A tabela mostra os desempenhos com 2 bombas elétricas em operação paralela

LNT-32-40-50_2p50S_a_th

Modelo	Preço [EUR]	Referência	Ligação DN	Distância [mm]	Potência [kW]	Peso [kg]	Q [m³/h] 0	30	36	42	48	54	60	72
							[l/min] 0	250	300	350	400	450	500	600
							H = M.C.A							
LNTSH 40-125/11/S25RCS4/4	6.954,00	102862360	DN40	320	2x 1,1	88	14,2	12,3	10,6	8,6				
LNTSH 40-125/15/S25RCS4/4	7.171,00	102862370	DN40	320	2x 1,5	99	18,1	16,8	15,5	13,8	11,7			
LNTSH 40-125/22/P25RCS4/4	7.643,00	102862380	DN40	320	2x 2,2	125	22,8	22,2	21,1	19,7	17,9	15,8	13,4	
LNTSH 40-125/30/P25RCS4/4	8.005,00	102862390	DN40	320	2x 3	120	27,4	27,1	26,2	25	23,5	21,6	19,4	
LNTSH 40-160/22/P25RCS4/4	7.763,00	102862410	DN40	320	2x 2,2	110	23,7	22,5	21,7	20,6	19,3	17,8		
LNTSH 40-160/30/P25RCS4/4	8.026,00	102862420	DN40	320	2x 3	130	29,2	28,9	28,1	27	25,6	24	22,2	
LNTSH 40-160/40/P25VCS4/4	9.632,00	102862430	DN40	320	2x 4	126	34,2	33,5	32,3	31	29,6	27,9	26,1	22
LNTSH 40-160/55/P25VCS4/4	10.178,00	102862440	DN40	320	2x 5,5	196	38,6	39,5	38,7	37,7	36,3	34,7	32,8	28,3
LNTSH 40-200/30/P25RCS4/4	8.097,00	102862460	DN40	440	2x 3	176	32,5	29,7	28,4					
LNTSH 40-200/40/P25VCS4/4	10.042,00	102862470	DN40	440	2x 4	182	38,4	35,8	34,5	33,2	31,5			
LNTSH 40-200/55/P25VCS4/4	11.593,00	102862480	DN40	440	2x 5,5	212	45,9	43,4	42,2	40,9	39,4	37,7	35,7	
LNTSH 40-200/75/P25VCS4/4	12.779,00	102862490	DN40	440	2x 7,5	250	56,5	54,1	53	51,7	50,2	48,7	47	42,6
LNTSH 40-250/75/P25VCS4/4	12.796,00	102862510	DN40	440	2x 7,5	250	59,5	57,3	55,8	53,9	51,9			
LNTSH 40-250/110/P25VCS4/4	13.397,00	102862530	DN40	440	2x 11	284	75,4	73,7	72,2	70,5	68,5	66,3	64	
LNTSH 40-250/150/P25VCS4/4	16.371,00	102862540	DN40	440	2x 15	356	89,7	88,4	87	85,2	83,3	81,2	78,9	73,8

A tabela mostra os desempenhos com 2 bombas elétricas em operação paralela

LNT-32-40-50_2p50S_a_th

Modelo	Preço [EUR]	Referência	Ligação DN	Distância [mm]	Potência [kW]	Peso [kg]	Q [m³/h] 0	40	50	60	70	80	90	110
							[l/min] 0	333	417	500	583	667	750	917
							H = M.C.A							
LNTSH 50-250/220/P25VCS4/4	24.565,00	102862810	DN50	440	2x 22	408	92,7	93	92,5	91,7	90,4	88,8	86,9	82

A tabela mostra os desempenhos com 2 bombas elétricas em operação paralela

LNT-32-40-50_2p50S_a_th

Xylem Water Solutions Portugal pode realizar alterações aos seus produtos sem aviso prévio. Este documento não é contratual

LNTSH

2 pólos

Bomba eléctrica trifásica (Directiva 2005/32 / CE e 2009/125 / CE) com motor de 2 polos (2900 1 / min), 50 Hz, nível de eficiência IE3 eléctrico de 0,75 kW, índice MEI hidráulico superior a 0,4
Hydrovar de alimentação trifásica: /4=3x380-415 V

Modelo	Preço [EUR]	Referência	Ligação DN	Distância [mm]	Potência [kW]	Peso [kg]	Q [m³/h] 0	40	50	60	70	80	90	110
							[l/min] 0	333	417	500	583	667	750	917
							H = M.C.A							
LNTSH 50-125/15/S25RCS4/4	7.534,00	102862620	DN50	340	2x 1,5	105	13,7	12,2	11,2	10	8,6			
LNTSH 50-125/22/P25RCS4/4	7.817,00	102862630	DN50	340	2x 2,2	131	18,1	16,7	15,9	14,8	13,5	12,1		
LNTSH 50-125/30/P25RCS4/4	8.126,00	102862640	DN50	340	2x 3	138	22,6	21,4	20,7	19,8	18,5	17	15,3	
LNTSH 50-125/40/P25VCS4/4	9.472,00	102862650	DN50	340	2x 3	135	22,8	22,3	21,6	20,4	18,6			
LNTSH 50-160/30/P25RCS4/4	8.278,00	102862670	DN50	340	2x 4	129	25,7	24,4	23,9	23,2	22,2	20,8	19,1	
LNTSH 50-160/40/P25VCS4/4	10.133,00	102862680	DN50	340	2x 4	154	25,9	25,5	25	24,2	23,1	21,7		
LNTSH 50-160/55/P25VCS4/4	10.944,00	102862690	DN50	340	2x 5,5	200	34,1	33,6	33,4	32,8	31,8	30,3	28,5	
LNTSH 50-160/75/P25VCS4/4	12.158,00	102862700	DN50	340	2x 5,5	227	36,0	35,2	34,1	32,8	31,1	29		
LNTSH 50-200/55/P25VCS4/4	11.800,00	102862720	DN50	440	2x 7,5	224	39,5	38,9	38,7	38,3	37,5	36,3	34,7	30,5
LNTSH 50-200/75/P25VCS4/4	12.918,00	102862730	DN50	440	2x 7,5	262	42,7	42,3	41,2	39,9	38,4	36,7	34,5	
LNTSH 50-200/110/P25VCS4/4	13.956,00	102862750	DN50	440	2x 11	296	53,5	53,5	52,5	51,2	49,8	48,3	46,4	41,8
LNTSH 50-250/110/P25VCS4/4	13.956,00	102862780	DN50	440	2x 11	296	54,0	53,8	52,8	51,3	49,4	47		
LNTSH 50-250/150/P25VCS4/4	18.212,00	102862790	DN50	440	2x 15	385	71,9	72	71,3	70,2	68,7	66,8	64,5	58,7
LNTSH 50-250/185/P25VCS4/4	21.842,00	102862800	DN50	440	2x 18,5	386	82,3	82,5	81,9	81	79,6	77,9	75,8	70,5

LNT-32-40-50_2p50S_a_th

Modelo	Preço [EUR]	Referência	Ligação DN	Distância [mm]	Potência [kW]	Peso [kg]	Q [m³/h] 0	68	84	100	116	132	148	164
							[l/min] 0	567	700	833	967	1100	1233	1367
							H = M.C.A							
LNTSH 65-125/30/P25RCS4/4	8.244,00	102862890	DN65	360	2x 3	141	17,5	15,1	13,8	12,2	10,4			
LNTSH 65-125/40/P25VCS4/4	10.112,00	102862900	DN65	360	2x 4	166	22,1	19,7	18,4	16,8	14,8	12,5		
LNTSH 65-125/55/P25VCS4/4	10.946,00	102862910	DN65	360	2x 5,5	224	27,3	25,3	24,3	22,8	20,9	18,7	16,1	13,3
LNTSH 65-125/75/P25VCS4/4	12.183,00	102862920	DN65	360	2x 7,5	240	31,1	28,9	28	26,8	25,3	23,4	21,2	18,7
LNTSH 65-160/55/P25VCS4/4	11.896,00	102862940	DN65	360	2x 5,5	202	27,0	25,4	24,5	23,3	21,7	19,7	17,5	15
LNTSH 65-160/75/P25VCS4/4	13.018,00	102862950	DN65	360	2x 7,5	240	33,3	31,3	30,4	29,2	27,6	25,7	23,3	20,7
LNTSH 65-160/110/P25VCS4/4	13.380,00	102862970	DN65	360	2x 11	283	42,0	39,8	38,9	37,7	36,2	34,4	32,2	29,7
LNTSH 65-200/110/P25VCS4/4	14.128,00	102863000	DN65	475	2x 11	304	42,5	42,6	41,6	40,4	38,8	36,8	34,1	
LNTSH 65-200/150/P25VCS4/4	18.874,00	102863010	DN65	475	2x 15	376	54,2	54,4	53,4	52	50,4	48,5	46,2	43,3
LNTSH 65-200/185/P25VCS4/4	21.560,00	102863020	DN65	475	2x 18,5	394	61,6	61,8	60,5	59	57,2	55,1	52,6	49,7
LNTSH 65-250/150/P25VCS4/4	19.177,00	102863040	DN65	475	2x 15	376	58,8	58,8	57	54,6	51,4	47,6	43,1	38,1
LNTSH 65-250/185/P25VCS4/4	22.508,00	102863050	DN65	475	2x 18,5	394	65,0	66,4	65,2	63,6	61,3	58,5	55,3	51,5
LNTSH 65-250/220/P25VCS4/4	25.008,00	102863060	DN65	475	2x 22	416	73,9	75,6	74,5	73	70,9	68,3	65,3	61,7

LNT-65-80-100_2p50S_a_th

Modelo	Preço [EUR]	Referência	Ligação DN	Distância [mm]	Potência [kW]	Peso [kg]	Q [m³/h] 0	70	194	248	302	410	464	518
							[l/min] 0	1167	1617	2067	2517	3417	3867	4317
							H = M.C.A							
LNTSH 80-160/75/P25VCC4/4	14.054,00	102863210	DN80	420	2x 7,5	269	27,1	25,4	24,3	22,3	19,4			
LNTSH 80-160/110/P25VCC4/4	15.415,00	102863230	DN80	420	2x 11	312	34,9	33	32,2	30,7	28,3	21,5		
LNTSH 80-160/150/P25VCC4/4	18.496,00	102863240	DN80	420	2x 15	384	42,7	40,6	39,9	38,7	36,8	30,8	26,9	22,9
LNTSH 80-160/185/P25VCC4/4	20.506,00	102863250	DN80	420	2x 18,5	402	45,3		42,4	41,3	39,5	33,8	30	26
LNTSH 80-200/110/P25VCC4/4	15.789,00	102863260	DN80	500	2x 11	335	35,7	34,3	32,1	28,7	24,4			
LNTSH 80-200/150/P25VCC4/4	19.118,00	102863270	DN80	500	2x 15	384	43,1	42,3	40,4	37,5	33,7	29,1		
LNTSH 80-200/185/P25VCC4/4	22.418,00	102863280	DN80	500	2x 18,5	402	49,5	48,9	47,2	44,7	41,3	37	32	
LNTSH 80-200/220/P25VCC4/4	24.619,00	102863290	DN80	500	2x 22	430	55,1	54,7	53,2	50,9	47,8	43,8	39,1	
LNTSH 80-250/220/P25VCC4/4	25.465,00	102863320	DN80	500	2x 22	424	51,8	53	51,6	49,4	46,2	42,4	37,9	

LNT-65-80-100_2p50P_a_th

Xylem Water Solutions Portugal pode realizar alterações aos seus produtos sem aviso prévio. Este documento não é contratual

LNTSH

2 pólos

Bomba eléctrica trifásica (Directiva 2005/32 / CE e 2009/125 / CE) com motor de 2 polos (2900 1 / min), 50 Hz, nível de eficiência IE3 eléctrico de 0,75 kW, índice MEI hidráulico superior a 0,4 Hydrovar de alimentação trifásica: /4=3x380-415 V

Modelo	Preço [EUR]	Referência	Ligação DN	Distância [mm]	Potência [kW]	Peso [kg]	Q [m³/h] 0	57	202	290	378	422	466	510
							[l/min] 0	950	1683	2417	3150	3517	3883	4250
							H = M.C.A							
LNTSH 100-160/110/P25VCC4/4	16.173,00	102863370	DN100	500	2x 11	324	24,7	23,5	21,3	16,9				
LNTSH 100-160/150/P25VCC4/4	19.373,00	102863380	DN100	500	2x 15	410	32,4	30,9	28,6	24,5				
LNTSH 100-160/185/P25VCC4/4	22.762,00	102863390	DN100	500	2x 18,5	414	36,9	35,4	33,2	29,4	23,5			
LNTSH 100-160/220/P25VCC4/4	25.158,00	102863400	DN100	500	2x 22	469	41,2	39,7	37,5	34	28,6	25		
LNTSH 100-200/220/P25VCC4/4	25.303,00	102863420	DN100	550	2x 22	472	42,5	41,6	40,8	37,6	30,9	26		

LNT-65-80-100_2p50S_a_th

Xylem Water Solutions Portugal pode realizar alterações aos seus produtos sem aviso prévio. Este documento não é contratual

LNTSH

4 pólos

Bomba eléctrica trifásica (Directiva 2005/32 / CE e 2009/125 / CE) com motor de 4 polos (1450 1 / min), 50 Hz, nível de eficiência IE3 eléctrico de 0,75 kW, índice MEI hidráulico superior a 0,4
Hydrovar de alimentação trifásica: /4=3x380-415 V

Modelo	Preço [EUR]	Referência	Ligação DN	Distância [mm]	Potência [kW]	Peso [kg]	Q [m³/h] 0	8	20	24	28	32	36	40
							[l/min] 0	133	167	200	233	267	300	333
							H = M.C.A							
LNTSH 40-160/05/S45RCS4/4	7.307,00	102866430	DN40	320	2x 0,55	88	8,3	8,3	7,9	7,4	6,8	6,1	5,2	
LNTSH 40-160/07/X45RCS4/4	7.350,00	102866440	DN40	320	2x 0,75	94	9,5	9,6	9,3	8,8	8,3	7,5	6,7	5,8
LNTSH 40-200/05/S45RCS4/4	7.434,00	102866470	DN40	440	2x 0,55	132	9,3	8,3	7,9	7,3	6,6	5,7		
LNTSH 40-200/07/X45RCS4/4	7.513,00	102866480	DN40	440	2x 0,75	135	11,5	10,6	10,2	9,7	9,1	8,3	7,4	
LNTSH 40-200/11/P45RCS4/4	7.714,00	102866490	DN40	440	2x 1,1	205	14,1	13,2	12,8	12,4	11,8	11,2	10,4	9,5
LNTSH 40-250/11/P45RCS4/4	7.893,00	102866520	DN40	440	2x 1,5	138	16,8	16,1	15,5	14,8	14	13,1	12,1	11
LNTSH 40-250/15/P45RCS4/4	7.893,00	102866530	DN40	440	2x 1,5	189	18,9	18,2	17,6	16,9	16,1	15,2	14,3	13,2
LNTSH 40-250/22/P45RCS4/4	8.094,00	102866540	DN40	440	2x 2,2	192	22,5	21,9	21,3	20,6	19,8	19	18,1	17,1

A tabela mostra os desempenhos com 2 bombas elétricas em operação paralela — LNT-32-40-50_4p50S_a_th

Modelo	Preço [EUR]	Referência	Ligação DN	Distância [mm]	Potência [kW]	Peso [kg]	Q [m³/h] 0	8	28	40	52	58	64	70
							[l/min] 0	133	233	333	433	483	533	583
							H = M.C.A							
LNTSH 50-125/05/S45RCS4/4	7.427,00	102866650	DN50	340	2x 0,55	97	6,2	5,9	5,5	4,8	3,8			
LNTSH 50-160/05/S45RCS4/4	7.427,00	102866680	DN50	340	2x 0,55	98	6,7	6,7	6,4	5,5				
LNTSH 50-160/07/X45RCS4/4	7.609,00	102866690	DN50	340	2x 0,75	120	8,4	8,3	8,1	7,4	6,2	5,5		
LNTSH 50-160/11/P45RCS4/4	7.628,00	102866700	DN50	340	2x 1,1	129	9,7	9,6	9,4	8,8	7,8	7,1	6,4	
LNTSH 50-200/07/X45RCS4/4	7.624,00	102866720	DN50	440	2x 0,75	138	8,9		8,1	7				
LNTSH 50-200/11/P45RCS4/4	7.789,00	102866740	DN50	440	2x 1,1	173	11,8		11,2	10,2	8,9	7,9		
LNTSH 50-200/15/P45RCS4/4	7.946,00	102866750	DN50	440	2x 1,5	158	13,2		12,6	11,7	10,4	9,6		
LNTSH 50-250/11/P45RCS4/4	7.946,00	102866770	DN50	440	2x 1,1	150	13,5		12,8	11,5				
LNTSH 50-250/15/P45RCS4/4	8.036,00	102866780	DN50	440	2x 1,5	158	15,1		14,4	13,3				
LNTSH 50-250/22/P45RCS4/4	8.234,00	102866800	DN50	440	2x 2,2	203	20,6		20	19,1	17,7	16,8		
LNTSH 50-250/30/P45RCS4/4	8.528,00	102866810	DN50	440	2x 3	212	23,3		22,7	21,9	20,6	19,8	18,8	17,8

A tabela mostra os desempenhos com 2 bombas elétricas em operação paralela — LNT-32-40-50_4p50S_a_th

Modelo	Preço [EUR]	Referência	Ligação DN	Distância [mm]	Potência [kW]	Peso [kg]	Q [m³/h] 0	18	46	56	66	76	86	96
							[l/min] 0	300	383	467	550	633	717	800
							H = M.C.A							
LNTSH 65-125/05/S45RCS4/4	7.474,00	102866900	DN65	360	2x 0,55	133	5,5	4,8	4,4	3,8	3,1	2,3		
LNTSH 65-125/07/X45RCS4/4	7.572,00	102866910	DN65	360	2x 0,75	116	6,8	6	5,7	5,2	4,6	3,9	3	2,1
LNTSH 65-125/11/P45RCS4/4	7.677,00	102866920	DN65	360	2x 1,1	128	7,7	7	6,7	6,2	5,7	5	4,2	3,3
LNTSH 65-160/07/X45RCS4/4	7.775,00	102866940	DN65	360	2x 0,75	116	6,8	6,2	5,9	5,4	4,8	4	3,2	
LNTSH 65-160/11/P45RCS4/4	7.901,00	102866960	DN65	360	2x 1,1	152	9,2	8,5	8,2	7,8	7,2	6,5	5,6	4,6
LNTSH 65-160/15/P45RCS4/4	8.010,00	102866970	DN65	360	2x 1,5	161	10,4	9,7	9,4	9	8,4	7,8	7	6
LNTSH 65-200/11/P45RCS4/4	7.895,00	102866990	DN65	475	2x 1,1	187	9,3	9	8,6	8	7,4			
LNTSH 65-200/15/P45RCS4/4	8.075,00	102867000	DN65	475	2x 1,5	190	10,6	10,3	9,9	9,3	8,7			
LNTSH 65-200/22/P45RCS4/4	8.301,00	102867020	DN65	475	2x 2,2	212	15,2	15	14,6	14	13,3	12,5	11,5	
LNTSH 65-250/22/P45RCS4/4	8.457,00	102867050	DN65	475	2x 2,2	212	16,4	16,2	15,7	15	14,2	13,2	12	10,7
LNTSH 65-250/30/P45RCS4/4	8.792,00	102867060	DN65	475	2x 3	220	18,5	18,4	17,9	17,2	16,4	15,4	14,2	12,9
LNTSH 65-250/40/P45VCS4/4	10.891,00	102867070	DN65	475	2x 4	258	22,8	22,7	22,3	21,6	20,8	19,8	18,7	17,4

A tabela mostra os desempenhos com 2 bombas elétricas em operação paralela — LNT-65-80_4p50S_a_th

Modelo	Preço [EUR]	Referência	Ligação DN	Distância [mm]	Potência [kW]	Peso [kg]	Q [m³/h] 0	37	108	142	176	210	244	278
							[l/min] 0	617	900	1183	1467	1750	2033	2317
							H = M.C.A							
LNTSH 80-160/11/P45RCC4/4	8.892,00	102867220	DN80	420	2x 1,1	190	7,9	7,3	6,9	6,2	5,1	3,8		
LNTSH 80-160/15/P45RCC4/4	9.105,00	102867230	DN80	420	2x 1,5	198	8,8	8,1	7,8	7,1	6,2	5		
LNTSH 80-160/22/P45RCC4/4	9.411,00	102867250	DN80	420	2x 2,2	227	11,3	10,7	10,3	9,8	9,1	8,1	6,8	5,3
LNTSH 80-200/15/P45RCC4/4	9.308,00	102867260	DN80	500	2x 1,5	230	9,2	8,9	8,3	7,3	6,1			
LNTSH 80-200/22/P45RCC4/4	9.627,00	102867280	DN80	500	2x 2,2	240	12,3	12,1	11,5	10,7	9,6	8,3	6,6	
LNTSH 80-200/30/P45RCC4/4	9.841,00	102867290	DN80	500	2x 1,5	248	13,7	13,5	13	12,2	11,2	9,9	8,4	
LNTSH 80-200/40/P45VCC4/4	11.560,00	102867300	DN80	500	2x 1,5	248	16,9		16,3	15,6	14,7	13,6	12,2	10,6

A tabela mostra os desempenhos com 2 bombas elétricas em operação paralela — LNT-65-80_4p50P-es_a_th

Xylem Water Solutions Portugal pode realizar alterações aos seus produtos sem aviso prévio. Este documento não é contratual

LNTSH

4 pólos

Bomba eléctrica trifásica (Directiva 2005/32 / CE e 2009/125 / CE) com motor de 4 polos (1450 1 / min), 50 Hz, nível de eficiência IE3 eléctrico de 0,75 kW, índice MEI hidráulico superior a 0,4
Hydrovar de alimentação trifásica: /4=3x380-415 V

Modelo	Preço [EUR]	Referência	Ligação DN	Distância [mm]	Potência [kW]	Peso [kg]	Q [m³/h] 0	54	176	244	278	312	346	380
							[l/min] 0	900	1467	2033	2317	2600	2883	3167
							H = M.C.A							
LNTSH 80-250/30/P45RCC4/4	10.128,00	102867320	DN80	500	2x 2,2	251	13,3	12,8	10,9	7,8				
LNTSH 80-250/40/P45VCC4/4	11.861,00	102867330	DN80	500	2x 2,2	260	16,3	15,9	14,3	11,6	9,8			
LNTSH 80-250/55/P45VCC4/4	13.668,00	102867350	DN80	500	2x 2,2	317	21,0	20,9	19,6	17,2	15,7	13,9		
LNTSH 80-250/75/P45VCC4/4	14.551,00	102867360	DN80	500	2x 2,2	340	23,8	23,8	22,6	20,4	19	17,4	15,5	
LNTSH 80-315/75/P45VCC4/4	16.188,00	703935020	DN80	620	2x 3	504	26,2	24,9	22,6	19,1	16,7	13,8		
LNTSH 80-315/110/P45VCC4/4	18.074,00	703935030	DN80	620	2x 3	-	34,8	33,8	31,7	28,3	26,1	23,6	20,9	17,9
LNTSH 80-315/150/P45VCC4/4	21.100,00	703935040	DN80	620	2x 4	-	39,5	38,5	36,7	33,5	31,4	29	26,3	23,3

A tabela mostra os desempenhos com 2 bombas elétricas em operação paralela — LNT-65-80_4p50P-es_a_th

Modelo	Preço [EUR]	Referência	Ligação DN	Distância [mm]	Potência [kW]	Peso [kg]	Q [m³/h] 0	35	138	206	274	342	376	400
							[l/min] 0	583	1150	1717	2283	2850	3133	3333
							H = M.C.A							
LNTSH 100-160/15/P45RCC4/4	9.577,00	102867370	DN100	500	2x 1,5	211	6,2	5,8	4,7					
LNTSH 100-160/22/P45RCC4/4	10.165,00	102867390	DN100	500	2x 2,2	233	8,7	8,3	7,2	5,1				
LNTSH 100-160/30/P45RCC4/4	10.810,00	102867400	DN100	500	2x 3	240	9,8	9,4	8,4	6,4				
LNTSH 100-200/30/P45RCC4/4	11.521,00	102867420	DN100	550	2x 3	253	10,8	10,7	9,6					
LNTSH 100-200/40/P45VCC4/4	13.258,00	102867430	DN100	550	2x 4	280	12,6	12,5	11,7	8,9				
LNTSH 100-200/55/P45VCC4/4	14.616,00	102867450	DN100	550	2x 5,5	314	16,1	15,9	15,5	13,4				
LNTSH 100-250/55/P45VCC4/4	14.714,00	102867470	DN100	550	2x 5,5	329	17,2	17,1	16,6	14,1				
LNTSH 100-250/75/P45VCC4/4	16.288,00	102867480	DN100	550	2x 7,5	341	20,0	19,8	19,3	17				
LNTSH 100-250/110/P45VCC4/4	17.984,00	102867490	DN100	550	2x 11	390	23,3	23	22,6	20,8	17,1			
LNTSH 100-315/110/P45VCC4/4	19.121,00	703935050	DN100	670	2x 11	583	26,2	26	24,3	20,9	16,3			
LNTSH 100-315/150/P45VCC4/4	22.135,00	703935060	DN100	670	2x 15	618	32,6	32,7	31,3	28,2	23,7	17,9		
LNTSH 100-315/185/W45VCC4/4	24.476,00	703935070	DN100	670	2x 18,5	767	36,6	36,5	35,4	32,7	28,3	22,7	19,7	
LNTSH 100-315/220/W45VCC4/4	A pedido	703935080	DN100	670	2x 22	-	39,6	39,6	38,8	36,3	31,9	26,1	23,1	21

A tabela mostra os desempenhos com 2 bombas elétricas em operação paralela — LNT-100-125-150_4p50S_a_th

Modelo	Preço [EUR]	Referência	Ligação DN	Distância [mm]	Potência [kW]	Peso [kg]	Q [m³/h] 0	45	198	252	306	360	468	576
							[l/min] 0	750	1650	2100	2550	3000	3900	4800
							H = M.C.A							
LNTSH125-160/30/P45RCC4/4	13.247,00	703935110	DN125	620	2x 3	366	8,3	8,1	6,4	4,5				
LNTSH125-160/40/P45VCC4/4	14.882,00	703935120	DN125	620	2x 4	395	10,3	10,2	8,6	6,9	4,5			
LNTSH125-200/55/P45VCC4/4	15.689,00	703935150	DN125	620	2x 5,5	462	13,0	12,8	11,3	9,6	7,2			
LNTSH125-200/75/P45VCC4/4	17.040,00	703935160	DN125	620	2x 7,5	473	17,0	16,7	15,5	14,1	12,1	9,5		
LNTSH125-250/75/P45VCC4/4	17.885,00	703935190	DN125	800	2x 7,5	618	17,2	17,1	15,5	13,8	11,4	8		
LNTSH125-250/110/P45VCC4/4	19.069,00	703935200	DN125	800	2x 11	721	22,1	22,1	20,6	19,1	17	14,1		
LNTSH125-315/150/P45VCC4/4	21.552,00	703935240	DN125	800	2x 15	762	25,9	25,8	24,5	23,4	21,8	19,8	14	
LNTSH125-315/185/W45VCC4/4	28.324,00	703935250	DN125	800	2x 18,5	805	28,9	28,7	27,6	26,5	25,1	23,3	18	
LNTSH125-315/220/W45VCC4/4	30.889,00	703935260	DN125	800	2x 22	860	32,7	32,5	31,4	30,5	29,2	27,5	22,7	15,6

A tabela mostra os desempenhos com 2 bombas elétricas em operação paralela — LNT-100-125-150_4p50S_a_th

Modelo	Preço [EUR]	Referência	Ligação DN	Distância [mm]	Potência [kW]	Peso [kg]	Q [m³/h] 0	69	270	336	402	468	600	732
							[l/min] 0	1150	2250	2800	3350	3900	5000	6100
							H = M.C.A							
LNTSH150-200/55/P45VCC4/4	17.226,00	703935300	DN150	800	2x 5,5	571	9,3	9,2	7,8	6,8	5,6	3,8		
LNTSH150-200/75/P45VCC4/4	18.749,00	703935310	DN150	800	2x 7,5	553	11,9	11,7	10,5	9,4	8,1	6,5		
LNTSH150-200/110/P45VCC4/4	20.223,00	703935320	DN150	800	2x 11	649	15,6	15,1	14,3	13,5	12,3	10,9	7	
LNTSH150-250/110/P45VCC4/4	20.518,00	703935350	DN150	800	2x 11	709	16,2	16,2	15,3	14,3	12,9	11,2	6,9	
LNTSH150-250/150/P45VCC4/4	23.574,00	703935360	DN150	800	2x 15	733	20,4	20,3	19,5	18,7	17,5	15,9	11,7	
LNTSH150-315/185/W45VCC4/4	28.986,00	703935390	DN150	800	2x 18,5	822	24,9	24,8	23,7	22,6	21,1	19,2	13,7	
LNTSH150-315/220/W45VCC4/4	31.036,00	703935400	DN150	800	2x 22	870	27,8	27,8	26,7	25,7	24,3	22,5	17,5	

A tabela mostra os desempenhos com 2 bombas elétricas em operação paralela — LNT-100-125-150_4p50S_a_th

Xylem Water Solutions Portugal pode realizar alterações aos seus produtos sem aviso prévio. Este documento não é contratual

LNTSH

4 pólos

Bomba eléctrica trifásica (Directiva 2005/32 / CE e 2009/125 / CE) com motor de 4 polos (1450 1 / min), 50 Hz, nível de eficiência IE3 eléctrico de 0,75 kW, índice MEI hidráulico superior a 0,4 Hydrovar de alimentação trifásica: /4=3x380-415 V

Modelo	Preço [EUR]	Referência	Ligação DN	Distância [mm]	Potência [kW]	Peso [kg]	Q [m³/h] 0	76	210	268	326	384	500	616
							[l/min] 0	1267	1750	2233	2717	3200	4167	5133
							H = M.C.A							
LNTSH125-160/22/P45RCC4/4	12.831,00	703935100	DN125	620	2x 2,2	359	7,3	6,5	5,3	3,4				

A tabela mostra os desempenhos com 2 bombas elétricas em operação paralela

LNE-125-250_4p50_a_th

Acessórios: escolha rápida

Modelo	Preço [EUR]	Referência	Grupo de produtos	Peso [kg]
Kit contraflanges, roscada, ligação DN40	57,00	109398020	9J	3
Kit contraflanges, roscada, ligação DN50	63,00	109398030	9J	3
Kit contraflanges, roscada, ligação DN80	95,00	109392720	9J	6
Kit contraflanges, roscada, ligação DN100	106,00	109392730	9J	6

Xylem Water Solutions Portugal pode realizar alterações aos seus produtos sem aviso prévio. Este documento não é contratual

Acessórios para e-LNE

Contraflanges roscadas

Kit com contraflanges roscadas de acordo com EN1092-1.
Kit contendo 2 contraflanges com juntas e parafusos.

Ref: A038e

Modelo	Preço [EUR]	Referência	Aspiração	Descarga	Materiais	Peso [kg]
Kit contraflanges, roscada, ligação DN65	76,00	109392710	DN65	Rp 2"½	Fe/Zn 8	4
Kit contraflanges, roscada, ligação DN80	95,00	109392720	DN80	Rp 3"	Fe/Zn 8	6
Kit contraflanges, roscada, ligação DN100	106,00	109392730	DN100	Rp 4"	Fe/Zn 8	6
Kit contraflanges, roscada, ligação DN32	54,00	109398010	DN32	Rp 1"¼	Fe/Zn 8	2
Kit contraflanges, roscada, ligação DN40	57,00	109398020	DN40	Rp 1"½	Fe/Zn 8	3
Kit contraflanges, roscada, ligação DN50	63,00	109398030	DN50	Rp 2"	Fe/Zn 8	3

Grupo de produtos: 9J

Contraflanges p/ soldar

Kit com contraflanges de soldar de acordo com EN1092-1.
Kit contendo 2 contraflanges com juntas e parafusos.

Ref: A038f

Modelo	Preço [EUR]	Referência	Aspiração	Descarga	Materiais	Peso [kg]
Kit contraflanges, soldada, ligação DN40	47,00	109390662	DN40	49,5 mm	Fe/Zn 8	3
Kit contraflanges, soldada, ligação DN50	55,00	109390692	DN50	61,5 mm	Fe/Zn 8	4
Kit contraflanges, soldada, ligação DN65	61,00	109390732	DN65	77,5 mm	Fe/Zn 8	4
Kit contraflanges, soldada, ligação DN80	80,00	109390762	DN80	90,5 mm	Fe/Zn 8	6
Kit contraflanges, soldada, ligação DN100	97,00	109390772	DN100	116 mm	Fe/Zn 8	6

Grupo de produtos: 9J

Contraflange de soldar de acordo com EN1092-1.
Este item contém uma contraflange com juntas e parafusos.

Ref: A038f

Modelo	Preço [EUR]	Referência	Aspiração	Descarga	Materiais	Peso [kg]
Contraflanges DN200 (1 peça) - Ferro zincado	193,00	707941340	200	200	Fe/Zn 8	14
Contraflanges DN150 (1 peça) - Ferro zincado	133,00	707941330	150	150	Fe/Zn 8	10
Contraflanges DN125 (1 peça) - Ferro zincado	107,00	707941320	125	125	Fe/Zn 8	8

Grupo de produtos: 9J

Xylem Water Solutions Portugal pode realizar alterações aos seus produtos sem aviso prévio. Este documento não é contratual.

Acessórios para e-LNT

Flanges cegas

Kit contendo 1 flange cega em aço pintado, 1 o-ring e 4 parafusos

Ref: A031e

Modelo	Preço [EUR]	Referência	Peso [kg]
Kit flanges cegas D 225 mm	104,00	109393750	4
Kit flanges cegas D 274 mm	122,00	109393760	6
Kit flanges cegas D 322 mm	139,00	109393770	12
Flange cegas DN250	568,00	713740900	15
Flange cegas DN315	685,00	713740910	22

Grupo de produtos: 9J

Kit de suportes

Ref: A032e

Modelo	Preço [EUR]	Referência	Peso [kg]
Kit suporte montagem: DN32 (2 peças)	46,00	109398640	-
Kit suporte montagem: DN40 (2 peças)	54,00	109398650	-
Kit suporte montagem: DN50 (2 peças)	55,00	109398660	2
Kit suporte montagem: DN65(2 peças)	56,00	109398670	2
Kit suporte montagem: DN80 (2 peças)	65,00	109398680	-
Kit suporte montagem: DN100 (2 peças)	71,00	109398690	3

Grupo de produtos: 9J

Kit base montagem

Placa base da bomba para conjunto único LNEE-LNES em linha

Ref: A040e

Modelo	Preço [EUR]	Referência	Peso [kg]
Kit base montagem LN: DN32÷DN100	139,00	109391270	2
Kit base montagem LN: DN125÷DN150	370,00	743660220	8

Grupo de produtos: 9J

Placa de base da bomba para conjunto duplo LNTE-LNTS em linha

Ref: A040e

Modelo	Preço [EUR]	Referência	Peso [kg]
Kit base montagem LNT 1	172,00	109398610	11
Kit base montagem LNT 2	209,00	109398620	13
Kit base montagem, tamanho3	A pedido	743660210	4

Grupo de produtos: 9J

Xylem Water Solutions Portugal pode realizar alterações aos seus produtos sem aviso prévio. Este documento não é contratual.

LOWARA
a xylem brand

ecocirc+

E SE
PROGRAMAR FOSSE TÃO
FÁCIL
COMO RODAR UM BOTÃO?

ecocirc - a escolha inteligente. Programações mais rápidas. Menos chamadas. Menos custos.

Estes são apenas alguns dos factores chave que nos indicou como fazendo a diferença entre instaladores de sucesso e os restantes. Combinar todos estes benefícios em um único circulador não foi fácil. Mas provou ser o objectivo certo para os engenheiros da Lowara no desenvolvimento do ecocirc, a nossa nova gama de circuladores altamente eficientes para aquecimento e água quente sanitária.

xylem.com/pt-pt

Xylem Inc. Lowara é uma marca registada da Xylem Inc. ou uma das suas subsidiárias.
© 2020 Xylem Inc

xylem
Let's Solve Water

Todas as fotografias e ilustrações são apenas para uso indicativo e ilustrativo, servindo para fornecer linhas de orientação. A informação de projecto actual, incluíndo modelos, dimensões, aplicações, podem ser diferentes e não são com o intuito de criar algum tipo de contrato ou garantia.

Bombas e Estações para águas residuais

A aplicação é suportada por:

- **1300**
- **DIWA**
- **DL**
- **DN**
- **DOC**
- **DOMO**
- **DOMO GRI**
- **DOUBLEBOX PLUS**
- **MAXIBOX**
- **MIDIBOX**
- **MINIBOX**
- **SINGLEBOX PLUS**

Electrobombas submersíveis resistentes à corrosão e compactas

DOC

Estão disponíveis três versões básicas:
- **DOC com impulsor de canal**
- **DOC VX com impulsor vortex e passagem de sólidos de 20 mm, para águas sujas com pequenos sólidos**
- **DOC GW com interruptor tipo flutuador magnético**

Ref: F001

Aplicações

- Drenagem de pequenos poços residenciais
- Tanques de água de chuva ou drenagem de lavandarias
- Pequenas irrigações de hortas ou de jardim com aspiração através de depósitos de recolha de águas pluviais
- Drenagem de emergência em locais inundados como

Vantagens do produto

- Construção em inox resistente a corrosão
- Protecção do motor
- Instalação simples e rápida

Características

Caudal max:	14 m³/h
HMT max:	11 m
Potência:	0,25 - 0,55 kW (0,33 - 0,75 Hp)
Máx. profundidade imersão:	5 m
Passagem de sólidos:	10 mm (VX: 20 mm)
Temperatura do líquido max:	40°

Motor

Versão:	1 x 220-240V, 3 x 230/400V
Classe de isolamento:	B (130°C)
Classe de protecção:	IPX8

Opções sob pedido

- Versões com diferentes comprimentos de cabo de alimentação e diferentes tipos de ficha
- Kit SOS é constituído por uma bomba de drenagem de aço inoxidável DOC3, uma mangueira flexível de 6 metros de comprimento completa com acoplamento rápido.

Materiais

Corpo da bomba:	Aço inoxidável
Impulsor:	Noryl®
Elastómeros	NBR
Empanque mecânico:	NBR - Bronze

Código de identificação

Modelo:	DOC 7 VX GW
DOC 7	Nome da série
VX	Tipo de impulsor
_	Sem indicação = monofásico, T = trifásico
GW	Interruptor magnético

Xylem Water Solutions Portugal pode realizar alterações aos seus produtos sem aviso prévio. Este documento não é contratual

DOC

Monofásico: 230 V
Interruptor de bóia pré-instalado

Modelo	Preço [EUR]	Referência	Ligação descarga	Potência [kW]	Peso [kg]	Q [m³/h] 0	3	4,5	6	7,5	8,1	10,5	13,5
						[l/min] 0	50	75	100	125	135	175	225
						H = M.C.A							
DOC3/A	197,00	107540000	Rp1¼	0,25	5	6,9	5,6	4,7	3,7	2,5	2		
DOC7/A	215,00	107540020	Rp1¼	0,55	7	11,1	10,4	9,9	9,3	8,5	8,1	6,5	3,7
DOC7VX/A	243,00	107540030	Rp1¼	0,55	7	7,2	6,4	6	5,5	4,8	4,5	3,1	

doc-2p50_b_th

Monofásico: 230 V
Interruptor magnético pré-instalado

Modelo	Preço [EUR]	Referência	Ligação descarga	Potência [kW]	Peso [kg]	Q [m³/h] 0	3	4,5	6	7,5	8,1	10,5	13,5
						[l/min] 0	50	75	100	125	135	175	225
						H = M.C.A							
DOC3/A GW	264,00	107540300	Rp1¼	0,25	5	6,9	5,6	4,7	3,7	2,5	2		
DOC7/A GW	333,00	107540320	Rp1¼	0,55	7	11,1	10,4	9,9	9,3	8,5	8,1	6,5	3,7
DOC7VX/A GW	318,00	107540340	Rp1¼	0,55	8	7,2	6,4	6	5,5	4,8	4,5	3,1	

doc-2p50_b_th

Monofásico: 230 V
Versâo SG sem interruptor de bóia

Modelo	Preço [EUR]	Referência	Ligação descarga	Potência [kW]	Peso [kg]	Q [m³/h] 0	3	4,5	6	7,5	8,1	10,5	13,5
						[l/min] 0	50	75	100	125	135	175	225
						H = M.C.A							
DOC3SG/A	172,00	107540100	Rp1¼	0,25	5	6,9	5,6	4,7	3,7	2,5	2		
DOC7SG/A	218,00	107540120	Rp1¼	0,55	7	11,1	10,4	9,9	9,3	8,5	8,1	6,5	3,7
DOC7VXSG/A	255,00	107540130	Rp1¼	0,55	7	7,2	6,4	6	5,5	4,8	4,5	3,1	

doc-2p50_b_th

Trifásica: 3 x 380-415 V

Modelo	Preço [EUR]	Referência	Ligação descarga	Potência [kW]	Peso [kg]	Q [m³/h] 0	3	4,5	6	7,5	8,1	10,5	13,5
						[l/min] 0	50	75	100	125	135	175	225
						H = M.C.A							
DOC7T/A	223,00	107540050	Rp1¼	0,55	7	11,1	10,4	9,9	9,3	8,5	8,1	6,5	3,7
DOC7VXT/A	233,00	107540060	Rp1¼	0,55	5	7,2	6,4	6	5,5	4,8	4,5	3,1	

doc-2p50_b_th

Xylem Water Solutions Portugal pode realizar alterações aos seus produtos sem aviso prévio. Este documento não é contratual

Acessórios: escolha rápida

Modelo	Preço [EUR]	Referência	Grupo de produtos	Peso [kg]
Válvula de retenção VRD Rp 1 ¼"	53,00	002675040	9J	-
Ligação para mangueira RPG Rp 1 ¼" - 32 mm	16,00	002673603	9J	-
Dispositivo de aspiração superficial (3 mm)	9,50	148994100	9J	-

- Quadro de controlo para 1 bomba monofásica: Q-SMART10
- Quadro de controlo para 2 bombas monofásicas: Q-SMART20
- Quadro de controlo para 1 bomba trifásica: QDR
- Quadro de controlo para 2 bombas trifásicas: QDR2

Bombas	Controlo para 1 bomba				Controlo para 2 bombas			
	Modelo	Preço [EUR]	Referência	Peso [kg]	Modelo	Preço [EUR]	Referência	Peso [kg]
DOC 3 SG	Q-SMART10/15/D 12A	315,00	1086042200	2	Q-SMART20/15/D 12A	350,00	1086042300	2
DOC 7 SG	Q-SMART10/15/D 12A	315,00	1086042200	2	Q-SMART20/15/D 12A	350,00	1086042300	2
DOC 7 VX SG	Q-SMART10/15/D 12A	315,00	1086042200	2	Q-SMART20/15/D 12A	350,00	1086042300	2
DOC 7 T	QDR/07 1,6-2,5A	405,00	108568800	4	QDR2/07 1,6-2,5A	659,00	108531200	10
DOC 7 VX T	QDR/05 1-1,6A	405,00	108568700	5	QDR2/05 1-1,6A	659,00	108531100	7

Xylem Water Solutions Portugal pode realizar alterações aos seus produtos sem aviso prévio. Este documento não é contratual

Electrobombas submersíveis resistentes à corrosão e compactas

SOS kit

O SOS Kit da Lowara proporciona uma solução rápida e fácil em caso de caves inundadas, garagens e edifícios residenciais.
O kit é constituído por uma bomba de drenagem de aço inoxidável DOC3, uma mangueira flexível de 6 metros de comprimento completa com acoplamento rápido.

Ref: A138

Características

Caudal max: 135 l/m
HMT max: 7 m
Nível residual de líquido: 3 mm *
* com dispositivo opcional de sucção
Temperatura do líquido max: 40 °C
Mangueira: L=6 m, PVC
Versão: 1 x 220-240 V
Potência: 0,25 kW
Corrente absorvida: 1,4 A

Modelo	Preço [EUR]	Referência	Potência [kW]	I nom [A]	Largura [mm]	Altura [mm]	Profundidade [mm]	Peso [kg]
SOS Kit DOC3	401,00	109439180	0,25	1,4	400	300	340	10

Acessórios: escolha rápida

Modelo	Preço [EUR]	Referência	Grupo de produtos	Peso [kg]
Kit extensão de mangueira para kit SOS, 6 metros	100,00	109395390	9J	1

Xylem Water Solutions Portugal pode realizar alterações aos seus produtos sem aviso prévio. Este documento não é contratual.

Electrobombas submersíveis para águas carregadas

DOMO

Electrobombas submersíveis em AISI 304 para águas residuais domésticas ou pluviais.

Ref: F002

Aplicacões

- Movimentação de águas sujas (na versão VX também com corpos filamentosos em suspensão)
- Bombagem de poços de recolha, descargas líquidas aquosas e águas de uso geral
- Sistemas de fontes

Vantagens do produto

- Construção em aço inoxidável
- Muito resistente e leve
- Protecção térmica integrada na versão monofásica
- Impulsor bicanal ou vórtex
- Pés de apoio integrados para uma instalação e uso mais fácil

Opções sob pedido

- Versões com diferentes comprimentos de cabo de alimentação e diferentes tipos de ficha

Código de identificação

Modelo:	DOMO 10 VX GT
DOMO	Nome da série
10	Potência do motor (HP x 10)
VX	Tipo de impulsor
_	Sem indicação = monofásico, T = trifásico
GT	GT=interruptor tipo sino, SG=sem interruptor de bóia

Características

Caudal max:	40 m³/h
HMT max:	14,5 m
Potência:	0,55 - 1,5 kW (0,75 - 2 Hp)
Máx. profundidade imersão:	5 m
Passagem de sólidos:	50 mm, Domo 7 =35 mm

Motor

Versão:	1 ~220-240V, 3~230/400V
Classe de isolamento:	F (155°C)
Classe de protecção:	IPX8

Materiais

Corpo da bomba:	Aço inoxidável
Impulsor:	Tecnopolímero ou aço inoxidável
Elastómeros	NBR
Empanque mecânico:	Carboneto de silício-Carboneto de silício
Cabo:	H07RN-F

Xylem Water Solutions Portugal pode realizar alterações aos seus produtos sem aviso prévio. Este documento não é contratual

DOMO

Monofásica: 220-240 V, 50 Hz, Potências de 0,55kW a 1,1 kW com protecção incorporada contra a sobrecarga.
Interruptor de bóia incluído.
Condensador incorporado (excepto DOMO 15 com quadro de comando sobre o cabo)

Modelo	Preço [EUR]	Referência	Ligação descarga	Potência [kW]	Peso [kg]	Q [m³/h] 0	6	12	18	24	30	36	40,2
						[l/min] 0	100	200	300	400	500	600	670
						H = M.C.A							
DOMO 7/B	348,00	107670010	Rp1½	0,55	10	10,7	7,5	5,2	2,7				
DOMO 10/B	464,00	107670020	Rp2	0,75	14	10,1	8,5	7,2	6	4,7	3,2		
DOMO 15/B	599,00	107670030	Rp2	1,1	14	12,7	11	9,5	8	6,6	5,2	3,6	

domo-2p50_b_th

Modelo	Preço [EUR]	Referência	Ligação descarga	Potência [kW]	Peso [kg]	Q [m³/h] 0	6	9	12	15,6	24	27	33
						[l/min] 0	100	150	200	260	400	450	550
						H = M.C.A							
DOMO 7VX/B	348,00	107670110	Rp1½	0,55	10	9,1	6,6	5,1	3,7	2			
DOMO 10VX/B	453,00	107670120	Rp2	0,75	14	7,7	7,1	6,7	6,2	5,4	3,1		
DOMO 15VX/B	567,00	107670130	Rp2	1,1	15	9,1	8,6	8,3	7,8	7,1	4,8	3,7	

domovx-2p50_b_th

Monofásica: 220-240 V, 50 Hz, Potências de 0,55kW a 1,1 kW com protecção incorporada contra a sobrecarga.
Interruptor em tubo incluído,
Condensador incorporado (excepto DOMO 15 com quadro de comando sobre o cabo)

Modelo	Preço [EUR]	Referência	Ligação descarga	Potência [kW]	Peso [kg]	Q [m³/h] 0	6	12	18	24	30	36	40,2
						[l/min] 0	100	200	300	400	500	600	670
						H = M.C.A							
DOMO 10/B GT	483,00	107670410	Rp2	0,75	13	10,1	8,5	7,2	6	4,7	3,2		
DOMO 7/B GT (L17)	369,00	107670400	Rp1½	0,55	13	10,7	7,5	5,2	2,7				
DOMO 15/B GT	622,00	107670420	Rp2	1,1	15	12,7	11	9,5	8	6,6	5,2	3,6	

domo-2p50_b_th

Modelo	Preço [EUR]	Referência	Ligação descarga	Potência [kW]	Peso [kg]	Q [m³/h] 0	6	9	12	15,6	24	27	33
						[l/min] 0	100	150	200	260	400	450	550
						H = M.C.A							
DOMO 7VX/B GT	369,00	107670450	Rp1½	0,55	12	9,1	6,6	5,1	3,7	2			
DOMO 10VX/B GT	483,00	107670460	Rp2	0,75	14	7,7	7,1	6,7	6,2	5,4	3,1		
DOMO 15VX/B GT	606,00	107670470	Rp2	1,1	15	9,1	8,6	8,3	7,8	7,1	4,8	3,7	

domovx-2p50_b_th

Monofásica: 220-240 V, 50 Hz, Potências de 0,55kW a 1,1 kW com protecção incorporada contra a sobrecarga.
Versão SG sem interruptor de bóia. Condensador incorporado (excepto DOMO 15 com quadro de comando sobre o cabo).

Modelo	Preço [EUR]	Referência	Ligação descarga	Potência [kW]	Peso [kg]	Q [m³/h] 0	6	12	18	24	30	36	40,2
						[l/min] 0	100	200	300	400	500	600	670
						H = M.C.A							
DOMO 7/B SG	327,00	107670210	Rp1½	0,55	10	10,7	7,5	5,2	2,7				
DOMO 10/B SG	438,00	107670220	Rp2	0,75	14	10,1	8,5	7,2	6	4,7	3,2		
DOMO 15/B SG	567,00	107670230	Rp2	1,1	15	12,7	11	9,5	8	6,6	5,2	3,6	

domo-2p50_b_th

Modelo	Preço [EUR]	Referência	Ligação descarga	Potência [kW]	Peso [kg]	Q [m³/h] 0	6	9	12	15,6	24	27	33
						[l/min] 0	100	150	200	260	400	450	550
						H = M.C.A							
DOMO 7VX/B SG	327,00	107670260	Rp1½	0,55	10	9,1	6,6	5,1	3,7	2			
DOMO 10VX/B SG	427,00	107670270	Rp2	0,75	13	7,7	7,1	6,7	6,2	5,4	3,1		
DOMO 15VX/B SG	567,00	107670280	Rp2	1,1	14	9,1	8,6	8,3	7,8	7,1	4,8	3,7	

domovx-2p50_b_th

Xylem Water Solutions Portugal pode realizar alterações aos seus produtos sem aviso prévio. Este documento não é contratual

DOMO

Trifásica: 3 x 380-415 V

Modelo	Preço [EUR]	Referência	Ligação descarga	Potência [kW]	Peso [kg]	Q [m³/h] 0	6	12	18	24	30	36	40,2
						[l/min] 0	100	200	300	400	500	600	670
						H = M.C.A							
DOMO 7T/B	323,00	107670060	Rp1½	0,55	10	10,7	7,5	5,2	2,7				
DOMO 10T/B	402,00	107670070	Rp2	0,75	13	10,1	8,5	7,2	6	4,7	3,2		
DOMO 15T/B	479,00	107670080	Rp2	1,1	13	12,7	11	9,5	8	6,6	5,2	3,6	
DOMO 20T/B	554,00	107670090	Rp2	1,5	15	14,8	13,2	11,7	10,2	8,7	7,1	5,4	4,2
DOMO S7T/B	351,00	107670310	Rp1½	0,55	10	10,7	7,5	5,2	2,7				

domo-2p50_b_th

Modelo	Preço [EUR]	Referência	Ligação descarga	Potência [kW]	Peso [kg]	Q [m³/h] 0	6	9	12	15,6	24	27	33
						[l/min] 0	100	150	200	260	400	450	550
						H = M.C.A							
DOMO 7VXT/B	323,00	107670160	Rp1½	0,55	10	9,1	6,6	5,1	3,7	2			
DOMO 10VXT/B	391,00	107670170	Rp2	0,75	11	7,7	7,1	6,7	6,2	5,4	3,1		
DOMO 15VXT/B	466,00	107670180	Rp2	1,1	13	9,1	8,6	8,3	7,8	7,1	4,8	3,7	
DOMO 20VXT/B	527,00	107670190	Rp2	1,5	14	11,0	10,5	10,2	9,7	9,1	7	6,1	3,8
DOMO S7VXT/B	341,00	107670330	Rp1½	0,55	10	9,1	6,6	5,1	3,7	2			

domovx-2p50_b_th

Trifásico: 230 V (Δ) / 400 V (Y)

Modelo	Preço [EUR]	Referência	Ligação descarga	Potência [kW]	Peso [kg]	Q [m³/h] 0	6	12	18	24	30	36	40,2
						[l/min] 0	100	200	300	400	500	600	670
						H = M.C.A							
DOMO 7T/B (230V)	339,00	107670060R	Rp1½	0,55	10	10,7	7,5	5,2	2,7				
DOMO 10T/B (230V)	418,00	107670070R	Rp2	0,75	12	10,1	8,5	7,2	6	4,7	3,2		
DOMO 15T/B (230V)	495,00	107670080R	Rp2	1,1	13	12,7	11	9,5	8	6,6	5,2	3,6	
DOMO 20T/B (230V)	571,00	107670090R	Rp2	1,5	15	14,8	13,2	11,7	10,2	8,7	7,1	5,4	4,2

domo-2p50_b_th

Modelo	Preço [EUR]	Referência	Ligação descarga	Potência [kW]	Peso [kg]	Q [m³/h] 0	6	9	12	15,6	24	27	33
						[l/min] 0	100	150	200	260	400	450	550
						H = M.C.A							
DOMO 10VXT/B (230V)	370,00	107670170R	Rp2	0,75	11	7,7	7,1	6,7	6,2	5,4	3,1		
DOMO 15VXT/B (230V)	436,00	107670180R	Rp2	1,1	12	9,1	8,6	8,3	7,8	7,1	4,8	3,7	
DOMO 20VXT/B (230V)	486,00	107670190R	Rp2	1,5	15	11,0	10,5	10,2	9,7	9,1	7	6,1	3,8

domovx-2p50_b_th

Xylem Water Solutions Portugal pode realizar alterações aos seus produtos sem aviso prévio. Este documento não é contratual

Acessórios: escolha rápida

Modelo	Preço [EUR]	Referência	Grupo de produtos	Peso [kg]
Válvula de retenção Rp 1 ½	78,00	109790590	9J	2
Interruptor de bóia Small com 5 m cabo H07RN-F3G1 com contrapeso	37,00	159260200	9J	-
Interruptor de nível MAC3, cabo L = 10 m, sem contrapeso	60,00	159260450	9J	2
Quadro auxiliar de nível alto com alarme acústico integrado, modelo QAL-DRM	246,00	108309500	1M	2
Sinalizador de alarme sonoro e visual, indicador luminoso amarelo	147,00	002848105	9J	-

- Quadro de controlo para 1 bomba monofásica: Q-SMART10
- Quadro de controlo para 2 bombas monofásicas: Q-SMART20
- Quadro de controlo para 1 bomba trifásica: QDR
- Quadro de controlo para 2 bombas trifásicas: QDR2

Bombas	Controlo para 1 bomba				Controlo para 2 bombas			
	Modelo	Preço [EUR]	Referência	Peso [kg]	Modelo	Preço [EUR]	Referência	Peso [kg]
DOMO 7/B SG	Q-SMART10/15/D 12A	315,00	1086042200	2	Q-SMART20/15/D 12A	350,00	1086042300	2
DOMO S7/B SG	Q-SMART10/15/D 12A	315,00	1086042200	2	Q-SMART20/15/D 12A	350,00	1086042300	2
DOMO 10/B SG	Q-SMART10/15/D 12A	315,00	1086042200	2	Q-SMART20/15/D 12A	350,00	1086042300	2
DOMO 15/B SG	Q-SMART10/15/D 12A	315,00	1086042200	2	Q-SMART20/15/D 12A	350,00	1086042300	2
DOMO 7 VX/B SG	Q-SMART10/15/D 12A	315,00	1086042200	2	Q-SMART20/15/D 12A	350,00	1086042300	2
DOMO 10 VX/B SG	Q-SMART10/15/D 12A	315,00	1086042200	2	Q-SMART20/15/D 12A	350,00	1086042300	2
DOMO 15 VX/B SG	Q-SMART10/15/D 12A	315,00	1086042200	2	Q-SMART20/15/D 12A	350,00	1086042300	2
DOMO 7 T	QDR/05 1-1,6A	405,00	108568700	5	QDR2/05 1-1,6A	659,00	108531100	7
DOMO S7 T	QDR/05 1-1,6A	405,00	108568700	5	QDR2/05 1-1,6A	659,00	108531100	7
DOMO 10 T	QDR/07 1,6-2,5A	405,00	108568800	4	QDR2/07 1,6-2,5A	659,00	108531200	10
DOMO 15 T	QDR/15 2,5-4A	404,00	108569000	4	QDR2/15 2,5-4A	659,00	108531400	13
DOMO 20 T	QDR/15 2,5-4A	404,00	108569000	4	QDR2/15 2,5-4A	659,00	108531400	13
DOMO 7 VXT	QDR/05 1-1,6A	405,00	108568700	5	QDR2/05 1-1,6A	659,00	108531100	7
DOMO S7 VXT	QDR/05 1-1,6A	405,00	108568700	5	QDR2/05 1-1,6A	659,00	108531100	7
DOMO 10 VXT	QDR/07 1,6-2,5A	405,00	108568800	4	QDR2/07 1,6-2,5A	659,00	108531200	10
DOMO 15 VXT	QDR/15 2,5-4A	404,00	108569000	4	QDR2/15 2,5-4A	659,00	108531400	13
DOMO 20 VXT	QDR/15 2,5-4A	404,00	108569000	4	QDR2/15 2,5-4A	659,00	108531400	13

Sistema de descida por guias

Componentes do sistema de descida
1. Bomba submersível
2.Suporte superior de guias: Mantém os tubos guia na posição correcta.
3.Base de suporte: esta peça serve para acoplar a tubagem elevatória à contraflange da bomba. Deverá ficar fixa no fundo do poço.
4.Contraflange da bomba: garante um correcto acoplar da bomba à base de suporte. Funciona como guia, na instalação ou remoção da bomba, dentro do poço de bombagem.
Guia: peça usada para posicionar correctamente a bomba enquanto se realiza a sua descida\subida (tubos não incluídos nos kits).

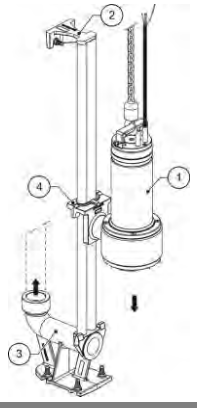

Bombas	Modelo	Kit	Preço [EUR]	Referência	Grupo de produtos	Peso [kg]
DOMO 10-15-20	Kit flange com garra para DOMO 10-15-20	4	72,00	109392310	9J	2
DOMO 10-15-20	Kit descida completo para DOMO 10-15-20	2+3+4	195,00	109395310	9J	7

Xylem Water Solutions Portugal pode realizar alterações aos seus produtos sem aviso prévio. Este documento não é contratual

Electrobombas submersíveis trituradoras para águas residuais.

DOMO GRI

Electrobombas para águas residuais com triturador. A lâmina permite cortar todos os sólidos presentes na água residual e permite a sua passagem através de tubos de pequeno diâmetro (25 mm diâmetro).

Ref: F007

Aplicacões

- Elevação de águas sujas de fossas doméstica e industrial
- Drenagem de caves e garagens
- Fontes, cascatas de água.

Vantagens do produto

- Muito resistente e robusto
- Funcionamento automático graças a um reguladorde nível em versão monofásica
- O triturador é capaz de triturar praticamente todos os sólidos das águas residuais e bombear através de tubagens com diâmetros a partir de 1″

Opções sob pedido

- Versões com diferentes comprimentos de cabo de alimentação e diferentes tipos de ficha

Código de identificação

Modelo:	DOMO GRI 11 SG
DOMO GRI	Nome da série
11	Potência do motor (kW x 10)
_	Sem indicação = monofásico, T = trifásico
SG	SG=sem interruptor de bóia

Características

Caudal max:	6,6 m³/h
HMT max:	27 m
Potência:	1,1 - 1,5 kW
Máx. profundidade imersão:	5 m
Passagem de sólidos:	5 mm

Motor

Versão:	1 x 220-240V, 3 x 230/400V
Classe de isolamento:	F (155°C)
Classe de protecção:	IPX8

Materiais

Corpo da bomba:	Ferro fundido
Impulsor:	Tecnopolímetro PBT
Triturador:	Aço inoxidável
Elastómeros	NBR
Empanque mecânico:	Carboneto de silício-Carboneto de silício

Xylem Water Solutions Portugal pode realizar alterações aos seus produtos sem aviso prévio. Este documento não é contratual

DOMO GRI

Monofásica 1 x 230 V

Modelo	Preço [EUR]	Referência	Ligação descarga	Potência [kW]	Peso [kg]	Q [m³/h] 0	2,4	3,9	6,2	7,7	8,5	9,3	10,8
						[l/min] 0	40	65	103	128	142	155	180
						H = M.C.A							
DOMO GRI 11	647,00	107679010	Rp1	1,1	20	25,0	20,5	17,3	10,9				
DOMO GRI 11 HF	715,00	107678530	Rp1¼	1,1	20	16,7	15,5	14,7	13,5	12,3	11,5	10,7	9,1
DOMO GRI 15	748,00	107678510	Rp1¼	1,5	23	29,0	27,1	25,7	23,8	22	21		

domo-gri-2p50_b_th

Monofásica 1 x 230 V

Modelo	Preço [EUR]	Referência	Ligação descarga	Potência [kW]	Peso [kg]	Q [m³/h] 0	2,4	3,9	6,2	7,7	8,5	9,3	10,8
						[l/min] 0	40	65	103	128	142	155	180
						H = M.C.A							
DOMO GRI 11 SG	634,00	107679000	Rp1	1,1	20	25,0	20,5	17,3	10,9				
DOMO GRI 11 HF SG	704,00	107678520	Rp1¼	1,1	20	16,7	15,5	14,7	13,5	12,3	11,5	10,7	9,1
DOMO GRI 15 SG	736,00	107678500	Rp1¼	1,5	20	29,0	27,1	25,7	23,8	22	21		

domo-gri-2p50_b_th

Trifásico: 230 V (Δ) / 400 V (Y)

Modelo	Preço [EUR]	Referência	Ligação descarga	Potência [kW]	Peso [kg]	Q [m³/h] 0	2,4	3,9	6,2	7,7	8,5	9,3	10,8
						[l/min] 0	40	65	103	128	142	155	180
						H = M.C.A							
DOMO GRI 11T	647,00	107679005	Rp1	1,1	18	25,0	20,5	17,3	10,9				
DOMO GRI 11T HF	715,00	107678525	Rp1¼	1,1	20	16,7	15,5	14,7	13,5	12,3	11,5	10,7	9,1
DOMO GRI 15T	792,00	107678505	Rp1¼	1,5	21	29,0	27,1	25,7	23,8	22	21		
DOMO GRI 11T (230V)	691,00	107679006	Rp1	1,1	20	25,0	20,5	17,3	10,9				

domo-gri-2p50_b_th

Xylem Water Solutions Portugal pode realizar alterações aos seus produtos sem aviso prévio. Este documento não é contratual

Acessórios: escolha rápida

Modelo	Preço [EUR]	Referência	Grupo de produtos	Peso [kg]
Curva a 90° com ligação roscada G1"	18,00	109395040	9J	-
Kit flange com garra para DOMO GRI 11	57,00	109395020	9J	2
Kit flange com garra para DOMO 10-15-20	72,00	109392310	9J	2

- Quadro de controlo para 1 bomba monofásica: Q-SMART10
- Quadro de controlo para 2 bombas monofásicas: Q-SMART20
- Quadro de controlo para 1 bomba trifásica: QDR
- Quadro de controlo para 2 bombas trifásicas: QDR2

Bombas	Controlo para 1 bomba				Controlo para 2 bombas			
	Modelo	Preço [EUR]	Referência	Peso [kg]	Modelo	Preço [EUR]	Referência	Peso [kg]
DOMO GRI 11 SG	Q-SMART10/15/D 12A	315,00	1086042200	2	Q-SMART20/15/D 12A	350,00	1086042300	2
DOMO GRI 11T	QDR/15 2,5-4A	404,00	108569000	4	QDR2/15 2,5-4A	659,00	108531400	13

Sistema de descida por guias

Componentes do sistema de descida
1. Bomba submersível
2.Suporte superior de guias: Mantém os tubos guia na posição correcta.
3.Base de suporte: esta peça serve para acoplar a tubagem elevatória à contraflange da bomba. Deverá ficar fixa no fundo do poço.
4.Contraflange da bomba: garante um correcto acoplar da bomba à base de suporte. Funciona como guia, na instalação ou remoção da bomba, dentro do poço de bombagem.
Guia: peça usada para posicionar correctamente a bomba enquanto se realiza a sua descida\subida (tubos não incluídos nos kits).

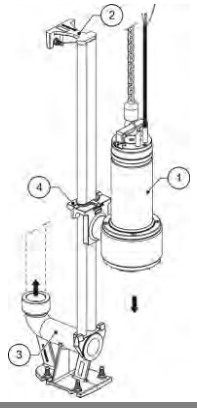

Bombas	Modelo	Kit	Preço [EUR]	Referência	Grupo de produtos	Peso [kg]
DOMO GRI 11	Kit flange com garra para DOMO GRI 11	4	57,00	109395020	9J	2
DOMO GRI 11	Kit descida completo para DOMO GRI 11	2+3+4	180,00	109395320	9J	7
DOMO GRI 11 HF-15	Kit flange com garra para DOMO GRI 11HF/15	4	74,00	109395021	9J	2
DOMO GRI 11 HF-15	Kit descida completo para DOMO GRI 11HF-15	2+3+4	205,00	109395321	9J	8

Xylem Water Solutions Portugal pode realizar alterações aos seus produtos sem aviso prévio. Este documento não é contratual

Electrobombas submersíveis para águas carregadas

DL-DLV

Electrobombas submersíveis para águas residuais domésticas ou pluviais.

Ref: F005

Aplicacões

- Bombeamento de águas residuais com sólidos em suspensão e filamentosos
- Escoamento de poços, fossas sépticas e tanques de descarga de águas residuais
- Drenagem de escavações inundadas e zonas pantanosas.

Vantagens do produto

- Bombeamento de águas residuais
- Muito resistente e leve
- Portátil

Opções sob pedido

- Versões com diferentes comprimentos de cabo de alimentação e diferentes tipos de ficha

Código de identificação

Modelo:	DLM 90 CG
DL	Nome da série
M	M = monofásico, sem indicação = trifásico
90	Tamanho do impulsor
CG	Interruptor de bóia incluído

Características

Caudal max:	42 m³/h
HMT max:	22 m
Potência:	0,6 - 1,5 kW (0,8 - 2 Hp)
Máx. profundidade imersão:	5 m
Passagem de sólidos:	45 mm DL80-90-105-VORTEX 50 mm DL109-125, DLV100-115

Motor

Versão:	1 ~220-240V, 3~230/400V
Classe de isolamento:	F (155°C)
Classe de protecção:	IPX8

Materiais

Corpo da bomba:	Ferro fundido
Impulsor:	Aço inoxidável
Elastómeros	NBR
Empanque mecânico:	Carbono-cerâmica
Cabo:	H07RN-F

Xylem Water Solutions Portugal pode realizar alterações aos seus produtos sem aviso prévio. Este documento não é contratual

DL-DLV

Tensão monofásica sem interruptor de bóia
Versão standard com cabo de alimentação de 5 metros, versão L10 com cabo de alimentação de 10 metros.

Modelo	Preço [EUR]	Referência	Ligação descarga	Potência [kW]	Peso [kg]	Q [m³/h] 0	6	12	18	21	27	30	36
						[l/min] 0	100	200	300	350	450	500	600
						H = M.C.A							
DLM 80/A	516,00	107560010	Rp2	0,6	23	7,6	5,9	4,7	3,6	3			
DLM 90/A	534,00	107560020	Rp2	0,6	20	9,7	7,8	6,4	5,3	4,7	3,5		
DLM 109/A	550,00	107560040	Rp2	1,1	28	18,3	15,4	13,1	11	10,1	8,2	7,3	5,4
MINIVX M/A	631,00	107560110	Rp2	0,6	21	7,2	5,5	4	1,8				
DLVM100/A	769,00	107560120	Rp2	1,1	28	10,6	9,6	8,6	7,4	6,6	4,8	3,7	

dl-2p50_b_th

Tensão monofásica, tipo "CG" com interruptor de bóia pré-montado.
Versão standard com cabo de alimentação de 5 metros, versão L10 com cabo de alimentação de 10 metros.

Modelo	Preço [EUR]	Referência	Ligação descarga	Potência [kW]	Peso [kg]	Q [m³/h] 0	6	12	18	21	27	30	36
						[l/min] 0	100	200	300	350	450	500	600
						H = M.C.A							
DLM 80/A CG	548,00	107560210	Rp2	0,6	22	7,6	5,9	4,7	3,6	3			
DLM 90/A CG	564,00	107560220	Rp2	0,6	22	9,7	7,8	6,4	5,3	4,7	3,5		
DLM 109/A CG	582,00	107560230	Rp2	1,1	27	18,3	15,4	13,1	11	10,1	8,2	7,3	5,4
MINIVX M/A CG	662,00	107560240	Rp2	0,6	22	7,2	5,5	4	1,8				
DLVM100/A CG	800,00	107560250	Rp2	1,1	29	10,6	9,6	8,6	7,4	6,6	4,8	3,7	

dl-2p50_b_th

Tensão trifásica 3 x 380-415 V

Modelo	Preço [EUR]	Referência	Ligação descarga	Potência [kW]	Peso [kg]	Q [m³/h] 0	6	12	18	21	27	30	36
						[l/min] 0	100	200	300	350	450	500	600
						H = M.C.A							
DL80/A	516,00	107560060	Rp2	0,6	19	7,6	5,9	4,7	3,6	3			
DL90/A	534,00	107560070	Rp2	0,6	20	9,7	7,8	6,4	5,3	4,7	3,5		
DL105/A	635,00	107560080	Rp2	1,1	20	14,1	11,6	9,7	8,1	7,4	5,9	5,2	
DL109/A	665,00	107560090	Rp2	1,1	27	18,3	15,4	13,1	11	10,1	8,2	7,3	5,4
DL125/A	717,00	107560100	Rp2	1,5	27	21,9	19,2	16,7	14,4	13,4	11,3	10,3	8,4
DL VORTEX/A	592,00	107560140	Rp2	1,1	20	8,4	7,6	6,8	5,8	5,1	3,5	2,5	
MINIVX/A	631,00	107560130	Rp2	0,6	20	7,2	5,5	4	1,8				
DLV100/A	699,00	107560150	Rp2	1,1	28	10,6	9,6	8,6	7,4	6,6	4,8	3,7	
DLV115/A	701,00	107560160	Rp2	1,5	28	13,1	12	11	9,9	9,3	7,7	6,6	4

dl-2p50_b_th

Xylem Water Solutions Portugal pode realizar alterações aos seus produtos sem aviso prévio. Este documento não é contratual

- Quadro de controlo para 1 bomba monofásica: Q-SMART10
- Quadro de controlo para 2 bombas monofásicas: Q-SMART20
- Quadro de controlo para 1 bomba trifásica: QDR
- Quadro de controlo para 2 bombas trifásicas: QDR2

Bombas	Controlo para 1 bomba				Controlo para 2 bombas			
	Modelo	Preço [EUR]	Referência	Peso [kg]	Modelo	Preço [EUR]	Referência	Peso [kg]
DLM 80	Q-SMART10/15/D 12A	315,00	1086042200	2	Q-SMART20/15/D 12A	350,00	1086042300	2
DLM 90	Q-SMART10/15/D 12A	315,00	1086042200	2	Q-SMART20/15/D 12A	350,00	1086042300	2
DLM 109	Q-SMART10/15/D 12A	315,00	1086042200	2	Q-SMART20/15/D 12A	350,00	1086042300	2
MINIVX M	Q-SMART10/15/D 12A	315,00	1086042200	2	Q-SMART20/15/D 12A	350,00	1086042300	2
DLVM 100	Q-SMART10/15/D 12A	315,00	1086042200	2	Q-SMART20/15/D 12A	350,00	1086042300	2
DL80	QDR/07 1,6-2,5A	405,00	108568800	4	QDR2/07 1,6-2,5A	659,00	108531200	10
DL90	QDR/07 1,6-2,5A	405,00	108568800	4	QDR2/07 1,6-2,5A	659,00	108531200	10
DL105	QDR/15 2,5-4A	404,00	108569000	4	QDR2/15 2,5-4A	659,00	108531400	13
DL109	QDR/15 2,5-4A	404,00	108569000	4	QDR2/15 2,5-4A	659,00	108531400	13
DL125	QDR/15 2,5-4A	404,00	108569000	4	QDR2/15 2,5-4A	659,00	108531400	13
MINIVX	QDR/15 2,5-4A	404,00	108569000	4	QDR2/15 2,5-4A	659,00	108531400	13
VORTEX	QDR/15 2,5-4A	404,00	108569000	4	QDR2/15 2,5-4A	659,00	108531400	13
DLV100	QDR/15 2,5-4A	404,00	108569000	4	QDR2/15 2,5-4A	659,00	108531400	13
DLV115	QDR/15 2,5-4A	404,00	108569000	4	QDR2/15 2,5-4A	659,00	108531400	13

Sistema de descida por guias

Componentes do sistema de descida
1. Bomba submersível
2.Suporte superior de guias: Mantém os tubos guia na posição correcta.
3.Base de suporte: esta peça serve para acoplar a tubagem elevatória à contraflange da bomba. Deverá ficar fixa no fundo do poço.
4.Contraflange da bomba: garante um correcto acoplar da bomba à base de suporte. Funciona como guia, na instalação ou remoção da bomba, dentro do poço de bombagem.
Guia: peça usada para posicionar correctamente a bomba enquanto se realiza a sua descida\subida (tubos não incluídos nos kits).

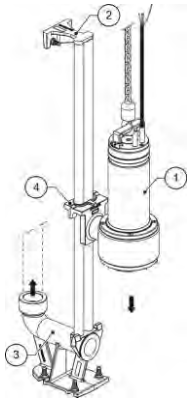

Bombas	Modelo	Kit	Preço [EUR]	Referência	Grupo de produtos	Peso [kg]
DL-DLV	Kit garra para DL	4	104,00	109395300	9J	3
DL-DLV	Sistema de descida completo para DL	2+3+4	222,00	109395330	9J	8

Xylem Water Solutions Portugal pode realizar alterações aos seus produtos sem aviso prévio. Este documento não é contratual

Estações de elevação pré-fabricadas para águas limpas

- Sistema robusto em polietileno de acordo com e EN 12050
- Indicado para para installações internas e externas em edíficios
- Equipadas com bombas de alta eficiência capazes de operar com sólidos e fibras
- Solução integrada pronta a ser instalada
- Facilidade de manutenção
- Instalação com guias ou fixa
- Disponível em várias configurações

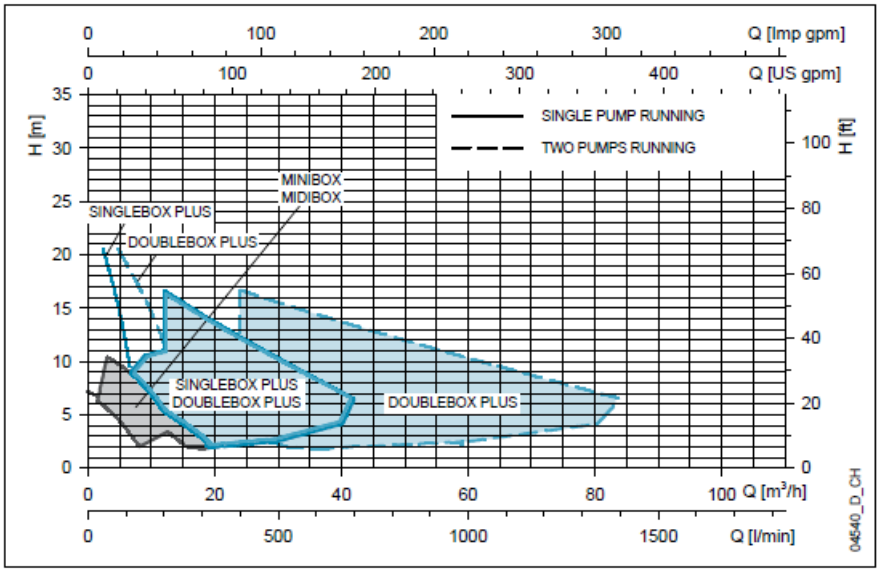

MINIBOX

A estação está equipada com:

- Tanque de polietileno de elevada densidade de 85 litros
- Caudal até 230 l/min e altura até 11 m
- Bomba submersível DOC

MIDIBOX

A estação está equipada com:

- Depósito de polietileno com uma capacidade de 110 litros
- Caudal até 320 l/min e altura até 11 m
- Bomba DOC ou DOMO com impulsor de canal ou vortex

SINGLEBOX PLUS

A estação está equipada com:

- Tanque de polietileno de elevada densidade de 270 litros
- Caudal até 670 l/min e altura até 14 m
- Bomba DOMO ou DL, Vortex, tipo impulsor de canal ou com triturador

SINGLEBOX PLUS SL

A estação está equipada com:

- Tanque de polietileno de elevada densidade de 270 litros
- Caudal até 670 l/min e altura até 14 m
- Bomba DOMO ou DL, Vortex, tipo impulsor de canal ou com triturador

DOUBLEBOX PLUS

A estação está equipada com:

- Tanque de polietileno de elevada densidade de 550 litros
- Caudal até 1340 l/min e altura até 14 m
- Bomba DOMO ou DL, Vortex, tipo impulsor de canal ou com triturador

DOUBLEBOX PLUS SL

A estação está equipada com:

- Tanque de polietileno de elevada densidade de 550 litros
- Caudal até 1340 l/min e altura até 14 m
- Bomba DOMO ou DL, Vortex, tipo impulsor de canal ou com triturador

MAXIBOX PLUS

- Tanque de polietileno de 1200 ou 1900 litros
- Tampa roscada
- Tubos de entrega de 2 ½ "ou 2"
- 2 sistemas de descidas DN65 ou DN50

Estações de elevação pré-fabricadas para águas limpas

MINIBOX

A MINIBOX é uma estação de bombagem completa, permitindo a elevação de águas residuais sem sólidos, a uma cota superior, ou onde a deslocação gravítica do liquído é impraticável.

Ref: A067

Aplicações

- Edíficios comerciais e residenciais
- Águas pluviais
- Águas de infiltração

Características

A estação está equipada com:

- Tanque de polietileno de elevada densidade de 85 litros
- Caudal até 230 l/min e altura até 11 m
- Bomba submersível DOC
- Passagem de sólidos em suspensão até 10 mm de diâmetro
- Telas e bacia a serem preenchidas com areia ou cascalho para filtrar partículas sólidas

Vantagens do produto

- Solução ecológica: tanque fabricado em 100% polietileno reciclável, que resiste a U.V. e ataques químicos
- Fácil manutenção e reparação
- Instalação fácil

Instalação

- Instalação rápida e fácil
- Bomba pré-instalada e ligada
- MINIBOX pode ser instalado no chão ou enterrado em uma estrutura adequada

Opções sob pedido

- MIDIBOX: Depósito de polietileno de elevada densidade de 110 litros
- SINGLEBOX: Depósito de polietileno de elevada densidade de 270 litros

Ligações

Tubo flexível Rp 1 ¼" equipado com válvula de retenção

Três tipos de entradas de tubo de 40 mm de diâmetro

Código de identificação

Modelo:	MINIBOX DOC 7 VX
MINIBOX	Nome da série
DOC	Bomba submersível
7	tamanho da bomba
VX	Tipo de impulsor

Monofásica 1 x 230 V

Modelo	Preço [EUR]	Referência	Ligação	Potência [kW]	Peso [kg]	Q [m³/h] 0	3	4,5	6	7,5	8,1	10,5	13,5
						[l/min] 0	50	75	100	125	135	175	225
						H = M.C.A							
MINIBOX DOC 3	756,00	109410200	40 mm	0,25	20	6,9	5,6	4,7	3,7	2,5	2		
MINIBOX DOC 7	804,00	109410210	40 mm	0,55	20	11,1	10,4	9,9	9,3	8,5	8,1	6,5	3,7
MINIBOX DOC 7VX	829,00	109410210XXXNPQ	40 mm	0,55	20	7,2	6,4	6	5,5	4,8	4,5	3,1	

doc-2p50_b_th

Acessórios: escolha rápida

Modelo	Preço [EUR]	Referência	Grupo de produtos	Peso [kg]
Tampa estanque opcional para uso interior	40,00	109390800	9J	-

Xylem Water Solutions Portugal pode realizar alterações aos seus produtos sem aviso prévio. Este documento não é contratual

Estações de elevação pré-fabricadas para águas limpas

MIDIBOX

A MIDIBOX é uma estação de bombagem completa, permitindo a elevação de águas residuais a uma cota superior, ou onde a deslocação gravítica do liquído é impraticável.

Ref: A197

Aplicacões

Edíficios comerciais e residenciais:

- Águas pluviais
- Águas de infiltração

Características

A estação está equipada com:

- Depósito de polietileno com uma capacidade de 110 litros
- Caudal até 320 l/min e altura até 11 m
- Bomba DOC ou DOMO com impulsor de canal ou vortex
- Vedante para os cabos de fornecimento de energia (e flutuadores)
- Painel de controlo para as versões trifásicas

Vantagens do produto

- Instalação simples
- Soluções compactas para uma fácil integração na cave
- O fundo do depósito ajuda a uma melhor aspiração da bomba evitando espaços de sedimentação.

Instalação

- Instalação rápida e fácil
- Bomba pré-instalada e ligada
- Para as versões monofásicas apenas tem de ligar as tubagens e cabos électricos

Opções sob pedido

- SINGLEBOX: Depósito de polietileno de elevada densidade de 270 litros
- DOUBLEBOX: Depósito de polietileno de elevada densidade de 550 litros

Ligações

Tubagens de descarga:	Rp 1 ½" ou Rp 1¼" com ligação rápida
Para a entrada:	1 x DN110
Para a ventilação:	1 x DN50
Para a conexão por cabo:	1 x DN65
Para a bomba manual:	1 x DN50

Código de identificação

Modelo:	MIDIBOX DOMO 7VXT/B
MIDIBOX	Nome da série
DOMO	Bomba submersível
7	Potência do motor (HP x 10)
T	Sem indicação = monofásico, T = trifásico
VX	Tipo de impulsor
FP	Tubagem fixa de PVC

Xylem Water Solutions Portugal pode realizar alterações aos seus produtos sem aviso prévio. Este documento não é contratual

MIDIBOX

FP: tubagem fixa PVC

Monofásica-Tubagem fixa PVC
Operação: bomba com bóia

Modelo	Preço [EUR]	Referência	Ligação	Potência [kW]	Peso [kg]	Q [m³/h] 0	3	4,5	6	7,5	8,1	10,5	13,5
						[l/min] 0	50	75	100	125	135	175	225
						H = M.C.A							
MIDIBOX DOC 3/A FP	877,00	109430000	Rp1¼	0,25	17	6,9	5,6	4,7	3,7	2,5	2		
MIDIBOX DOC 7/A FP	929,00	109430010	Rp1¼	0,55	17	11,1	10,4	9,9	9,3	8,5	8,1	6,5	3,7
MIDIBOX DOC 7VX/A FP	929,00	109430030	Rp1¼	0,55	16	7,2	6,4	6	5,5	4,8	4,5	3,1	

doc-2p50_b_th

Modelo	Preço [EUR]	Referência	Ligação	Potência [kW]	Peso [kg]	Q [m³/h] 0	6	12	18	24	30	36	40,2
						[l/min] 0	100	200	300	400	500	600	670
						H = M.C.A							
MIDIBOX DOMO 7/B FP	1.108,00	109430320	Rp1½	0,55	19	10,7	7,5	5,2	2,7				

domo-2p50_b_th

Modelo	Preço [EUR]	Referência	Ligação	Potência [kW]	Peso [kg]	Q [m³/h] 0	6	9	12	15,6	24	27	33
						[l/min] 0	100	150	200	260	400	450	550
						H = M.C.A							
MIDIBOX DOMO 7VX/B FP	1.108,00	109430340	Rp1½	0,55	22	9,1	6,6	5,1	3,7	2			

domovx-2p50_b_th

Trifásica-Tubagem fixa PVC
Operação: quadro + bóias

Modelo	Preço [EUR]	Referência	Ligação	Potência [kW]	Peso [kg]	Q [m³/h] 0	3	4,5	6	7,5	8,1	10,5	13,5
						[l/min] 0	50	75	100	125	135	175	225
						H = M.C.A							
MIDIBOX DOC 7T/A FP	1.486,00	109430020	Rp1¼	0,55	25	11,1	10,4	9,9	9,3	8,5	8,1	6,5	3,7
MIDIBOX DOC 7VXT/A FP	1.486,00	109430040	Rp1¼	0,55	21	7,2	6,4	6	5,5	4,8	4,5	3,1	

doc-2p50_b_th

Modelo	Preço [EUR]	Referência	Ligação	Potência [kW]	Peso [kg]	Q [m³/h] 0	6	12	18	24	30	36	40,2
						[l/min] 0	100	200	300	400	500	600	670
						H = M.C.A							
MIDIBOX DOMO 7T/B FP	1.664,00	109430330	Rp1½	0,55	25	10,7	7,5	5,2	2,7				

domo-2p50_b_th

Modelo	Preço [EUR]	Referência	Ligação	Potência [kW]	Peso [kg]	Q [m³/h] 0	6	9	12	15,6	24	27	33
						[l/min] 0	100	150	200	260	400	450	550
						H = M.C.A							
MIDIBOX DOMO 7VXT/B FP	1.664,00	109430350	Rp1½	0,55	28	9,1	6,6	5,1	3,7	2			

domovx-2p50_b_th

Acessórios: escolha rápida

Modelo	Preço [EUR]	Referência	Grupo de produtos	Peso [kg]
Válvula de retenção Rp 1 ¼	78,00	109790570	9J	2
Válvula de retenção Rp2	92,00	109790550	9J	4
Kit manga para ligação rápida	96,00	148994730	9J	2
Quadro auxiliar de nível alto com alarme acústico integrado, modelo QAL-DRM	246,00	108309500	1M	2

Xylem Water Solutions Portugal pode realizar alterações aos seus produtos sem aviso prévio. Este documento não é contratual

Estações de elevação pré-fabricadas para águas residuais

SINGLEBOX PLUS

A SINGLEBOX é uma estação de bombagem completa, permitindo a elevação de águas residuais a uma cota superior, ou onde a deslocação gravítica do liquído é impraticável.

Ref: A066

Aplicacões

• Uso doméstico, Adequado para entrega de água limpa e cinzenta para linhas principais elevadas, ouonde a drenagem por gravidade não for possível.

Características

A estação está equipada com:

- Tanque de polietileno de elevada densidade de 270 litros
- Caudal até 670 l/min e altura até 14 m
- Bomba DOMO ou DL, Vortex, tipo impulsor de canal ou com triturador
- Vedante para os cabos de fornecimento de energia (e flutuadores)
- Painel de controlo para as versões trifásicas

Vantagens do produto

- Instalação simples
- Soluções compactas para uma fácil integração na cave
- O fundo do depósito ajuda a uma melhor aspiração da bomba evitando espaços de sedimentação.
- Comprimento da base para facilitar a extração da versão com a bomba PA

Instalação

- Bomba pré-instalada e ligada
- Para as versões monofásicas apenas tem de ligar as tubagens e cabos électricos

Opções sob pedido

- MIDIBOX: Depósito de polietileno de elevada densidade de 110 litros
- DOUBLEBOX: Depósito de polietileno de elevada densidade de 550 litros

Ligações

Tubagens de descarga:

Para a entrada:	2 x DN110
Para a ventilação:	1 x DN50
Para a conexão por cabo:	1 x DN65
Para a bomba manual:	1 x DN50

Código de identificação

Modelo:	SINGLEBOX+ DOMO 10VX/B FP/BG
SINGLEBOX	Nome da série
DOMO	Bomba submersível
10	Potência do motor (HP x 10)
VX	Tipo de impulsor
/B	Versão da bomba
FP	Tubagem fixa de PVC
BG	Com válvula de retenção

Xylem Water Solutions Portugal pode realizar alterações aos seus produtos sem aviso prévio. Este documento não é contratual

SINGLEBOX PLUS

FP: tubagem fixa PVC

Monofásica-Tubagem fixa PVC
Operação: bomba com bóia

Modelo	Preço [EUR]	Referência	Ligação	Potência [kW]	Peso [kg]	Q [m³/h] 0	6	12	18	24	30	36	40,2
						[l/min] 0	100	200	300	400	500	600	670
						H = M.C.A							
SINGLEBOX+DOMO 7/B FP	991,00	109430560	Rp1½	0,55	42	10,7	7,5	5,2	2,7				
SINGLEBOX+DOMO 10/B FP	1.113,00	109430600	Rp2	0,75	45	10,1	8,5	7,2	6	4,7	3,2		
SINGLEBOX+DOMO 15/B FP	1.252,00	109430640	Rp2	1,1	43	12,7	11	9,5	8	6,6	5,2	3,6	

domo-2p50_b_th

Modelo	Preço [EUR]	Referência	Ligação	Potência [kW]	Peso [kg]	Q [m³/h] 0	6	9	12	15,6	24	27	33
						[l/min] 0	100	150	200	260	400	450	550
						H = M.C.A							
SINGLEBOX+DOMO 7VX/B FP	991,00	109430580	Rp1½	0,55	40	9,1	6,6	5,1	3,7	2			
SINGLEBOX+DOMO 10VX/B FP	1.113,00	109430620	Rp2	0,75	45	7,7	7,1	6,7	6,2	5,4	3,1		
SINGLEBOX+DOMO 15VX/B FP	1.252,00	109430660	Rp2	1,1	45	9,1	8,6	8,3	7,8	7,1	4,8	3,7	

domovx-2p50_b_th

Modelo	Preço [EUR]	Referência	Ligação	Potência [kW]	Peso [kg]	Q [m³/h] 0	2,4	3,9	6,2	7,7	8,5	9,3	10,8
						[l/min] 0	40	65	103	128	142	155	180
						H = M.C.A							
SINGLEBOX+DOMO GRI 11 FP	1.437,00	109430700	Rp2	1,1	49	25,0	20,5	17,3	10,9				

domo-gri-2p50_b_th

Trifásica-Tubagem fixa PVC
Operação: quadro + bóias

Modelo	Preço [EUR]	Referência	Ligação	Potência [kW]	Peso [kg]	Q [m³/h] 0	6	12	18	24	30	36	40,2
						[l/min] 0	100	200	300	400	500	600	670
						H = M.C.A							
SINGLEBOX+DOMO 7T/B FP	1.340,00	109430570	Rp1½	0,55	44	10,7	7,5	5,2	2,7				
SINGLEBOX+DOMO 10T/B FP	1.420,00	109430610	Rp2	0,75	41	10,1	8,5	7,2	6	4,7	3,2		
SINGLEBOX+DOMO 15T/B FP	1.575,00	109430650	Rp2	1,1	43	12,7	11	9,5	8	6,6	5,2	3,6	
SINGLEBOX+DOMO 20T/B FP	1.663,00	109430680	Rp2	1,5	55	14,8	13,2	11,7	10,2	8,7	7,1	5,4	4,2

domo-2p50_b_th

Modelo	Preço [EUR]	Referência	Ligação	Potência [kW]	Peso [kg]	Q [m³/h] 0	6	9	12	15,6	24	27	33
						[l/min] 0	100	150	200	260	400	450	550
						H = M.C.A							
SINGLEBOX+DOMO 7VXT/B FP	1.340,00	109430590	Rp1½	0,55	42	9,1	6,6	5,1	3,7	2			
SINGLEBOX+DOMO 10VXT/B FP	1.420,00	109430630	Rp2	0,75	56	7,7	7,1	6,7	6,2	5,4	3,1		
SINGLEBOX+DOMO 15VXT/B FP	1.575,00	109430670	Rp2	1,1	47	9,1	8,6	8,3	7,8	7,1	4,8	3,7	
SINGLEBOX+DOMO 20VXT/B FP	1.663,00	109430690	Rp2	1,5	50	11,0	10,5	10,2	9,7	9,1	7	6,1	3,8

domovx-2p50_b_th

Modelo	Preço [EUR]	Referência	Ligação	Potência [kW]	Peso [kg]	Q [m³/h] 0	2,4	3,9	6,2	7,7	8,5	9,3	10,8
						[l/min] 0	40	65	103	128	142	155	180
						H = M.C.A							
SINGLEBOX+DOMO GRI 11T FP	2.054,00	109430710	Rp2	1,1	56	25,0	20,5	17,3	10,9				

domo-gri-2p50_b_th

Xylem Water Solutions Portugal pode realizar alterações aos seus produtos sem aviso prévio. Este documento não é contratual

SINGLEBOX PLUS

SL: base de descarga e tubos guia

03

Monofásica-Base de descarga e tubos guia
Operação: bomba com bóia

Modelo	Preço [EUR]	Referência	Ligação	Potência [kW]	Peso [kg]	Q [m³/h] 0	6	12	18	21	27	30	36
						[l/min] 0	100	200	300	350	450	500	600
						H = M.C.A							
SINGLEBOX+DLFM 80-N/A SL	1.617,00	109430822	Rp2	0,6	52	7,6	5,9	4,7	3,6	3			
SINGLEBOX+DLFM 90-N/A SL	1.638,00	109430842	Rp2	0,6	62	9,7	7,8	6,4	5,3	4,7	3,5		
SINGLEBOX+DLM 109-N/A SL	1.663,00	109430882	Rp2	1,1	62	18,3	15,4	13,1	11	10,1	8,2	7,3	5,4
SINGLEBOX+MINIVX F-M/AN SL	1.823,00	109430862	Rp2	0,6	58	7,2	5,5	4	1,8				
SINGLEBOX+DLVM 100-N/A SL	1.978,00	109430902	Rp2	1,1	68	10,6	9,6	8,6	7,4	6,6	4,8	3,7	

dl-2p50_b_th

Modelo	Preço [EUR]	Referência	Ligação	Potência [kW]	Peso [kg]	Q [m³/h] 0	6	12	18	24	30	36	40,2
						[l/min] 0	100	200	300	400	500	600	670
						H = M.C.A							
SINGLEBOX+DOMO 10/B SL	1.298,00	109430602	Rp2	0,75	51	10,1	8,5	7,2	6	4,7	3,2		
SINGLEBOX+DOMO 15/B SL	1.466,00	109430642	Rp2	1,1	48	12,7	11	9,5	8	6,6	5,2	3,6	

domo-2p50_b_th

Modelo	Preço [EUR]	Referência	Ligação	Potência [kW]	Peso [kg]	Q [m³/h] 0	6	9	12	15,6	24	27	33
						[l/min] 0	100	150	200	260	400	450	550
						H = M.C.A							
SINGLEBOX+DOMO 10VX/B SL	1.298,00	109430622	Rp2	0,75	50	7,7	7,1	6,7	6,2	5,4	3,1		
SINGLEBOX+DOMO 15VX/B SL	1.466,00	109430662	Rp2	1,1	51	9,1	8,6	8,3	7,8	7,1	4,8	3,7	

domovx-2p50_b_th

Modelo	Preço [EUR]	Referência	Ligação	Potência [kW]	Peso [kg]	Q [m³/h] 0	2,4	3,9	6,2	7,7	8,5	9,3	10,8
						[l/min] 0	40	65	103	128	142	155	180
						H = M.C.A							
SINGLEBOX+DOMO GRI 11 SL	1.970,00	109430702	Rp2	1,1	58	25,0	20,5	17,3	10,9				

domo-gri-2p50_b_th

Xylem Water Solutions Portugal pode realizar alterações aos seus produtos sem aviso prévio. Este documento não é contratual

SINGLEBOX PLUS

SL: base de descarga e tubos guia

Trifásica-Base de descarga e tubos guia
Operação: quadro + bóias

Modelo	Preço [EUR]	Referência	Ligação	Potência [kW]	Peso [kg]	Q [m³/h] 0	6	12	18	21	27	30	36
						[l/min] 0	100	200	300	350	450	500	600
						H = M.C.A							
SINGLEBOX+DLF 80-N/A SL	2.033,00	109430832	Rp2	0,6	58	7,6	5,9	4,7	3,6	3			
SINGLEBOX+DLF 90-N/A SL	2.054,00	109430852	Rp2	0,6	58	9,7	7,8	6,4	5,3	4,7	3,5		
SINGLEBOX+DLF 105-N/A SL	2.201,00	109430922	Rp2	1,1	59	14,1	11,6	9,7	8,1	7,4	5,9	5,2	
SINGLEBOX+DL 109-N/A SL	2.243,00	109430892	Rp2	1,1	65	18,3	15,4	13,1	11	10,1	8,2	7,3	5,4
SINGLEBOX+DL 125-N/A SL	2.318,00	109430942	Rp2	1,5	68	21,9	19,2	16,7	14,4	13,4	11,3	10,3	8,4
SINGLEBOX+MINIVX F-T/AN SL	2.238,00	109430872	Rp2	0,6	57	7,2	5,5	4	1,8				
SINGLEBOX+DLF VORTEX-N/A SL	2.138,00	109430932	Rp2	1,1	57	8,4	7,6	6,8	5,8	5,1	3,5	2,5	
SINGLEBOX+DLV 100-N/A SL	2.294,00	109430912	Rp2	1,1	70	10,6	9,6	8,6	7,4	6,6	4,8	3,7	
SINGLEBOX+DLV 115-N/A SL	2.294,00	109430952	Rp2	1,5	68	13,1	12	11	9,9	9,3	7,7	6,6	4

dl-2p50_b_th

Modelo	Preço [EUR]	Referência	Ligação	Potência [kW]	Peso [kg]	Q [m³/h] 0	6	12	18	24	30	36	40,2
						[l/min] 0	100	200	300	400	500	600	670
						H = M.C.A							
SINGLEBOX+DOMO 10T/B SL	1.714,00	109430612	Rp2	0,75	50	10,1	8,5	7,2	6	4,7	3,2		
SINGLEBOX+DOMO 15T/B SL	1.869,00	109430652	Rp2	1,1	52	12,7	11	9,5	8	6,6	5,2	3,6	
SINGLEBOX+DOMO 20T/B SL	1.958,00	109430682	Rp2	1,5	53	14,8	13,2	11,7	10,2	8,7	7,1	5,4	4,2

domo-2p50_b_th

Modelo	Preço [EUR]	Referência	Ligação	Potência [kW]	Peso [kg]	Q [m³/h] 0	6	9	12	15,6	24	27	33
						[l/min] 0	100	150	200	260	400	450	550
						H = M.C.A							
SINGLEBOX+DOMO 10VXT/B SL	1.714,00	109430632	Rp2	0,75	60	7,7	7,1	6,7	6,2	5,4	3,1		
SINGLEBOX+DOMO 15VXT/B SL	1.869,00	109430672	Rp2	1,1	60	9,1	8,6	8,3	7,8	7,1	4,8	3,7	
SINGLEBOX+DOMO 20VXT/B SL	1.958,00	109430692	Rp2	1,5	57	11,0	10,5	10,2	9,7	9,1	7	6,1	3,8

domovx-2p50_b_th

Modelo	Preço [EUR]	Referência	Ligação	Potência [kW]	Peso [kg]	Q [m³/h] 0	2,4	3,9	6,2	7,7	8,5	9,3	10,8
						[l/min] 0	40	65	103	128	142	155	180
						H = M.C.A							
SINGLEBOX+DOMO GRI 11T SL	2.348,00	109430712	Rp2	1,1	57	25,0	20,5	17,3	10,9				

domo-gri-2p50_b_th

Acessórios: escolha rápida

Modelo	Preço [EUR]	Referência	Grupo de produtos	Peso [kg]
Válvula de retenção Rp 1 ¼	78,00	109790570	9J	2
Válvula de retenção Rp2	92,00	109790550	9J	4
Kit manga para ligação rápida	96,00	148994730	9J	2
KIT bomba manual SINGLEBOX PLUS	731,00	109392740	9J	5
Quadro auxiliar de nível alto com alarme acústico integrado, modelo QAL-DRM	246,00	108309500	1M	2
Tampa SingleBox-DoubleBox	145,00	168960250	8F	-
Extensão de tampa para SingleBox-DoubleBox, H=300 m	225,00	168960260	8F	4
Kit para ancorar a estação	A pedido	109392790	9J	-

Xylem Water Solutions Portugal pode realizar alterações aos seus produtos sem aviso prévio. Este documento não é contratual

Estações de elevação pré-fabricadas para águas residuais

DOUBLEBOX PLUS

A DOUBLEBOX é uma estação de bombagem completa, permitindo a elevação de águas residuais a uma cota superior, ou onde a deslocação gravítica do liquído é impraticável.

Ref: A102

Aplicacões

Uso doméstico, adequado para entrega de água cinzenta e residual para linhas principais de esgoto elevadas, ou onde a drenagem por gravidade não for possível

Características

A estação está equipada com:

- Tanque de polietileno de elevada densidade de 550 litros
- Caudal até 1340 l/min e altura até 14 m
- Bomba DOMO ou DL, Vortex, tipo impulsor de canal ou com triturador
- Vedante para os cabos de fornecimento de energia (e flutuadores)

Vantagens do produto

- Instalação simples
- Soluções compactas para uma fácil integração na cave
- O fundo do depósito ajuda a uma melhor aspiração da bomba evitando espaços de sedimentação.

Instalação

- Bomba pré-instalada e ligada
- Para as versões monofásicas apenas tem de ligar as tubagens e cabos électricos

Opções sob pedido

- MIDIBOX: Depósito de polietileno de elevada densidade de 110 litros
- SINGLEBOX: Depósito de polietileno de elevada densidade de 270 litros

Ligações

Tubagens de descarga:

Para a entrada:	4 x DN110
Para a ventilação:	2 x DN50
Para a conexão por cabo:	2 x DN65
Para a bomba manual:	1 x DN50

Código de identificação

Modelo:	DOUBLEBOX+ DOMO 10VX/B FP/BG
DOUBLEBOX	Nome da série
DOMO	Bomba submersível
10	Potência do motor (HP x 10)
VX	Tipo de impulsor
/B	Versão da bomba
FP	Tubagem fixa de PVC
BG	Com válvula de retenção

Xylem Water Solutions Portugal pode realizar alterações aos seus produtos sem aviso prévio. Este documento não é contratual

DOUBLEBOX PLUS

FP: tubagem fixa PVC

Monofásica-Tubagem fixa PVC
Operação: bomba com bóia

Modelo	Preço [EUR]	Referência	Ligação	Potência [kW]	Peso [kg]	Q [m³/h] 0	6	24	36	48	60	72	80,4
						[l/min] 0	100	200	300	400	500	600	670
						H = M.C.A							
DOUBLEBOX+DOMO 7/B FP	2.184,00	109431160	1" ½	2x 0,55	65	10,7	7,5	5,2	2,7				
DOUBLEBOX+DOMO 10/B FP	2.449,00	109431200	Rp2	2x 0,75	70	10,1	8,5	7,2	6	4,7	3,2		
DOUBLEBOX+DOMO 15/B FP	2.755,00	109431240	Rp2	2x 1,1	74	12,7	11	9,5	8	6,6	5,2	3,6	

domo-2p50_b_th

Modelo	Preço [EUR]	Referência	Ligação	Potência [kW]	Peso [kg]	Q [m³/h] 0	6	18	24	31,2	48	54	66
						[l/min] 0	100	150	200	260	400	450	550
						H = M.C.A							
DOUBLEBOX+DOMO 7VX/B FP	2.184,00	109431180	1" ½	2x 0,55	67	9,1	6,6	5,1	3,7	2			
DOUBLEBOX+DOMO 10VX/B FP	2.449,00	109431220	Rp2	2x 0,75	70	7,7	7,1	6,7	6,2	5,4	3,1		
DOUBLEBOX+DOMO 15VX/B FP	2.755,00	109431260	Rp2	2x 1,1	78	9,1	8,6	8,3	7,8	7,1	4,8	3,7	

domovx-2p50_b_th

Modelo	Preço [EUR]	Referência	Ligação	Potência [kW]	Peso [kg]	Q [m³/h] 0	2,4	7,8	12,4	15,4	17	18,6	21,6
						[l/min] 0	40	65	103	128	142	155	180
						H = M.C.A							
DOUBLEBOX+DOMO GRI 11 FP	3.162,00	109431300	Rp2	2x 1,1	90	25,0	20,5	17,3	10,9				

domo-gri-2p50_b_th

Trifásica-Tubagem fixa PVC
Operação: quadro + bóias

Modelo	Preço [EUR]	Referência	Ligação	Potência [kW]	Peso [kg]	Q [m³/h] 0	6	24	36	48	60	72	80,4
						[l/min] 0	100	200	300	400	500	600	670
						H = M.C.A							
DOUBLEBOX+DOMO 7T/B FP	3.218,00	109431170	1" ½	2x 0,55	73	10,7	7,5	5,2	2,7				
DOUBLEBOX+DOMO 10T/B FP	3.410,00	109431210	Rp2	2x 0,75	79	10,1	8,5	7,2	6	4,7	3,2		
DOUBLEBOX+DOMO 15T/B FP	3.780,00	109431250	Rp2	2x 1,1	85	12,7	11	9,5	8	6,6	5,2	3,6	
DOUBLEBOX+DOMO 20T/B FP	3.994,00	109431280	Rp2	2x 1,5	91	14,8	13,2	11,7	10,2	8,7	7,1	5,4	4,2

domo-2p50_b_th

Modelo	Preço [EUR]	Referência	Ligação	Potência [kW]	Peso [kg]	Q [m³/h] 0	6	18	24	31,2	48	54	66
						[l/min] 0	100	150	200	260	400	450	550
						H = M.C.A							
DOUBLEBOX+DOMO 7VXT/B FP	3.218,00	109431190	1" ½	2x 0,55	80	9,1	6,6	5,1	3,7	2			
DOUBLEBOX+DOMO 10VXT/B FP	3.410,00	109431230	Rp2	2x 0,75	79	7,7	7,1	6,7	6,2	5,4	3,1		
DOUBLEBOX+DOMO 15VXT/B FP	3.780,00	109431270	Rp2	2x 1,1	92	9,1	8,6	8,3	7,8	7,1	4,8	3,7	
DOUBLEBOX+DOMO 20VXT/B FP	3.994,00	109431290	Rp2	2x 1,5	91	11,0	10,5	10,2	9,7	9,1	7	6,1	3,8

domovx-2p50_b_th

Modelo	Preço [EUR]	Referência	Ligação	Potência [kW]	Peso [kg]	Q [m³/h] 0	2,4	7,8	12,4	15,4	17	18,6	21,6
						[l/min] 0	40	65	103	128	142	155	180
						H = M.C.A							
DOUBLEBOX+DOMO GRI 11T FP	4.931,00	109431310	Rp2	2x 1,1	102	25,0	20,5	17,3	10,9				

domo-gri-2p50_b_th

Xylem Water Solutions Portugal pode realizar alterações aos seus produtos sem aviso prévio. Este documento não é contratual

DOUBLEBOX PLUS

SL: base de descarga e tubos guia

Monofásica-Base de descarga e tubos guia
Operação: bomba com bóia

Modelo	Preço [EUR]	Referência	Ligação	Potência [kW]	Peso [kg]	Q [m³/h] 0	6	24	36	42	54	60	72
						[l/min] 0	100	200	300	350	450	500	600
						H = M.C.A							
DOUBLEBOX+DLFM 80-N/A SL	3.638,00	109431422	Rp2	2x 0,6	101	7,6	5,9	4,7	3,6	3			
DOUBLEBOX+DLFM 90-N/A SL	3.679,00	109431442	Rp2	2x 0,6	103	9,7	7,8	6,4	5,3	4,7	3,5		
DOUBLEBOX+DLM 109-N/A SL	3.730,00	109431482	Rp2	2x 1,1	118	18,3	15,4	13,1	11	10,1	8,2	7,3	5,4
DOUBLEBOX+DLF 80-N/A SL	4.637,00	109431432	Rp2	2x 0,6	113	7,6	5,9	4,7	3,6	3			
DOUBLEBOX+DLF 90-N/A SL	4.679,00	109431452	Rp2	2x 0,6	117	9,7	7,8	6,4	5,3	4,7	3,5		
DOUBLEBOX+DLF 105-N/A SL	4.973,00	109431522	Rp2	2x 1,1	116	14,1	11,6	9,7	8,1	7,4	5,9	5,2	
DOUBLEBOX+MINIVX F-M/AN SL	4.049,00	109431462	Rp2	2x 0,6	100	7,2	5,5	4	1,8				
DOUBLEBOX+DLVM 100-N/A SL	4.360,00	109431502	Rp2	2x 1,1	116	10,6	9,6	8,6	7,4	6,6	4,8	3,7	

dl-2p50_b_th

Modelo	Preço [EUR]	Referência	Ligação	Potência [kW]	Peso [kg]	Q [m³/h] 0	6	24	36	48	60	72	80,4
						[l/min] 0	100	200	300	400	500	600	670
						H = M.C.A							
DOUBLEBOX+DOMO 10/B SL	2.999,00	109431202	Rp2	2x 0,75	92	10,1	8,5	7,2	6	4,7	3,2		
DOUBLEBOX+DOMO 15/B SL	3.402,00	109431242	Rp2	2x 1,1	93	12,7	11	9,5	8	6,6	5,2	3,6	

domo-2p50_b_th

Modelo	Preço [EUR]	Referência	Ligação	Potência [kW]	Peso [kg]	Q [m³/h] 0	6	18	24	31,2	48	54	66
						[l/min] 0	100	150	200	260	400	450	550
						H = M.C.A							
DOUBLEBOX+DOMO 10VX/B SL	2.999,00	109431222	Rp2	2x 0,75	84	7,7	7,1	6,7	6,2	5,4	3,1		
DOUBLEBOX+DOMO 15VX/B SL	3.402,00	109431262	Rp2	2x 1,1	93	9,1	8,6	8,3	7,8	7,1	4,8	3,7	

domovx-2p50_b_th

Modelo	Preço [EUR]	Referência	Ligação	Potência [kW]	Peso [kg]	Q [m³/h] 0	2,4	7,8	12,4	15,4	17	18,6	21,6
						[l/min] 0	40	65	103	128	142	155	180
						H = M.C.A							
DOUBLEBOX+DOMO GRI 11 SL	4.612,00	109431302	Rp2	2x 1,1	100	25,0	20,5	17,3	10,9				

domo-gri-2p50_b_th

Xylem Water Solutions Portugal pode realizar alterações aos seus produtos sem aviso prévio. Este documento não é contratual

DOUBLEBOX PLUS

SL: base de descarga e tubos guia

Trifásica-Base de descarga e tubos guia
Operação: quadro + bóias

Modelo	Preço [EUR]	Referência	Ligação	Potência [kW]	Peso [kg]	Q [m³/h] 0	6	24	36	42	54	60	72
						[l/min] 0	100	200	300	350	450	500	600
						H = M.C.A							
DOUBLEBOX+DL 109-N/A SL	5.057,00	109431492	Rp2	2x 1,1	132	18,3	15,4	13,1	11	10,1	8,2	7,3	5,4
DOUBLEBOX+DL 125-N/A SL	5.208,00	109431542	Rp2	2x 1,5	131	21,9	19,2	16,7	14,4	13,4	11,3	10,3	8,4
DOUBLEBOX+MINIVX F-T/AN SL	5.049,00	109431472	Rp2	2x 0,6	116	7,2	5,5	4	1,8				
DOUBLEBOX+DLF VORTEX-N/A S	4.847,00	109431532	Rp2	2x 1,1	112	8,4	7,6	6,8	5,8	5,1	3,5	2,5	
DOUBLEBOX+DLV 100-N/A SL	5.158,00	109431512	Rp2	2x 1,1	128	10,6	9,6	8,6	7,4	6,6	4,8	3,7	
DOUBLEBOX+DLV 115-N/A SL	5.158,00	109431552	Rp2	2x 1,5	129	13,1	12	11	9,9	9,3	7,7	6,6	4

dl-2p50_b_th

Modelo	Preço [EUR]	Referência	Ligação	Potência [kW]	Peso [kg]	Q [m³/h] 0	6	24	36	48	60	72	80,4
						[l/min] 0	100	200	300	400	500	600	670
						H = M.C.A							
DOUBLEBOX+DOMO 10T/B SL	3.998,00	109431212	Rp2	2x 0,75	98	10,1	8,5	7,2	6	4,7	3,2		
DOUBLEBOX+DOMO 15T/B SL	4.368,00	109431252	Rp2	2x 1,1	107	12,7	11	9,5	8	6,6	5,2	3,6	
DOUBLEBOX+DOMO 20T/B SL	4.582,00	109431282	Rp2	2x 1,5	103	14,8	13,2	11,7	10,2	8,7	7,1	5,4	4,2

domo-2p50_b_th

Modelo	Preço [EUR]	Referência	Ligação	Potência [kW]	Peso [kg]	Q [m³/h] 0	6	18	24	31,2	48	54	66
						[l/min] 0	100	150	200	260	400	450	550
						H = M.C.A							
DOUBLEBOX+DOMO 10VXT/B SL	3.998,00	109431232	Rp2	2x 0,75	95	7,7	7,1	6,7	6,2	5,4	3,1		
DOUBLEBOX+DOMO 15VXT/B SL	4.368,00	109431272	Rp2	2x 1,1	98	9,1	8,6	8,3	7,8	7,1	4,8	3,7	
DOUBLEBOX+DOMO 20VXT/B SL	4.582,00	109431292	Rp2	2x 1,5	104	11,0	10,5	10,2	9,7	9,1	7	6,1	3,8

domovx-2p50_b_th

Modelo	Preço [EUR]	Referência	Ligação	Potência [kW]	Peso [kg]	Q [m³/h] 0	2,4	7,8	12,4	15,4	17	18,6	21,6
						[l/min] 0	40	65	103	128	142	155	180
						H = M.C.A							
DOUBLEBOX+DOMO GRI 11T SL	5.519,00	109431312	Rp2	2x 1,1	110	25,0	20,5	17,3	10,9				

domo-gri-2p50_b_th

Acessórios: escolha rápida

Modelo	Preço [EUR]	Referência	Grupo de produtos	Peso [kg]
Tampa SingleBox-DoubleBox	145,00	168960250	8F	-
Extensão de tampa para SingleBox-DoubleBox, H=300 m	225,00	168960260	8F	4
Kit para ancorar a estação	A pedido	109392790	9J	-

Xylem Water Solutions Portugal pode realizar alterações aos seus produtos sem aviso prévio. Este documento não é contratual

Tanques pré-fabricados para elevação de águas residuais

MAXIBOX PLUS

Estações elevatórias pré-fabricadas para para águas residuais domésticas e pluviais, de acordo com a normativa EN 12050-1.

Ref: A175

Características

- Tanque de polietileno de 1200 ou 1900 litros
- Tampa roscada
- Tubos de entrega de 2 ½ "ou 2"
- 2 sistemas de descidas DN65 ou DN50
- 2 válvulas de retenção esféricas e 2 válvulas de seccionamento
- 1 vedante de borracha para ligação de entrada DN 160

O tanque padrão não inclui as bombas, ele deve ser completado com:

- nr "2" bombas DOMO, DOMOGRI, DL, 1300
- Tubos guia

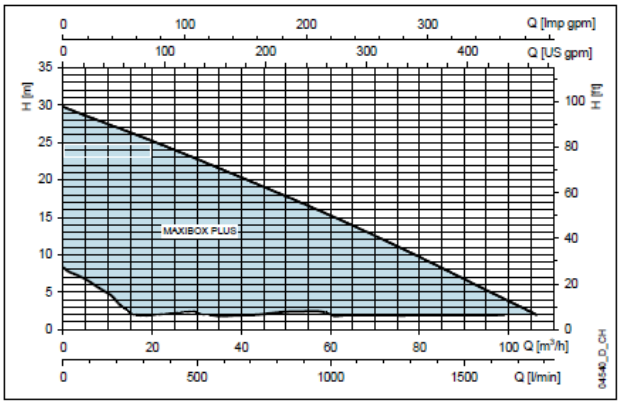

REFERÊNCIAS E PREÇOS

Modelo	Preço [EUR]	Referência	H [mm]	Ø [mm]	DN	Tubos de entrega	Tubo guia	Peso [kg]
MAXIBOX PLUS 13-50	2.560,00	FL05589336LOW	1300	1162	DN50	2"	¾"	94
MAXIBOX PLUS 20-50	2.877,00	FL05589337LOW	2000	1162	DN50	2"	¾"	128
MAXIBOX PLUS 20-65	5.787,00	FL05589338LOW	2000	1162	DN65	2 ½"	2"	200

Xylem Water Solutions Portugal pode realizar alterações aos seus produtos sem aviso prévio. Este documento não é contratual.

Electrobombas submersíveis para águas sujas em AISI 304

DIWA

Electrobombas submersíveis para águas sujas em AISI 304.

Ref: F003

Aplicações

- Drenagem de caves, garagens, caves
- Drenagem das obras de construção
- Escoamento de tanques e depósitos
- Rega de jardins e relva
- Bombagem de águas residuais domésticas, como máquinas de lavar
- Escoamento de depósitos industriais e aplicações ecológicas

Vantagens do produto

- Fiabilidade e resistência a choques
- Fácil de transportar com pega incorporada
- Funcionamento rápido
- Simples manutenção
- Bomba submersível para água limpa ou ligeiramente suja

Opções sob pedido

- Versões com diferentes comprimentos de cabo de alimentação e diferentes tipos de ficha

Código de identificação

Modelo:	DIWA 11 GT
DIWA	Nome da série
11	Potência do motor (kW x 10)
_	Sem indicação = monofásico, T = trifásico
GT	GT=interruptor tipo sino, SG=sem interruptor de bóia

Características

Caudal max:	25 m³/h
HMT max:	21 m
Potência:	0,55 - 1,5 kW (0,75 - 2 Hp)
Máx. profundidade imersão:	7 m
Passagem de sólidos:	8 mm
Temperatura do líquido max:	50°

Motor

Versão:	1 x 220-240V, 3 x 230/400V
Classe de isolamento:	F (155°C)
Classe de protecção:	IPX8

Materiais

Corpo da bomba:	Aço inoxidável
Impulsor:	Aço inoxidável
Elastómeros	NBR
Empanque mecânico:	Carboneto de silício-Carboneto de silício
Cabo:	H07RN-F, L=10 m

Xylem Water Solutions Portugal pode realizar alterações aos seus produtos sem aviso prévio. Este documento não é contratual

DIWA

Monofásica 1 x 230 V
Interruptor de bóia pré-instalado

Modelo	Preço [EUR]	Referência	Ligação descarga	Potência [kW]	Peso [kg]	Q [m³/h] 0	6	9	12	15	18	19,5	22,5
						[l/min] 0	100	150	200	250	300	325	375
						H = M.C.A							
DIWA 05/B	491,00	107680010	Rp1½	0,55	12	10,9	8,6	7,1	5,5	3,8			
DIWA 07/B	539,00	107680020	Rp1½	0,75	15	14,0	11,2	9,8	8,3	6,6	4,8	3,9	
DIWA 11/B	616,00	107680030	Rp1½	1,1	16	16,1	13,4	11,9	10,2	8,5	6,7	5,8	4

diwa-2p50_a_th

Monofásica 1 x 230 V
Interruptor tipo sino pré-instalado

Modelo	Preço [EUR]	Referência	Ligação descarga	Potência [kW]	Peso [kg]	Q [m³/h] 0	6	9	12	15	18	19,5	22,5
						[l/min] 0	100	150	200	250	300	325	375
						H = M.C.A							
DIWA 05/B GT	516,00	107680160	1" ½	0,55	14	10,9	8,6	7,1	5,5	3,8			
DIWA 07/B GT	561,00	107680170	1" ½	0,75	16	14,0	11,2	9,8	8,3	6,6	4,8	3,9	
DIWA 11/B GT	645,00	107680180	1" ½	1,1	16	16,1	13,4	11,9	10,2	8,5	6,7	5,8	4

diwa-2p50_a_th

Monofásica 1 x 230 V
Versâo SG sem interruptor de bóia

Modelo	Preço [EUR]	Referência	Ligação descarga	Potência [kW]	Peso [kg]	Q [m³/h] 0	6	9	12	15	18	19,5	22,5
						[l/min] 0	100	150	200	250	300	325	375
						H = M.C.A							
DIWA 05/B SG	472,00	107680110	Rp1½	0,55	12	10,9	8,6	7,1	5,5	3,8			
DIWA 07/B SG	523,00	107680120	Rp1½	0,75	15	14,0	11,2	9,8	8,3	6,6	4,8	3,9	
DIWA 11/B SG	601,00	107680130	Rp1½	1,1	16	16,1	13,4	11,9	10,2	8,5	6,7	5,8	4

diwa-2p50_a_th

Trifásico: 230 V (Δ) / 400 V (Y)

Modelo	Preço [EUR]	Referência	Ligação descarga	Potência [kW]	Peso [kg]	Q [m³/h] 0	6	9	12	15	18	19,5	22,5
						[l/min] 0	100	150	200	250	300	325	375
						H = M.C.A							
DIWA 05T/B	479,00	107680060	Rp1½	0,55	11	10,9	8,6	7,1	5,5	3,8			
DIWA 07T/B	509,00	107680070	Rp1½	0,75	14	14,0	11,2	9,8	8,3	6,6	4,8	3,9	
DIWA 11T/B	538,00	107680080	Rp1½	1,1	14	16,1	13,4	11,9	10,2	8,5	6,7	5,8	4
DIWA 15T/B	608,00	107680090	Rp1½	1,5	16	20,6	17,3	15,6	14	12,2	10,4	9,4	7,3

diwa-2p50_a_th

Xylem Water Solutions Portugal pode realizar alterações aos seus produtos sem aviso prévio. Este documento não é contratual

Acessórios: escolha rápida

Modelo	Preço [EUR]	Referência	Grupo de produtos	Peso [kg]
Válvula de retenção Rp 1 ½	78,00	109790590	9J	2
Interruptor de bóia Small com 5 m cabo H07RN-F3G1 com contrapeso	37,00	159260200	9J	-
Interruptor de nível MAC3, cabo L = 10 m, sem contrapeso	60,00	159260450	9J	2
Quadro auxiliar de nível alto com alarme acústico integrado, modelo QAL-DRM	246,00	108309500	1M	2
Sinalizador de alarme sonoro e visual, indicador luminoso amarelo	147,00	002848105	9J	-

- Quadro de controlo para 1 bomba monofásica: Q-SMART10
- Quadro de controlo para 2 bombas monofásicas: Q-SMART20
- Quadro de controlo para 1 bomba trifásica: QDR
- Quadro de controlo para 2 bombas trifásicas: QDR2

Bombas	Controlo para 1 bomba				Controlo para 2 bombas			
	Modelo	Preço [EUR]	Referência	Peso [kg]	Modelo	Preço [EUR]	Referência	Peso [kg]
DIWA 05/B SG	Q-SMART10/15/D 12A	315,00	1086042200	2	Q-SMART20/15/D 12A	350,00	1086042300	2
DIWA 07/B SG	Q-SMART10/15/D 12A	315,00	1086042200	2	Q-SMART20/15/D 12A	350,00	1086042300	2
DIWA 11/B SG	Q-SMART10/15/D 12A	315,00	1086042200	2	Q-SMART20/15/D 12A	350,00	1086042300	2
DIWA 05T/B	QDR/05 1-1,6A	405,00	108568700	5	QDR2/05 1-1,6A	659,00	108531100	7
DIWA 07T/B	QDR/07 1,6-2,5A	405,00	108568800	4	QDR2/07 1,6-2,5A	659,00	108531200	10
DIWA 11T/B	QDR/15 2,5-4A	404,00	108569000	4	QDR2/15 2,5-4A	659,00	108531400	13
DIWA 15T/B	QDR/15 2,5-4A	404,00	108569000	4	QDR2/15 2,5-4A	659,00	108531400	13

Xylem Water Solutions Portugal pode realizar alterações aos seus produtos sem aviso prévio. Este documento não é contratual

Electrobombas submersíveis para drenagem

DN

Electrobombas submersíveis para drenagem de águas sujas e limpas.

Ref: F004

Aplicações

- Drenagem de caves e terrenos aquosos
- Escoamento de tanques de recolha de águas pluviais, lagos e cursos de águas

Vantagens do produto

- Muito resistente e leve
- Portátil

Opções sob pedido

- Versões com diferentes comprimentos de cabo de alimentação e diferentes tipos de ficha

Código de identificação

Modelo:	DNM 115 CG
DN	Nome da série
M	M = monofásico, sem indicação = trifásico
115	Tamanho do impulsor
CG	Interruptor de bóia incluído

Características

Caudal max:	17 m³/h
HMT max:	22 m
Potência:	0,6 - 0,75 kW (0,8 - 1 Hp)
Máx. profundidade imersão:	5 m
Passagem de sólidos:	5 mm

Motor

Versão:	1 ~220-240V, 3~230/400V
Classe de isolamento:	F (155°C)
Classe de protecção:	IPX8

Materiais

Corpo da bomba:	Ferro fundido
Impulsor:	Aço inoxidável
Elastómeros	NBR
Empanque mecânico:	Carbono-cerâmica
Cabo:	H07RN-F

Xylem Water Solutions Portugal pode realizar alterações aos seus produtos sem aviso prévio. Este documento não é contratual

DN

Monofásica 1 x 230 V

Modelo	Preço [EUR]	Referência	Ligação descarga	Potência [kW]	Peso [kg]	Q [m³/h] 0	3	6	9	10,5	12,6	15	16,8
						[l/min] 0	50	100	150	175	210	250	280
						H = M.C.A							
DNM110/A	475,00	107550010	Rp1¼	0,6	19	11,5	10,4	9,1	7,3	6,3	4,5		
DNM115/A	610,00	107550020	Rp1¼	0,6	20	16,2	14,9	13,3	11,4	10,3	8,6	6,4	
DNM120/A	708,00	107550030	Rp1¼	0,75	19	22,0	20,1	18	15,6	14,2	12,1	9,5	7,3

dn-2p50_a_th

Monofásica 1 x 230 V

Modelo	Preço [EUR]	Referência	Ligação descarga	Potência [kW]	Peso [kg]	Q [m³/h] 0	3	6	9	10,5	12,6	15	16,8
						[l/min] 0	50	100	150	175	210	250	280
						H = M.C.A							
DNM110/A CG	498,00	107550110	Rp1¼	0,6	19	11,5	10,4	9,1	7,3	6,3	4,5		
DNM115/A CG	632,00	107550120	Rp1¼	0,6	20	16,2	14,9	13,3	11,4	10,3	8,6	6,4	
DNM120/A CG	730,00	107550130	Rp1¼	0,75	19	22,0	20,1	18	15,6	14,2	12,1	9,5	7,3

dn-2p50_a_th

Trifásico: 3 x 380-415 V

Modelo	Preço [EUR]	Referência	Ligação descarga	Potência [kW]	Peso [kg]	Q [m³/h] 0	3	6	9	10,5	12,6	15	16,8
						[l/min] 0	50	100	150	175	210	250	280
						H = M.C.A							
DN110/A	475,00	107550060	Rp1¼	0,6	17	11,5	10,4	9,1	7,3	6,3	4,5		
DN115/A	610,00	107550070	Rp1¼	0,6	18	16,2	14,9	13,3	11,4	10,3	8,6	6,4	
DN120/A	708,00	107550080	Rp1¼	0,75	18	22,0	20,1	18	15,6	14,2	12,1	9,5	7,3

dn-2p50_a_th

Trifásico: 3 x 220-240 V

Modelo	Preço [EUR]	Referência	Ligação descarga	Potência [kW]	Peso [kg]	Q [m³/h] 0	3	6	9	10,5	12,6	15	16,8
						[l/min] 0	50	100	150	175	210	250	280
						H = M.C.A							
DN110/A (230V)	490,00	107550060R	Rp1¼	0,6	18	11,5	10,4	9,1	7,3	6,3	4,5		
DN115/A (230V)	624,00	107550070R	Rp1¼	0,6	18	16,2	14,9	13,3	11,4	10,3	8,6	6,4	
DN120/A (230V)	722,00	107550080R	Rp1¼	0,75	18	22,0	20,1	18	15,6	14,2	12,1	9,5	7,3

dn-2p50_a_th

Xylem Water Solutions Portugal pode realizar alterações aos seus produtos sem aviso prévio. Este documento não é contratual

Acessórios: escolha rápida

Modelo	Preço [EUR]	Referência	Grupo de produtos	Peso [kg]
Válvula de retenção Rp 1 ½	78,00	109790590	9J	2
Interruptor de bóia Small com 5 m cabo H07RN-F3G1 com contrapeso	37,00	159260200	9J	-
Interruptor de nível MAC3, cabo L = 10 m, sem contrapeso	60,00	159260450	9J	2
Quadro auxiliar de nível alto com alarme acústico integrado, modelo QAL-DRM	246,00	108309500	1M	2
Sinalizador de alarme sonoro e visual, indicador luminoso amarelo	147,00	002848105	9J	-

- Quadro de controlo para 1 bomba monofásica: Q-SMART10
- Quadro de controlo para 2 bombas monofásicas: Q-SMART20
- Quadro de controlo para 1 bomba trifásica: QDR
- Quadro de controlo para 2 bombas trifásicas: QDR2

Bombas	Controlo para 1 bomba				Controlo para 2 bombas			
	Modelo	Preço [EUR]	Referência	Peso [kg]	Modelo	Preço [EUR]	Referência	Peso [kg]
DNM 110	Q-SMART10/15/D 12A	315,00	1086042200	2	Q-SMART20/15/D 12A	350,00	1086042300	2
DNM 115	Q-SMART10/15/D 12A	315,00	1086042200	2	Q-SMART20/15/D 12A	350,00	1086042300	2
DNM 120	Q-SMART10/15/D 12A	315,00	1086042200	2	Q-SMART20/15/D 12A	350,00	1086042300	2
DN 110	QDR/07 1,6-2,5A	405,00	108568800	4	QDR2/07 1,6-2,5A	659,00	108531200	10
DN 115	QDR/07 1,6-2,5A	405,00	108568800	4	QDR2/07 1,6-2,5A	659,00	108531200	10
DN 120	QDR/07 1,6-2,5A	405,00	108568800	4	QDR2/07 1,6-2,5A	659,00	108531200	10

Xylem Water Solutions Portugal pode realizar alterações aos seus produtos sem aviso prévio. Este documento não é contratual

Bomba submersível para águas carregadas e águas residuais

Lowara 1300

- Robusta
- Potente
- Duradoura
- Ecológica
- Segura e simples
- Fiável
- Flexível

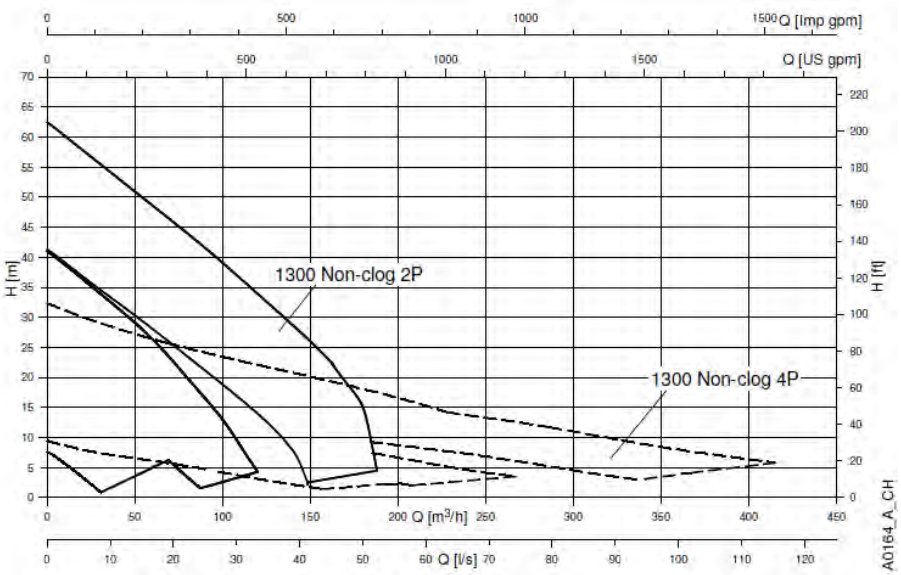

Lowara 1305 Vortex

Caudal max:	36 m³/h
HMT max:	11 m
Máx. profundidade imersão:	20 m
Temperatura do líquido:	max 40°C

Lowara 1310 Vortex

Caudal max:	90 m³/h
HMT max:	16 m
Máx. profundidade imersão:	20 m
Temperatura do líquido:	max 40°C

Lowara 1315 Vortex

Caudal max:	160 m³/h
HMT max:	21 m
Máx. profundidade imersão:	20 m
Temperatura do líquido:	max 40°C

Lowara 1320 Vortex

Caudal max:	195 m³/h
HMT max:	29 m
Máx. profundidade imersão:	20 m
Temperatura do líquido:	max 40°C

Lowara 1325 Anti Bloqueio

Caudal max:	115 l/s
HMT max:	63 m
Máx. profundidade imersão:	20 m
Temperatura do líquido:	max 40°C

Lowara 1305 Anti Bloqueio

Caudal max:	48 m³/h
HMT max:	15,4 m
Máx. profundidade imersão:	20 m
Temperatura do líquido:	max 40°C

Lowara 1310 Anti Bloqueio

Caudal max:	60 m³/h
HMT max:	25 m
Máx. profundidade imersão:	20 m
Temperatura do líquido:	max 40°C

Lowara 1315 Anti Bloqueio

Caudal max:	190 m³/h
HMT max:	30 m
Máx. profundidade imersão:	20 m
Temperatura do líquido:	max 40°C

Lowara 1320 Anti Bloqueio

Caudal max:	270 m³/h
HMT max:	41 m
Máx. profundidade imersão:	20 m
Temperatura do líquido:	max 40°C

Bomba submersível para águas carregadas e águas residuais

Lowara 1305 Vortex

Bombas submersíveis para águas limpas, águas superficiais e águas residuais com sólidos e materiais fibrosos longos.O impulsor vortex é a melhor escolha para fluidos que contenham areia e outros sólidos de maiores dimensões

Ref:A400e

Applicacões

Edíficios comerciais e residenciais:

- Águas pluviais
- Estações de bombagem de esgotos domésticos
- Águas de infiltração

Vantagens do produto

- Bombas facilmente acessíveis, de total desempenho e qualidade
- Novo Kit de Substituição (Retrofit)
- Disponibilidade de produtos
- Novos motores
- Desenho anti bloqueio
- Passagem de fibras largas e objectos
- Maior passagem de sólidos

Código de identificação

Exemplo:	1305H-50T.253.V92.400/10
1305	Nome da série
H	Código de pressão
50	DN de descarga
T	Tipo de instalação
253	Nr. pólos (2), Frequência (50 Hz), Fase (3 Ph)
V92	Num. de curvas de performance
400	Tensão (400 V o 230 V)

Características

Caudal max:	36 m³/h
HMT max:	11 m
Máx. profundidade imersão:	20 m
Temperatura do líquido:	max 40°C
Faixa de pH do líquido:	5,5-14
Densidade do líquido:	max 1100 kg/m³

Motor

Classe de isolamento:	F (155°C)
Classe de protecção:	IP68
Nr. Arranques max:	15/hora
Fator de serviço:	S1: operação contínua

Materiais

Tipo de impulsor:	Vortex, ferro fundido cinzento
Corpo do motor:	Ferro fundido

Empanque mecânico interior: carbono-cerâmica

Empanque mecânico externo: carboneto cimentato-óxido de alumínio

Cabo do motor: 10 m Subcab 4G1.5+2x1.5 mm² (opção 20 m)

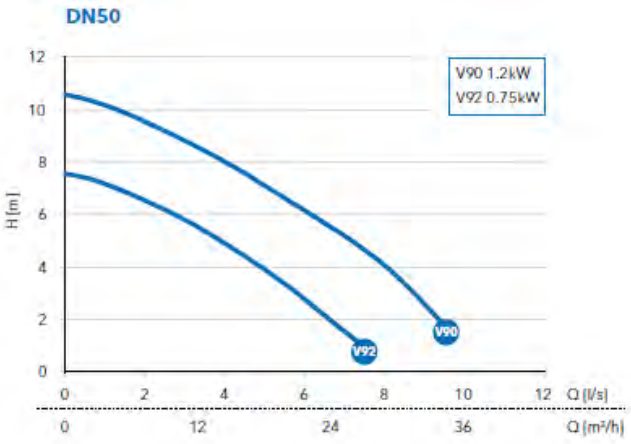

Xylem Water Solutions Portugal pode realizar alterações aos seus produtos sem aviso prévio. Este documento não é contratual.

Lowara 1305-Impulsor Vortex monofásico 1 x 230 V, 50 Hz

Modelo	Preço [EUR]	Referência	P_2 [kW]	I nom [A]	Curva nº.	DN de descarga	Instalação	Peso [kg]
1305H-50W.251.V92.230/10	570,00	13051800023	0,75	4,2	V92	50mm/2"	W	43
1305H-50T.251.V92.230/10	570,00	13051800024	0,75	4,2	V92	2"	T	43

Lowara 1305-Impulsor Vortex trifásico 3 x 400 V, 50 Hz

Modelo	Preço [EUR]	Referência	P_2 [kW]	I nom [A]	Curva nº.	DN de descarga	Instalação	Peso [kg]
1305H-50W.253.V90.400/10	635,00	13051800015	1,2	2,8	V90	50mm/2"	W	34
1305H-50T.253.V90.400/10	635,00	13051800016	1,2	2,8	V90	2"	T	43
1305H-50W.253.V92.400/10	570,00	13051800019	0,75	2,2	V92	50mm/2"	W	34
1305H-50T.253.V92.400/10	570,00	13051800020	0,75	2,2	V92	2"	T	34

Acessórios: escolha rápida

Modelo	Preço [EUR]	Referência	Grupo de produtos	Peso [kg]
Kit PA1 DN50 instalação/W -fixa 1305S/H -1310S/H	224,00	7903820	8K	7

Xylem Water Solutions Portugal pode realizar alterações aos seus produtos sem aviso prévio. Este documento não é contratual.

Bomba submersível para águas carregadas e águas residuais

Lowara 1305 Anti Bloqueio

Bombas submersíveis para águas limpas, águas superficiais e águas residuais com sólidos e materiais fibrosos longos.O impulsor anti bloqueio é a melhor escolha para águas residuais que contenham uma percentagem elevada de sólidos, onde a performance elevada é um factor relevante

Ref:A400d

Applicacões

Edíficios comerciais e residenciais:

- Águas pluviais
- Estações de bombagem de esgotos domésticos
- Águas de infiltração

Vantagens do produto

- Bombas facilmente acessíveis, de total desempenho e qualidade
- Novo Kit de Substituição (Retrofit)
- Disponibilidade de produtos
- Novos motores
- Desenho anti bloqueio
- Passagem de fibras largas e objectos
- Maior passagem de sólidos

Código de identificação

Exemplo:	1305H-50W.253.S60.400/10
1305	Nome da série
H	Código de pressão
50	DN de descarga
W	Tipo de instalação
253	Nr. pólos (2), Frequência (50 Hz), Fase (3 Ph)
S60	Num. de curvas de performance
400	Tensão (400 V o 230 V)

Características

Caudal max:	48 m³/h
HMT max:	15,4 m
Máx. profundidade imersão:	20 m
Temperatura do líquido:	max 40°C
Faixa de pH do líquido:	5,5-14
Densidade do líquido:	max 1100 kg/m³

Motor

Classe de isolamento:	F (155°C)
Classe de protecção:	IP68
Nr. Arranques max:	15/hora
Fator de serviço:	S1: operação contínua

Materiais

Tipo de impulsor:	Anti Bloqueio, ferro fundido cinzento
Corpo do motor:	Ferro fundido

Empanque mecânico interior: carbono-cerâmica

Empanque mecânico externo: carboneto cimentato-óxido de alumínio

Cabo do motor: 10 m Subcab 4G1.5+2x1.5 mm² (opção 20 m)

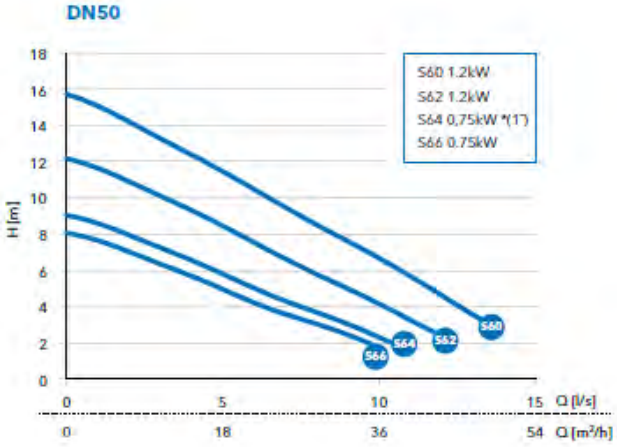

Xylem Water Solutions Portugal pode realizar alterações aos seus produtos sem aviso prévio. Este documento não é contratual.

Lowara 1305-Impulsor Anti Bloqueio monofásico 1 x 230 V, 50 Hz

Modelo	Preço [EUR]	Referência	P_2 [kW]	I nom [A]	Curva nº.	DN de descarga	Instalação	Peso [kg]
1305S-50W.251.S66.230/10	570,00	13051800021	0,75	4,2	S66	50mm/2"	W	33
1305S-50T.251.S66.230/10	570,00	13051800022	0,75	4,2	S66	2"	T	34

Lowara 1305-Impulsor Anti Bloqueio trifásico 3 x 400 V, 50 Hz

Modelo	Preço [EUR]	Referência	P_2 [kW]	I nom [A]	Curva nº.	DN de descarga	Instalação	Peso [kg]
1305S-50W.253.S60.400/10	635,00	13051800011	1,2	2,8	S60	50mm/2"	W	32
1305S-50T.253.S60.400/10	635,00	13051800012	1,2	2,8	S60	2"	T	34
1305S-50W.253.S62.400/10	635,00	13051800013	1,2	2,8	S62	50mm/2"	W	32
1305S-50T.253.S62.400/10	635,00	13051800014	1,2	2,8	S62	2"	T	34
1305S-50W.253.S66.400/10	570,00	13051800017	0,75	2,2	S66	50mm/2"	W	33
1305S-50T.253.S66.400/10	570,00	13051800018	0,75	2,2	S66	2"	T	33

Acessórios: escolha rápida

Modelo	Preço [EUR]	Referência	Grupo de produtos	Peso [kg]
Kit PA1 DN50 instalação/W -fixa 1305S/H -1310S/H	224,00	7903820	8K	7

Xylem Water Solutions Portugal pode realizar alterações aos seus produtos sem aviso prévio. Este documento não é contratual.

Bomba submersível para águas carregadas e águas residuais

Lowara 1310 Vortex

Bombas submersíveis para águas limpas, águas superficiais e águas residuais com sólidos e materiais fibrosos longos.O impulsor vortex é a melhor escolha para fluidos que contenham areia e outros sólidos de maiores dimensões

Ref:A400g

Applicacões

Edíficios comerciais e residenciais:

- Águas pluviais
- Estações de bombagem de esgotos domésticos
- Águas de infiltração

Vantagens do produto

- Bombas facilmente acessíveis, de total desempenho e qualidade
- Novo Kit de Substituição (Retrofit)
- Disponibilidade de produtos
- Novos motores
- Desenho anti bloqueio
- Passagem de fibras largas e objectos
- Maior passagem de sólidos

Código de identificação

Exemplo:	1310M-80X.253.V85.400/10
1310	Nome da série
M	Código de pressão
80	DN de descarga
X	Tipo de instalação
253	Nr. pólos (2), Frequência (50 Hz), Fase (3 Ph)
V85	Num. de curvas de performance
400	Tensão (400 V o 230 V)

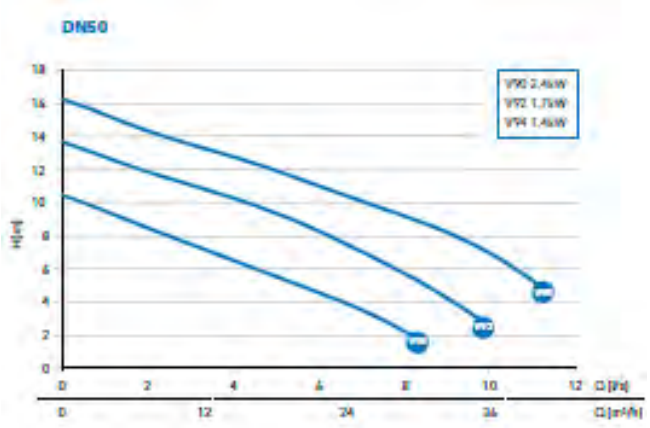

Características

Caudal max:	90 m³/h
HMT max:	16 m
Máx. profundidade imersão:	20 m
Temperatura do líquido:	max 40°C
Faixa de pH do líquido:	5,5-14
Densidade do líquido:	max 1100 kg/m³

Motor

Classe de isolamento:	F (155°C)
Classe de protecção:	IP68
Nr. Arranques max:	15/hora
Fator de serviço:	S1: operação contínua

Materiais

Tipo de impulsor:	Vortex, ferro fundido cinzento
Corpo do motor:	Ferro fundido
Empanque mecânico interior:	carbono-cerâmica
Empanque mecânico externo:	tungstênio em carbono-cerâmica
Cabo do motor:	10 m Subcab 4G1.5+2x1.5 mm² (opção 20 m)

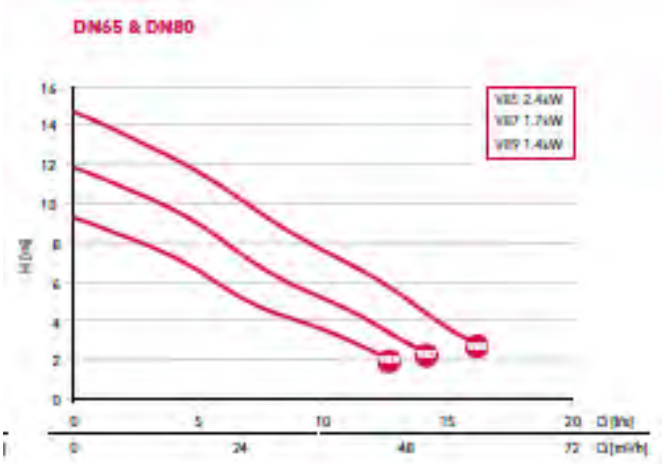

Xylem Water Solutions Portugal pode realizar alterações aos seus produtos sem aviso prévio. Este documento não é contratual.

Lowara 1310-Impulsor Vortex monofásico 1 x 230 V, 50 Hz

Modelo	Preço [EUR]	Referência	P_2 [kW]	I nom [A]	Curva nº.	DN de descarga	Instalação	Peso [kg]
1310H-50W.251.V90.230/10	879,00	13101810068	2,4	14	V90	50mm/2"	W	42
1310H-50T.251.V90.230/10	879,00	13101810069	2,4	14	V90	2"	T	50
1310H-50W.251.V92.230/10	827,00	13101810076	1,7	10	V92	50mm/2"	W	50
1310H-50T.251.V92.230/10	827,00	13101810077	1,7	10	V92	2"	T	43
1310H-50W.251.V94.230/10	804,00	13101810084	1,4	8,4	V94	50mm/2"	W	50
1310H-50T.251.V94.230/10	804,00	13101810085	1,4	8,4	V94	2"	T	50

Lowara 1310-Impulsor Vortex trifásico 3 x 400 V, 50 Hz

Modelo	Preço [EUR]	Referência	P_2 [kW]	I nom [A]	Curva nº.	DN de descarga	Instalação	Peso [kg]
1310H-50W.253.V90.400/10	879,00	13101810036	2,4	5,1	V90	50mm/2"	W	43
1310H-50T.253.V90.400/10	879,00	13101810037	2,4	5,1	V90	2"	T	39
1310H-50W.253.V92.400/10	827,00	13101810044	1,7	3,8	V92	50mm/2"	W	38
1310H-50T.253.V92.400/10	827,00	13101810045	1,7	3,8	V92	2"	T	38
1310H-50W.253.V94.400/10	804,00	13101810052	1,4	3,3	V94	50mm/2"	W	50
1310H-50T.253.V94.400/10	804,00	13101810053	1,4	3,3	V94	2"	T	50

Modelo	Preço [EUR]	Referência	P_2 [kW]	I nom [A]	Curva nº.	DN de descarga	Instalação	Peso [kg]
1310M-65X.251.V85.230/10	909,00	13101810067	2,4	14	V85	DN65	X	50
1310M-65X.251.V89.230/10	834,00	13101810083	1,4	8,4	V89	DN65	X	50

Modelo	Preço [EUR]	Referência	P_2 [kW]	I nom [A]	Curva nº.	DN de descarga	Instalação	Peso [kg]
1310M-65X.253.V89.400/10	834,00	13101810051	1,4	-	V89	DN65	X	-
1310M-65X.253.V85.400/10	909,00	13101810035	2,4	5,1	V85	DN65	X	40
1310M-65X.253.V87.400/10	909,00	13101811049	2,4	5,1	V87	DN65	X	50

Lowara 1310-Impulsor Vortex monofásico 1 x 230 V, 4 polos, 50 Hz

Modelo	Preço [EUR]	Referência	P_2 [kW]	I nom [A]	Curva nº.	DN de descarga	Instalação	Peso [kg]
1310L-65X.451.V82.230/10	902,00	13101810860	1,3	8,4	V82	DN65	X	41
1310L-65X.451.V83.230/10	879,00	13101810865	1,0	6,6	V83	DN65	X	41
1310L-65X.451.V84.230/10	879,00	13101810870	1,0	6,6	V84	DN65	X	41
1310L-80X.451.V82.230/10	902,00	13101811360	1,3	8,4	V82	DN80	X	41
1310L-80X.451.V83.230/10	879,00	13101811361	1,0	6,6	V83	DN80	X	41
1310L-80X.451.V84.230/10	879,00	13101811362	1,0	6,6	V84	DN80	X	41

Xylem Water Solutions Portugal pode realizar alterações aos seus produtos sem aviso prévio. Este documento não é contratual.

Lowara 1310-Impulsor Vortex trifásico 3 x 400 V, 4 polos, 50 Hz

Modelo	Preço [EUR]	Referência	P_2 [kW]	I nom [A]	Curva nº.	DN de descarga	Instalação	Peso [kg]
1310L-65X.453.V80.400/10	954,00	13101810841	2,0	4,9	V80	DN65	X	41
1310L-65X.453.V81.400/10	917,00	13101810842	1,5	3,9	V81	DN65	X	43
1310L-65X.453.V82.400/10	894,00	13101810843	1,2	3,4	V82	DN65	X	43
1310L-65X.453.V83.400/10	894,00	13101810844	1,2	3,4	V83	DN65	X	43
1310L-65X.453.V84.400/10	894,00	13101810845	1,2	3,4	V84	DN65	X	43
1310L-80X.453.V80.400/10	954,00	13101811266	2,0	4,9	V80	DN80	X	43
1310L-80X.453.V81.400/10	917,00	13101811341	1,5	3,9	V81	DN80	X	43
1310L-80X.453.V82.400/10	894,00	13101811358	1,2	3,4	V82	DN80	X	43
1310L-80X.453.V83.400/10	894,00	13101811302	1,2	3,4	V83	DN80	X	43
1310L-80X.453.V84.400/10	894,00	13101811359	1,2	3,4	V84	DN80	X	43

Acessórios: escolha rápida

Modelo	Preço [EUR]	Referência	Grupo de produtos	Peso [kg]
Kit de substituição GF1 DN65 instalação/X 1310S/M/L - 1315S/H	61,60	7818101	8K	5
Kit de substituição GF2 DN80 instalação/X 1310S/M/L - 1315S/H - 1320S/H	75,20	7767808	8K	7
Kit PA1 DN50 instalação/W -fixa 1305S/H -1310S/H	224,00	7903820	8K	7
Kit PA2 DN65 instalação/W -fixa 1310S/M/L -1315S/H	308,00	7903821	8K	19
Kit PA22 DN65/80 instalação/W -fixa 1310S/M/L - 1315S/H	379,00	8071760	8K	27
Kit PA3 DN80 instalação/W -fixa 1310S/M/L -1315S/H -1320S/H	379,00	7903822	8K	25
Kit CC1 DN65 instalação/H -mangueira 1310-NC-V	101,00	7903801	8K	7
Kit CC5 DN80 instalação/H -mangueira 1310-V	149,00	7903813	8K	7
Kit CF1 DN65 instalação/T -roscada 1310S/M	101,00	7903806	8K	9
Kit CF2 DN65 instalação/T -roscada 1310L	77,90	7903815	8K	9
Kit CF5 DN80 instalação/T -roscada 1310L	149,00	7903817	8K	8
Kit PA5 DN100 instalação/W -fixa 1315M - 1320H/M	420,00	7903823	8K	33
Kit CC6 DN80 instalação/H -mangueira 1310-NC-V	149,00	7903814	8K	8
Kit CF6 DN80 instalação/T -roscada 1310S/M	149,00	7903818	8K	9

Xylem Water Solutions Portugal pode realizar alterações aos seus produtos sem aviso prévio. Este documento não é contratual.

Bomba submersível para águas carregadas e águas residuais

Lowara 1310 Anti Bloqueio

Bombas submersíveis para águas limpas, águas superficiais e águas residuais com sólidos e materiais fibrosos longos.O impulsor anti bloqueio é a melhor escolha para águas residuais que contenham uma percentagem elevada de sólidos, onde a performance elevada é um factor relevante

Ref:A400f

Applicações

Edíficios comerciais e residenciais:

- Águas pluviais
- Estações de bombagem de esgotos domésticos
- Águas de infiltração

Vantagens do produto

- Bombas facilmente acessíveis, de total desempenho e qualidade
- Novo Kit de Substituição (Retrofit)
- Disponibilidade de produtos
- Novos motores
- Desenho anti bloqueio
- Passagem de fibras largas e objectos
- Maior passagem de sólidos

Código de identificação

Exemplo:	1310S-50W.253.S60.400/10
1310	Nome da série
S	Código de pressão
50	DN de descarga
W	Tipo de instalação
253	Nr. pólos (2), Frequência (50 Hz), Fase (3 Ph)
S60	Num. de curvas de performance
400	Tensão (400 V o 230 V)

Características

Caudal max:	60 m³/h
HMT max:	25 m
Máx. profundidade imersão:	20 m
Temperatura do líquido:	max 40°C
Faixa de pH do líquido:	5,5-14
Densidade do líquido:	max 1100 kg/m³

Motor

Classe de isolamento:	F (155°C)
Classe de protecção:	IP68
Nr. Arranques max:	15/hora
Fator de serviço:	S1: operação contínua

Materiais

Tipo de impulsor:	Anti Bloqueio, ferro fundido cinzento
Corpo do motor:	Ferro fundido

Empanque mecânico interior: carbono-cerâmica

Empanque mecânico externo: tungstênio em carbono-cerâmica

Cabo do motor: 10 m Subcab 4G1.5+2x1.5 mm² (opção 20 m)

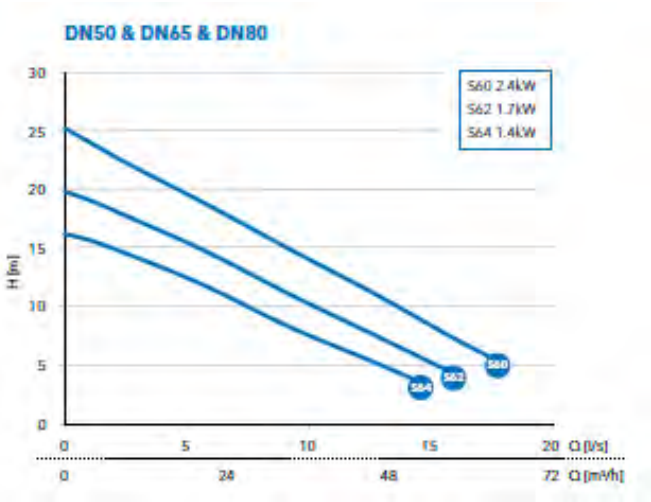

Xylem Water Solutions Portugal pode realizar alterações aos seus produtos sem aviso prévio. Este documento não é contratual.

Lowara 1310-Impulsor Anti Bloqueio monofásico 1 x 230 V, 50 Hz

Modelo	Preço [EUR]	Referência	P_2 [kW]	I nom [A]	Curva nº.	DN de descarga	Instalação	Peso [kg]
1310S-50W.251.S60.230/10	888,00	13101810062	2,4	14	S60	50mm/2"	W	40
1310S-50T.251.S60.230/10	888,00	13101810063	2,4	14	S60	2"	T	40
1310S-50W.251.S62.230/10	835,00	13101810070	1,7	10	S62	50mm/2"	W	40
1310S-50T.251.S62.230/10	835,00	13101810071	1,7	10	S62	2"	T	42
1310S-50W.251.S64.230/10	812,00	13101810078	1,4	8,4	S64	50mm/2"	W	45
1310S-50T.251.S64.230/10	812,00	13101810079	1,4	8,4	S64	2"	T	41
1310S-65X.251.S60.230/10	934,00	13101810065	2,4	14	S60	DN65	X	50
1310S-65X.251.S62.230/10	880,00	13101810073	1,7	10	S62	DN65	X	50
1310S-65X.251.S64.230/10	857,00	13101810081	1,4	8,4	S64	DN65	X	44

Lowara 1310-Impulsor Anti Bloqueio trifásico 3 x 400 V, 50 Hz

Modelo	Preço [EUR]	Referência	P_2 [kW]	I nom [A]	Curva nº.	DN de descarga	Instalação	Peso [kg]
1310S-50W.253.S60.400/10	888,00	13101810030	2,4	5,1	S60	50mm/2"	W	37
1310S-50T.253.S60.400/10	888,00	13101810031	2,4	5,1	S60	2"	T	41
1310S-50W.253.S62.400/10	835,00	13101810038	1,7	3,8	S62	50mm/2"	W	38
1310S-50T.253.S62.400/10	835,00	13101810039	1,7	3,8	S62	2"	T	38
1310S-50W.253.S64.400/10	812,00	13101810046	1,4	3,3	S64	50mm/2"	W	40
1310S-50T.253.S64.400/10	812,00	13101810047	1,4	3,3	S64	2"	T	40
1310S-65X.253.S60.400/10	934,00	13101810033	2,4	5,1	S60	DN65	X	43
1310S-65X.253.S62.400/10	880,00	13101810041	1,7	3,8	S62	DN65	X	38
1310S-65X.253.S64.400/10	857,00	13101810049	1,4	3,3	S64	DN65	X	40

Acessórios: escolha rápida

Modelo	Preço [EUR]	Referência	Grupo de produtos	Peso [kg]
Kit de substituição GF1 DN65 instalação/X 1310S/M/L - 1315S/H	61,60	7818101	8K	5
Kit de substituição GF22DN65/80 instalação/X 1310S/M/L - 1315S/H	60,20	7767826	1R	6
Kit de substituição GF2 DN80 instalação/X 1310S/M/L - 1315S/H - 1320S/H	75,20	7767808	8K	7
Kit PA1 DN50 instalação/W -fixa 1305S/H -1310S/H	224,00	7903820	8K	7
Kit PA2 DN65 instalação/W -fixa 1310S/M/L -1315S/H	308,00	7903821	8K	19
Kit PA22 DN65/80 instalação/W -fixa 1310S/M/L - 1315S/H	379,00	8071760	8K	27
Kit PA3 DN80 instalação/W -fixa 1310S/M/L -1315S/H -1320S/H	379,00	7903822	8K	25
Kit CC1 DN65 instalação/H -mangueira 1310-NC-V	101,00	7903801	8K	7
Kit CC5 DN80 instalação/H -mangueira 1310-V	149,00	7903813	8K	7
Kit CC6 DN80 instalação/H -mangueira 1310-NC-V	149,00	7903814	8K	8
Kit CF1 DN65 instalação/T -roscada 1310S/M	101,00	7903806	8K	9
Kit CF2 DN65 instalação/T -roscada 1310L	77,90	7903815	8K	9
Kit CF5 DN80 instalação/T -roscada 1310L	149,00	7903817	8K	8
Kit CF6 DN80 instalação/T -roscada 1310S/M	149,00	7903818	8K	9

Xylem Water Solutions Portugal pode realizar alterações aos seus produtos sem aviso prévio. Este documento não é contratual.

Bomba submersível para águas carregadas e águas residuais

Lowara 1315 Vortex

Bombas submersíveis para águas limpas, águas superficiais e águas residuais com sólidos e materiais fibrosos longos.O impulsor vortex é a melhor escolha para fluidos que contenham areia e outros sólidos de maiores dimensões

Ref:A400m

Applicações

Edíficios comerciais e residenciais:

- Águas pluviais
- Estações de bombagem de esgotos domésticos
- Águas de infiltração

Vantagens do produto

- Bombas facilmente acessíveis, de total desempenho e qualidade
- Novo Kit de Substituição (Retrofit)
- Disponibilidade de produtos
- Novos motores
- Desenho anti bloqueio
- Passagem de fibras largas e objectos
- Maior passagem de sólidos

Código de identificação

Exemplo:	1315H-80X.253.V91.400/10
1315	Nome da série
H	Código de pressão
80	DN de descarga
X	Tipo de instalação
253	Nr. pólos (2), Frequência (50 Hz), Fase (3 Ph)
V91	Num. de curvas de performance
400	Tensão (400 V)

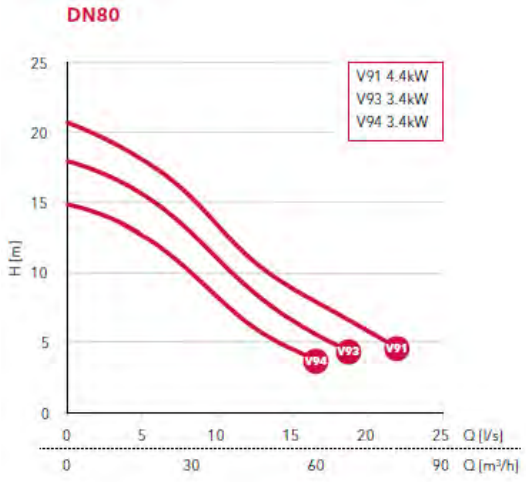

Características

Caudal max:	160 m³/h
HMT max:	21 m
Máx. profundidade imersão:	20 m
Temperatura do líquido:	max 40°C
Faixa de pH do líquido:	5,5-14
Densidade do líquido:	max 1100 kg/m³

Motor

Classe de isolamento:	F (155°C)
Classe de protecção:	IP68
Nr. Arranques max:	15/hora
Fator de serviço:	S1: operação contínua

Materiais

Tipo de impulsor:	Vortex, ferro fundido cinzento
Corpo do motor:	Ferro fundido
Empanque mecânico interior:	carbono-cerâmica
Empanque mecânico externo:	tungstênio em carbono-cerâmica
Cabo do motor:	10 m Subcab 4G1.5+2x1.5 mm² (opção 20 m)

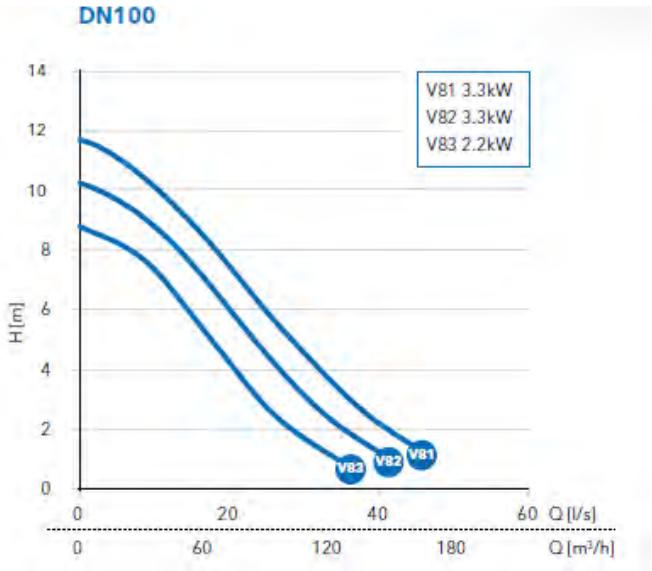

Xylem Water Solutions Portugal pode realizar alterações aos seus produtos sem aviso prévio. Este documento não é contratual.

Lowara 1315-Impulsor Vortex trifásico 3 x 400 V, arranque YD, 50 Hz

Modelo	Preço [EUR]	Referência	P_2 [kW]	I nom [A]	Curva nº.	DN de descarga	Instalação	Peso [kg]
1315H-65X.253.V94.400/10	2.050,00	13151810688	3,3	6,6	V94	DN65	X	81
1315H-65X.253.V93.400/10	2.050,00	13151810687	3,3	6,6	V93	DN65	X	81
1315H-65X.253.V91.400/10	2.300,00	13151810683	4,4	8,6	V91	DN65	X	81

Lowara 1310-Impulsor Vortex trifásico 3 x 400 V, arranque Y, 50 Hz

Modelo	Preço [EUR]	Referência	P_2 [kW]	I nom [A]	Curva nº.	DN de descarga	Instalação	Peso [kg]
1315M-100X.453.V83.400/10	1.820,00	13151810678	2,2	5,4	V83	DN100	X	89
1315M-100X.453.V82.400/10	2.060,00	13151810677	3,3	7,5	V82	DN100	X	89
1315M-100X.453.V81.400/10	2.060,00	13151810676	3,3	7,5	V81	DN100	X	89

Acessórios: escolha rápida

Modelo	Preço [EUR]	Referência	Grupo de produtos	Peso [kg]
Kit de substituição GF3 DN100 instalação/X 1315M - 1320H/M	84,20	7829102	8K	7
Kit de substituição GF2 DN80 instalação/X 1310S/M/L - 1315S/H - 1320S/H	75,20	7767808	8K	7
Kit PA2 DN65 instalação/W -fixa 1310S/M/L -1315S/H	308,00	7903821	8K	19
Kit PA3 DN80 instalação/W -fixa 1310S/M/L -1315S/H -1320S/H	379,00	7903822	8K	25
Kit PA5 DN100 instalação/W -fixa 1315M - 1320H/M	420,00	7903823	8K	33
Kit CC2 DN65 instalação/H -mangueira 1310-V	77,90	7903811	8K	7
Kit CC3 DN65 instalação/H -mangueira 1315-NC-V	149,00	7903812	8K	19
Kit CC4 DN80 instalação/H -mangueira 1315-1320-1325	298,00	7903802	8K	16
Kit CC7 DN100 instalação/H -mangueira 1315-1320	352,00	7903803	8K	14
Kit CF3 DN65 instalação/T -roscada 1315S/H	149,00	7903816	8K	17
Kit CF4 DN80 instalação/T -roscada 315S/H -1320S/H -1325S	352,00	7903807	8K	17
Kit CF7 DN100 instalação/T -roscada 1315M -1320H (S)-1320M (V)	352,00	7903808	8K	15

Xylem Water Solutions Portugal pode realizar alterações aos seus produtos sem aviso prévio. Este documento não é contratual.

Bomba submersível para águas carregadas e águas residuais

Lowara 1315 Anti Bloqueio

Bombas submersíveis para águas limpas, águas superficiais e águas residuais com sólidos e materiais fibrosos longos.O impulsor anti bloqueio é a melhor escolha para águas residuais que contenham uma percentagem elevada de sólidos, onde a performance elevada é um factor relevante

Ref:A400I

Applicações

Edíficios comerciais e residenciais:

- Águas pluviais
- Estações de bombagem de esgotos domésticos
- Águas de infiltração

Características

Caudal max:	190 m³/h
HMT max:	30 m
Máx. profundidade imersão:	20 m
Temperatura do líquido:	max 40°C
Faixa de pH do líquido:	5,5-14
Densidade do líquido:	max 1100 kg/m³

Vantagens do produto

- Bombas facilmente acessíveis, de total desempenho e qualidade
- Novo Kit de Substituição (Retrofit)
- Disponibilidade de produtos
- Novos motores
- Desenho anti bloqueio
- Passagem de fibras largas e objectos
- Maior passagem de sólidos

Motor

Classe de isolamento:	F (155°C)
Classe de protecção:	IP68
Nr. Arranques max:	15/hora
Fator de serviço:	S1: operação contínua

Código de identificação

Exemplo:	1315M-100X.453.S20.400/10
1315	Nome da série
M	Código de pressão
100	DN de descarga
X	Tipo de instalação
453	Nr. pólos (4), Frequência (50 Hz), Fase (3 Ph)
S20	Num. de curvas de performance
400	Tensão (400 V)

Materiais

Tipo de impulsor:	Anti Bloqueio, ferro fundido cinzento
Corpo do motor:	Ferro fundido
Empanque mecânico interior:	carbono-cerâmica
Empanque mecânico externo:	tungstênio em carbono-cerâmica
Cabo do motor:	10 m Subcab 4G1.5+2x1.5 mm² (opção 20 m)

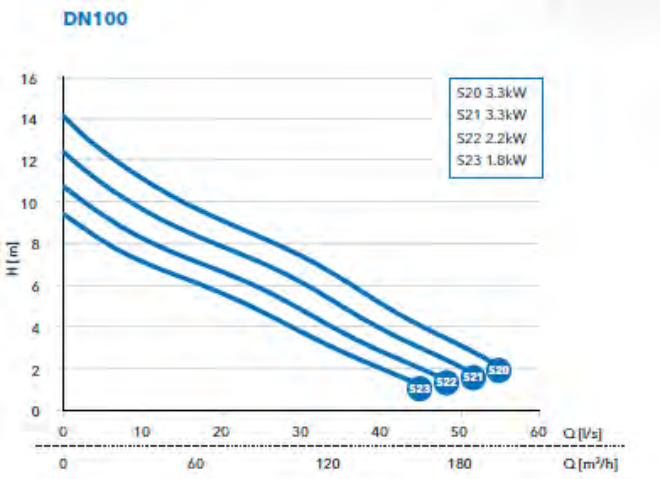

Xylem Water Solutions Portugal pode realizar alterações aos seus produtos sem aviso prévio. Este documento não é contratual.

Lowara 1315-Impulsor Anti Bloqueio trifásico 3 x 400 V, 50 Hz

Modelo	Preço [EUR]	Referência	P_2 [kW]	I nom [A]	Curva nº.	DN de descarga	Instalação	Peso [kg]
1315S-65X.253.S63.400/10	2.460,00	13151810686	3,3	6,6	S63	DN65	X	81
1315S-65X.253.S62.400/10	2.730,00	13151810681	4,4	8,6	S62	DN65	X	81
1315S-65X.253.S61.400/10	2.730,00	13151810680	4,4	8,6	S61	DN65	X	81

Lowara 1315-Impulsor Anti Bloqueio three phase 3 x 400/690 V, 4 polos, 50 HZ

Modelo	Preço [EUR]	Referência	P_2 [kW]	I nom [A]	Curva nº.	DN de descarga	Instalação	Peso [kg]
1315M-100X.453.S23.400/10	1.860,00	13151810675	1,8	4,8	S23	DN100	X	84
1315M-100X.453.S22.400/10	1.960,00	13151810674	2,2	5,4	S22	DN100	X	84
1315M-100X.453.S21.400/10	2.220,00	13151810673	3,3	7,4	S21	DN100	X	84
1315M-100X.453.S20.400/10	2.220,00	13151810672	3,3	7,4	S20	DN100	X	84

Acessórios: escolha rápida

Modelo	Preço [EUR]	Referência	Grupo de produtos	Peso [kg]
Kit de substituição GF2 DN80 instalação/X 1310S/M/L - 1315S/H - 1320S/H	75,20	7767808	8K	7
Kit de substituição GF3 DN100 instalação/X 1315M - 1320H/M	84,20	7829102	8K	7
Kit PA2 DN65 instalação/W -fixa 1310S/M/L -1315S/H	308,00	7903821	8K	19
Kit PA22 DN65/80 instalação/W -fixa 1310S/M/L - 1315S/H	379,00	8071760	8K	27
Kit PA3 DN80 instalação/W -fixa 1310S/M/L -1315S/H -1320S/H	379,00	7903822	8K	25
Kit PA5 DN100 instalação/W -fixa 1315M - 1320H/M	420,00	7903823	8K	33
Kit CC2 DN65 instalação/H -mangueira 1310-V	77,90	7903811	8K	7
Kit CC3 DN65 instalação/H -mangueira 1315-NC-V	149,00	7903812	8K	19
Kit CC4 DN80 instalação/H -mangueira 1315-1320-1325	298,00	7903802	8K	16
Kit CC7 DN100 instalação/H -mangueira 1315-1320	352,00	7903803	8K	14
Kit CF3 DN65 instalação/T -roscada 1315S/H	149,00	7903816	8K	17
Kit CF4 DN80 instalação/T -roscada 315S/H -1320S/H -1325S	352,00	7903807	8K	17
Kit CF7 DN100 instalação/T -roscada 1315M -1320H (S)-1320M (V)	352,00	7903808	8K	15

Xylem Water Solutions Portugal pode realizar alterações aos seus produtos sem aviso prévio. Este documento não é contratual.

Bomba submersível para águas carregadas e águas residuais

Lowara 1320 Vortex

Bombas submersíveis para águas limpas, águas superficiais e águas residuais com sólidos e materiais fibrosos longos.O impulsor vortex é a melhor escolha para fluidos que contenham areia e outros sólidos de maiores dimensões

Ref:A400p

Applicações

Edíficios comerciais e residenciais:

- Águas pluviais
- Estações de bombagem de esgotos domésticos
- Águas de infiltração

Vantagens do produto

- Bombas facilmente acessíveis, de total desempenho e qualidade
- Novo Kit de Substituição (Retrofit)
- Disponibilidade de produtos
- Novos motores
- Desenho anti bloqueio
- Passagem de fibras largas e objectos
- Maior passagem de sólidos

Código de identificação

Exemplo:	1320H-80X.253.V91.400/10
1320	Nome da série
H	Código de pressão
80	DN de descarga
X	Tipo de instalação
253	Nr. pólos (2), Frequência (50 Hz), Fase (3 Ph)
V91	Num. de curvas de performance
400	Tensão (400 V)

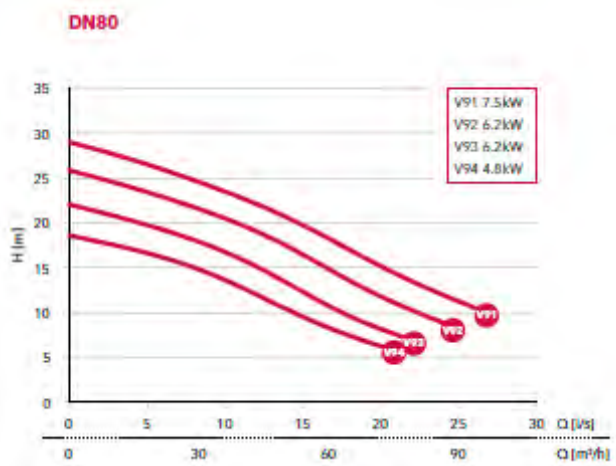

Características

Caudal max:	195 m³/h
HMT max:	29 m
Máx. profundidade imersão:	20 m
Temperatura do líquido:	max 40°C
Faixa de pH do líquido:	5,5-14
Densidade do líquido:	max 1100 kg/m³

Motor

Classe de isolamento:	F (155°C)
Classe de protecção:	IP68
Nr. Arranques max:	15/hora
Fator de serviço:	S1: operação contínua

Materiais

Tipo de impulsor:	Vortex, ferro fundido cinzento
Corpo do motor:	Ferro fundido
Empanque mecânico interna:	tungstênio em carbono
Empanque mecânico externo:	tungstênio em carbono

Cabo do motor: 10 m Subcab 4G1.5+2x1.5 mm² (opção 20 m)

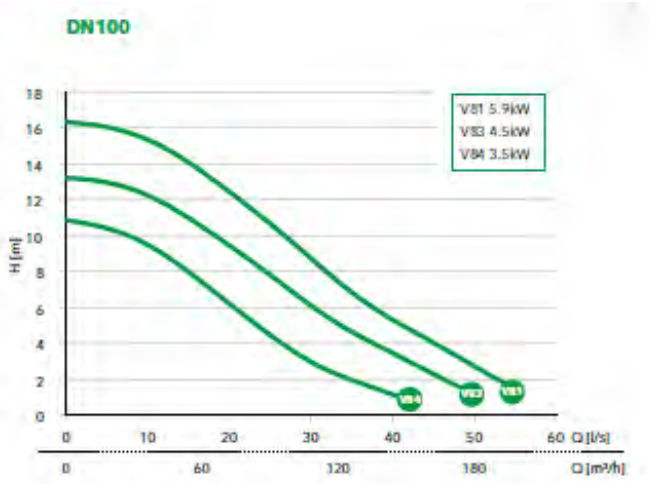

Xylem Water Solutions Portugal pode realizar alterações aos seus produtos sem aviso prévio. Este documento não é contratual.

Lowara 1320-Impulsor Vortex trifásico 3 x 400 V, arranque YD, 50 Hz

Modelo	Preço [EUR]	Referência	P_2 [kW]	I nom [A]	Curva nº.	DN de descarga	Instalação	Peso [kg]
1320H-80X.253.V94.400/10	3.000,00	13201810623	4,8	-	V94	DN80	X	-
1320H-80X.253.V93.400/10	3.210,00	13201810622	6,2	12	V93	DN80	X	125
1320H-80X.253.V92.400/10	3.210,00	13201810621	6,2	12	V92	DN80	X	125
1320H-80X.253.V91.400/10	3.400,00	13201810620	7,5	14	V91	DN80	X	125

Lowara 1320-Impulsor Vortex trifásico 3 x 400 V, 4 polos, arranque YD, 50 Hz

Modelo	Preço [EUR]	Referência	P_2 [kW]	I nom [A]	Curva nº.	DN de descarga	Instalação	Peso [kg]
1320M-100X.453H.V84.400/10	2.720,00	13201810619	3,5	-	V84	DN100	X	-
1320M-100X.453H.V83.400/10	2.860,00	13201810618	4,5	-	V83	DN100	X	-
1320M-100X.453H.V81.400/10	3.070,00	13201810617	5,9	-	V81	DN100	X	-

Acessórios: escolha rápida

Modelo	Preço [EUR]	Referência	Grupo de produtos	Peso [kg]
Kit de substituição GF2 DN80 instalação/X 1310S/M/L - 1315S/H - 1320S/H	75,20	7767808	8K	7
Kit de substituição GF3 DN100 instalação/X 1315M - 1320H/M	84,20	7829102	8K	7
Kit PA3 DN80 instalação/W -fixa 1310S/M/L -1315S/H -1320S/H	379,00	7903822	8K	25
Kit PA4 DN80 instalação/W -fixa 1325S -1315M -1320H/M	541,00	7903832	8K	48
Kit PA5 DN100 instalação/W -fixa 1315M - 1320H/M	420,00	7903823	8K	33
Kit CC4 DN80 instalação/H -mangueira 1315-1320-1325	298,00	7903802	8K	16
Kit CC7 DN100 instalação/H -mangueira 1315-1320	352,00	7903803	8K	14
Kit CC8 DN100 instalação/H -mangueira 1320-1325	352,00	7903804	8K	16
Kit CF4 DN80 instalação/T -roscada 315S/H -1320S/H -1325S	352,00	7903807	8K	17
Kit CF7 DN100 instalação/T -roscada 1315M -1320H (S)-1320M (V)	352,00	7903808	8K	15
Kit CF8 DN100 instalação/T - roscada 1320M (Roue S)-1325H	A pedido	7903809	8K	16

Xylem Water Solutions Portugal pode realizar alterações aos seus produtos sem aviso prévio. Este documento não é contratual.

Bomba submersível para águas carregadas e águas residuais

Lowara 1320 Anti Bloqueio

Bombas submersíveis para águas limpas, águas superficiais e águas residuais com sólidos e materiais fibrosos longos.O impulsor anti bloqueio é a melhor escolha para águas residuais que contenham uma percentagem elevada de sólidos, onde a performance elevada é um factor relevante

Ref:A400o

Applicações

Edíficios comerciais e residenciais:

- Águas pluviais
- Estações de bombagem de esgotos domésticos
- Águas de infiltração

Características

Caudal max:	270 m³/h
HMT max:	41 m
Máx. profundidade imersão:	20 m
Temperatura do líquido:	max 40°C
Faixa de pH do líquido:	5,5-14
Densidade do líquido:	max 1100 kg/m³

Vantagens do produto

- Bombas facilmente acessíveis, de total desempenho e qualidade
- Novo Kit de Substituição (Retrofit)
- Disponibilidade de produtos
- Novos motores
- Desenho anti bloqueio
- Passagem de fibras largas e objectos
- Maior passagem de sólidos

Motor

Classe de isolamento:	F (155°C)
Classe de protecção:	IP68
Nr. Arranques max:	15/hora
Fator de serviço:	S1: operação contínua

Código de identificação

Exemplo:	1320S-80X.253.S60.400/10
1320	Nome da série
S	Código de pressão
80	DN de descarga
X	Tipo de instalação
253	Nr. pólos (2), Frequência (50 Hz), Fase (3 Ph)
S20	Num. de curvas de performance
400	Tensão (400 V)

Materiais

Tipo de impulsor:	Anti Bloqueio, ferro fundido cinzento
Corpo do motor:	Ferro fundido
Empanque mecânico interna:	tungstênio em carbono
Empanque mecânico externo:	tungstênio em carbono

Cabo do motor: 10 m Subcab 4G1.5+2x1.5 mm² (opção 20 m)

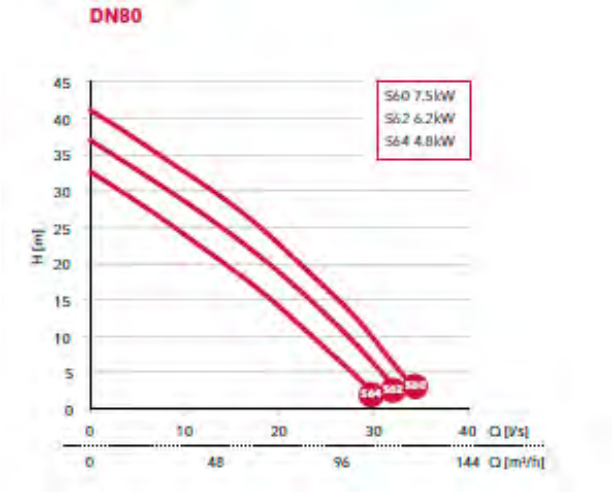

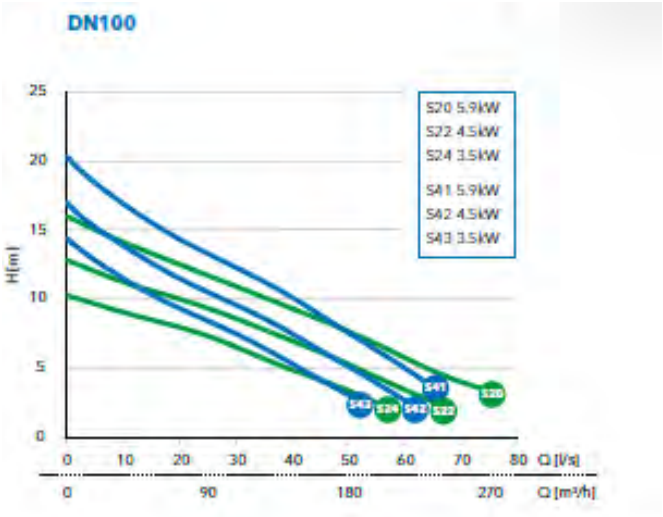

Xylem Water Solutions Portugal pode realizar alterações aos seus produtos sem aviso prévio. Este documento não é contratual.

Lowara 1320-Impulsor Anti Bloqueio trifásico 3 x 400 V, arranque YD, 50 Hz

Modelo	Preço [EUR]	Referência	P_2 [kW]	I nom [A]	Curva nº.	DN de descarga	Instalação	Peso [kg]
1320S-80X.253.S64.400/10	2.980,00	13201810616	4,8	9,8	S64	DN80	X	115
1320S-80X.253.S62.400/10	3.200,00	13201810615	6,2	12	S62	DN80	X	115
1320S-80X.253.S60.400/10	3.400,00	13201810614	7,5	14	S60	DN80	X	115

Lowara 1320-Impulsor Anti Bloqueio trifásico 3 x 400 V, arranque YD acima de 3,5 kW , 50 Hz

Modelo	Preço [EUR]	Referência	P_2 [kW]	I nom [A]	Curva nº.	DN de descarga	Instalação	Peso [kg]
1320M-100X.453.S24.400/10	2.910,00	13201810610	3,5	8,8	S24	DN100	X	134
1320M-100X.453.S22.400/10	3.070,00	13201810609	4,5	10	S22	DN100	X	175
1320M-100X.453.S20.400/10	3.290,00	13201810608	5,9	13	S20	DN100	X	134

Modelo	Preço [EUR]	Referência	P_2 [kW]	I nom [A]	Curva nº.	DN de descarga	Instalação	Peso [kg]
1320H-100X.453.S43.400/10	3.010,00	13201810613	3,5	8,8	S43	DN100	X	134
1320H-100X.453.S42.400/10	3.160,00	13201810612	4,5	-	S42	DN100	X	-
1320H-100X.453.S41.400/10	3.390,00	13201810611	5,9	13	S41	DN100	X	134

Acessórios: escolha rápida

Modelo	Preço [EUR]	Referência	Grupo de produtos	Peso [kg]
Kit de substituição GF2 DN80 instalação/X 1310S/M/L - 1315S/H - 1320S/H	75,20	7767808	8K	7
Kit de substituição GF3 DN100 instalação/X 1315M - 1320H/M	84,20	7829102	8K	7
Kit PA3 DN80 instalação/W -fixa 1310S/M/L -1315S/H -1320S/H	379,00	7903822	8K	25
Kit PA5 DN100 instalação/W -fixa 1315M - 1320H/M	420,00	7903823	8K	33
Kit CC4 DN80 instalação/H -mangueira 1315-1320-1325	298,00	7903802	8K	16
Kit CC7 DN100 instalação/H -mangueira 1315-1320	352,00	7903803	8K	14
Kit CC8 DN100 instalação/H -mangueira 1320-1325	352,00	7903804	8K	16
Kit CF4 DN80 instalação/T -roscada 315S/H -1320S/H -1325S	352,00	7903807	8K	17
Kit CF7 DN100 instalação/T -roscada 1315M -1320H (S)-1320M (V)	352,00	7903808	8K	15

Xylem Water Solutions Portugal pode realizar alterações aos seus produtos sem aviso prévio. Este documento não é contratual.

Bomba submersível para águas carregadas e águas residuais

Lowara 1325 Anti Bloqueio

Bombas submersíveis para águas limpas, águas superficiais e águas residuais com sólidos e materiais fibrosos longos.O impulsor anti bloqueio é a melhor escolha para águas residuais que contenham uma percentagem elevada de sólidos, onde a performance elevada é um factor relevante

Ref:A400q

Applicações

Edíficios comerciais e residenciais:

- Águas pluviais
- Estações de bombagem de esgotos domésticos
- Águas de infiltração

Características

Caudal max:	115 l/s
HMT max:	63 m
Máx. profundidade imersão:	20 m
Temperatura do líquido:	max 40°C
Faixa de pH do líquido:	5,5-14
Densidade do líquido:	max 1100 kg/m³

Vantagens do produto

- Bombas facilmente acessíveis, de total desempenho e qualidade
- Novo Kit de Substituição (Retrofit)
- Disponibilidade de produtos
- Novos motores
- Desenho anti bloqueio
- Passagem de fibras largas e objectos
- Maior passagem de sólidos

Motor

Classe de isolamento:	F (155°C)
Classe de protecção:	IP68
Nr. Arranques max:	15/hora
Fator de serviço:	S1: operação contínua

Código de identificação

Exemplo:	1325S-80X.253.S60.400/10
1325	Nome da série
S	Código de pressão
80	DN de descarga
X	Tipo de instalação
253	Nr. pólos (2), Frequência (50 Hz), Fase (3 Ph)
S60	Num. de curvas de performance
400	Tensão (400 V o 230 V)

Materiais

Tipo de impulsor:	Vortex, ferro fundido cinzento
Corpo do motor:	Ferro fundido
Empanque mecânico interna:	tungstênio em carbono
Empanque mecânico externo:	tungstênio em carbono

Cabo do motor: 10 m Subcab 4G1.5+2x1.5 mm² (opção 20 m)

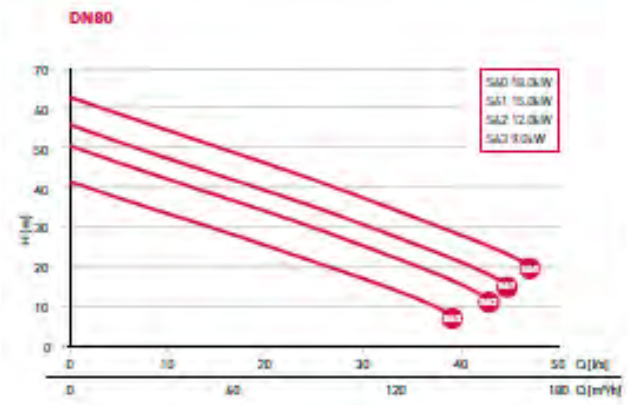

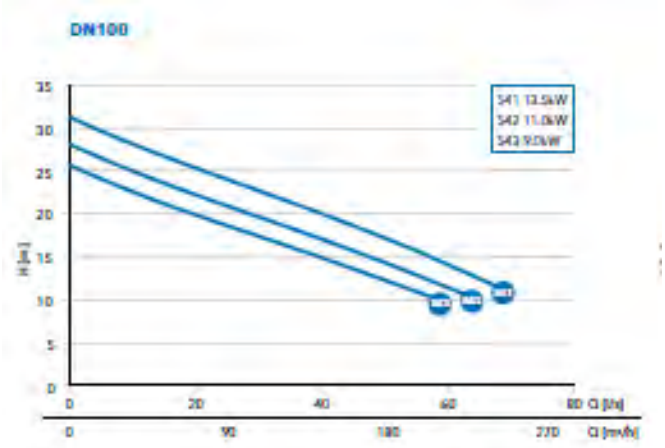

Xylem Water Solutions Portugal pode realizar alterações aos seus produtos sem aviso prévio. Este documento não é contratual.

Lowara 1325-Impulsor Anti Bloqueio trifásico 3 x 400 V, 50 Hz

Modelo	Preço [EUR]	Referência	P_2 [kW]	I nom [A]	Curva nº.	DN de descarga	Instalação	Peso [kg]
1325S-80X.253.S63.400/10	3.780,00	13251810027	9,0	17,9	S63	DN80	X	170
1325S-80X.253.S62.400/10	4.230,00	13251810026	12,0	22	S62	DN80	X	171
1325S-80X.253.S61.400/10	4.680,00	13251810025	15,0	27	S61	DN80	X	165
1325S-80X.253.S60.400/10	5.130,00	13251810024	18,0	32	S60	DN80	X	159

Lowara 1325-Impulsor Anti Bloqueio trifásico 3 x 400 V, 4 polos, arranque YD, 50 Hz

Modelo	Preço [EUR]	Referência	P_2 [kW]	I nom [A]	Curva nº.	DN de descarga	Instalação	Peso [kg]
1325M-150X.453H.S24.400/10	5.200,00	13251810421	9	-	S24	DN150	X	-
1325M-150X.453H.S23.400/10	5.500,00	13251810419	11	-	S23	DN150	X	-
1325M-150X.453.S22.400/10	5.500,00	13251810418	11	-	S22	DN150	X	-
1325M-150X.453H.S21.400/10	5.880,00	13251810416	13,5	-	S21	DN150	X	-

Lowara 1325-Impulsor Anti Bloqueio trifásico 3 x 400 V, 4 polos, arranque YD, 50 Hz

Modelo	Preço [EUR]	Referência	P_2 [kW]	I nom [A]	Curva nº.	DN de descarga	Instalação	Peso [kg]
1325H-100X.453H.S43.400/10	5.070,00	13251810422	9	-	S43	DN100	X	-
1325H-100X.453H.S42.400/10	5.370,00	13251810420	11	-	S42	DN100	X	-
1325H-100X.453H.S41.400/10	5.750,00	13251810417	13,5	-	S41	DN100	X	-

Xylem Water Solutions Portugal pode realizar alterações aos seus produtos sem aviso prévio. Este documento não é contratual.

Kit de instalação

Kit de instalação W - Poço submerso

Inclui: base de descarga em ferro fundido, suporte superior de guias, garra da bomba com parafusos de fixação para o pé do assento, parafusos de ancoragem

Ref: A400a

Modelo	Preço [EUR]	Referência	Kit nr	DN	Peso [kg]
Kit PA1 DN50 instalação/W -fixa 1305S/H -1310S/H	224,00	7903820	PA1	50	7
Kit PA2 DN65 instalação/W -fixa 1310S/M/L -1315S/H	308,00	7903821	PA2	65	19
Kit PA22 DN65/80 instalação/W -fixa 1310S/M/L - 1315S/H	379,00	8071760	PA22	80	27
Kit PA3 DN80 instalação/W -fixa 1310S/M/L -1315S/H -1320S/H	379,00	7903822	PA3	80	25
Kit PA4 DN80 instalação/W -fixa 1325S -1315M -1320H/M	541,00	7903832	PA4	80	48
Kit PA5 DN100 instalação/W -fixa 1315M - 1320H/M	420,00	7903823	PA5	100	33

Grupo de produtos: 8K

Kit de substituição X

Kit de instalação X
Inclui: garra de ferro fundido, junta e ferragens

Ref: A400b

Modelo	Preço [EUR]	Referência	Kit nr	DN	Peso [kg]
Kit de substituição GF1 DN65 instalação/X 1310S/M/L - 1315S/H	61,60	7818101	GF1	65	5
Kit de substituição GF22DN65/80 instalação/X 1310S/M/L - 1315S/H	60,20	7767826	GF22	68/80	6
Kit de substituição GF2 DN80 instalação/X 1310S/M/L - 1315S/H - 1320S/H	75,20	7767808	GF2	80	7
Kit de substituição GF3 DN100 instalação/X 1315M - 1320H/M	84,20	7829102	GF3	100	7

Grupo de produtos: 8K

Kit de instalação T- Para instalação portátil

Inclui: base de suporte com parafusos, ligação para mangueira com parafusos

Ref: A400c

Modelo	Preço [EUR]	Referência	Kit nr	DN	Peso [kg]
Kit CC1 DN65 instalação/H -mangueira 1310-NC-V	101,00	7903801	CC1	65	7
Kit CC2 DN65 instalação/H -mangueira 1310-V	77,90	7903811	CC2	65	7
Kit CC3 DN65 instalação/H -mangueira 1315-NC-V	149,00	7903812	CC3	65	19
Kit CC4 DN80 instalação/H -mangueira 1315-1320-1325	298,00	7903802	CC4	80	16
Kit CC5 DN80 instalação/H -mangueira 1310-V	149,00	7903813	CC5	80	7
Kit CC6 DN80 instalação/H -mangueira 1310-NC-V	149,00	7903814	CC6	80	8
Kit CC7 DN100 instalação/H -mangueira 1315-1320	352,00	7903803	CC7	100	14
Kit CC8 DN100 instalação/H -mangueira 1320-1325	352,00	7903804	CC8	100	16

Grupo de produtos: 8K

Xylem Water Solutions Portugal pode realizar alterações aos seus produtos sem aviso prévio. Este documento não é contratual.

Kit de instalação

Kit de instalação H- Para instalação portátil

Inclui: base de suporte com parafusos, ligação para mangueira com parafusos

Ref: A400h

Modelo	Preço [EUR]	Referência	Kit nr	DN	Peso [kg]
Kit CF1 DN65 instalação/T -roscada 1310S/M	101,00	7903806	CF1	65	9
Kit CF2 DN65 instalação/T -roscada 1310L	77,90	7903815	CF2	65	9
Kit CF3 DN65 instalação/T -roscada 1315S/H	149,00	7903816	CF3	65	17
Kit CF4 DN80 instalação/T -roscada 315S/H -1320S/H -1325S	352,00	7903807	CF4	80	17
Kit CF5 DN80 instalação/T -roscada 1310L	149,00	7903817	CF5	80	8
Kit CF6 DN80 instalação/T -roscada 1310S/M	149,00	7903818	CF6	80	9
Kit CF7 DN100 instalação/T -roscada 1315M -1320H (S)-1320M (V)	352,00	7903808	CF7	100	15

Grupo de produtos: 8K

Xylem Water Solutions Portugal pode realizar alterações aos seus produtos sem aviso prévio. Este documento não é contratual.

LOWARA
a xylem brand

VAMOS REDUZIR A MANUTENÇÃO, CUSTOS E CONSUMO DE ENERGIA

lowara.com

© 2020 Xylem Inc. Lowara é uma marca registada da Xylem Inc. ou uma das suas subsidiárias.

A gama submersível 1300 da Lowara combina performance com qualidade de uma forma fácil. A principal vantagem da gama 1300 está presente no impulsor anti bloqueio, este desenho ja comprovado reduz o bloqueio mantendo a eficiência e tem também funções de auto limpeza, permitindo menos consumos de energia. Opcionalmente um impulsor vortex está também disponível. Esta gama permite poupanças quanto a manutenção reduzida e consumo de energia. As aplicações tipicas são a área residencial e comercial, controlo de cheias e industrial.

Resumo da gama
Caudais até: 414 m³h • Alturas até: 63 metros • Potências até: 18 kW

xylem
Let's Solve Wa

Todas as fotografias e ilustrações são apenas para uso indicativo e ilustrativo, servindo para fornecer linhas de orientação. A informação de projecto actual, incluíndo modelos, dimensões, aplicações, podem ser diferentes e não são com o intuito de criar algum tipo de contrato ou garantia.

Bombas e motores submersíveis

A aplicação é suportada por:

- **4OS**
- **e-GS**
- **L4C**
- **L6C**
- **L6W**
- **L8W**
- **L10W**
- **L12W**
- **SCUBA**
- **Z6**
- **Z8**
- **Z10**
- **Z12**

Bombas submersíveis para poços de 5"

NOVO

SUPERIOR EFFICIENCY

SCUBA

Ref: F070b

Aplicações

- Fornecimento de água com pressão, aspersores
- Rega com bomba submersível desde poço
- Rega desde um poço de 6"

Características

Caudal max:	11 m³/h
HMT max:	100 m
Potência:	0,55 - 2,2 kW
Máx. profundidade imersão:	17 m
Temperatura do líquido max:	40 °C
Passagem de corpos sólidos:	2mm (1SC: 1mm)

Motor

Versão:	1 ~220-240V, 3~230/400V
Classe de isolamento:	F (155°C)
Classe de protecção:	IP68

Vantagens do produto

- Fácil instalação
- Funcionamento submergido totalmente silencioso
- Não requer ferragem
- Não existe risco de congelação
- Controlo de nível de protecção contra o funcionamento a seco para os modelos monofásicos
- Duplo empanque mecânico que aumenta a vida do produto

Opções sob pedido

- Versão "L27": cabo de alimentação de 20 m tipo H07RN-F
- Versão "L17": cabo de alimentação de 10 m tipo H07RN-F
- Versão "R": 3 x 230 ± 10% da tensão do motor (apenas trifásica)

Materiais

Camisa:	Aço inoxidável
Impulsor:	Tecnopolímero
Elastómeros	NBR
Empanque mecânico interno:	Carbono-grafite
Empanque mecânico externo:	Carboneto de silício

Código de identificação

Modelo:	3SC4/05C G L20 DE
3	Caudal [m³/h]
SC	Nome da série
4	Num. de impulsores
05	Potência do motor (kW x 10)
C	Com condensador no interior
G	Interruptor de bóia incluído
L20	Comprimento e material do cabo
DE	Tipo de ficha

Tabela de Preços 2020.
Xylem Water Solutions Portugal pode realizar alterações aos seus produtos sem aviso prévio. Este documento não é contratual

SCUBA

SCUBA - Bóia - Condensador
Monofásico: 230 V

Modelo	Preço [EUR]	Referência	Ligação Mot. Ø	Ligação Desc.	Potência [kW]	Peso [kg]	Q [m³/h] 0		1,1	1,3	1,5	1,7	1,9	2,4
							[l/min] 0	11,7	18,3	21,7	25	28,3	31,7	40
							H = M.C.A							
1SC6/05C G L20 DE	572,00	107700040	5"	Rp1¼	0,55	16	51,4	45,6	41,4	39	36,5	33,8	31,1	23,4
1SC7/07C G L20 DE	613,00	107700045	5"	Rp1¼	0,75	17	72,3	63,6	56,9	53,2	49,2	45,1	40,9	29,9
1SC9/09C G L20 DE	642,00	107700050	5"	Rp1¼	0,9	17	91,0	80,6	72	67,3	62,3	57,2	51,9	38,1

1SC-2p50_a_th

Modelo	Preço [EUR]	Referência	Ligação Mot. Ø	Ligação Desc.	Potência [kW]	Peso [kg]	Q [m³/h] 0		2	2,4	2,8	3,2	3,6	4,2
							[l/min] 0	20	33,3	40	46,7	53,3	60	70
							H = M.C.A							
3SC4/05C G L20 DE	536,00	107700230	5"	Rp1¼	0,55	14	45,4	40,8	36,5	33,9	31	27,7	24	17,8
3SC5/07C G L20 DE	577,00	107700235	5"	Rp1¼	0,75	16	56,2	51,1	45,5	42,2	38,4	34,2	29,6	22
3SC7/09C G L20 DE	617,00	107700240	5"	Rp1¼	0,9	20	77,2	68,6	60,1	55,1	49,6	43,8	37,5	27,4
3SC8/11C G L20 DE	672,00	107700250	5"	Rp1¼	1,1	19	86,1	75,6	66,9	61,7	55,9	49,4	42,1	29,3
3SC9/15C G L20 DE	713,00	107700260	5"	Rp1¼	1,5	21	98,4	88,4	78	71,7	64,9	57,6	49,7	37,2

3SC-2p50_a_th

Modelo	Preço [EUR]	Referência	Ligação Mot. Ø	Ligação Desc.	Potência [kW]	Peso [kg]	Q [m³/h] 0		3,6	4,2	4,8	5,4	6	7,2
							[l/min] 0	40	60	70	80	90	100	120
							H = M.C.A							
5SC3/05C G L20 DE	589,00	107700500	5"	Rp1¼	0,55	15	35,1	29,9	26,7	24,7	22,6	20,2	17,4	10,8
5SC4/07C G L20 DE	610,00	107700505	5"	Rp1¼	0,75	17	46,3	39,4	35,2	32,6	29,7	26,3	22,4	13,3
5SC5/09C G L20 DE	630,00	107700510	5"	Rp1¼	0,9	17	58,2	48,9	43,5	40,3	36,7	32,5	27,8	16,4
5SC6/11C G L20 DE	651,00	107700520	5"	Rp1¼	1,1	17	69,1	58,3	51,8	47,8	43,3	38,2	32,4	18,6
5SC8/15C G L20 DE	672,00	107700530	5"	Rp1¼	1,5	20	91,9	77	68,5	63,2	57	50	41,9	23,2

5SC-2p50_a_th

Modelo	Preço [EUR]	Referência	Ligação Mot. Ø	Ligação Desc.	Potência [kW]	Peso [kg]	Q [m³/h] 0		5,8	6,7	7,6	8,5	9,4	10,8
							[l/min] 0	66,7	96,7	112	127	142	157	180
							H = M.C.A							
8SC2/05C G L20 DE	685,00	107700770	5"	Rp1¼	0,55	14	21,1	17,9	16,1	15,2	14,1	12,9	11,5	8,8
8SC3/09C G L20 DE	725,00	107700780	5"	Rp1¼	0,9	16	32,0	27,8	25,4	24	22,3	20,5	18,3	14,2
8SC6/15C G L20 DE	838,00	107700800	5"	Rp1¼	1,5	19	64,5	56,1	51,1	48,2	45	41,2	36,9	28,6

8SC-2p50_a_th

Xylem Water Solutions Portugal pode realizar alterações aos seus produtos sem aviso prévio. Este documento não é contratual

SCUBA

SCUBA - Com condensator - Sem Bóia
Monofásico: 230 V

Modelo	Preço [EUR]	Referência	Ligação Mot. Ø	Ligação Desc.	Potência [kW]	Peso [kg]	Q [m³/h] 0		1,1	1,3	1,5	1,7	1,9	2,4
							[l/min] 0	11,7	18,3	21,7	25	28,3	31,7	40
							H = M.C.A							
1SC6/05C L20 DE	542,00	107700010	5"	Rp1¼	0,55	14	51,4	45,6	41,4	39	36,5	33,8	31,1	23,4
1SC7/07C L20 DE	583,00	107700015	5"	Rp1¼	0,75	16	72,3	63,6	56,9	53,2	49,2	45,1	40,9	29,9
1SC9/09C L20 DE	612,00	107700020	5"	Rp1¼	0,9	17	91,0	80,6	72	67,3	62,3	57,2	51,9	38,1

1SC-2p50_a_th

Modelo	Preço [EUR]	Referência	Ligação Mot. Ø	Ligação Desc.	Potência [kW]	Peso [kg]	Q [m³/h] 0		2	2,4	2,8	3,2	3,6	4,2
							[l/min] 0	20	33,3	40	46,7	53,3	60	70
							H = M.C.A							
3SC4/05C L20 DE	506,00	107700180	5"	Rp1¼	0,55	15	45,4	40,8	36,5	33,9	31	27,7	24	17,8
3SC5/07C L20 DE	547,00	107700185	5"	Rp1¼	0,75	16	56,2	51,1	45,5	42,2	38,4	34,2	29,6	22
3SC7/09C L20 DE	587,00	107700190	5"	Rp1¼	0,9	17	77,2	68,6	60,1	55,1	49,6	43,8	37,5	27,4
3SC8/11C L20 DE	642,00	107700200	5"	Rp1¼	1,1	19	86,1	75,6	66,9	61,7	55,9	49,4	42,1	29,3
3SC9/15C L20 DE	683,00	107700210	5"	Rp1¼	1,5	22	98,4	88,4	78	71,7	64,9	57,6	49,7	37,2

3SC-2p50_a_th

Modelo	Preço [EUR]	Referência	Ligação Mot. Ø	Ligação Desc.	Potência [kW]	Peso [kg]	Q [m³/h] 0		3,6	4,2	4,8	5,4	6	7,2
							[l/min] 0	40	60	70	80	90	100	120
							H = M.C.A							
5SC3/05C L20 DE	559,00	107700450	5"	Rp1¼	0,55	14	35,1	29,9	26,7	24,7	22,6	20,2	17,4	10,8
5SC4/07C L20 DE	580,00	107700455	5"	Rp1¼	0,75	16	46,3	39,4	35,2	32,6	29,7	26,3	22,4	13,3
5SC5/09C L20 DE	600,00	107700460	5"	Rp1¼	0,9	17	58,2	48,9	43,5	40,3	36,7	32,5	27,8	16,4
5SC6/11C L20 DE	621,00	107700470	5"	Rp1¼	1,1	18	69,1	58,3	51,8	47,8	43,3	38,2	32,4	18,6
5SC8/15C L20 DE	642,00	107700480	5"	Rp1¼	1,5	21	91,9	77	68,5	63,2	57	50	41,9	23,2

5SC-2p50_a_th

Modelo	Preço [EUR]	Referência	Ligação Mot. Ø	Ligação Desc.	Potência [kW]	Peso [kg]	Q [m³/h] 0		5,8	6,7	7,6	8,5	9,4	10,8
							[l/min] 0	66,7	96,7	112	127	142	157	180
							H = M.C.A							
8SC2/05C L20 DE	655,00	107700720	5"	Rp1¼	0,55	14	21,1	17,9	16,1	15,2	14,1	12,9	11,5	8,8
8SC3/09C L20 DE	695,00	107700730	5"	Rp1¼	0,9	16	32,0	27,8	25,4	24	22,3	20,5	18,3	14,2
8SC6/15C L20 DE	808,00	107700750	5"	Rp1¼	1,5	20	64,5	56,1	51,1	48,2	45	41,2	36,9	28,6

8SC-2p50_a_th

Xylem Water Solutions Portugal pode realizar alterações aos seus produtos sem aviso prévio. Este documento não é contratual

SCUBA

SCUBA - Sem Bóia
Trifásico: 400 V

Modelo	Preço [EUR]	Referência	Ligação Mot. Ø	Ligação Desc.	Potência [kW]	Peso [kg]	Q [m³/h] 0		1,1	1,3	1,5	1,7	1,9	2,4
							[l/min] 0	11,7	18,3	21,7	25	28,3	31,7	40
							H = M.C.A							
1SC6/05T L20	542,00	107700130	5"	Rp1¼	0,55	15	59,2	52	46,6	43,6	40,5	37,2	33,8	25
1SC7/07T L20	583,00	107700135	5"	Rp1¼	0,75	17	74,3	67,5	61,7	58,3	54,7	50,8	46,7	35,7
1SC9/09T L20	612,00	107700140	5"	Rp1¼	0,9	16	90,3	79,5	70,8	66	60,9	55,7	50,3	36,6

1SC-2p50_a_th

Modelo	Preço [EUR]	Referência	Ligação Mot. Ø	Ligação Desc.	Potência [kW]	Peso [kg]	Q [m³/h] 0		2	2,4	2,8	3,2	3,6	4,2
							[l/min] 0	20	33,3	40	46,7	53,3	60	70
							H = M.C.A							
3SC4/05T L20	506,00	107700380	5"	Rp1¼	0,55	14	46,5	42,6	38,6	36,1	33,2	30	26,5	20,4
3SC5/07T L20	547,00	107700385	5"	Rp1¼	0,75	16	57,5	52,2	46,9	43,7	40,1	36,1	31,6	24,1
3SC7/09T L20	587,00	107700390	5"	Rp1¼	0,9	17	78,1	70,3	62,8	58,3	53,1	47,3	40,8	29,7
3SC8/15T L20	642,00	107700410	5"	Rp1¼	1,5	18	89,1	79,6	71,2	66,1	60,2	53,5	45,8	32,3
3SC9/22T L20	683,00	107700420	5"	Rp1¼	2,2	21	99,7	89	78,2	71,9	65,1	57,7	49,9	37,5

3SC-2p50_a_th

Modelo	Preço [EUR]	Referência	Ligação Mot. Ø	Ligação Desc.	Potência [kW]	Peso [kg]	Q [m³/h] 0		3,6	4,2	4,8	5,4	6	7,2
							[l/min] 0	40	60	70	80	90	100	120
							H = M.C.A							
5SC3/05T L20	559,00	107700650	5"	Rp1¼	0,55	14	35,5	30,4	27,2	25,4	23,3	20,9	18,2	11,5
5SC4/07T L20	580,00	107700655	5"	Rp1¼	0,75	17	47,5	41,4	37,5	35,2	32,4	29,2	25,4	16,3
5SC5/09T L20	600,00	107700660	5"	Rp1¼	0,9	18	59,9	51,5	46,2	43,1	39,5	35,4	30,7	19
5SC6/11T L20	621,00	107700670	5"	Rp1¼	1,1	19	69,0	58,8	52,6	48,8	44,2	39	33,1	19,1
5SC7/15T L20	670,00	107700680	5"	Rp1¼	1,5	20	81,5	70,9	63,8	59,2	53,8	47,6	40,5	24,1
5SC8/22T L20	732,00	107700690	5"	Rp1¼	2,2	20	93,5	80	72	66,8	60,8	53,7	45,6	26,4

5SC-2p50_a_th

Modelo	Preço [EUR]	Referência	Ligação Mot. Ø	Ligação Desc.	Potência [kW]	Peso [kg]	Q [m³/h] 0		5,8	6,7	7,6	8,5	9,4	10,8
							[l/min] 0	66,7	96,7	112	127	142	157	180
							H = M.C.A							
8SC2/05T L20	655,00	107700920	5"	Rp1¼	0,55	14	21,4	18,5	16,8	15,8	14,7	13,6	12,2	9,6
8SC3/09T L20	695,00	107700930	5"	Rp1¼	0,9	17	32,6	28,7	26,4	25,1	23,7	22	20	16
8SC4/11T L20	747,00	107700940	5"	Rp1¼	1,1	18	43,4	38,3	35,4	33,7	31,7	29,3	26,6	21,2
8SC5/15T L20	809,00	107700950	5"	Rp1¼	1,5	20	55,0	48,6	44,9	42,5	39,8	36,5	32,6	24,8
8SC6/22T L20	870,00	107700960	5"	Rp1¼	2,2	22	65,1	57,9	54	51,5	48,6	45,1	40,9	33

8SC-2p50_a_th

Acessórios: escolha rápida

Modelo	Preço [EUR]	Referência	Grupo de produtos	Peso [kg]
Kit de ânodo de sacrifício	101,00	109400530	9J	-
Kit de interruptor de bóia	45,00	109400540	9J	-

Xylem Water Solutions Portugal pode realizar alterações aos seus produtos sem aviso prévio. Este documento não é contratual

Bombas submersíveis para furos de 4"

GS 4"-4OS

A bomba e-GS de 4" é robusta e foi desenhada para uma vida útil prolongada. Com construção maioritariamente em aço inoxidável, possui uma descarga com uma peça fundida e um hidráulico flutuante preparado para manter a performance ao longo do tempo.

Ref: A113

Aplicacões

- Fornecimento de água desde furo de 4''
- Aspersão, rega, fornecimento de água, grupos contra incêndios
- Fontes e ornamentação

Características

Caudal max:	21 m³/h
HMT max:	340 m
Potência:	0,25 - 7,5 kW
Máx. profundidade imersão:	150 m (4OS)
Temperatura do líquido max:	35 °C

Vantagens do produto

- Desenho Flutuante do impulsor para garantir uma muito boa resistência à abrasão e uma elevada resistência ao bloqueio
- Corpo da válvula e boca de Ligação em aço inoxidável
- Válvula de retenção integrada
- Funcionamento submerso que elimina os problemas de arranque e ruídos
- Veio hexagonal para melhor operação
- Fácil instalação e manutenção

Motor

Versão:	1 ~220-240V, 3~400V
Classe de isolamento:	F (155°C)
Classe de protecção:	IP68
Modelo:	Rebobináveis em banho de óleo

Opções sob pedido

- Tensões e frequências diferentes

Materiais

Camisa:	Aço inoxidável AISI 304
Impulsor:	Noryl®
Elastómeros	NBR
Empanque mecânico:	Carbono - cerâmica com protecção anti areia

Código de identificação

Modelo:	4GS 11 M -4OS
4	Caudal [m³/h]
GS	Nome da série
11	Potência do motor (kW x 10)
M	M = monofásico, T = trifásico
4OS	Tipo de motor

Certificação para água potável

Produtos aprovados para o uso com água potável de acordo com ACS-D.M. 174

Tabela de Preços 2020.
Xylem Water Solutions Portugal pode realizar alterações aos seus produtos sem aviso prévio. Este documento não é contratual

GS 4"-4OS

1GSL (1 m³/h)

Electrobombas 1GSL, Monofásica 1 x 220-240 V, motor 4OS, 50 Hz

Modelo	Preço [EUR]	Referência	Ligação Mot. Ø	Ligação Desc.	Potência [kW]	Peso [kg]	Q [m³/h] 0	0,5	0,6	0,9	1,2	1,35
							[l/min] 0	8,3	10	15	20	22,5
							H = M.C.A					
1GSL02M-4OS	543,00	104070010	4"	Rp1¼	0,37	11	53,0	46,6	45	37	27	20,6
1GSL03M-4OS	575,00	104070020	4"	Rp1¼	0,37	14	79,4	69,9	67	55	40	30,9
1GSL05M-4OS	642,00	104070030	4"	Rp1¼	0,55	16	119,0	105	100	83	60	46,3
1GSL07M-4OS	686,00	104070040	4"	Rp1¼	0,75	16	159,0	140	133	110	80	61,7
1GSL11M-4OS	955,00	104070050	4"	Rp1¼	1,1	21	232,0	204	194	160	116	90
1GSL15M-4OS	1.162,00	104070060	4"	Rp1¼	1,5	25	324,0	285	272	224	163	126

1gsl-2p50_d_th

GS 4" bomba com ponta de veio nú e motor

Bombas	Hidráulica Modelo	Preço [EUR]	Referência	Motor Modelo	Preço [EUR]	Referência
1GSL02M-4OS	1GSL02/A	232,00	102050081	4OS03M235/C	282,00	107027010
1GSL03M-4OS	1GSL03/A	282,00	102050082	4OS03M235/C	282,00	107027010
1GSL05M-4OS	1GSL05/A	344,00	102050083	4OS05M235/C	287,00	107027020
1GSL07M-4OS	1GSL07/A	420,00	102050084	4OS07M235/C	298,00	107027030
1GSL11M-4OS	1GSL11/A	623,00	102050570	4OS11M235/C	320,00	107027040
1GSL15M-4OS	1GSL15/A	815,00	102050580	4OS15M235/C	362,00	107027050

Electrobombas 1GSL, Trifásica 3 x 380-415 V, motor 4OS, 50 Hz

Modelo	Preço [EUR]	Referência	Ligação Mot. Ø	Ligação Desc.	Potência [kW]	Peso [kg]	Q [m³/h] 0	0,5	0,6	0,9	1,2	1,35
							[l/min] 0	8,3	10	15	20	22,5
							H = M.C.A					
1GSL03T-4OS	570,00	104070550	4"	Rp1¼	0,37	12	79,4	69,9	67	55	40	30,9
1GSL05T-4OS	638,00	104070560	4"	Rp1¼	0,55	16	119,0	105	100	83	60	46,3
1GSL07T-4OS	720,00	104070570	4"	Rp1¼	0,75	19	159,0	140	133	110	80	61,7
1GSL11T-4OS	932,00	104070580	4"	Rp1¼	1,1	22	232,0	204	194	160	116	90
1GSL15T-4OS	1.142,00	104070590	4"	Rp1¼	1,5	25	324,0	285	272	224	163	126

1gsl-2p50_d_th

GS 4" bomba com ponta de veio nú e motor

Bombas	Hidráulica Modelo	Preço [EUR]	Referência	Motor Modelo	Preço [EUR]	Referência
1GSL03T-4OS	1GSL03/A	282,00	102050082	4OS03T405/C	297,00	107027100
1GSL05T-4OS	1GSL05/A	344,00	102050083	4OS05T405/C	304,00	107027110
1GSL07T-4OS	1GSL07/A	420,00	102050084	4OS07T405/C	311,00	107027120
1GSL11T-4OS	1GSL11/A	623,00	102050570	4OS11T405/C	320,00	107027130
1GSL15T-4OS	1GSL15/A	815,00	102050580	4OS15T405/C	338,00	107027140

Xylem Water Solutions Portugal pode realizar alterações aos seus produtos sem aviso prévio. Este documento não é contratual

GS 4"-4OS

2GS (3 m³/h)

Electrobombas 2GS, Monofásica 1 x 220-240 V, motor 4OS, 50 Hz

Modelo	Preço [EUR]	Referência	Ligação Mot. Ø	Ligação Desc.	Potência [kW]	Peso [kg]	Q [m³/h] 0	1,2	1,5	1,8	2,4	3		
							[l/min] 0	20	25	30	40	50		
							H = M.C.A							
2GS02M-4OS	511,00	104070090	4"	Rp1¼	0,37	11	33,0	30	28	26	20	13		
2GS03M-4OS	519,00	104070100	4"	Rp1¼	0,37	11	47,0	42	40	36	29	19		
2GS05M-4OS	556,00	104070110	4"	Rp1¼	0,55	13	67,0	60	56	52	41	27		
2GS07M-4OS	573,00	104070120	4"	Rp1¼	0,75	16	93,0	83	79	73	57	37		
2GS11M-4OS	628,00	104070130	4"	Rp1¼	1,1	17	133,0	119	113	104	82	53		
2GS15M-4OS	772,00	104070140	4"	Rp1¼	1,5	20	187,0	167	158	146	115	74		
2GS22M-4OS	1.116,00	104070150	4"	Rp1¼	2,2	25	267,0	238	226	208	164	106		

2gs-2p50_d_th

GS 4" bomba com ponta de veio nú e motor

Bombas	Hidráulica Modelo	Preço [EUR]	Referência	Motor Modelo	Preço [EUR]	Referência
2GS02M-4OS	2GS02/A	177,00	102050100	4OS03M235/C	282,00	107027010
2GS03M-4OS	2GS03/A	186,00	102050110	4OS03M235/C	282,00	107027010
2GS05M-4OS	2GS05/A	235,00	102050120	4OS05M235/C	287,00	107027020
2GS07M-4OS	2GS07/A	280,00	102050130	4OS07M235/C	298,00	107027030
2GS11M-4OS	2GS11/A	316,00	102050140	4OS11M235/C	320,00	107027040
2GS15M-4OS	2GS15/A	393,00	102050150	4OS15M235/C	362,00	107027050
2GS22M-4OS	2GS22/A	561,00	102050600	4OS22M235/C	446,00	107027060

Electrobombas 2GS, Trifásica 3 x 380-415 V, motor 4OS, 50 Hz

Modelo	Preço [EUR]	Referência	Ligação Mot. Ø	Ligação Desc.	Potência [kW]	Peso [kg]	Q [m³/h] 0	1,2	1,5	1,8	2,4	3		
							[l/min] 0	20	25	30	40	50		
							H = M.C.A							
2GS03T-4OS	524,00	104070670	4"	Rp1¼	0,37	11	47,0	42	40	36	29	19		
2GS05T-4OS	534,00	104070680	4"	Rp1¼	0,55	13	67,0	60	56	52	41	27		
2GS07T-4OS	557,00	104070690	4"	Rp1¼	0,75	12	93,0	83	79	73	57	37		
2GS11T-4OS	623,00	104070700	4"	Rp1¼	1,1	17	133,0	119	113	104	82	53		
2GS15T-4OS	737,00	104070710	4"	Rp1¼	1,5	18	187,0	167	158	146	115	74		
2GS22T-4OS	1.019,00	104070720	4"	Rp1¼	2,2	23	267,0	238	226	208	164	106		
2GS30T-4OS	1.242,00	104070730	4"	Rp1¼	3	27	347,0	309	294	271	213	138		

2gs-2p50_d_th

GS 4" bomba com ponta de veio nú e motor

Bombas	Hidráulica Modelo	Preço [EUR]	Referência	Motor Modelo	Preço [EUR]	Referência
2GS03T-4OS	2GS03/A	186,00	102050110	4OS03T405/C	297,00	107027100
2GS05T-4OS	2GS05/A	235,00	102050120	4OS05T405/C	304,00	107027110
2GS07T-4OS	2GS07/A	280,00	102050130	4OS07T405/C	311,00	107027120
2GS11T-4OS	2GS11/A	316,00	102050140	4OS11T405/C	320,00	107027130
2GS15T-4OS	2GS15/A	393,00	102050150	4OS15T405/C	338,00	107027140
2GS22T-4OS	2GS22/A	561,00	102050600	4OS22T405/C	389,00	107027150
2GS30T-4OS	2GS30/A	666,00	102050610	4OS30T405/C	496,00	107027160

Xylem Water Solutions Portugal pode realizar alterações aos seus produtos sem aviso prévio. Este documento não é contratual

GS 4"-4OS

4GS (4 m³/h)

Electrobombas 4GS, Monofásica 1 x 220-240 V, motor 4OS, 50 Hz

Modelo	Preço [EUR]	Referência	Ligação Mot. Ø	Ligação Desc.	Potência [kW]	Peso [kg]	Q [m³/h] 0	1,8	2,4	3,6	4,8	5,4		
							[l/min] 0	30	40	60	80	90		
							H = M.C.A							
4GS03M-4OS	495,00	104070180	4"	Rp1¼	0,37	10	27,0	24	23	19	13	9		
4GS05M-4OS	536,00	104070190	4"	Rp1¼	0,55	14	47,0	42	40	33	22	15		
4GS07M-4OS	554,00	104070200	4"	Rp1¼	0,75	13	60,0	54	51	42	28	19		
4GS11M-4OS	597,00	104070210	4"	Rp1¼	1,1	17	94,0	84	80	66	44	30		
4GS15M-4OS	699,00	104070220	4"	Rp1¼	1,5	20	127,0	114	108	89	60	40		
4GS22M-4OS	956,00	104070230	4"	Rp1¼	2,2	24	181,0	162	154	127	85	57		

4gs-2p50_b_th

GS 4" bomba com ponta de veio nú e motor

Bombas	Hidráulica Modelo	Preço [EUR]	Referência	Motor Modelo	Preço [EUR]	Referência
4GS03M-4OS	4GS03/A	161,00	102050210	4OS03M235/C	282,00	107027010
4GS05M-4OS	4GS05/A	197,00	102050220	4OS05M235/C	287,00	107027020
4GS07M-4OS	4GS07/A	219,00	102050230	4OS07M235/C	298,00	107027030
4GS11M-4OS	4GS11/A	273,00	102050240	4OS11M235/C	320,00	107027040
4GS15M-4OS	4GS15/A	324,00	102050250	4OS15M235/C	362,00	107027050
4GS22M-4OS	4GS22/A	407,00	102050260	4OS22M235/C	446,00	107027060

Electrobombas 4GS, Trifásica 3 x 380-415 V, motor 4OS, 50 Hz

Modelo	Preço [EUR]	Referência	Ligação Mot. Ø	Ligação Desc.	Potência [kW]	Peso [kg]	Q [m³/h] 0	1,8	2,4	3,6	4,8	5,4		
							[l/min] 0	30	40	60	80	90		
							H = M.C.A							
4GS03T-4OS	499,00	104070840	4"	Rp1¼	0,37	10	27,0	24	23	19	13	9		
4GS05T-4OS	526,00	104070850	4"	Rp1¼	0,55	11	47,0	42	40	33	22	15		
4GS07T-4OS	543,00	104070860	4"	Rp1¼	0,75	12	60,0	54	51	42	28	19		
4GS11T-4OS	605,00	104070870	4"	Rp1¼	1,1	14	94,0	84	80	66	44	30		
4GS15T-4OS	673,00	104070880	4"	Rp1¼	1,5	18	127,0	114	108	89	60	40		
4GS30T-4OS	1.140,00	104070900	4"	Rp1¼	3	24	228,0	204	194	160	107	72		
4GS22T-4OS	836,00	104070890	4"	Rp1¼	2,2	20	181,0	162	154	127	85	57		
4GS40T-4OS	1.451,00	104070910	4"	Rp1¼	3	31	228,0	204	194	160	107	72		

4gs-2p50_b_th

GS 4" bomba com ponta de veio nú e motor

Bombas	Hidráulica Modelo	Preço [EUR]	Referência	Motor Modelo	Preço [EUR]	Referência
4GS03T-4OS	4GS03/A	161,00	102050210	4OS03T405/C	297,00	107027100
4GS05T-4OS	4GS05/A	197,00	102050220	4OS05T405/C	304,00	107027110
4GS07T-4OS	4GS07/A	219,00	102050230	4OS07T405/C	311,00	107027120
4GS11T-4OS	4GS11/A	273,00	102050240	4OS11T405/C	320,00	107027130
4GS15T-4OS	4GS15/A	324,00	102050250	4OS15T405/C	338,00	107027140
4GS22T-4OS	4GS22/A	407,00	102050260	4OS22T405/C	389,00	107027150
4GS30T-4OS	4GS30/A	570,00	102050630	4OS30T405/C	496,00	107027160
4GS40T-4OS	4GS40/A	692,00	102050640	4OS40T405/C	632,00	107027170

Xylem Water Solutions Portugal pode realizar alterações aos seus produtos sem aviso prévio. Este documento não é contratual

GS 4"-4OS

6GS (6 m³/h)

Electrobombas 6GS, Monofásica 1 x 220-240 V, motor 4OS, 50 Hz

Modelo	Preço [EUR]	Referência	Ligação Mot. Ø	Ligação Desc.	Potência [kW]	Peso [kg]	Q [m³/h] 0	3,6	4,8	6	7,2	8,4		
							[l/min] 0	60	80	100	120	140		
							H = M.C.A							
6GS05M/B-4OS	550,00	104060260	4"	Rp1¼	0,55	15	30,6	25,7	23,2	19,8	15,4	9,9		
6GS07M/B-4OS	573,00	104060270	4"	Rp1¼	0,75	14	42,8	36	32,5	27,7	21,5	13,8		
6GS11M/B-4OS	648,00	104060280	4"	Rp1¼	1,1	15	61,9	51,8	47	40,3	31,5	20,7		
6GS15M/B-4OS	765,00	104060290	4"	Rp1¼	1,5	21	86,7	72,6	65,7	56,4	44,1	29		
6GS22M/B-4OS	946,00	104060300	4"	Rp1¼	2,2	25	132,0	113	102	87,7	68,4	44,8		

6gs-2p50_e_th

GS 4" bomba com ponta de veio nú e motor

Bombas	Hidráulica Modelo	Preço [EUR]	Referência	Motor Modelo	Preço [EUR]	Referência
6GS05M/B-4OS	6GS05/B	180,00	102030300	4OS05M235/C	287,00	107027020
6GS07M/B-4OS	6GS07/B	199,00	102030310	4OS07M235/C	298,00	107027030
6GS11M/B-4OS	6GS11/B	244,00	102030320	4OS11M235/C	320,00	107027040
6GS15M/B-4OS	6GS15/B	328,00	102030330	4OS15M235/C	362,00	107027050
6GS22M/B-4OS	6GS22/B	456,00	102030340	4OS22M235/C	446,00	107027060

Modelo	Preço [EUR]	Referência	Ligação Mot. Ø	Ligação Desc.	Potência [kW]	Peso [kg]	Q [m³/h] 0	3,6	4,8	6	7,2	8,4		
							[l/min] 0	60	80	100	120	140		
							H = M.C.A							
6GS05T/B-4OS	545,00	104061020	4"	Rp1¼	0,55	13	30,6	25,7	23,2	19,8	15,4	9,9		
6GS07T/B-4OS	557,00	104061030	4"	Rp1¼	0,75	14	42,8	36	32,5	27,7	21,5	13,8		
6GS11T/B-4OS	616,00	104061040	4"	Rp1¼	1,1	16	61,9	51,8	47	40,3	31,5	20,7		
6GS15T/B-4OS	711,00	104061050	4"	Rp1¼	1,5	19	86,7	72,6	65,7	56,4	44,1	29		
6GS22T/B-4OS	873,00	104061060	4"	Rp1¼	2,2	24	132,0	113	102	87,7	68,4	44,8		
6GS30T/B-4OS	1.168,00	104061070	4"	Rp1¼	3	30	182,5	156	141	121	94,6	62		
6GS40RT/B-4OS	1.452,00	104061085	4"	Rp1¼	4	34	211,0	180	164	140	109	71,7		
6GS40T/B-4OS	1.500,00	104061080	4"	Rp1¼	4	34	243,0	207	188	162	126	82,5		
6GS55RT/B-4OS	1.722,00	104061095	4"	Rp1¼	5,5	41	281,4	240	218	187	146	95,6		
6GS55T/B-4OS	1.779,00	104061090	4"	Rp1¼	5,5	41	332,6	284	258	221	172	113		

6gs-2p50_e_th

GS 4" bomba com ponta de veio nú e motor

Bombas	Hidráulica Modelo	Preço [EUR]	Referência	Motor Modelo	Preço [EUR]	Referência
6GS05T/B-4OS	6GS05/B	180,00	102030300	4OS05T405/C	304,00	107027110
6GS07T/B-4OS	6GS07/B	199,00	102030310	4OS07T405/C	311,00	107027120
6GS11T/B-4OS	6GS11/B	244,00	102030320	4OS11T405/C	320,00	107027130
6GS15T/B-4OS	6GS15/B	328,00	102030330	4OS15T405/C	338,00	107027140
6GS22T/B-4OS	6GS22/B	456,00	102030340	4OS22T405/C	389,00	107027150
6GS30T/B-4OS	6GS30/B	635,00	102030350	4OS30T405/C	496,00	107027160
6GS40RT/B-4OS	6GS40R/B	729,00	102030365	4OS40T405/C	632,00	107027170
6GS40T/B-4OS	6GS40/B	775,00	102030360	4OS40T405/C	632,00	107027170
6GS55RT/B-4OS	6GS55R/B	851,00	102030375	4OS55T405/C	730,00	107027180
6GS55T/B-4OS	6GS55/B	904,00	102030370	4OS55T405/C	730,00	107027180

Xylem Water Solutions Portugal pode realizar alterações aos seus produtos sem aviso prévio. Este documento não é contratual

GS 4"-4OS

6GS (6 m³/h)

Electrobombas 6GS, Trifásica 3 x 380-415 V, motor 4OS, 50 Hz

Modelo	Preço [EUR]	Referência	Ligação Mot. Ø	Ligação Desc.	Potência [kW]	Peso [kg]	Q [m³/h] 0	3,6	4,8	6	7,2	8,4		
							[l/min] 0	60	80	100	120	140		
							H = M.C.A							
6GS05T/B-4OS	545,00	104061020	4"	Rp1¼	0,55	13	30,6	25,7	23,2	19,8	15,4	9,9		
6GS07T/B-4OS	557,00	104061030	4"	Rp1¼	0,75	14	42,8	36	32,5	27,7	21,5	13,8		
6GS11T/B-4OS	616,00	104061040	4"	Rp1¼	1,1	16	61,9	51,8	47	40,3	31,5	20,7		
6GS15T/B-4OS	711,00	104061050	4"	Rp1¼	1,5	19	86,7	72,6	65,7	56,4	44,1	29		
6GS22T/B-4OS	873,00	104061060	4"	Rp1¼	2,2	24	132,0	113	102	87,7	68,4	44,8		
6GS30T/B-4OS	1.168,00	104061070	4"	Rp1¼	3	30	182,5	156	141	121	94,6	62		
6GS40RT/B-4OS	1.452,00	104061085	4"	Rp1¼	4	34	211,0	180	164	140	109	71,7		
6GS40T/B-4OS	1.500,00	104061080	4"	Rp1¼	4	34	243,0	207	188	162	126	82,5		
6GS55RT/B-4OS	1.722,00	104061095	4"	Rp1¼	5,5	41	281,4	240	218	187	146	95,6		
6GS55T/B-4OS	1.779,00	104061090	4"	Rp1¼	5,5	41	332,6	284	258	221	172	113		

6gs-2p50_e_th

GS 4" bomba com ponta de veio nú e motor

Bombas	Hidráulica Modelo	Preço [EUR]	Referência	Motor Modelo	Preço [EUR]	Referência
6GS05T/B-4OS	6GS05/B	180,00	102030300	4OS05T405/C	304,00	107027110
6GS07T/B-4OS	6GS07/B	199,00	102030310	4OS07T405/C	311,00	107027120
6GS11T/B-4OS	6GS11/B	244,00	102030320	4OS11T405/C	320,00	107027130
6GS15T/B-4OS	6GS15/B	328,00	102030330	4OS15T405/C	338,00	107027140
6GS22T/B-4OS	6GS22/B	456,00	102030340	4OS22T405/C	389,00	107027150
6GS30T/B-4OS	6GS30/B	635,00	102030350	4OS30T405/C	496,00	107027160
6GS40RT/B-4OS	6GS40R/B	729,00	102030365	4OS40T405/C	632,00	107027170
6GS40T/B-4OS	6GS40/B	775,00	102030360	4OS40T405/C	632,00	107027170
6GS55RT/B-4OS	6GS55R/B	851,00	102030375	4OS55T405/C	730,00	107027180
6GS55T/B-4OS	6GS55/B	904,00	102030370	4OS55T405/C	730,00	107027180

Xylem Water Solutions Portugal pode realizar alterações aos seus produtos sem aviso prévio. Este documento não é contratual

GS 4"-4OS

8GS (8 m³/h)

Electrobombas 8GS, Monofásica 1 x 220-240 V, motor 4OS, 50 Hz

Modelo	Preço [EUR]	Referência	Ligação Mot. Ø	Ligação Desc.	Potência [kW]	Peso [kg]	Q [m³/h] 0	5,4	7,2	8,4	9,6	11		
							[l/min] 0	90	120	140	160	183		
							H = M.C.A							
8GS07M/B-4OS	549,00	104060330	4"	Rp2	0,75	12	32,9	26,6	22,9	19,5	15,3	9,3		
8GS11M/B-4OS	590,00	104060340	4"	Rp2	1,1	15	46,0	37,2	32	27,3	21,4	13,1		
8GS15M/B-4OS	690,00	104060350	4"	Rp2	1,5	17	65,8	53,1	45,7	39	30,6	18,7		
8GS22M/B-4OS	855,00	104060360	4"	Rp2	2,2	22	99,0	81,2	70,2	60	47,4	30,1		

8gs-2p50_f_th

GS 4" bomba com ponta de veio nú e motor

Bombas	Hidráulica Modelo	Preço [EUR]	Referência	Motor Modelo	Preço [EUR]	Referência
8GS07M/B-4OS	8GS07/B	161,00	102030400	4OS07M235/C	298,00	107027030
8GS11M/B-4OS	8GS11/B	200,00	102030410	4OS11M235/C	320,00	107027040
8GS15M/B-4OS	8GS15/B	257,00	102030420	4OS15M235/C	362,00	107027050
8GS22M/B-4OS	8GS22/B	321,00	102030430	4OS22M235/C	446,00	107027060

04

Electrobombas 8GS, Trifásica 3 x 380-415 V, motor 4OS, 50 Hz

Modelo	Preço [EUR]	Referência	Ligação Mot. Ø	Ligação Desc.	Potência [kW]	Peso [kg]	Q [m³/h] 0	5,4	7,2	8,4	9,6	11		
							[l/min] 0	90	120	140	160	183		
							H = M.C.A							
8GS07T/B-4OS	522,00	104061160	4"	Rp2	0,75	11	32,9	26,6	22,9	19,5	15,3	9,3		
8GS11T/B-4OS	567,00	104061170	4"	Rp2	1,1	13	46,0	37,2	32	27,3	21,4	13,1		
8GS15T/B-4OS	640,00	104061180	4"	Rp2	1,5	16	65,8	53,1	45,7	39	30,6	18,7		
8GS22T/B-4OS	766,00	104061190	4"	Rp2	2,2	20	99,0	81,2	70,2	60	47,4	30,1		
8GS30T/B-4OS	947,00	104061200	4"	Rp2	3	23	138,0	113	97,8	83,6	66,1	42		
8GS40T/B-4OS	1.236,00	104061210	4"	Rp2	4	29	188,9	155	134	114	90,5	57,5		
8GS55RT/B-4OS	1.513,00	104061225	4"	Rp2	5,5	34	224,3	187	163	140	111	67		
8GS55T/B-4OS	1.556,00	104061220	4"	Rp2	5,5	40	258,3	215	187	161	127	77,2		
8GS75RT/B-4OS	1.848,00	104061235	4"	Rp2	7,5	45	299,1	249	217	187	147	89,4		
8GS75T/B-4OS	1.895,00	104061230	4"	Rp2	7,5	48	339,9	283	247	212	167	102		

8gs-2p50_f_th

GS 4" bomba com ponta de veio nú e motor

Bombas	Hidráulica Modelo	Preço [EUR]	Referência	Motor Modelo	Preço [EUR]	Referência
8GS07T/B-4OS	8GS07/B	161,00	102030400	4OS07T405/C	311,00	107027120
8GS11T/B-4OS	8GS11/B	200,00	102030410	4OS11T405/C	320,00	107027130
8GS15T/B-4OS	8GS15/B	257,00	102030420	4OS15T405/C	338,00	107027140
8GS22T/B-4OS	8GS22/B	321,00	102030430	4OS22T405/C	389,00	107027150
8GS30T/B-4OS	8GS30/B	366,00	102030440	4OS30T405/C	496,00	107027160
8GS40T/B-4OS	8GS40/B	469,00	102030450	4OS40T405/C	632,00	107027170
8GS55RT/B-4OS	8GS55R/B	512,00	102030465	4OS55T405/C	730,00	107027180
8GS55T/B-4OS	8GS55/B	545,00	102030460	4OS55T405/C	730,00	107027180
8GS75RT/B-4OS	8GS75R/B	611,00	102030475	4OS75T405/C	1.051,00	107027190
8GS75T/B-4OS	8GS75/B	650,00	102030470	4OS75T405/C	1.051,00	107027190

Xylem Water Solutions Portugal pode realizar alterações aos seus produtos sem aviso prévio. Este documento não é contratual

GS 4"-4OS

12GS (12 m³/h)

Electrobombas 12GS, Monofásica 1 x 220-240 V, motor 4OS, 50 Hz

Modelo	Preço [EUR]	Referência	Ligação Mot. Ø	Ligação Desc.	Potência [kW]	Peso [kg]	Q [m³/h] 0	9	10,5	12	13,5	15		
							[l/min] 0	150	175	200	225	250		
							H = M.C.A							
12GS11M/B-4OS	591,00	104060390	4"	Rp2	1,1	16	36,6	26,1	22,7	18,6	13,9	8,5		
12GS15M/B-4OS	674,00	104060400	4"	Rp2	1,5	18	52,3	37,3	32,4	26,6	19,8	12,1		
12GS22M/B-4OS	854,00	104060410	4"	Rp2	2,2	24	73,9	56,2	50,1	42,8	34,5	25,2		

12gs-2p50_e_th

GS 4" bomba com ponta de veio nú e motor

Bombas	Hidráulica Modelo	Preço [EUR]	Referência	Motor Modelo	Preço [EUR]	Referência
12GS11M/B-4OS	12GS11/B	227,00	102030490	4OS11M235/C	320,00	107027040
12GS15M/B-4OS	12GS15/B	241,00	102030500	4OS15M235/C	362,00	107027050
12GS22M/B-4OS	12GS22/B	279,00	102030510	4OS22M235/C	446,00	107027060

Electrobombas 12GS, Trifásica 3 x 380-415 V, motor 4OS, 50 Hz

Modelo	Preço [EUR]	Referência	Ligação Mot. Ø	Ligação Desc.	Potência [kW]	Peso [kg]	Q [m³/h] 0	9	10,5	12	13,5	15		
							[l/min] 0	150	175	200	225	250		
							H = M.C.A							
12GS11T/B-4OS	567,00	104061285	4"	Rp2	1,1	17	36,6	26,1	22,7	18,6	13,9	8,5		
12GS15T/B-4OS	639,00	104061290	4"	Rp2	1,5	18	52,3	37,3	32,4	26,6	19,8	12,1		
12GS22T/B-4OS	752,00	104061300	4"	Rp2	2,2	20	73,9	56,2	50,1	42,8	34,5	25,2		
12GS30T/B-4OS	970,00	104061310	4"	Rp2	3	28	100,4	76,8	69	59,5	48,3	35,6		
12GS40T/B-4OS	1.217,00	104061320	4"	Rp2	4	33	132,5	101	90,1	77,1	62,1	45,5		
12GS55RT/B-4OS	1.517,00	104061335	4"	Rp2	5,5	39	161,7	124	112	97	79,4	59,3		
12GS55T/B-4OS	1.476,00	104061330	4"	Rp2	5,5	42	188,7	145	131	113	92,7	69,2		
12GS75T/B-4OS	1.909,00	104061340	4"	Rp2	7,5	54	231,8	178	161	139	114	85,1		

12gs-2p50_e_th

GS 4" bomba com ponta de veio nú e motor

Bombas	Hidráulica Modelo	Preço [EUR]	Referência	Motor Modelo	Preço [EUR]	Referência
12GS11T/B-4OS	12GS11/B	227,00	102030490	4OS11T405/C	320,00	107027130
12GS15T/B-4OS	12GS15/B	241,00	102030500	4OS15T405/C	338,00	107027140
12GS22T/B-4OS	12GS22/B	279,00	102030510	4OS22T405/C	389,00	107027150
12GS30T/B-4OS	12GS30/B	365,00	102030520	4OS30T405/C	496,00	107027160
12GS40T/B-4OS	12GS40/B	449,00	102030530	4OS40T405/C	632,00	107027170
12GS55RT/B-4OS	12GS55R/B	581,00	102030545	4OS55T405/C	730,00	107027180
12GS55T/B-4OS	12GS55/B	618,00	102030540	4OS55T405/C	730,00	107027180
12GS75T/B-4OS	12GS75/B	793,00	102030550	4OS75T405/C	1.051,00	107027190

Xylem Water Solutions Portugal pode realizar alterações aos seus produtos sem aviso prévio. Este documento não é contratual

GS 4"-4OS

16GS (16 m³/h)

Electrobombas 16GS, Monofásica 1 x 220-240 V, motor 4OS, 50 Hz

Modelo	Preço [EUR]	Referência	Ligação Mot. Ø	Ligação Desc.	Potência [kW]	Peso [kg]	Q [m³/h] 0	10,2	12,3	15,6	18,6	22		
							[l/min] 0	170	205	260	310	367		
							H = M.C.A							
16GS15M/B-4OS	692,00	104060430	4"	Rp2	1,5	19	38,0	30,6	27,6	22,1	16,4	9,2		
16GS22M/B-4OS	866,00	104060440	4"	Rp2	2,2	24	56,9	45,9	41,4	33,2	24,6	13,9		

16gs-2p50_e_th

GS 4" bomba com ponta de veio nú e motor

Bombas	Hidráulica Modelo	Preço [EUR]	Referência	Motor Modelo	Preço [EUR]	Referência
16GS15M/B-4OS	16GS15/B	295,00	102030590	4OS15M235/C	362,00	107027050
16GS22M/B-4OS	16GS22/B	314,00	102030620	4OS22M235/C	446,00	107027060

Electrobombas 16GS, Trifásica 3 x 380-415 V, motor 4OS, 50 Hz

Modelo	Preço [EUR]	Referência	Ligação Mot. Ø	Ligação Desc.	Potência [kW]	Peso [kg]	Q [m³/h] 0	10,2	12,3	15,6	18,6	22		
							[l/min] 0	170	205	260	310	367		
							H = M.C.A							
16GS15T/B-4OS	637,00	104061385	4"	Rp2	1,5	18	38,0	30,6	27,6	22,1	16,4	9,2		
16GS22T/B-4OS	791,00	104061380	4"	Rp2	2,2	22	56,9	45,9	41,4	33,2	24,6	13,9		
16GS30T/B-4OS	1.018,00	104061390	4"	Rp2	3	29	75,6	60,6	54,9	44,7	34	20,3		
16GS40T/B-4OS	1.345,00	104061400	4"	Rp2	4	36	98,0	76,7	69,3	56,4	43,2	25,3		
16GS55RT/B-4OS	1.630,00	104061420	4"	Rp2	5,5	47	120,0	96,1	87,1	70,9	54	32,2		
16GS55T/B-4OS	1.688,00	104061410	4"	Rp2	5,5	49	142,0	114	103	83,9	63,9	38,1		

16gs-2p50_e_th

GS 4" bomba com ponta de veio nú e motor

Bombas	Hidráulica Modelo	Preço [EUR]	Referência	Motor Modelo	Preço [EUR]	Referência
16GS15T/B-4OS	16GS15/B	295,00	102030590	4OS15T405/C	338,00	107027140
16GS22T/B-4OS	16GS22/B	314,00	102030620	4OS22T405/C	389,00	107027150
16GS30T/B-4OS	16GS30/B	445,00	102030630	4OS30T405/C	496,00	107027160
16GS40T/B-4OS	16GS40/B	582,00	102030640	4OS40T405/C	632,00	107027170
16GS55RT/B-4OS	16GS55R/B	736,00	102030655	4OS55T405/C	730,00	107027180
16GS55T/B-4OS	16GS55/B	784,00	102030650	4OS55T405/C	730,00	107027180

Acessórios: escolha rápida

Modelo	Preço [EUR]	Referência	Grupo de produtos	Peso [kg]
Cabo com conector estanque 4OS , 4 x1,5 mm², L=10 m	78,00	256993100	9J	1
Cabo com conector estanque 4OS , 4 x1,5 mm², L=20 m	125,00	256993110	9J	2
Cabo com conector estanque 4OS , 4 x1,5 mm², L=30 m	191,00	256993120	9J	3
Cabo com conector estanque 4OS , 4 x1,5 mm², L=40 m	253,00	256993130	9J	4
Cabo com conector estanque 4OS , 4 x1,5 mm², L=50 m	311,00	256993140	9J	6

Xylem Water Solutions Portugal pode realizar alterações aos seus produtos sem aviso prévio. Este documento não é contratual

Bombas submersíveis para furos de 4"

GS 4"-L4C

A bomba e-GS de 4" é robusta e foi desenhada para uma vida útil prolongada. Com construção maioritariamente em aço inoxidável, possui uma descarga com uma peça fundida e um hidráulico flutuante preparado para manter a performance ao longo do tempo.

Ref: A113a

Aplicacões

- Fornecimento de água desde furo de 4''
- Aspersão, rega, fornecimento de água, grupos contra incêndios
- Fontes e ornamentação

Vantagens do produto

- Desenho Flutuante do impulsor para garantir uma muito boa resistência à abrasão e uma elevada resistência ao bloqueio
- Corpo da válvula e boca de Ligação em aço inoxidável
- Válvula de retenção integrada
- Funcionamento submerso que elimina os problemas de arranque e ruídos
- Veio hexagonal para melhor operação
- Fácil instalação e manutenção

Opções sob pedido

- Tensões e frequências diferentes

Código de identificação

Modelo:	4GS 11 M -L4C
4	Caudal [m³/h]
GS	Nome da série
11	Potência do motor (kW x 10)
M	M = monofásico, T = trifásico
L4C	Tipo de motor

Características

Caudal max:	21 m³/h
HMT max:	340 m
Potência:	0,25 - 7,5 Kw
Máx. profundidade imersão:	300 m (L4C)
Temperatura do líquido max:	35 °C

Motor

Versão:	1 ~220-240V, 3~400V
Classe de isolamento:	F (155°C)
Classe de protecção:	IP68
Modelo:	Encapsulados em banho de água

Materiais

Camisa:	Aço inoxidável AISI 304
Impulsor:	Noryl®
Elastómeros	NBR
Empanque mecânico:	Carbono - cerâmica com protecção anti areia

Certificação para água potável

Produtos aprovados para o uso com água potável de acordo com ACS-D.M. 174

Xylem Water Solutions Portugal pode realizar alterações aos seus produtos sem aviso prévio. Este documento não é contratual

GS 4"-L4C

1GSL (1 m³/h)

Electrobombas 1GSL, Monofásica 1 x 220-240 V, motor L4C, 50 Hz

Modelo	Preço [EUR]	Referência	Ligação Mot. Ø	Ligação Desc.	Potência [kW]	Peso [kg]	Q [m³/h] 0	0,5	0,6	0,9	1,2	1,35
							[l/min] 0	8,3	10	15	20	22,5
							H = M.C.A					
1GSL02M-L4C	542,00	104150020	4"	Rp1¼	0,37	11	53,0	46,6	45	37	27	20,6
1GSL03M-L4C	590,00	104150040	4"	Rp1¼	0,37	11	79,4	69,9	67	55	40	30,9
1GSL05M-L4C	654,00	104150060	4"	Rp1¼	0,55	14	119,0	105	100	83	60	46,3
1GSL07M-L4C	703,00	104150080	4"	Rp1¼	0,75	15	159,0	140	133	110	80	61,7
1GSL11M-L4C	957,00	104150100	4"	Rp1¼	1,1	20	232,0	204	194	160	116	90
1GSL15M-L4C	1.143,00	104150120	4"	Rp1¼	1,5	29	324,0	285	272	224	163	126

1gsl-2p50_d_th

GS 4" bomba com ponta de veio nú e motor

Bombas	Hidráulica Modelo	Preço [EUR]	Referência	Motor Modelo	Preço [EUR]	Referência
1GSL02M-L4C	1GSL02	232,00	102050081	L4C03M235	317,00	107020210
1GSL03M-L4C	1GSL03	282,00	102050082	L4C03M235	317,00	107020210
1GSL05M-L4C	1GSL05	344,00	102050083	L4C05M235	322,00	107020220
1GSL07M-L4C	1GSL07	420,00	102050084	L4C07M235	335,00	107020230
1GSL11M-L4C	1GSL11	623,00	102050570	L4C11M235	358,00	107020240
1GSL15M-L4C	1GSL15	815,00	102050580	L4C15M235	406,00	107020250

Electrobombas 1GSL, Trifásica 3 x 380-415 V, motor L4C, 50 Hz

Modelo	Preço [EUR]	Referência	Ligação Mot. Ø	Ligação Desc.	Potência [kW]	Peso [kg]	Q [m³/h] 0	0,5	0,6	0,9	1,2	1,35
							[l/min] 0	8,3	10	15	20	22,5
							H = M.C.A					
1GSL03T-L4C	555,00	104150800	4"	Rp1¼	0,37	10	79,4	69,9	67	55	40	30,9
1GSL05T-L4C	618,00	104150820	4"	Rp1¼	0,55	12	119,0	105	100	83	60	46,3
1GSL07T-L4C	674,00	104150840	4"	Rp1¼	0,75	15	159,0	140	133	110	80	61,7
1GSL11T-L4C	887,00	104150860	4"	Rp1¼	1,1	18	232,0	204	194	160	116	90
1GSL15T-L4C	1.079,00	104150880	4"	Rp1¼	1,5	26	324,0	285	272	224	163	126

1gsl-2p50_d_th

GS 4" bomba com ponta de veio nú e motor

Bombas	Hidráulica Modelo	Preço [EUR]	Referência	Motor Modelo	Preço [EUR]	Referência
1GSL03T-L4C	1GSL03	282,00	102050082	L4C03T405	319,00	107020400
1GSL05T-L4C	1GSL05	344,00	102050083	L4C05T405	326,00	107020410
1GSL07T-L4C	1GSL07	420,00	102050084	L4C07T405	332,00	107020420
1GSL11T-L4C	1GSL11	623,00	102050570	L4C11T405	335,00	107020430
1GSL15T-L4C	1GSL15	815,00	102050580	L4C15T405	389,00	107020440

Xylem Water Solutions Portugal pode realizar alterações aos seus produtos sem aviso prévio. Este documento não é contratual

GS 4"-L4C

2GS (3 m³/h)

Electrobombas 2GS, Monofásica 1 x 220-240 V, motor L4C, 50 Hz

Modelo	Preço [EUR]	Referência	Ligação Mot. Ø	Ligação Desc.	Potência [kW]	Peso [kg]	Q [m³/h] 0	1,2	1,5	1,8	2,4	3		
							[l/min] 0	20	25	30	40	50		
							H = M.C.A							
2GS02M-L4C	516,00	104150140	4"	Rp1¼	0,37	10	33,0	30	28	26	20	13		
2GS03M-L4C	524,00	104150160	4"	Rp1¼	0,37	11	47,0	42	40	36	29	19		
2GS05M-L4C	548,00	104150180	4"	Rp1¼	0,55	12	67,0	60	56	52	41	27		
2GS07M-L4C	580,00	104150200	4"	Rp1¼	0,75	14	93,0	83	79	73	57	37		
2GS11M-L4C	657,00	104150220	4"	Rp1¼	1,1	17	133,0	119	113	104	82	53		
2GS15M-L4C	790,00	104150240	4"	Rp1¼	1,5	21	187,0	167	158	146	115	74		
2GS22M-L4C	1.113,00	104150260	4"	Rp1¼	2,2	25	267,0	238	226	208	164	106		

2gs-2p50_d_th

GS 4" bomba com ponta de veio nú e motor

Bombas	Hidráulica Modelo	Preço [EUR]	Referência	Motor Modelo	Preço [EUR]	Referência
2GS02M-L4C	2GS02	177,00	102050100	L4C03M235	317,00	107020210
2GS03M-L4C	2GS03	186,00	102050110	L4C03M235	317,00	107020210
2GS05M-L4C	2GS05	235,00	102050120	L4C05M235	322,00	107020220
2GS07M-L4C	2GS07	280,00	102050130	L4C07M235	335,00	107020230
2GS11M-L4C	2GS11	316,00	102050140	L4C11M235	358,00	107020240
2GS15M-L4C	2GS15	393,00	102050150	L4C15M235	406,00	107020250
2GS22M-L4C	2GS22	561,00	102050600	L4C22M235	501,00	107020260

Electrobombas 2GS, Trifásica 3 x 380-415 V, motor L4C, 50 Hz

Modelo	Preço [EUR]	Referência	Ligação Mot. Ø	Ligação Desc.	Potência [kW]	Peso [kg]	Q [m³/h] 0	1,2	1,5	1,8	2,4	3		
							[l/min] 0	20	25	30	40	50		
							H = M.C.A							
2GS03T-L4C	518,00	104151040	4"	Rp1¼	0,37	11	47,0	42	40	36	29	19		
2GS05T-L4C	537,00	104151060	4"	Rp1¼	0,55	11	67,0	60	56	52	41	27		
2GS07T-L4C	562,00	104151080	4"	Rp1¼	0,75	18	93,0	83	79	73	57	37		
2GS11T-L4C	618,00	104151100	4"	Rp1¼	1,1	15	133,0	119	113	104	82	53		
2GS15T-L4C	742,00	104151120	4"	Rp1¼	1,5	19	187,0	167	158	146	115	74		
2GS22T-L4C	1.008,00	104151140	4"	Rp1¼	2,2	18	267,0	238	226	208	164	106		
2GS30T-L4C	1.254,00	104151160	4"	Rp1¼	3	32	347,0	309	294	271	213	138		

2gs-2p50_d_th

GS 4" bomba com ponta de veio nú e motor

Bombas	Hidráulica Modelo	Preço [EUR]	Referência	Motor Modelo	Preço [EUR]	Referência
2GS03T-L4C	2GS03	186,00	102050110	L4C03T405	319,00	107020400
2GS05T-L4C	2GS05	235,00	102050120	L4C05T405	326,00	107020410
2GS07T-L4C	2GS07	280,00	102050130	L4C07T405	332,00	107020420
2GS11T-L4C	2GS11	316,00	102050140	L4C11T405	335,00	107020430
2GS15T-L4C	2GS15	393,00	102050150	L4C15T405	389,00	107020440
2GS22T-L4C	2GS22	561,00	102050600	L4C22T405	447,00	107020450
2GS30T-L4C	2GS30	666,00	102050610	L4C30T405	655,00	107020460

Xylem Water Solutions Portugal pode realizar alterações aos seus produtos sem aviso prévio. Este documento não é contratual

GS 4"-L4C

4GS (4 m³/h)

Electrobombas 4GS, Monofásica 1 x 220-240 V, motor L4C, 50 Hz

Modelo	Preço [EUR]	Referência	Ligação Mot. Ø	Ligação Desc.	Potência [kW]	Peso [kg]	Q [m³/h] 0	1,8	2,4	3,6	4,8	5,4		
							[l/min] 0	30	40	60	80	90		
							H = M.C.A							
4GS03M-L4C	501,00	104150280	4"	Rp1¼	0,37	10	27,0	24	23	19	13	9		
4GS05M-L4C	539,00	104150300	4"	Rp1¼	0,55	12	47,0	42	40	33	22	15		
4GS07M-L4C	542,00	104150320	4"	Rp1¼	0,75	13	60,0	54	51	42	28	19		
4GS11M-L4C	620,00	104150340	4"	Rp1¼	1,1	16	94,0	84	80	66	44	30		
4GS15M-L4C	728,00	104150360	4"	Rp1¼	1,5	19	127,0	114	108	89	60	40		
4GS22M-L4C	899,00	104150380	4"	Rp1¼	2,2	23	181,0	162	154	127	85	57		

4gs-2p50_b_th

GS 4" bomba com ponta de veio nú e motor

Bombas	Hidráulica Modelo	Preço [EUR]	Referência	Motor Modelo	Preço [EUR]	Referência
4GS03M-L4C	4GS03	161,00	102050210	L4C03M235	317,00	107020210
4GS05M-L4C	4GS05	197,00	102050220	L4C05M235	322,00	107020220
4GS07M-L4C	4GS07	219,00	102050230	L4C07M235	335,00	107020230
4GS11M-L4C	4GS11	273,00	102050240	L4C11M235	358,00	107020240
4GS15M-L4C	4GS15	324,00	102050250	L4C15M235	406,00	107020250
4GS22M-L4C	4GS22	407,00	102050260	L4C22M235	501,00	107020260

Electrobombas 4GS, Trifásica 3 x 380-415 V, motor L4C, 50 Hz

Modelo	Preço [EUR]	Referência	Ligação Mot. Ø	Ligação Desc.	Potência [kW]	Peso [kg]	Q [m³/h] 0	1,8	2,4	3,6	4,8	5,4		
							[l/min] 0	30	40	60	80	90		
							H = M.C.A							
4GS03T-L4C	495,00	104151360	4"	Rp1¼	0,37	9	27,0	24	23	19	13	9		
4GS05T-L4C	535,00	104151380	4"	Rp1¼	0,55	11	47,0	42	40	33	22	15		
4GS07T-L4C	530,00	104151400	4"	Rp1¼	0,75	12	60,0	54	51	42	28	19		
4GS11T-L4C	588,00	104151420	4"	Rp1¼	1,1	14	94,0	84	80	66	44	30		
4GS15T-L4C	675,00	104151440	4"	Rp1¼	1,5	18	127,0	114	108	89	60	40		
4GS22T-L4C	840,00	104151460	4"	Rp1¼	2,2	23	181,0	162	154	127	85	57		
4GS30T-L4C	1.136,00	104151480	4"	Rp1¼	3	28	228,0	204	194	160	107	72		
4GS40T-L4C	1.452,00	104151500	4"	Rp1¼	4	34	321,0	288	274	226	151	102		

4gs-2p50_b_th

GS 4" bomba com ponta de veio nú e motor

Bombas	Hidráulica Modelo	Preço [EUR]	Referência	Motor Modelo	Preço [EUR]	Referência
4GS03T-L4C	4GS03	161,00	102050210	L4C03T405	319,00	107020400
4GS05T-L4C	4GS05	197,00	102050220	L4C05T405	326,00	107020410
4GS07T-L4C	4GS07	219,00	102050230	L4C07T405	332,00	107020420
4GS11T-L4C	4GS11	273,00	102050240	L4C11T405	335,00	107020430
4GS15T-L4C	4GS15	324,00	102050250	L4C15T405	389,00	107020440
4GS22T-L4C	4GS22	407,00	102050260	L4C22T405	447,00	107020450
4GS30T-L4C	4GS30	570,00	102050630	L4C30T405	655,00	107020460
4GS40T-L4C	4GS40	692,00	102050640	L4C40T405	727,00	107020470

Xylem Water Solutions Portugal pode realizar alterações aos seus produtos sem aviso prévio. Este documento não é contratual

GS 4"-L4C

6GS (6 m³/h)

Electrobombas 6GS, Monofásica 1 x 220-240 V, motor L4C, 50 Hz

Modelo	Preço [EUR]	Referência	Ligação Mot. Ø	Ligação Desc.	Potência [kW]	Peso [kg]	Q [m³/h] 0	3,6	4,8	6	7,2	8,4		
							[l/min] 0	60	80	100	120	140		
							H = M.C.A							
6GS05M/B-L4C	542,00	104152600	4"	Rp1¼	0,55	12	30,6	25,7	23,2	19,8	15,4	9,9		
6GS07M/B-L4C	563,00	104152610	4"	Rp1¼	0,75	14	42,8	36	32,5	27,7	21,5	13,8		
6GS11M/B-L4C	633,00	104152620	4"	Rp1¼	1,1	22	61,9	51,8	47	40,3	31,5	20,7		
6GS15M/B-L4C	766,00	104152630	4"	Rp1¼	1,5	13	86,7	72,6	65,7	56,4	44,1	29		
6GS22M/B-L4C	963,00	104152640	4"	Rp1¼	2,2	23	132,0	113	102	87,7	68,4	44,8		

6gs-2p50_e_th

GS 4" bomba com ponta de veio nú e motor

Bombas	Hidráulica Modelo	Preço [EUR]	Referência	Motor Modelo	Preço [EUR]	Referência
6GS05M/B-L4C	6GS05/B	180,00	102030300	L4C05M235	322,00	107020220
6GS07M/B-L4C	6GS07/B	199,00	102030310	L4C07M235	335,00	107020230
6GS11M/B-L4C	6GS11/B	244,00	102030320	L4C11M235	358,00	107020240
6GS15M/B-L4C	6GS15/B	328,00	102030330	L4C15M235	406,00	107020250
6GS22M/B-L4C	6GS22/B	456,00	102030340	L4C22M235	501,00	107020260

Electrobombas 6GS, Trifásica 3 x 380-415 V, motor L4C, 50 Hz

Modelo	Preço [EUR]	Referência	Ligação Mot. Ø	Ligação Desc.	Potência [kW]	Peso [kg]	Q [m³/h] 0	3,6	4,8	6	7,2	8,4		
							[l/min] 0	60	80	100	120	140		
							H = M.C.A							
6GS05T/B-L4C	525,00	104153000	4"	Rp1¼	0,55	11	30,6	25,7	23,2	19,8	15,4	9,9		
6GS07T/B-L4C	551,00	104153010	4"	Rp1¼	0,75	14	42,8	36	32,5	27,7	21,5	13,8		
6GS11T/B-L4C	607,00	104153020	4"	Rp1¼	1,1	15	61,9	51,8	47	40,3	31,5	20,7		
6GS15T/B-L4C	709,00	104153030	4"	Rp1¼	1,5	18	86,7	72,6	65,7	56,4	44,1	29		
6GS22T/B-L4C	873,00	104153040	4"	Rp1¼	2,2	23	132,0	113	102	87,7	68,4	44,8		
6GS30T/B-L4C	1.189,00	104153050	4"	Rp1¼	3	35	182,5	156	141	121	94,6	62		
6GS40RT/B-L4C	1.451,00	104153065	4"	Rp1¼	4	37	211,0	180	164	140	109	71,7		
6GS40T/B-L4C	1.472,00	104153060	4"	Rp1¼	4	41	243,0	207	188	162	126	82,5		
6GS55RT/B-L4C	1.762,00	104153075	4"	Rp1¼	5,5	44	281,4	240	218	187	146	95,6		
6GS55T/B-L4C	1.747,00	104153070	4"	Rp1¼	5,5	45	332,6	284	258	221	172	113		

6gs-2p50_e_th

GS 4" bomba com ponta de veio nú e motor

Bombas	Hidráulica Modelo	Preço [EUR]	Referência	Motor Modelo	Preço [EUR]	Referência
6GS05T/B-L4C	6GS05/B	180,00	102030300	L4C05T405	326,00	107020410
6GS07T/B-L4C	6GS07/B	199,00	102030310	L4C07T405	332,00	107020420
6GS11T/B-L4C	6GS11/B	244,00	102030320	L4C11T405	335,00	107020430
6GS15T/B-L4C	6GS15/B	328,00	102030330	L4C15T405	389,00	107020440
6GS22T/B-L4C	6GS22/B	456,00	102030340	L4C22T405	447,00	107020450
6GS30T/B-L4C	6GS30/B	635,00	102030350	L4C30T405	655,00	107020460
6GS40RT/B-L4C	6GS40R/B	729,00	102030365	L4C40T405	727,00	107020470
6GS40T/B-L4C	6GS40/B	775,00	102030360	L4C40T405	727,00	107020470
6GS55RT/B-L4C	6GS55R/B	851,00	102030375	L4C55T405	840,00	107020480
6GS55T/B-L4C	6GS55/B	904,00	102030370	L4C55T405	840,00	107020480

Xylem Water Solutions Portugal pode realizar alterações aos seus produtos sem aviso prévio. Este documento não é contratual

GS 4"-L4C

8GS (8 m³/h)

Electrobombas 8GS, Monofásica 1 x 220-240 V, motor L4C, 50 Hz

Modelo	Preço [EUR]	Referência	Ligação Mot. Ø	Ligação Desc.	Potência [kW]	Peso [kg]	Q [m³/h] 0	5,4	7,2	8,4	9,6	11		
							[l/min] 0	90	120	140	160	183		
							H = M.C.A							
8GS07M/B-L4C	538,00	104152700	4"	Rp2	0,75	12	32,9	26,6	22,9	19,5	15,3	9,3		
8GS11M/B-L4C	593,00	104152710	4"	Rp2	1,1	15	46,0	37,2	32	27,3	21,4	13,1		
8GS15M/B-L4C	689,00	104152720	4"	Rp2	1,5	17	65,8	53,1	45,7	39	30,6	18,7		
8GS22M/B-L4C	854,00	104152730	4"	Rp2	2,2	21	99,0	81,2	70,2	60	47,4	30,1		

8gs-2p50_f_th

GS 4" bomba com ponta de veio nú e motor

Bombas	Hidráulica Modelo	Preço [EUR]	Referência	Motor Modelo	Preço [EUR]	Referência
8GS07M/B-L4C	8GS07/B	161,00	102030400	L4C07M235	335,00	107020230
8GS11M/B-L4C	8GS11/B	200,00	102030410	L4C11M235	358,00	107020240
8GS15M/B-L4C	8GS15/B	257,00	102030420	L4C15M235	406,00	107020250
8GS22M/B-L4C	8GS22/B	321,00	102030430	L4C22M235	501,00	107020260

Electrobombas 8GS, Trifásica 3 x 380-415 V, motor L4C, 50 Hz

Modelo	Preço [EUR]	Referência	Ligação Mot. Ø	Ligação Desc.	Potência [kW]	Peso [kg]	Q [m³/h] 0	5,4	7,2	8,4	9,6	11		
							[l/min] 0	90	120	140	160	183		
							H = M.C.A							
8GS07T/B-L4C	514,00	104153200	4"	Rp2	0,75	13	32,9	26,6	22,9	19,5	15,3	9,3		
8GS11T/B-L4C	569,00	104153210	4"	Rp2	1,1	11	46,0	37,2	32	27,3	21,4	13,1		
8GS15T/B-L4C	628,00	104153220	4"	Rp2	1,5	15	65,8	53,1	45,7	39	30,6	18,7		
8GS22T/B-L4C	768,00	104153230	4"	Rp2	2,2	22	99,0	81,2	70,2	60	47,4	30,1		
8GS30T/B-L4C	1.035,00	104153240	4"	Rp2	3	30	138,0	113	97,8	83,6	66,1	42		
8GS40T/B-L4C	1.233,00	104153250	4"	Rp2	4	35	188,9	155	134	114	90,5	57,5		
8GS55RT/B-L4C	1.512,00	104153265	4"	Rp2	5,5	40	224,3	187	163	140	111	67		
8GS55T/B-L4C	1.555,00	104153260	4"	Rp2	5,5	20	258,3	215	187	161	127	77,2		
8GS75RT/B-L4C	1.836,00	104153275	4"	Rp2	7,5	45	299,1	249	217	187	147	89,4		
8GS75T/B-L4C	1.925,00	104153270	4"	Rp2	7,5	55	339,9	283	247	212	167	102		

8gs-2p50_f_th

GS 4" bomba com ponta de veio nú e motor

Bombas	Hidráulica Modelo	Preço [EUR]	Referência	Motor Modelo	Preço [EUR]	Referência
8GS07T/B-L4C	8GS07/B	161,00	102030400	L4C07T405	332,00	107020420
8GS11T/B-L4C	8GS11/B	200,00	102030410	L4C11T405	335,00	107020430
8GS15T/B-L4C	8GS15/B	257,00	102030420	L4C15T405	389,00	107020440
8GS22T/B-L4C	8GS22/B	321,00	102030430	L4C22T405	447,00	107020450
8GS30T/B-L4C	8GS30/B	366,00	102030440	L4C30T405	655,00	107020460
8GS40T/B-L4C	8GS40/B	469,00	102030450	L4C40T405	727,00	107020470
8GS55RT/B-L4C	8GS55R/B	512,00	102030465	L4C55T405	840,00	107020480
8GS55T/B-L4C	8GS55/B	545,00	102030460	L4C55T405	840,00	107020480
8GS75RT/B-L4C	8GS75R/B	611,00	102030475	L4C75T405	1.208,00	107020490
8GS75T/B-L4C	8GS75/B	650,00	102030470	L4C75T405	1.208,00	107020490

Xylem Water Solutions Portugal pode realizar alterações aos seus produtos sem aviso prévio. Este documento não é contratual

GS 4"-L4C

12GS (12 m³/h)

Electrobombas 12GS, Monofásica 1 x 220-240 V, motor L4C, 50 Hz

Modelo	Preço [EUR]	Referência	Ligação Mot. Ø	Ligação Desc.	Potência [kW]	Peso [kg]	Q [m³/h] 0	9	10,5	12	13,5	15		
							[l/min] 0	150	175	200	225	250		
							H = M.C.A							
12GS11M/B-L4C	630,00	104152770	4"	Rp2	1,1	19	36,6	26,1	22,7	18,6	13,9	8,5		
12GS15M/B-L4C	659,00	104152780	4"	Rp2	1,5	19	52,3	37,3	32,4	26,6	19,8	12,1		
12GS22M/B-L4C	796,00	104152790	4"	Rp2	2,2	21	73,9	56,2	50,1	42,8	34,5	25,2		

12gs-2p50_e_th

GS 4" bomba com ponta de veio nú e motor

Bombas	Hidráulica Modelo	Preço [EUR]	Referência	Motor Modelo	Preço [EUR]	Referência
12GS11M/B-L4C	12GS11/B	227,00	102030490	L4C11M235	358,00	107020240
12GS15M/B-L4C	12GS15/B	241,00	102030500	L4C15M235	406,00	107020250
12GS22M/B-L4C	12GS22/B	279,00	102030510	L4C22M235	501,00	107020260

Electrobombas 12GS, Trifásica 3 x 380-415 V, motor L4C, 50 Hz

Modelo	Preço [EUR]	Referência	Ligação Mot. Ø	Ligação Desc.	Potência [kW]	Peso [kg]	Q [m³/h] 0	9	10,5	12	13,5	15		
							[l/min] 0	150	175	200	225	250		
							H = M.C.A							
12GS11T/B-L4C	537,00	104153290	4"	Rp2	1,1	17	36,6	26,1	22,7	18,6	13,9	8,5		
12GS15T/B-L4C	618,00	104153300	4"	Rp2	1,5	17	52,3	37,3	32,4	26,6	19,8	12,1		
12GS22T/B-L4C	736,00	104153310	4"	Rp2	2,2	19	73,9	56,2	50,1	42,8	34,5	25,2		
12GS30T/B-L4C	920,00	104153320	4"	Rp2	3	28	100,4	76,8	69	59,5	48,3	35,6		
12GS40T/B-L4C	1.219,00	104153330	4"	Rp2	4	40	132,5	101	90,1	77,1	62,1	45,5		
12GS55RT/B-L4C	1.444,00	104153345	4"	Rp2	5,5	41	161,7	124	112	97	79,4	59,3		
12GS55T/B-L4C	1.520,00	104153340	4"	Rp2	5,5	52	188,7	145	131	113	92,7	69,2		
12GS75T/B-L4C	1.848,00	104153350	4"	Rp2	7,5	54	231,8	178	161	139	114	85,1		

12gs-2p50_e_th

GS 4" bomba com ponta de veio nú e motor

Bombas	Hidráulica Modelo	Preço [EUR]	Referência	Motor Modelo	Preço [EUR]	Referência
12GS11T/B-L4C	12GS11/B	227,00	102030490	L4C11T405	335,00	107020430
12GS15T/B-L4C	12GS15/B	241,00	102030500	L4C15T405	389,00	107020440
12GS22T/B-L4C	12GS22/B	279,00	102030510	L4C22T405	447,00	107020450
12GS30T/B-L4C	12GS30/B	365,00	102030520	L4C30T405	655,00	107020460
12GS40T/B-L4C	12GS40/B	449,00	102030530	L4C40T405	727,00	107020470
12GS55RT/B-L4C	12GS55R/B	581,00	102030545	L4C55T405	840,00	107020480
12GS55T/B-L4C	12GS55/B	618,00	102030540	L4C55T405	840,00	107020480
12GS75T/B-L4C	12GS75/B	793,00	102030550	L4C75T405	1.208,00	107020490

Xylem Water Solutions Portugal pode realizar alterações aos seus produtos sem aviso prévio. Este documento não é contratual

GS 4"-L4C

16GS (16 m³/h)

Electrobombas 16GS, Monofásica 1 x 220-240 V, motor L4C, 50 Hz

Modelo	Preço [EUR]	Referência	Ligação Mot. Ø	Desc.	Potência [kW]	Peso [kg]	Q [m³/h] 0	10,2	12,3	15,6	18,6	22		
							[l/min] 0	170	205	260	310	367		
							H = M.C.A							
16GS15M/B-L4C	693,00	104152810	4"	Rp2	1,5	20	38,0	30,6	27,6	22,1	16,4	9,2		
16GS22M/B-L4C	887,00	104152820	4"	Rp2	2,2	23	56,9	45,9	41,4	33,2	24,6	13,9		

16gs-2p50_e_th

GS 4" bomba com ponta de veio nú e motor

Bombas	Hidráulica			Motor		
	Modelo	Preço [EUR]	Referência	Modelo	Preço [EUR]	Referência
16GS15M/B-L4C	16GS15/B	295,00	102030590	L4C15M235	406,00	107020250
16GS22M/B-L4C	16GS22/B	314,00	102030620	L4C22M235	501,00	107020260

Electrobombas 16GS, Trifásica 3 x 380-415 V, motor L4C, 50 Hz

04

Modelo	Preço [EUR]	Referência	Ligação Mot. Ø	Desc.	Potência [kW]	Peso [kg]	Q [m³/h] 0	10,2	12,3	15,6	18,6	22		
							[l/min] 0	170	205	260	310	367		
							H = M.C.A							
16GS15T/B-L4C	643,00	104153405	4"	Rp2	1,5	18	38,0	30,6	27,6	22,1	16,4	9,2		
16GS22T/B-L4C	787,00	104153400	4"	Rp2	2,2	28	56,9	45,9	41,4	33,2	24,6	13,9		
16GS30T/B-L4C	1.096,00	104153410	4"	Rp2	3	34	75,6	60,6	54,9	44,7	34	20,3		
16GS40T/B-L4C	1.362,00	104153420	4"	Rp2	4	40	98,0	76,7	69,3	56,4	43,2	25,3		
16GS55RT/B-L4C	1.599,00	104153440	4"	Rp2	5,5	50	120,0	96,1	87,1	70,9	54	32,2		
16GS55T/B-L4C	1.703,00	104153430	4"	Rp2	5,5	62	142,0	114	103	83,9	63,9	38,1		

16gs-2p50_e_th

GS 4" bomba com ponta de veio nú e motor

Bombas	Hidráulica			Motor		
	Modelo	Preço [EUR]	Referência	Modelo	Preço [EUR]	Referência
16GS15T/B-L4C	16GS15/B	295,00	102030590	L4C15T405	389,00	107020440
16GS22T/B-L4C	16GS22/B	314,00	102030620	L4C22T405	447,00	107020450
16GS30T/B-L4C	16GS30/B	445,00	102030630	L4C30T405	655,00	107020460
16GS40T/B-L4C	16GS40/B	582,00	102030640	L4C40T405	727,00	107020470
16GS55RT/B-L4C	16GS55R/B	736,00	102030655	L4C55T405	840,00	107020480
16GS55T/B-L4C	16GS55/B	784,00	102030650	L4C55T405	840,00	107020480

Xylem Water Solutions Portugal pode realizar alterações aos seus produtos sem aviso prévio. Este documento não é contratual

Bombas submersíveis para furos de 6"

SUPERIOR EFFICIENCY

Z6-4OS

A série Z6 foi desenhada para furos de 6". É uma electrobomba leve **e robusta fabricada em aço inoxidável de fundição, garantindo a sua duribilidade e eficiência.**

Ref: F072

Aplicações

- Fornecimento de água
- Pressurização
- Irrigação
- Sistema de combate a incêndio
- Minas
- Campos de golfe
- Rebaixamento do nível freático

Características

Caudal max:	78 m³/h
HMT max:	185 m
Potência:	0,25 - 7,5 kW
Máx. profundidade imersão:	150 m (4OS)
Temperatura do líquido max:	35 °C

Vantagens do produto

- Bomba robusta totalmente em aço inoxidável AISI 304 ou 316
- Ligações em de aço inoxidável fundido
- Fácil substituição do anel de desgaste
- Os motores podem ser montados em 4'' de acordo com NEMA
- Os custos de manutenção são reduzidos

Motor

Versão:	3 ~230/400V
Classe de isolamento:	F (155°C)
Classe de protecção:	IP68
Modelo:	Rebobináveis em banho de óleo

Opções sob pedido

Bomba:
- materiais diferentes.
- Portas de entrega com Rp 4 "e 3" e 4 "NPT.
- Versões para arranque estrela-triângulo (SD)

Motor:
- Diferentes voltagens e frequências.

Materiais

Descarga:	Aço inoxidável ASTM CF-8 (AISI 304 fundido)
Impulsor:	Aço inoxidável AISI 304
Elastómeros	EPDM
Empanque mecânico:	Carbono - cerâmica com protecção anti areia

Código de identificação

Modelo:	Z61213-4OS
Z6	Nome da série
12	Caudal [m³/h]
13	Num. de estágios
4OS	Tipo de motor

Certificação para água potável

Produtos aprovados para o uso com água potável de acordo com as seguintes normativas:

DM 174

Xylem Water Solutions Portugal pode realizar alterações aos seus produtos sem aviso prévio. Este documento não é contratual

Z6-4OS

Z612 (12 m³/h)

Electrobombas Z612, Trifásica 3 x 380-415 V, motor 4OS, 50 Hz

Modelo	Preço [EUR]	Referência	Ligação Mot. Ø	Ligação Desc.	Potência [kW]	Peso [kg]	Q [m³/h] 0	6	9	12	15	16,5		
							[l/min] 0	100	150	200	250	275		
							H = M.C.A							
Z612 01-4OS	782,00	104LA0001	4"	Rp2½	0,55	19	11,5	11,1	10,4	8,9	6	4		
Z612 02-4OS	849,00	104LA0011	4"	Rp2½	1,1	21	23,1	22,2	20,8	17,7	12,1	8,1		
Z612 03-4OS	916,00	104LA0021	4"	Rp2½	1,5	26	34,7	33,3	31,2	26,5	18,1	12,1		
Z612 04-4OS	1.017,00	104LA0031	4"	Rp2½	2,2	28	46,3	44,4	41,6	35,3	24,1	16,1		
Z612 05-4OS	1.170,00	104LA0041	4"	Rp2½	3	35	59,0	57,6	54,6	47,2	33,5	23,7		
Z612 06-4OS	1.221,00	104LA0051	4"	Rp2½	3	36	70,3	68,3	64,4	55,4	38,9	27		
Z612 07-4OS	1.402,00	104LA0061	4"	Rp2½	4	40	82,5	80,7	76,4	66,1	46,9	33,2		
Z612 08-4OS	1.452,00	104LA0071	4"	Rp2½	4	43	94,0	91,4	86,2	74,2	52,2	36,5		
Z612 09-4OS	1.597,00	104LA0081	4"	Rp2½	5,5	48	107,2	105	99,7	86,5	61,8	44,1		
Z612 10-4OS	1.648,00	104LA0091	4"	Rp2½	5,5	49	117,7	115	109	94,2	66,9	47,3		
Z612 11-4OS	1.698,00	104LA0101	4"	Rp2½	5,5	50	129,2	126	119	102	72,3	50,7		
Z612 12-4OS	2.058,00	104LA0111	4"	Rp2½	7,5	69	141,3	138	131	113	80,6	57,1		
Z612 13-4OS	2.108,00	104LA0121	4"	Rp2½	7,5	76	152,8	149	141	122	86,1	60,5		
Z612 14-4OS	2.158,00	104LA0131	4"	Rp2½	7,5	71	164,2	160	151	130	91,3	63,8		
Z612 15-4OS	2.209,00	104LA0141	4"	Rp2½	7,5	66	175,6	170	160	138	96,3	66,8		

z612-1-50_b_th

Z6-4OS

Z616 (16 m³/h)

Electrobombas Z616, Trifásica 3 x 380-415 V, motor 4OS, 50 Hz

Modelo	Preço [EUR]	Referência	Ligação Mot. Ø	Ligação Desc.	Potência [kW]	Peso [kg]	Q [m³/h] 0	7,5	12	15	18	22		
							[l/min] 0	125	200	250	300	367		
							H = M.C.A							
Z616 01-4OS	817,00	104LA1021	4"	Rp2½	0,75	19	12,3	12,1	11,6	10,8	9,4	6,5		
Z616 02-4OS	903,00	104LA1031	4"	Rp2½	1,5	23	24,7	24,1	23,1	21,4	18,6	12,7		
Z616 03-4OS	1.012,00	104LA1041	4"	Rp2½	2,2	27	36,9	35,8	34,1	31,5	27,2	18,2		
Z616 04-4OS	1.175,00	104LA1051	4"	Rp2½	3	33	49,9	49,5	47,8	44,6	39,3	28,2		
Z616 05-4OS	1.365,00	104LA1061	4"	Rp2½	4	37	62,7	62,4	60,3	56,4	49,8	36		
Z616 06-4OS	1.520,00	104LA1071	4"	Rp2½	5,5	45	75,7	75,5	73,3	68,7	60,8	44,3		
Z616 07-4OS	1.579,00	104LA1081	4"	Rp2½	5,5	48	88,1	87,8	84,9	79,3	69,9	50,7		
Z616 08-4OS	1.948,00	104LA1091	4"	Rp2½	7,5	54	100,7	101	97,5	91,2	80,6	58,6		
Z616 09-4OS	2.008,00	104LA1101	4"	Rp2½	7,5	56	113,3	113	109	102	89,6	64,9		
Z616 10-4OS	2.067,00	104LA1111	4"	Rp2½	7,5	61	126,0	125	120	112	97,6	68,7		

z616-1-50_a_th

Xylem Water Solutions Portugal pode realizar alterações aos seus produtos sem aviso prévio. Este documento não é contratual

Z6-4OS

Z622 (22 m³/h)

Electrobombas Z622, Trifásica 3 x 380-415 V, motor 4OS, 50 Hz

Modelo	Preço [EUR]	Referência	Ligação Mot. Ø	Ligação Desc.	Potência [kW]	Peso [kg]	Q [m³/h] 0	9	12	18	24	30
							[l/min] 0	150	200	300	400	500
							H = M.C.A					
Z622 01-4OS	869,00	104LA1931	4"	Rp2½	1,1	23	13,8	12,8	12,4	11,2	9,2	5,9
Z622 02-4OS	1.011,00	104LA1941	4"	Rp2½	2,2	26	27,7	25,5	24,8	22,5	18,4	11,7
Z622 03-4OS	1.189,00	104LA1951	4"	Rp2½	3	28	42,8	40,3	39,3	36,3	30,5	20,6
Z622 04-4OS	1.395,00	104LA1961	4"	Rp2½	4	40	57,6	54,2	53	48,8	41	27,8
Z622 05-4OS	1.566,00	104LA1971	4"	Rp2½	5,5	43	72,4	68,3	66,8	61,8	52,2	35,9
Z622 06-4OS	1.950,00	104LA1981	4"	Rp2½	7,5	54	86,5	82	80,2	74,2	62,6	42,9
Z622 07-4OS	2.026,00	104LA1991	4"	Rp2½	7,5	55	100,1	94,7	92,6	85,3	71,6	48,3

z622-1-50_a_th

Z6-4OS

Z631 (31 m³/h)

ElectrobombasZ631, Trifásica 3 x 380-415 V, motor 4OS, 50 Hz

Modelo	Preço [EUR]	Referência	Ligação Mot. Ø	Ligação Desc.	Potência [kW]	Peso [kg]	Q [m³/h] 0	12	24	30	36	40
							[l/min] 0	200	400	500	600	667
							H = M.C.A					
Z631 01-4OS	1.041,00	104LA2721	4"	Rp3	1,5	22	15,6	14,3	12,3	10,7	8,5	6,6
Z631 02-4OS	1.295,00	104LA2731	4"	Rp3	3	33	31,7	29,3	25,4	22,2	17,8	14,1
Z631 03-4OS	1.527,00	104LA2741	4"	Rp3	4	45	47,4	43,8	37,9	33,1	26,4	20,7
Z631 04-4OS	1.725,00	104LA2751	4"	Rp3	5,5	42	63,1	58,8	51,3	45,1	36,5	29,2
Z631 05-4OS	2.136,00	104LA2761	4"	Rp3	7,5	52	78,7	73,4	64	56,2	45,4	36,3
Z631 06-4OS	2.236,00	104LA2771	4"	Rp3	7,5	54	93,9	87,2	75,9	66,6	53,7	42,9

z631-1-50_a_th

Z6-4OS

Z646 (46 m³/h)

Electrobombas Z646, Trifásica 3 x 380-415 V, motor 4OS, 50 Hz

Modelo	Preço [EUR]	Referência	Ligação Mot. Ø	Ligação Desc.	Potência [kW]	Peso [kg]	Q [m³/h] 0	24	36	42	48	60
							[l/min] 0	400	600	700	800	1000
							H = M.C.A					
Z646 01-4OS	1.086,00	104LA3311	4"	Rp3	1,5	23	16,9	11,4	9	7,9	6,7	3
Z646 02-4OS	1.376,00	104LA3321	4"	Rp3	3	36	35,1	24	19,4	17,4	15,2	8,8
Z646 03-4OS	1.739,00	104LA3331	4"	Rp3	5,5	44	52,3	35,9	29,3	26,4	23,3	14
Z646 04-4OS	2.186,00	104LA3341	4"	Rp3	7,5	54	69,0	47,6	39	35,3	31,2	18,9
Z646 05-4OS	2.323,00	104LA3351	4"	Rp3	7,5	72	83,1	58,1	47,7	43,1	38,1	22,7

z646-1-50_a_th

Xylem Water Solutions Portugal pode realizar alterações aos seus produtos sem aviso prévio. Este documento não é contratual

Z6-4OS

Z660 (60 m³/h)

Electrobombas Z660, Trifásica 3 x 380-415 V, motor 4OS, 50 Hz

Modelo	Preço [EUR]	Referência	Ligação Mot. Ø	Ligação Desc.	Potência [kW]	Peso [kg]	Q [m³/h] 0	30	42	54	66	78		
							[l/min] 0	500	700	900	1100	1300		
							H = M.C.A							
Z660 01-4OS	1.251,00	104LA3881	4"	Rp3	2,2	25	16,2	11,1	8,9	6,8	4,4			
Z660 02-4OS	1.629,00	104LA3891	4"	Rp3	4	36	33,5	23,6	19,6	16	12	5,9		
Z660 03-4OS	1.868,00	104LA3901	4"	Rp3	5,5	44	50,0	35,4	29,7	24,6	18,9	10,2		
Z660 04-4OS	2.321,00	104LA3911	4"	Rp3	7,5	54	66,0	46,9	39,5	33	25,6	14,2		

z660-1-50_a_th

Acessórios: escolha rápida

Modelo	Preço [EUR]	Referência	Grupo de produtos	Peso [kg]
Cabo com conector estanque 4OS , 4 x1,5 mm², L=10 m	78,00	256993100	9J	1
Cabo com conector estanque 4OS , 4 x1,5 mm², L=20 m	125,00	256993110	9J	2
Cabo com conector estanque 4OS , 4 x1,5 mm², L=30 m	191,00	256993120	9J	3
Cabo com conector estanque 4OS , 4 x1,5 mm², L=40 m	253,00	256993130	9J	4
Cabo com conector estanque 4OS , 4 x1,5 mm², L=50 m	311,00	256993140	9J	6

Xylem Water Solutions Portugal pode realizar alterações aos seus produtos sem aviso prévio. Este documento não é contratual

Bombas submersíveis para furos de 6"

Z6-L4C

A série Z6 foi desenhada para furos de 6". O estágio superior e **suporte do motor desta bomba leve mas robusta é fabricada em aço inoxidável fundido, bem como as camisas do veio, garantindo uma vida útil prolongada e elevada eficiência.**

Ref: F072a

Aplicações

- Fornecimento de água
- Pressurização
- Irrigação
- Sistema de combate a incêndio
- Minas
- Campos de golfe
- Rebaixamento do nível freático

Características

Caudal max:	78 m³/h
HMT max:	185 m
Potência:	0,25 - 7,5 kW
Máx. profundidade imersão:	300 m (L4C)
Temperatura do líquido max:	35 °C

Vantagens do produto

- Bomba robusta totalmente em aço inoxidável AISI 304 ou 316
- Ligações em de aço inoxidável fundido
- Fácil substituição do anel de desgaste
- Os motores podem ser montados em 4'' de acordo com NEMA
- Os custos de manutenção são reduzidos

Motor

Versão:	3 ~230/400V
Classe de isolamento:	F (155°C)
Classe de protecção:	IP68
Modelo:	Encapsulados em banho de água

Opções sob pedido

Bomba:
- materiais diferentes.
- Portas de entrega com Rp 4 "e 3" e 4 "NPT.
- Versões para arranque estrela-triângulo (SD).

Motor:
- Diferentes voltagens e frequências.

Materiais

Camisa:	Aço inoxidável AISI 304
Impulsor:	Aço inoxidável AISI 304
Elastómeros	EPDM
Empanque mecânico:	Carbono - cerâmica com protecção anti areia

Código de identificação

Modelo:	Z61213-L4C
Z6	Nome da série
12	Caudal [m³/h]
13	Num. de estágios
L4C	Tipo de motor

Certificação para água potável

Produtos aprovados para o uso com água potável de acordo com ACS

Xylem Water Solutions Portugal pode realizar alterações aos seus produtos sem aviso prévio. Este documento não é contratual

Z6-L4C

Z612 (12 m³/h)

Electrobombas Z612, Trifásica 3 x 380-415 V, motor L4C, 50 Hz

Modelo	Preço [EUR]	Referência	Ligação Mot. Ø	Ligação Desc.	Potência [kW]	Peso [kg]	Q [m³/h] 0	6	9	12	15	16,5		
							[l/min] 0	100	150	200	250	275		
							H = M.C.A							
Z612 01-L4C	826,00	104LC0001	4"	Rp2½	0,55	19	11,5	11,1	10,4	8,9	6	4		
Z612 02-L4C	896,00	104LC0011	4"	Rp2½	1,1	20	23,1	22,2	20,8	17,7	12,1	8,1		
Z612 03-L4C	966,00	104LC0021	4"	Rp2½	1,5	19	34,7	33,3	31,2	26,5	18,1	12,1		
Z612 04-L4C	1.073,00	104LC0031	4"	Rp2½	2,2	30	46,3	44,4	41,6	35,3	24,1	16,1		
Z612 05-L4C	1.323,00	104LC0041	4"	Rp2½	3	64	59,0	57,6	54,6	47,2	33,5	23,7		
Z612 06-L4C	1.374,00	104LC0051	4"	Rp2½	3	43	70,3	68,3	64,4	55,4	38,9	27		
Z612 07-L4C	1.493,00	104LC0061	4"	Rp2½	4	49	82,5	80,7	76,4	66,1	46,9	33,2		
Z612 08-L4C	1.544,00	104LC0071	4"	Rp2½	4	50	94,0	91,4	86,2	74,2	52,2	36,5		
Z612 09-L4C	1.703,00	104LC0081	4"	Rp2½	5,5	54	107,2	105	99,7	86,5	61,8	44,1		
Z612 10-L4C	1.754,00	104LC0091	4"	Rp2½	5,5	55	117,7	115	109	94,2	66,9	47,3		
Z612 11-L4C	1.804,00	104LC0101	4"	Rp2½	5,5	57	129,2	126	119	102	72,3	50,7		
Z612 12-L4C	2.210,00	104LC0111	4"	Rp2½	7,5	59	141,3	138	131	113	80,6	57,1		
Z612 13-L4C	2.260,00	104LC0121	4"	Rp2½	7,5	71	152,8	149	141	122	86,1	60,5		
Z612 14-L4C	2.310,00	104LC0131	4"	Rp2½	7,5	72	164,2	160	151	130	91,3	63,8		
Z612 15-L4C	2.361,00	104LC0141	4"	Rp2½	7,5	74	175,6	170	160	138	96,3	66,8		

z612-1-50_b_th

Z6-L4C

Z616 (16 m³/h)

Electrobombas Z616, Trifásica 3 x 380-415 V, motor L4C, 50 Hz

Modelo	Preço [EUR]	Referência	Ligação Mot. Ø	Ligação Desc.	Potência [kW]	Peso [kg]	Q [m³/h] 0	7,5	12	15	18	22		
							[l/min] 0	125	200	250	300	367		
							H = M.C.A							
Z616 01-L4C	861,00	104LC1021	4"	Rp2½	0,75	22	12,3	12,1	11,6	10,8	9,4	6,5		
Z616 02-L4C	952,00	104LC1031	4"	Rp2½	1,5	30	24,7	24,1	23,1	21,4	18,6	12,7		
Z616 03-L4C	1.068,00	104LC1041	4"	Rp2½	2,2	37	36,9	35,8	34,1	31,5	27,2	18,2		
Z616 04-L4C	1.328,00	104LC1051	4"	Rp2½	3	40	49,9	49,5	47,8	44,6	39,3	28,2		
Z616 05-L4C	1.457,00	104LC1061	4"	Rp2½	4	44	62,7	62,4	60,3	56,4	49,8	36		
Z616 06-L4C	1.625,00	104LC1071	4"	Rp2½	5,5	54	75,7	75,5	73,3	68,7	60,8	44,3		
Z616 07-L4C	1.685,00	104LC1081	4"	Rp2½	5,5	52	88,1	87,8	84,9	79,3	69,9	50,7		
Z616 08-L4C	2.100,00	104LC1091	4"	Rp2½	7,5	58	100,7	101	97,5	91,2	80,6	58,6		
Z616 09-L4C	2.160,00	104LC1101	4"	Rp2½	7,5	56	113,3	113	109	102	89,6	64,9		
Z616 10-L4C	2.219,00	104LC1111	4"	Rp2½	7,5	57	126,0	125	120	112	97,6	68,7		

z616-1-50_a_th

Xylem Water Solutions Portugal pode realizar alterações aos seus produtos sem aviso prévio. Este documento não é contratual

Z6-L4C

Z622 (22 m³/h)

Electrobombas Z612, Trifásica 3 x 380-415 V, motor L4C, 50 Hz

Modelo	Preço [EUR]	Referência	Ligação Mot. Ø	Ligação Desc.	Potência [kW]	Peso [kg]	Q [m³/h] 0	9	12	18	24	30
							[l/min] 0	150	200	300	400	500
							H = M.C.A					
Z622 01-L4C	915,00	104LC1931	4"	Rp2½	1,1	20	13,8	12,8	12,4	11,2	9,2	5,9
Z622 02-L4C	1.067,00	104LC1941	4"	Rp2½	2,2	27	27,7	25,5	24,8	22,5	18,4	11,7
Z622 03-L4C	1.342,00	104LC1951	4"	Rp2½	3	39	42,8	40,3	39,3	36,3	30,5	20,6
Z622 04-L4C	1.487,00	104LC1961	4"	Rp2½	4	45	57,6	54,2	53	48,8	41	27,8
Z622 05-L4C	1.671,00	104LC1971	4"	Rp2½	5,5	44	72,4	68,3	66,8	61,8	52,2	35,9
Z622 06-L4C	2.102,00	104LC1981	4"	Rp2½	7,5	54	86,5	82	80,2	74,2	62,6	42,9
Z622 07-L4C	2.178,00	104LC1991	4"	Rp2½	7,5	58	100,1	94,7	92,6	85,3	71,6	48,3

z622-1-50_a_th

Z6-L4C

Z631 (31 m³/h)

Electrobombas Z631, Trifásica 3 x 380-415 V, motor L4C, 50 Hz

Modelo	Preço [EUR]	Referência	Ligação Mot. Ø	Ligação Desc.	Potência [kW]	Peso [kg]	Q [m³/h] 0	12	24	30	36	40
							[l/min] 0	200	400	500	600	667
							H = M.C.A					
Z631 01-L4C	1.091,00	104LC2721	4"	Rp3	1,5	24	15,6	14,3	12,3	10,7	8,5	6,6
Z631 02-L4C	1.448,00	104LC2731	4"	Rp3	3	37	31,7	29,3	25,4	22,2	17,8	14,1
Z631 03-L4C	1.619,00	104LC2741	4"	Rp3	4	43	47,4	43,8	37,9	33,1	26,4	20,7
Z631 04-L4C	1.830,00	104LC2751	4"	Rp3	5,5	48	63,1	58,8	51,3	45,1	36,5	29,2
Z631 05-L4C	2.288,00	104LC2761	4"	Rp3	7,5	55	78,7	73,4	64	56,2	45,4	36,3
Z631 06-L4C	2.389,00	104LC2771	4"	Rp3	7,5	54	93,9	87,2	75,9	66,6	53,7	42,9

z631-1-50_a_th

Z6-L4C

Z646 (46 m³/h)

Electrobombas Z646, Trifásica 3 x 380-415 V, motor L4C, 50 Hz

Modelo	Preço [EUR]	Referência	Ligação Mot. Ø	Ligação Desc.	Potência [kW]	Peso [kg]	Q [m³/h] 0	24	36	42	48	60
							[l/min] 0	400	600	700	800	1000
							H = M.C.A					
Z646 01-L4C	1.136,00	104LC3311	4"	Rp3	1,5	25	16,9	11,4	9	7,9	6,7	3
Z646 02-L4C	1.529,00	104LC3321	4"	Rp3	3	39	35,1	24	19,4	17,4	15,2	8,8
Z646 03-L4C	1.845,00	104LC3331	4"	Rp3	5,5	49	52,3	35,9	29,3	26,4	23,3	14
Z646 04-L4C	2.338,00	104LC3341	4"	Rp3	7,5	56	69,0	47,6	39	35,3	31,2	18,9
Z646 05-L4C	2.475,00	104LC3351	4"	Rp3	7,5	57	83,1	58,1	47,7	43,1	38,1	22,7

z646-1-50_a_th

Xylem Water Solutions Portugal pode realizar alterações aos seus produtos sem aviso prévio. Este documento não é contratual

Z6-L4C

Z660 (60 m³/h)

Electrobombas Z660, Trifásica 3 x 380-415 V, motor L4C, 50 Hz

Modelo	Preço [EUR]	Referência	Ligação Mot. Ø	Ligação Desc.	Potência [kW]	Peso [kg]	Q [m³/h] 0	30	42	54	66	78		
							[l/min] 0	500	700	900	1100	1300		
							H = M.C.A							
Z660 01-L4C	1.307,00	104LC3881	4"	Rp3	2,2	26	16,2	11,1	8,9	6,8	4,4			
Z660 02-L4C	1.721,00	104LC3891	4"	Rp3	4	44	33,5	23,6	19,6	16	12	5,9		
Z660 03-L4C	1.974,00	104LC3901	4"	Rp3	5,5	52	50,0	35,4	29,7	24,6	18,9	10,2		
Z660 04-L4C	2.474,00	104LC3911	4"	Rp3	7,5	58	66,0	46,9	39,5	33	25,6	14,2		

z660-1-50_a_th

Acessórios: escolha rápida

Modelo	Preço [EUR]	Referência	Grupo de produtos	Peso [kg]
Cabo com conector estanque L4C, , 4 x1,5 mm², L=10 m	80,00	256993150	9J	1
Cabo com conector estanque L4C, 4 x1,5 mm², L=20 m	138,00	256992870	9J	2
Cabo com conector estanque L4C, 4 x1,5 mm², L=30 m	196,00	256992880	9J	3
Cabo com conector estanque L4C, 4 x1,5 mm², L=40 m	253,00	256992890	9J	4
Cabo com conector estanque L4C, 4 x2,5 mm², L=20 m	203,00	256992900	9J	4
Cabo com conector estanque L4C, 4 x2,5 mm², L=30 m	294,00	256992910	9J	4
Cabo com conector estanque L4C, 4 x2,5 mm², L=40 m	385,00	256992920	9J	6

Xylem Water Solutions Portugal pode realizar alterações aos seus produtos sem aviso prévio. Este documento não é contratual

Bombas submersíveis para furos de 6"

SUPERIOR EFFICIENCY

Z6-L6C

A série Z6 foi desenhada para furos de 6". O estágio superior e **suporte do motor desta bomba leve mas robusta é fabricada em aço inoxidável fundido, bem como as camisas do veio, garantindo uma vida útil prolongada e elevada eficiência.**

Ref: F072b

Aplicações

- Fornecimento de água
- Pressurização
- Irrigação
- Sistema de combate a incêndio
- Minas
- Campos de golfe
- Rebaixamento do nível freático

Características

Caudal max:	78 m³/h
HMT max:	700 m
Potência:	0,55 - 37 kW
Máx. profundidade imersão:	250 m (L6C)
Temperatura do líquido max:	35 °C

Vantagens do produto

- Bomba robusta totalmente em aço inoxidável AISI 304 ou 316
- Ligações em de aço inoxidável fundido
- Fácil substituição do anel de desgaste
- Os motores podem ser montados em 6'' de acordo com NEMA
- Os custos de manutenção são reduzidos

Motor

Versão:	3 ~400/690 V
Classe de isolamento:	F (155°C)
Classe de protecção:	IP68
Modelo:	Encapsulados em banho de água

Opções sob pedido

Bomba:
- Materiais diferentes.
- Portas de entrega com Rp 4 "e 3" e 4 "NPT.
- Versões para arranque estrela-triângulo (SD)

Motor:
- Diferentes voltagens e frequências.
- Versões de alta temperatura.

Materiais

Descarga:	Aço inoxidável ASTM CF-8 (AISI 304 fundido)
Impulsor:	Aço inoxidável AISI 304
Elastómeros	EPDM
Empanque mecânico:	Grafite de carbono-óxido de alumínio

Código de identificação

Modelo:	Z61614-L6C
Z6	Nome da série
16	Caudal [m³/h]
14	Num. de estágios
L6C	Tipo de motor

Certificação para água potável

Produtos aprovados para o uso com água potável de acordo com as seguintes normativas:

DM 174

Xylem Water Solutions Portugal pode realizar alterações aos seus produtos sem aviso prévio. Este documento não é contratual

Z6-L6C

Z612 (12 m³/h)

Electrobombas Z612, Trifásica 3 x 380-415 V, motor L6C, 50 Hz

Modelo	Preço [EUR]	Referência	Ligação Mot. Ø	Ligação Desc.	Potência [kW]	Peso [kg]	Q [m³/h] 0	6	9	12	15	16,5		
							[l/min] 0	100	150	200	250	275		
							H = M.C.A							
Z612 07-L6C	2.234,00	104LQ0301	6"	Rp2½	4	62	82,5	80,7	76,4	66,1	46,9	33,2		
Z612 08-L6C	2.284,00	104LQ0311	6"	Rp2½	4	65	94,0	91,4	86,2	74,2	52,2	36,5		
Z612 09-L6C	2.457,00	104LQ0321	6"	Rp2½	5,5	71	107,2	105	99,7	86,5	61,8	44,1		
Z612 10-L6C	2.508,00	104LQ0331	6"	Rp2½	5,5	72	117,7	115	109	94,2	66,9	47,3		
Z612 11-L6C	2.558,00	104LQ0341	6"	Rp2½	5,5	73	129,2	126	119	102	72,3	50,7		
Z612 12-L6C	2.689,00	104LQ0351	6"	Rp2½	7,5	76	141,3	138	131	113	80,6	57,1		
Z612 13-L6C	2.739,00	104LQ0361	6"	Rp2½	7,5	77	152,8	149	141	122	86,1	60,5		
Z612 14-L6C	2.789,00	104LQ0371	6"	Rp2½	7,5	65	164,2	160	151	130	91,3	63,8		
Z612 15-L6C	2.840,00	104LQ0381	6"	Rp2½	7,5	89	175,6	170	160	138	96,3	66,8		
Z612 16-L6C	3.006,00	104LQ0391	6"	Rp2½	9,3	95	188,0	184	174	150	106	74,7		
Z612 17-L6C	3.056,00	104LQ0401	6"	Rp2½	9,3	95	199,4	194	184	158	112	78		
Z612 18-L6C	3.106,00	104LQ0411	6"	Rp2½	9,3	96	210,9	205	193	166	116	81		
Z612 19-L6C	3.156,00	104LQ0421	6"	Rp2½	9,3	97	222,3	216	203	174	121	83,9		
Z612 20-L6C	3.307,00	104LQ0431	6"	Rp2½	11	103	237,2	229	216	188	134	95		
Z612 21-L6C	3.358,00	104LQ0441	6"	Rp2½	11	104	248,7	240	226	196	139	98,4		
Z612 22-L6C	3.408,00	104LQ0451	6"	Rp2½	11	109	260,2	250	236	204	144	101		
Z612 23-L6C	3.458,00	104LQ0461	6"	Rp2½	11	111	271,7	260	245	211	149	104		
Z612 24-L6C	3.664,00	104LQ0471	6"	Rp2½	13	118	283,8	274	259	222	155	107		
Z612 25-L6C	3.715,00	104LQ0481	6"	Rp2½	13	119	295,2	285	268	230	160	110		

z612-1-50_b_th

Electrobombas Z612, Trifásica 3 x 380-415 V, motor L6C, 50 Hz

Modelo	Preço [EUR]	Referência	Ligação Mot. Ø	Ligação Desc.	Potência [kW]	Peso [kg]	Q [m³/h] 0	6	9	12	15	16,5		
							[l/min] 0	100	150	200	250	275		
							H = M.C.A							
Z612 26-L6C	3.766,00	104LQ0491	6"	Rp2½	13	121	306,6	296	278	238	165	113		
Z612 27-L6C	3.816,00	104LQ0501	6"	Rp2½	13	122	318,0	306	288	246	170	115		
Z612 28-L6C	3.867,00	104LQ0511	6"	Rp2½	13	123	329,5	316	297	254	174	118		
Z612 29-L6C	3.916,00	104LQ0521	6"	Rp2½	15	124	344,4	334	315	272	194	138		
Z612 30-L6C	3.966,00	104LQ0531	6"	Rp2½	15	125	356,0	345	325	280	199	142		
Z612 31-L6C	4.017,00	104LQ0541	6"	Rp2½	15	127	367,3	355	335	288	204	145		
Z612 32-L6C	4.067,00	104LQ0551	6"	Rp2½	15	128	378,9	366	344	296	209	148		
Z612 33-L6C	4.455,00	104LQ0561	6"	Rp2½	18,5	142	389,0	379	358	308	218	154		
Z612 34-L6C	4.505,00	104LQ0571	6"	Rp2½	18,5	143	400,6	390	367	316	224	158		
Z612 35-L6C	4.555,00	104LQ0581	6"	Rp2½	18,5	144	412,1	400	377	324	229	161		
Z612 36-L6C	4.606,00	104LQ0591	6"	Rp2½	18,5	146	423,3	411	387	332	234	164		
Z612 37-L6C	4.656,00	104LQ0601	6"	Rp2½	18,5	148	434,7	422	396	340	239	167		
Z612 38-L6C	4.706,00	104LQ0611	6"	Rp2½	18,5	149	446,2	432	406	348	244	170		
Z612 39-L6C	4.757,00	104LQ0621	6"	Rp2½	18,5	150	457,6	443	416	356	249	173		
Z612 40D-L6C	7.551,00	104LQ0631	6"	Rp3	18,5	262	468,7	453	425	364	253	176		
Z612 41D-L6C	7.906,00	104LQ0641	6"	Rp3	22	269	484,7	472	445	383	272	192		
Z612 42D-L6C	8.025,00	104LQ0651	6"	Rp3	22	270	496,1	483	455	391	277	195		
Z612 43D-L6C	8.144,00	104LQ0661	6"	Rp3	22	270	507,6	493	464	399	282	198		
Z612 44D-L6C	8.263,00	104LQ0671	6"	Rp3	22	271	519,1	504	474	407	287	202		

z612-2-50_b_th

Xylem Water Solutions Portugal pode realizar alterações aos seus produtos sem aviso prévio. Este documento não é contratual

Z6-L6C

Z612 (12 m³/h)

Electrobombas Z612, Trifásica 3 x 380-415 V, motor L6C, 50 Hz

Modelo	Preço [EUR]	Referência	Ligação Mot. Ø	Ligação Desc.	Potência [kW]	Peso [kg]	Q [m³/h] 0	6	9	12	15	16,5		
							[l/min] 0	100	150	200	250	275		
							H = M.C.A							
Z612 45D-L6C	8.381,00	104LQ0681	6"	Rp3	22	271	530,5	514	484	415	292	205		
Z612 46D-L6C	8.501,00	104LQ0691	6"	Rp3	22	272	541,9	525	493	423	297	208		
Z612 47D-L6C	8.620,00	104LQ0701	6"	Rp3	22	272	553,3	536	503	431	302	210		
Z612 48D-L6C	9.166,00	104LQ0711	6"	Rp3	26	297	569,6	557	527	456	326	233		
Z612 49D-L6C	9.285,00	104LQ0721	6"	Rp3	26	298	581,1	568	537	464	332	237		
Z612 50D-L6C	9.405,00	104LQ0731	6"	Rp3	26	298	592,7	579	547	473	337	241		
Z612 51D-L6C	9.523,00	104LQ0741	6"	Rp3	26	299	604,1	590	557	481	343	244		
Z612 52D-L6C	9.642,00	104LQ0751	6"	Rp3	26	299	615,9	601	567	489	348	248		
Z612 53D-L6C	9.761,00	104LQ0761	6"	Rp3	26	300	627,4	612	577	498	354	251		
Z612 54D-L6C	9.880,00	104LQ0771	6"	Rp3	26	301	638,8	622	587	505	359	254		
Z612 55D-L6C	9.999,00	104LQ0781	6"	Rp3	26	301	650,2	633	596	514	364	258		
Z612 56D-L6C	10.118,00	104LQ0791	6"	Rp3	30	302	664,2	648	612	529	377	269		
Z612 57D-L6C	10.237,00	104LQ0801	6"	Rp3	30	306	675,7	659	622	537	383	273		
Z612 58D-L6C	10.356,00	104LQ0811	6"	Rp3	30	306	687,5	670	632	546	388	276		
Z612 59D-L6C	10.475,00	104LQ0821	6"	Rp3	30	307	698,9	681	642	554	394	280		
Z612 60D-L6C	10.594,00	104LQ0831	6"	Rp3	30	311	710,2	692	652	562	399	283		

z612-3-50_b_th

Xylem Water Solutions Portugal pode realizar alterações aos seus produtos sem aviso prévio. Este documento não é contratual

Z6-L6C

Z616 (16 m³/h)

Electrobombas Z616, Trifásica 3 x 380-415 V, motor L6C, 50 Hz

Modelo	Preço [EUR]	Referência	Ligação Mot. Ø	Ligação Desc.	Potência [kW]	Peso [kg]	Q [m³/h] 0	7,5	12	15	18	22		
							[l/min] 0	125	200	250	300	367		
							H = M.C.A							
Z616 05-L6C	2.197,00	104LQ1221	6"	Rp2½	4	60	62,7	62,4	60,3	56,4	49,8	36		
Z616 06-L6C	2.379,00	104LQ1231	6"	Rp2½	5,5	65	75,7	75,5	73,3	68,7	60,8	44,3		
Z616 07-L6C	2.439,00	104LQ1241	6"	Rp2½	5,5	68	88,1	87,8	84,9	79,3	69,9	50,7		
Z616 08-L6C	2.579,00	104LQ1251	6"	Rp2½	7,5	71	100,7	101	97,5	91,2	80,6	58,6		
Z616 09-L6C	2.638,00	104LQ1261	6"	Rp2½	7,5	73	113,3	113	109	102	89,6	64,9		
Z616 10-L6C	2.698,00	104LQ1271	6"	Rp2½	7,5	74	126,0	125	120	112	97,6	68,7		
Z616 11-L6C	2.872,00	104LQ1281	6"	Rp2½	9,3	78	139,0	138	133	124	109	77,7		
Z616 12-L6C	2.933,00	104LQ1291	6"	Rp2½	9,3	80	151,7	150	145	135	119	85		
Z616 13-L6C	3.092,00	104LQ1301	6"	Rp2½	11	94	164,5	163	158	147	130	93,2		
Z616 14-L6C	3.151,00	104LQ1311	6"	Rp2½	11	96	176,6	175	169	158	139	100		
Z616 15-L6C	3.211,00	104LQ1321	6"	Rp2½	11	97	188,8	187	180	168	148	106		
Z616 16-L6C	3.271,00	104LQ1331	6"	Rp2½	11	98	201,1	198	191	178	156	111		
Z616 17-L6C	3.486,00	104LQ1341	6"	Rp2½	13	105	214,7	212	204	189	165	118		
Z616 18-L6C	3.546,00	104LQ1351	6"	Rp2½	13	106	227,0	224	214	198	173	124		
Z616 19-L6C	3.605,00	104LQ1361	6"	Rp2½	15	107	240,1	238	228	212	186	133		
Z616 20-L6C	3.664,00	104LQ1371	6"	Rp2½	15	109	250,7	248	239	222	194	137		
Z616 21-L6C	3.725,00	104LQ1381	6"	Rp2½	15	110	262,9	260	249	232	202	142		
Z616 22-L6C	4.121,00	104LQ1391	6"	Rp2½	18,5	128	276,4	275	265	247	217	154		
Z616 23-L6C	4.180,00	104LQ1401	6"	Rp2½	18,5	125	288,5	286	276	257	226	160		

z616-1-50_a_th

Electrobombas Z616, Trifásica 3 x 380-415 V, motor L6C, 50 Hz

Modelo	Preço [EUR]	Referência	Ligação Mot. Ø	Ligação Desc.	Potência [kW]	Peso [kg]	Q [m³/h] 0	7,5	12	15	18	22		
							[l/min] 0	125	200	250	300	367		
							H = M.C.A							
Z616 24-L6C	4.241,00	104LQ1411	6"	Rp2½	18,5	126	300,9	298	287	267	234	166		
Z616 25-L6C	4.299,00	104LQ1421	6"	Rp2½	18,5	127	313,0	310	298	277	242	171		
Z616 26-L6C	4.359,00	104LQ1431	6"	Rp2½	18,5	129	325,3	322	309	287	250	176		
Z616 27-L6C	4.654,00	104LQ1441	6"	Rp2½	22	136	340,3	338	326	304	267	190		
Z616 28-L6C	4.713,00	104LQ1451	6"	Rp2½	22	140	352,7	350	337	314	276	196		
Z616 29-L6C	4.773,00	104LQ1461	6"	Rp2½	22	138	364,8	362	348	324	284	202		
Z616 30-L6C	4.832,00	104LQ1471	6"	Rp2½	22	144	377,1	373	359	334	292	207		
Z616 31-L6C	5.320,00	104LQ1481	6"	Rp2½	26	158	391,8	391	378	354	312	225		
Z616 32-L6C	5.380,00	104LQ1491	6"	Rp2½	26	159	404,2	403	390	364	321	231		
Z616 33-L6C	5.439,00	104LQ1501	6"	Rp2½	26	160	416,8	415	401	375	330	237		
Z616 34-L6C	5.499,00	104LQ1511	6"	Rp2½	26	161	429,1	427	412	385	339	243		
Z616 35-L6C	5.557,00	104LQ1521	6"	Rp2½	26	162	441,4	439	424	395	348	249		
Z616 36-L6C	5.618,00	104LQ1531	6"	Rp2½	26	164	453,8	451	435	406	356	254		
Z616 37D-L6C	8.046,00	104LQ1541	6"	Rp3	30	253	467,3	465	450	420	370	265		
Z616 38D-L6C	8.170,00	104LQ1551	6"	Rp3	30	253	479,6	477	461	430	378	271		
Z616 39D-L6C	8.293,00	104LQ1561	6"	Rp3	30	280	492,2	489	472	440	387	277		
Z616 40D-L6C	8.417,00	104LQ1571	6"	Rp3	30	280	504,5	501	483	450	396	282		
Z616 41D-L6C	8.540,00	104LQ1581	6"	Rp3	30	281	516,8	513	494	461	404	288		
Z616 42D-L6C	8.663,00	104LQ1591	6"	Rp3	30	282	529,1	525	505	471	413	293		

z616-2-50_a_th

Xylem Water Solutions Portugal pode realizar alterações aos seus produtos sem aviso prévio. Este documento não é contratual

Z6-L6C

Z616 (16 m³/h)

Electrobombas Z616, Trifásica 3 x 380-415 V, motor L6C, 50 Hz

Modelo	Preço [EUR]	Referência	Ligação Mot. Ø	Ligação Desc.	Potência [kW]	Peso [kg]	Q [m³/h] 0	7,5	12	15	18	22		
							[l/min] 0	125	200	250	300	367		
							H = M.C.A							
Z616 43D-L6C	9.637,00	104LQ1601	6"	Rp3	37	295	543,1	541	523	489	431	310		
Z616 44D-L6C	9.761,00	104LQ1611	6"	Rp3	37	296	555,4	554	535	499	439	316		
Z616 45D-L6C	9.884,00	104LQ1621	6"	Rp3	37	296	568,0	565	546	510	448	321		
Z616 47D-L6C	10.131,00	104LQ1641	6"	Rp3	37	297	592,4	589	568	530	465	332		
Z616 46D-L6C	10.008,00	104LQ1631	6"	Rp3	37	297	580,2	577	557	520	457	326		
Z616 48D-L6C	10.255,00	104LQ1651	6"	Rp3	37	310	605,0	601	580	540	474	337		
Z616 49D-L6C	10.379,00	104LQ1661	6"	Rp3	37	311	617,2	613	591	550	482	343		
Z616 50D-L6C	10.502,00	104LQ1671	6"	Rp3	37	311	629,4	625	601	560	490	348		
Z616 51D-L6C	10.626,00	104LQ1681	6"	Rp3	37	312	641,9	637	613	570	499	353		
Z616 52D-L6C	10.748,00	104LQ1691	6"	Rp3	37	312	654,2	648	623	580	507	358		

z616-3-50_a_th

Xylem Water Solutions Portugal pode realizar alterações aos seus produtos sem aviso prévio. Este documento não é contratual

Z6-L6C

Z622 (22 m³/h)

Electrobombas Z622, Trifásica 3 x 380-415 V, motor L6C, 50 Hz

Modelo	Preço [EUR]	Referência	Ligação Mot. Ø	Ligação Desc.	Potência [kW]	Peso [kg]	Q [m³/h] 0	9	12	18	24	30
							[l/min] 0	150	200	300	400	500
							H = M.C.A					
Z622 04-L6C	2.227,00	104LQ2081	6"	Rp2½	4	60	57,6	54,2	53	48,8	41	27,8
Z622 05-L6C	2.425,00	104LQ2091	6"	Rp2½	5,5	65	72,4	68,3	66,8	61,8	52,2	35,9
Z622 06-L6C	2.581,00	104LQ2101	6"	Rp2½	7,5	71	86,5	82	80,2	74,2	62,6	42,9
Z622 07-L6C	2.656,00	104LQ2111	6"	Rp2½	7,5	72	100,1	94,7	92,6	85,3	71,6	48,3
Z622 08-L6C	2.847,00	104LQ2121	6"	Rp2½	9,3	80	111,6	108	105	96,7	80,9	54,8
Z622 09-L6C	2.921,00	104LQ2131	6"	Rp2½	9,3	78	124,8	120	117	107	89,4	60
Z622 10-L6C	3.097,00	104LQ2141	6"	Rp2½	11	94	143,6	136	132	122	103	69
Z622 11-L6C	3.171,00	104LQ2151	6"	Rp2½	11	95	157,0	148	145	133	111	74
Z622 12-L6C	3.403,00	104LQ2161	6"	Rp2½	13	108	172,1	162	159	146	123	82,3
Z622 13-L6C	3.478,00	104LQ2171	6"	Rp2½	13	104	184,3	174	169	156	130	85,5
Z622 14-L6C	3.553,00	104LQ2181	6"	Rp2½	15	106	201,0	190	186	172	145	97,9
Z622 15-L6C	3.628,00	104LQ2191	6"	Rp2½	15	110	214,4	203	198	183	153	103
Z622 16-L6C	4.040,00	104LQ2201	6"	Rp2½	18,5	121	225,9	214	209	194	163	110
Z622 17-L6C	4.116,00	104LQ2211	6"	Rp2½	18,5	123	239,3	226	221	204	171	115
Z622 18-L6C	4.191,00	104LQ2221	6"	Rp2½	18,5	124	252,5	239	233	215	180	120
Z622 19-L6C	4.501,00	104LQ2231	6"	Rp2½	22	132	271,9	257	251	232	195	133
Z622 20-L6C	4.576,00	104LQ2241	6"	Rp2½	22	134	285,4	270	263	242	204	138
Z622 21-L6C	4.650,00	104LQ2251	6"	Rp2½	22	140	298,8	282	276	253	212	143
Z622 22-L6C	4.726,00	104LQ2261	6"	Rp2½	22	142	312,2	295	288	264	221	148

z622-1-50_a_th

Electrobombas Z622, Trifásica 3 x 380-415 V, motor L6C, 50 Hz

Modelo	Preço [EUR]	Referência	Ligação Mot. Ø	Ligação Desc.	Potência [kW]	Peso [kg]	Q [m³/h] 0	9	12	18	24	30
							[l/min] 0	150	200	300	400	500
							H = M.C.A					
Z622 23-L6C	5.229,00	104LQ2271	6"	Rp2½	26	155	331,0	313	306	283	239	164
Z622 24-L6C	5.304,00	104LQ2281	6"	Rp2½	26	157	344,7	326	318	294	248	170
Z622 25-L6C	5.380,00	104LQ2291	6"	Rp2½	26	159	358,3	339	331	305	257	175
Z622 26-L6C	5.454,00	104LQ2301	6"	Rp2½	26	160	371,8	352	343	316	266	180
Z622 27-L6C	5.530,00	104LQ2311	6"	Rp2½	30	158	387,8	367	360	333	281	190
Z622 28-L6C	5.605,00	104LQ2321	6"	Rp2½	30	159	401,4	380	372	344	290	196
Z622 29-L6C	5.680,00	104LQ2331	6"	Rp2½	30	161	415,0	393	384	355	299	201
Z622 30-L6C	5.755,00	104LQ2341	6"	Rp2½	30	167	428,5	405	396	366	308	207
Z622 31-L6C	6.679,00	104LQ2351	6"	Rp2½	37	181	443,9	422	413	383	324	220
Z622 32-L6C	6.755,00	104LQ2361	6"	Rp2½	37	183	457,6	435	426	394	333	226
Z622 33-L6C	6.830,00	104LQ2371	6"	Rp2½	37	184	471,2	448	438	406	342	231
Z622 34D-L6C	10.419,00	104LQ2381	6"	Rp3	37	292	484,7	460	450	417	350	236
Z622 35D-L6C	10.598,00	104LQ2391	6"	Rp3	37	304	498,3	473	463	428	359	241
Z622 36D-L6C	10.776,00	104LQ2401	6"	Rp3	37	305	511,8	486	475	438	368	246
Z622 37D-L6C	10.955,00	104LQ2411	6"	Rp3	37	306	525,2	498	487	449	376	251

z622-2-50_a_th

Xylem Water Solutions Portugal pode realizar alterações aos seus produtos sem aviso prévio. Este documento não é contratual

Z6-L6C

Z631 (31 m³/h)

Electrobombas Z631, Trifásica 3 x 380-415 V, motor L6C, 50 Hz

Modelo	Preço [EUR]	Referência	Ligação Mot. Ø	Ligação Desc.	Potência [kW]	Peso [kg]	Q [m³/h] 0	12	24	30	36	40		
							[l/min] 0	200	400	500	600	667		
							H = M.C.A							
Z631 03-L6C	2.360,00	104LQ2831	6"	Rp3	4	58	47,4	43,8	37,9	33,1	26,4	20,7		
Z631 04-L6C	2.584,00	104LQ2841	6"	Rp3	5,5	63	63,1	58,8	51,3	45,1	36,5	29,2		
Z631 05-L6C	2.767,00	104LQ2851	6"	Rp3	7,5	70	78,7	73,4	64	56,2	45,4	36,3		
Z631 06-L6C	2.867,00	104LQ2861	6"	Rp3	7,5	70	93,9	87,2	75,9	66,6	53,7	42,9		
Z631 07-L6C	3.085,00	104LQ2871	6"	Rp3	9,3	75	109,2	103	89,9	79,1	64,2	51,5		
Z631 08-L6C	3.287,00	104LQ2881	6"	Rp3	11	81	124,7	117	103	90,6	73,5	59,1		
Z631 09-L6C	3.389,00	104LQ2891	6"	Rp3	11	82	139,8	131	114	100	80,9	64,7		
Z631 10-L6C	3.647,00	104LQ2901	6"	Rp3	13	50	155,7	146	128	112	90,9	73		
Z631 11-L6C	3.748,00	104LQ2911	6"	Rp3	15	95	171,8	161	141	124	101	81,6		
Z631 12-L6C	4.187,00	104LQ2921	6"	Rp3	18,5	111	188,1	178	156	138	113	91,9		
Z631 13-L6C	4.288,00	104LQ2931	6"	Rp3	18,5	116	203,0	191	168	148	121	97,9		
Z631 14-L6C	4.390,00	104LQ2941	6"	Rp3	18,5	118	218,0	205	180	158	129	104		
Z631 15-L6C	4.727,00	104LQ2951	6"	Rp3	22	126	233,6	219	192	170	138	111		
Z631 16-L6C	4.828,00	104LQ2961	6"	Rp3	22	133	248,5	233	204	179	146	117		
Z631 17-L6C	4.930,00	104LQ2971	6"	Rp3	22	132	262,4	247	216	190	154	123		
Z631 18-L6C	5.460,00	104LQ2981	6"	Rp3	26	142	280,6	265	234	207	169	137		
Z631 19-L6C	5.561,00	104LQ2991	6"	Rp3	26	149	295,5	279	246	217	177	143		
Z631 20-L6C	5.663,00	104LQ3001	6"	Rp3	26	150	310,6	293	258	227	185	149		
Z631 21-L6C	5.765,00	104LQ3011	6"	Rp3	30	152	327,0	309	272	240	196	158		

z631-1-50_a_th

Electrobombas Z631, Trifásica 3 x 380-415 V, motor L6C, 50 Hz

Modelo	Preço [EUR]	Referência	Ligação Mot. Ø	Ligação Desc.	Potência [kW]	Peso [kg]	Q [m³/h] 0	12	24	30	36	40		
							[l/min] 0	200	400	500	600	667		
							H = M.C.A							
Z631 22-L6C	5.867,00	104LQ3021	6"	Rp3	30	140	342,0	322	284	250	204	164		
Z631 23-L6C	5.968,00	104LQ3031	6"	Rp3	30	142	357,2	337	296	261	212	170		
Z631 24-L6C	7.021,00	104LQ3041	6"	Rp3	37	156	376,2	356	314	278	226	183		
Z631 25-L6C	6.919,00	104LQ3051	6"	Rp3	37	168	389,6	368	324	286	233	188		
Z631 26-L6C	7.122,00	104LQ3061	6"	Rp3	37	169	404,7	382	336	296	241	194		
Z631 27-L6C	7.224,00	104LQ3071	6"	Rp3	37	171	419,6	396	348	306	249	199		
Z631 28-L6C	7.325,00	104LQ3081	6"	Rp3	37	172	434,5	409	359	316	256	205		
Z631 29-L6C	7.426,00	104LQ3091	6"	Rp3	37	174	449,1	423	371	326	263	210		

z631-2-50_a_th

Xylem Water Solutions Portugal pode realizar alterações aos seus produtos sem aviso prévio. Este documento não é contratual

Z6-L6C

Z646 (46 m³/h)

Electrobombas Z646, Trifásica 3 x 380-415 V, motor L6C, 50 Hz

Modelo	Preço [EUR]	Referência	Ligação Mot. Ø	Ligação Desc.	Potência [kW]	Peso [kg]	Q [m³/h] 0	24	36	42	48	60		
							[l/min] 0	400	600	700	800	1000		
							H = M.C.A							
Z646 03-L6C	2.598,00	104LQ3411	6"	Rp3	5,5	67	52,3	35,9	29,3	26,4	23,3	14		
Z646 04-L6C	2.817,00	104LQ3421	6"	Rp3	7,5	71	69,0	47,6	39	35,3	31,2	18,9		
Z646 05-L6C	2.954,00	104LQ3431	6"	Rp3	7,5	74	83,1	58,1	47,7	43,1	38,1	22,7		
Z646 06-L6C	3.207,00	104LQ3441	6"	Rp3	9,3	89	100,6	70,1	57,6	52,1	46,2	27,9		
Z646 07-L6C	3.444,00	104LQ3451	6"	Rp3	11	97	117,3	81,7	67,3	60,9	54	32,7		
Z646 08-L6C	3.737,00	104LQ3461	6"	Rp3	13	104	137,1	93,4	76,7	69,5	61,6	36,9		
Z646 09-L6C	3.875,00	104LQ3471	6"	Rp3	13	111	152,7	106	87,4	79,3	70,5	43,5		
Z646 10-L6C	4.013,00	104LQ3481	6"	Rp3	15	105	166,8	116	95,9	86,9	77,2	47		
Z646 11-L6C	4.486,00	104LQ3491	6"	Rp3	18,5	125	186,9	130	107	97,2	86,5	53,7		
Z646 12-L6C	4.624,00	104LQ3501	6"	Rp3	18,5	126	201,2	140	116	105	93,3	57,3		
Z646 13-L6C	4.997,00	104LQ3511	6"	Rp3	22	140	221,6	154	128	116	103	64,8		
Z646 14-L6C	5.135,00	104LQ3521	6"	Rp3	22	142	235,4	165	136	124	110	68,6		
Z646 15-L6C	5.271,00	104LQ3531	6"	Rp3	22	145	248,8	175	145	131	117	72,1		
Z646 16-L6C	5.837,00	104LQ3541	6"	Rp3	26	156	276,0	192	159	144	129	82		
Z646 17-L6C	5.975,00	104LQ3551	6"	Rp3	26	158	290,6	202	167	152	136	86		
Z646 18-L6C	6.112,00	104LQ3561	6"	Rp3	30	165	310,0	215	178	162	145	92,1		
Z646 19-L6C	6.248,00	104LQ3571	6"	Rp3	30	167	324,7	226	187	170	152	96,1		
Z646 20-L6C	6.386,00	104LQ3581	6"	Rp3	30	170	339,1	237	196	178	159	100		
Z646 21-L6C	7.373,00	104LQ3591	6"	Rp3	37	185	361,2	252	208	190	170	108		

z646-1-50_a_th

Electrobombas Z646, Trifásica 3 x 380-415 V, motor L6C, 50 Hz

Modelo	Preço [EUR]	Referência	Ligação Mot. Ø	Ligação Desc.	Potência [kW]	Peso [kg]	Q [m³/h] 0	24	36	42	48	60		
							[l/min] 0	400	600	700	800	1000		
							H = M.C.A							
Z646 22-L6C	7.511,00	104LQ3601	6"	Rp3	37	193	375,7	262	217	198	177	112		
Z646 23-L6C	7.647,00	104LQ3611	6"	Rp3	37	195	389,8	273	226	205	183	116		
Z646 24-L6C	7.784,00	104LQ3621	6"	Rp3	37	198	403,6	283	234	213	190	120		
Z646 25-L6C	7.922,00	104LQ3631	6"	Rp3	37	200	417,1	294	243	221	197	123		

z646-2-50_a_th

Xylem Water Solutions Portugal pode realizar alterações aos seus produtos sem aviso prévio. Este documento não é contratual

Z6-L6C

Z660 (60 m³/h)

Electrobombas Z660, Trifásica 3 x 380-415 V, motor L6C, 50 Hz

Modelo	Preço [EUR]	Referência	Ligação Mot. Ø	Ligação Desc.	Potência [kW]	Peso [kg]	Q [m³/h] 0	30	42	54	66	78		
							[l/min] 0	500	700	900	1100	1300		
							H = M.C.A							
Z660 02-L6C	2.462,00	104LQ3971	6"	Rp3	4	58	33,5	23,6	19,6	16	12	5,9		
Z660 03-L6C	2.728,00	104LQ3981	6"	Rp3	5,5	67	50,0	35,4	29,7	24,6	18,9	10,2		
Z660 04-L6C	2.952,00	104LQ3991	6"	Rp3	7,5	71	66,0	46,9	39,5	33	25,6	14,2		
Z660 05-L6C	3.211,00	104LQ4001	6"	Rp3	9,3	77	82,4	58,7	49,5	41,5	32,5	18,5		
Z660 06-L6C	3.455,00	104LQ4011	6"	Rp3	11	93	98,5	70,2	59,4	49,9	39,2	22,6		
Z660 07-L6C	3.754,00	104LQ4021	6"	Rp3	13	90	115,0	82	69,4	58,5	46,2	26,9		
Z660 08-L6C	3.898,00	104LQ4031	6"	Rp3	15	104	132,0	94,2	79,8	67,3	53,4	31,5		
Z660 09-L6C	4.379,00	104LQ4041	6"	Rp3	18,5	119	150,1	107	90,9	76,8	61,3	37		
Z660 10-L6C	4.523,00	104LQ4051	6"	Rp3	18,5	121	164,7	118	99,8	84,4	67,1	40		
Z660 11-L6C	4.903,00	104LQ4061	6"	Rp3	22	135	183,6	131	112	94,6	75,7	46,3		
Z660 12-L6C	5.046,00	104LQ4071	6"	Rp3	22	137	198,1	142	120	102	81,6	49,4		
Z660 13-L6C	5.190,00	104LQ4081	6"	Rp3	22	152	211,8	152	129	109	87,2	52,1		
Z660 14-L6C	5.762,00	104LQ4091	6"	Rp3	26	154	234,8	168	143	122	97,8	60,8		
Z660 15-L6C	5.906,00	104LQ4101	6"	Rp3	26	163	249,5	179	152	129	104	63,9		
Z660 16-L6C	6.049,00	104LQ4111	6"	Rp3	30	156	267,6	192	163	139	112	69,4		
Z660 17-L6C	6.193,00	104LQ4121	6"	Rp3	30	158	282,2	202	172	146	118	72,5		
Z660 18-L6C	7.187,00	104LQ4131	6"	Rp3	37	178	302,6	217	185	157	127	79,6		
Z660 19-L6C	7.330,00	104LQ4141	6"	Rp3	37	180	317,2	228	194	165	133	82,8		
Z660 20-L6C	7.474,00	104LQ4151	6"	Rp3	37	183	331,3	238	203	172	139	85,8		
Z660 21-L6C	7.617,00	104LQ4161	6"	Rp3	37	185	345,5	248	211	180	144	88,6		

z660-1-50_a_th

Acessórios: escolha rápida

Modelo	Preço [EUR]	Referência	Grupo de produtos	Peso [kg]
Cabo com conector estanque L6C, 4 x4 mm², L=20 m	351,00	256992990	9J	5
Cabo com conector estanque L6C, 4x4 mm², L=30 m	500,00	256993000	9J	6
Cabo com conector estanque L6C, 4x4 mm², L=40 m	647,00	256993010	9J	9
Cabo com conector estanque L6C, 4x6 mm², L=20 m	441,00	256993020	9J	6
Cabo com conector estanque L6C, 4x6 mm², L=30 m	567,00	256993030	9J	10
Cabo com conector estanque L6C, 4x6 mm², L=40 m	665,00	256993040	9J	12
Cabo com conector estanque L6C, 4x8 mm², L=20 m	606,00	256993050	9J	8
Cabo com conector estanque L6C, 4x8 mm², L=30 m	869,00	256993060	9J	12
Cabo com conector estanque L6C, 4x8 mm², L=40 m	1.088,00	256993070	9J	16

Xylem Water Solutions Portugal pode realizar alterações aos seus produtos sem aviso prévio. Este documento não é contratual

Bombas submersíveis para furos de 6"

Z6-LW

A série Z6 foi desenhada para furos de 6". O estágio superior e **suporte do motor desta bomba leve mas robusta é fabricada em aço inoxidável fundido, bem como as camisas do veio, garantindo uma vida útil prolongada e elevada eficiência.**

Ref: F072c

Aplicações

- Fornecimento de água
- Pressurização
- Irrigação
- Sistema de combate a incêndio
- Minas
- Campos de golfe
- Rebaixamento do nível freático

Características

Caudal max:	78 m³/h
HMT max:	700 m
Potência:	0,55 - 55 kW
Máx. profundidade imersão:	350 m (L6W/L8W)
Temperatura do líquido max:	35 °C

Vantagens do produto

- Bomba robusta totalmente em aço inoxidável AISI 304 ou 316
- Ligações em de aço inoxidável fundido
- Fácil substituição do anel de desgaste
- Os motores podem ser montados em 6''-8" de acordo com NEMA
- Os custos de manutenção são reduzidos

Motor

Versão:	3 ~400/690 V
Classe de isolamento:	Y
Classe de protecção:	IP68
Modelo:	Rebobináveis em banho de água

Opções sob pedido

Bomba:
- Materiais diferentes.
- Portas de entrega com Rp 4 "e 3" e 4 "NPT.
- Versões para arranque estrela-triângulo (SD)

Motor:
- Diferentes voltagens e frequências.
- Versões de alta temperatura.

Materiais

Camisa:	Aço inoxidável AISI 304
Impulsor:	Aço inoxidável AISI 304
Elastómeros	EPDM
Empanque mecânico:	Carbono-cerâmica

Código de identificação

Modelo:	Z61207-L6W
Z6	Nome da série
12	Caudal [m³/h]
07	Num. de estágios
L6W	Tipo de motor
	Tipo de arranque: vazio = DOL; SD = estrela-triângulo

Certificação para água potável

Produtos aprovados para o uso com água potável de acordo com ACS-D.M. 174

Xylem Water Solutions Portugal pode realizar alterações aos seus produtos sem aviso prévio. Este documento não é contratual

Z6-LW

Z612 (12 m³/h)

Electrobombas Z612, Trifásica 3 x 380-415 V, motor L6W, 50 Hz

Modelo	Preço [EUR]	Referência	Ligação Mot. Ø	Ligação Desc.	Potência [kW]	Peso [kg]	Q [m³/h] 0	6	9	12	15	16,5		
							[l/min] 0	100	150	200	250	275		
							H = M.C.A							
Z612 07-L6W	2.168,00	104LK0301	6"	Rp2½	4	61	82,5	80,7	76,4	66,1	46,9	33,2		
Z612 08-L6W	2.219,00	104LK0311	6"	Rp2½	4	64	94,0	91,4	86,2	74,2	52,2	36,5		
Z612 09-L6W	2.315,00	104LK0321	6"	Rp2½	5,5	71	107,2	105	99,7	86,5	61,8	44,1		
Z612 10-L6W	2.366,00	104LK0331	6"	Rp2½	5,5	72	117,7	115	109	94,2	66,9	47,3		
Z612 11-L6W	2.416,00	104LK0341	6"	Rp2½	5,5	71	129,2	126	119	102	72,3	50,7		
Z612 12-L6W	2.539,00	104LK0351	6"	Rp2½	7,5	76	141,3	138	131	113	80,6	57,1		
Z612 13-L6W	2.589,00	104LK0361	6"	Rp2½	7,5	81	152,8	149	141	122	86,1	60,5		
Z612 14-L6W	2.639,00	104LK0371	6"	Rp2½	7,5	78	164,2	160	151	130	91,3	63,8		
Z612 15-L6W	2.690,00	104LK0381	6"	Rp2½	7,5	90	175,6	170	160	138	96,3	66,8		
Z612 16-L6W	2.846,00	104LK0391	6"	Rp2½	9,3	95	188,0	184	174	150	106	74,7		
Z612 17-L6W	2.896,00	104LK0401	6"	Rp2½	9,3	96	199,4	194	184	158	112	78		
Z612 18-L6W	2.946,00	104LK0411	6"	Rp2½	9,3	97	210,9	205	193	166	116	81		
Z612 19-L6W	2.996,00	104LK0421	6"	Rp2½	9,3	101	222,3	216	203	174	121	83,9		
Z612 20-L6W	3.138,00	104LK0431	6"	Rp2½	11	107	237,2	229	216	188	134	95		

z612-1-50_b_th

Z6 6" bomba com ponta de veio nú e motor

Bombas	Hidráulica Modelo	Preço [EUR]	Referência	Motor Modelo		Preço [EUR]	Referência
Z612 07-L6W	Z612 07-6	838,00	102L00300	L6W40T405/B	380	1.215,00	507150010
Z612 08-L6W	Z612 08-6	891,00	102L00310	L6W40T405/B	380	1.215,00	507150010
Z612 09-L6W	Z612 09-6	944,00	102L00320	L6W55T405/B	380	1.256,00	507150020
Z612 10-L6W	Z612 10-6	998,00	102L00330	L6W55T405/B	380	1.256,00	507150020
Z612 11-L6W	Z612 11-6	1.051,00	102L00340	L6W55T405/B	380	1.256,00	507150020
Z612 12-L6W	Z612 12-6	1.104,00	102L00350	L6W75T405/B	380	1.320,00	507150030
Z612 13-L6W	Z612 13-6	1.157,00	102L00360	L6W75T405/B	380	1.320,00	507150030
Z612 14-L6W	Z612 14-6	1.211,00	102L00370	L6W75T405/B	380	1.320,00	507150030
Z612 15-L6W	Z612 15-6	1.265,00	102L00380	L6W75T405/B	380	1.320,00	507150030
Z612 16-L6W	Z612 16-6	1.318,00	102L00390	L6W93T405/B	380	1.413,00	507150040
Z612 17-L6W	Z612 17-6	1.371,00	102L00400	L6W93T405/B	380	1.413,00	507150040
Z612 18-L6W	Z612 18-6	1.424,00	102L00410	L6W93T405/B	380	1.413,00	507150040
Z612 19-L6W	Z612 19-6	1.477,00	102L00420	L6W93T405/B	380	1.413,00	507150040
Z612 20-L6W	Z612 20-6	1.531,00	102L00430	L6W110T405/B	38	1.493,00	507150050

Xylem Water Solutions Portugal pode realizar alterações aos seus produtos sem aviso prévio. Este documento não é contratual

Z6-LW

Z612 (12 m³/h)

Electrobombas Z612, Trifásica 3 x 380-415 V, motor L6W, 50 Hz

Modelo	Preço [EUR]	Referência	Ligação Mot. Ø	Ligação Desc.	Potência [kW]	Peso [kg]	Q [m³/h] 0	6	9	12	15	16,5		
							[l/min] 0	100	150	200	250	275		
							H = M.C.A							
Z612 21-L6W	3.188,00	104LK0441	6"	Rp2½	11	48	248,7	240	226	196	139	98,4		
Z612 22-L6W	3.239,00	104LK0451	6"	Rp2½	11	112	260,2	250	236	204	144	101		
Z612 23-L6W	3.289,00	104LK0461	6"	Rp2½	11	107	271,7	260	245	211	149	104		
Z612 24-L6W	3.358,00	104LK0471	6"	Rp2½	13	117	283,8	274	259	222	155	107		
Z612 25-L6W	3.408,00	104LK0481	6"	Rp2½	13	118	295,2	285	268	230	160	110		
Z612 26-L6W	3.459,00	104LK0491	6"	Rp2½	13	120	306,6	296	278	238	165	113		
Z612 27-L6W	3.509,00	104LK0501	6"	Rp2½	13	121	318,0	306	288	246	170	115		
Z612 28-L6W	3.560,00	104LK0511	6"	Rp2½	13	122	329,5	316	297	254	174	118		
Z612 29-L6W	3.732,00	104LK0521	6"	Rp2½	15	136	344,4	334	315	272	194	138		
Z612 30-L6W	3.783,00	104LK0531	6"	Rp2½	15	134	356,0	345	325	280	199	142		
Z612 31-L6W	3.834,00	104LK0541	6"	Rp2½	15	139	367,3	355	335	288	204	145		
Z612 32-L6W	3.884,00	104LK0551	6"	Rp2½	15	105	378,9	366	344	296	209	148		
Z612 33-L6W	4.241,00	104LK0561	6"	Rp2½	18,5	149	389,0	379	358	308	218	154		
Z612 34-L6W	4.291,00	104LK0571	6"	Rp2½	18,5	150	400,6	390	367	316	224	158		
Z612 35-L6W	4.341,00	104LK0581	6"	Rp2½	18,5	151	412,1	400	377	324	229	161		
Z612 36-L6W	4.392,00	104LK0591	6"	Rp2½	18,5	155	423,3	411	387	332	234	164		
Z612 37-L6W	4.442,00	104LK0601	6"	Rp2½	18,5	156	434,7	422	396	340	239	167		
Z612 39-L6W	4.543,00	104LK0621	6"	Rp2½	18,5	158	457,6	443	416	356	249	173		
Z612 38-L6W	4.492,00	104LK0611	6"	Rp2½	18,5	157	446,2	432	406	348	244	170		

z612-2-50_b_th

Z6 6" bomba com ponta de veio nú e motor

Bombas	Hidráulica Modelo	Preço [EUR]	Referência	Motor Modelo		Preço [EUR]	Referência
Z612 21-L6W	Z612 21-6	1.584,00	102L00440	L6W110T405/B	38	1.493,00	507150050
Z612 22-L6W	Z612 22-6	1.637,00	102L00450	L6W110T405/B	38	1.493,00	507150050
Z612 23-L6W	Z612 23-6	1.690,00	102L00460	L6W110T405/B	38	1.493,00	507150050
Z612 24-L6W	Z612 24-6	1.743,00	102L00470	L6W130T405/B	38	1.510,00	507150060
Z612 25-L6W	Z612 25-6	1.796,00	102L00480	L6W130T405/B	38	1.510,00	507150060
Z612 26-L6W	Z612 26-6	1.850,00	102L00490	L6W130T405/B	38	1.510,00	507150060
Z612 27-L6W	Z612 27-6	1.904,00	102L00500	L6W130T405/B	38	1.510,00	507150060
Z612 28-L6W	Z612 28-6	1.958,00	102L00510	L6W130T405/B	38	1.510,00	507150060
Z612 29-L6W	Z612 29-6	2.010,00	102L00520	L6W150T405/B	38	1.619,00	507150070
Z612 30-L6W	Z612 30-6	2.063,00	102L00530	L6W150T405/B	38	1.619,00	507150070
Z612 31-L6W	Z612 31-6	2.117,00	102L00540	L6W150T405/B	38	1.619,00	507150070
Z612 32-L6W	Z612 32-6	2.170,00	102L00550	L6W150T405/B	38	1.619,00	507150070
Z612 33-L6W	Z612 33-6	2.223,00	102L00560	L6W185T405/B	38	1.889,00	507150080
Z612 34-L6W	Z612 34-6	2.276,00	102L00570	L6W185T405/B	38	1.889,00	507150080
Z612 35-L6W	Z612 35-6	2.329,00	102L00580	L6W185T405/B	38	1.889,00	507150080
Z612 36-L6W	Z612 36-6	2.383,00	102L00590	L6W185T405/B	38	1.889,00	507150080
Z612 37-L6W	Z612 37-6	2.436,00	102L00600	L6W185T405/B	38	1.889,00	507150080
Z612 38-L6W	Z612 38-6	2.489,00	102L00610	L6W185T405/B	38	1.889,00	507150080
Z612 39-L6W	Z612 39-6	2.543,00	102L00620	L6W185T405/B	38	1.889,00	507150080

Xylem Water Solutions Portugal pode realizar alterações aos seus produtos sem aviso prévio. Este documento não é contratual

Z6-LW

Z612 (12 m³/h)

Electrobombas Z612, Trifásica 3 x 380-415 V, motor L6W, 50 Hz

Modelo	Preço [EUR]	Referência	Ligação Mot. Ø	Ligação Desc.	Potência [kW]	Peso [kg]	Q [m³/h] 0	6	9	12	15	16,5		
							[l/min] 0	100	150	200	250	275		
							H = M.C.A							
Z612 40D-L6W	7.337,00	104LK0631	6"	Rp3	18,5	274	468,7	453	425	364	253	176		
Z612 41D-L6W	7.670,00	104LK0641	6"	Rp3	22	259	484,7	472	445	383	272	192		
Z612 42D-L6W	7.789,00	104LK0651	6"	Rp3	22	245	496,1	483	455	391	277	195		
Z612 43D-L6W	7.908,00	104LK0661	6"	Rp3	22	279	507,6	493	464	399	282	198		
Z612 44D-L6W	8.027,00	104LK0671	6"	Rp3	22	280	519,1	504	474	407	287	202		
Z612 45D-L6W	8.146,00	104LK0681	6"	Rp3	22	280	530,5	514	484	415	292	205		
Z612 46D-L6W	8.265,00	104LK0691	6"	Rp3	22	281	541,9	525	493	423	297	208		
Z612 47D-L6W	8.384,00	104LK0701	6"	Rp3	22	281	553,3	536	503	431	302	210		
Z612 49D-L6W	8.946,00	104LK0721	6"	Rp3	26	304	581,1	568	537	464	332	237		
Z612 48D-L6W	8.827,00	104LK0711	6"	Rp3	26	303	569,6	557	527	456	326	233		
Z612 50D-L6W	9.066,00	104LK0731	6"	Rp3	26	304	592,7	579	547	473	337	241		
Z612 51D-L6W	9.184,00	104LK0741	6"	Rp3	26	305	604,1	590	557	481	343	244		
Z612 52D-L6W	9.303,00	104LK0751	6"	Rp3	26	305	615,9	601	567	489	348	248		
Z612 53D-L6W	9.422,00	104LK0761	6"	Rp3	26	306	627,4	612	577	498	354	251		
Z612 54D-L6W	9.541,00	104LK0771	6"	Rp3	26	307	638,8	622	587	505	359	254		
Z612 55D-L6W	9.660,00	104LK0781	6"	Rp3	26	307	650,2	633	596	514	364	258		
Z612 56D-L6W	9.844,00	104LK0791	6"	Rp3	30	316	664,2	648	612	529	377	269		
Z612 57D-L6W	9.962,00	104LK0801	6"	Rp3	30	320	675,7	659	622	537	383	273		
Z612 58D-L6W	10.082,00	104LK0811	6"	Rp3	30	320	687,5	670	632	546	388	276		
Z612 59D-L6W	10.201,00	104LK0821	6"	Rp3	30	321	698,9	681	642	554	394	280		
Z612 60D-L6W	10.319,00	104LK0831	6"	Rp3	30	325	710,2	692	652	562	399	283		

z612-3-50_b_th

Z6 6" bomba com ponta de veio nú e motor

Bombas	Hidráulica Modelo	Preço [EUR]	Referência	Motor Modelo		Preço [EUR]	Referência
Z612 40D-L6W	Z612 40D-6	5.502,00	102L00630	L6W185T405/B	38	1.889,00	507150080
Z612 41D-L6W	Z612 41D-6	5.628,00	102L00640	L6W220T405/B	38	2.078,00	507150090
Z612 42D-L6W	Z612 42D-6	5.754,00	102L00650	L6W220T405/B	38	2.078,00	507150090
Z612 43D-L6W	Z612 43D-6	5.880,00	102L00660	L6W220T405/B	38	2.078,00	507150090
Z612 44D-L6W	Z612 44D-6	6.006,00	102L00670	L6W220T405/B	38	2.078,00	507150090
Z612 45D-L6W	Z612 45D-6	6.131,00	102L00680	L6W220T405/B	38	2.078,00	507150090
Z612 46D-L6W	Z612 46D-6	6.258,00	102L00690	L6W220T405/B	38	2.078,00	507150090
Z612 47D-L6W	Z612 47D-6	6.384,00	102L00700	L6W220T405/B	38	2.078,00	507150090
Z612 48D-L6W	Z612 48D-6	6.509,00	102L00710	L6W260T405/B	38	2.365,00	507150100
Z612 49D-L6W	Z612 49D-6	6.635,00	102L00720	L6W260T405/B	38	2.365,00	507150100
Z612 50D-L6W	Z612 50D-6	6.762,00	102L00730	L6W260T405/B	38	2.365,00	507150100
Z612 51D-L6W	Z612 51D-6	6.887,00	102L00740	L6W260T405/B	38	2.365,00	507150100
Z612 52D-L6W	Z612 52D-6	7.013,00	102L00750	L6W260T405/B	38	2.365,00	507150100
Z612 53D-L6W	Z612 53D-6	7.139,00	102L00760	L6W260T405/B	38	2.365,00	507150100
Z612 54D-L6W	Z612 54D-6	7.265,00	102L00770	L6W260T405/B	38	2.365,00	507150100
Z612 55D-L6W	Z612 55D-6	7.391,00	102L00780	L6W260T405/B	38	2.365,00	507150100
Z612 56D-L6W	Z612 56D-6	7.517,00	102L00790	L6W300T405/B	38	2.422,00	507150110
Z612 57D-L6W	Z612 57D-6	7.642,00	102L00800	L6W300T405/B	38	2.422,00	507150110
Z612 58D-L6W	Z612 58D-6	7.769,00	102L00810	L6W300T405/B	38	2.422,00	507150110
Z612 59D-L6W	Z612 59D-6	7.895,00	102L00820	L6W300T405/B	38	2.422,00	507150110
Z612 60D-L6W	Z612 60D-6	8.020,00	102L00830	L6W300T405/B	38	2.422,00	507150110

Xylem Water Solutions Portugal pode realizar alterações aos seus produtos sem aviso prévio. Este documento não é contratual

Z6-LW

Z616 (16 m³/h)

Electrobombas Z616, Trifásica 3 x 380-415 V, motor L6W, 50 Hz

Modelo	Preço [EUR]	Referência	Ligação Mot. Ø	Ligação Desc.	Potência [kW]	Peso [kg]	Q [m³/h] 0	7,5	12	15	18	22		
							[l/min] 0	125	200	250	300	367		
							H = M.C.A							
Z616 05-L6W	2.132,00	104LK1221	6"	Rp2½	4	61	62,7	62,4	60,3	56,4	49,8	36		
Z616 06-L6W	2.237,00	104LK1231	6"	Rp2½	5,5	64	75,7	75,5	73,3	68,7	60,8	44,3		
Z616 07-L6W	2.297,00	104LK1241	6"	Rp2½	5,5	69	88,1	87,8	84,9	79,3	69,9	50,7		
Z616 08-L6W	2.429,00	104LK1251	6"	Rp2½	7,5	72	100,7	101	97,5	91,2	80,6	58,6		
Z616 09-L6W	2.489,00	104LK1261	6"	Rp2½	7,5	73	113,3	113	109	102	89,6	64,9		
Z616 10-L6W	2.548,00	104LK1271	6"	Rp2½	7,5	65	126,0	125	120	112	97,6	68,7		
Z616 11-L6W	2.712,00	104LK1281	6"	Rp2½	9,3	79	139,0	138	133	124	109	77,7		
Z616 12-L6W	2.773,00	104LK1291	6"	Rp2½	9,3	80	151,7	150	145	135	119	85		
Z616 13-L6W	2.923,00	104LK1301	6"	Rp2½	11	86	164,5	163	158	147	130	93,2		
Z616 14-L6W	2.982,00	104LK1311	6"	Rp2½	11	96	176,6	175	169	158	139	100		
Z616 15-L6W	3.042,00	104LK1321	6"	Rp2½	11	88	188,8	187	180	168	148	106		
Z616 16-L6W	3.102,00	104LK1331	6"	Rp2½	11	100	201,1	198	191	178	156	111		
Z616 17-L6W	3.179,00	104LK1341	6"	Rp2½	13	104	214,7	212	204	189	165	118		
Z616 18-L6W	3.239,00	104LK1351	6"	Rp2½	13	105	227,0	224	214	198	173	124		
Z616 19-L6W	3.421,00	104LK1361	6"	Rp2½	15	114	240,1	238	228	212	186	133		
Z616 20-L6W	3.481,00	104LK1371	6"	Rp2½	15	125	250,7	248	239	222	194	137		
Z616 21-L6W	3.541,00	104LK1381	6"	Rp2½	15	121	262,9	260	249	232	202	142		
Z616 22-L6W	3.907,00	104LK1391	6"	Rp2½	18,5	130	276,4	275	265	247	217	154		
Z616 23-L6W	3.966,00	104LK1401	6"	Rp2½	18,5	132	288,5	286	276	257	226	160		
Z616 24-L6W	4.026,00	104LK1411	6"	Rp2½	18,5	133	300,9	298	287	267	234	166		

z616-1-50_a_th

Z6 6" bomba com ponta de veio nú e motor

Bombas	Hidráulica Modelo	Preço [EUR]	Referência	Motor Modelo		Preço [EUR]	Referência
Z616 05-L6W	Z616 05-6	799,00	102L01220	L6W40T405/B	380	1.215,00	507150010
Z616 06-L6W	Z616 06-6	862,00	102L01230	L6W55T405/B	380	1.256,00	507150020
Z616 07-L6W	Z616 07-6	925,00	102L01240	L6W55T405/B	380	1.256,00	507150020
Z616 08-L6W	Z616 08-6	988,00	102L01250	L6W75T405/B	380	1.320,00	507150030
Z616 09-L6W	Z616 09-6	1.051,00	102L01260	L6W75T405/B	380	1.320,00	507150030
Z616 10-L6W	Z616 10-6	1.114,00	102L01270	L6W75T405/B	380	1.320,00	507150030
Z616 11-L6W	Z616 11-6	1.176,00	102L01280	L6W93T405/B	380	1.413,00	507150040
Z616 12-L6W	Z616 12-6	1.240,00	102L01290	L6W93T405/B	380	1.413,00	507150040
Z616 13-L6W	Z616 13-6	1.303,00	102L01300	L6W110T405/B	38	1.493,00	507150050
Z616 14-L6W	Z616 14-6	1.365,00	102L01310	L6W110T405/B	38	1.493,00	507150050
Z616 15-L6W	Z616 15-6	1.429,00	102L01320	L6W110T405/B	38	1.493,00	507150050
Z616 16-L6W	Z616 16-6	1.492,00	102L01330	L6W110T405/B	38	1.493,00	507150050
Z616 17-L6W	Z616 17-6	1.554,00	102L01340	L6W130T405/B	38	1.510,00	507150060
Z616 18-L6W	Z616 18-6	1.618,00	102L01350	L6W130T405/B	38	1.510,00	507150060
Z616 19-L6W	Z616 19-6	1.680,00	102L01360	L6W150T405/B	38	1.619,00	507150070
Z616 20-L6W	Z616 20-6	1.743,00	102L01370	L6W150T405/B	38	1.619,00	507150070
Z616 21-L6W	Z616 21-6	1.807,00	102L01380	L6W150T405/B	38	1.619,00	507150070
Z616 22-L6W	Z616 22-6	1.869,00	102L01390	L6W185T405/B	38	1.889,00	507150080
Z616 23-L6W	Z616 23-6	1.932,00	102L01400	L6W185T405/B	38	1.889,00	507150080
Z616 24-L6W	Z616 24-6	1.996,00	102L01410	L6W185T405/B	38	1.889,00	507150080

Xylem Water Solutions Portugal pode realizar alterações aos seus produtos sem aviso prévio. Este documento não é contratual

Z6-LW

Z616 (16 m³/h)

Electrobombas Z616, Trifásica 3 x 380-415 V, motor L6W, 50 Hz

Modelo	Preço [EUR]	Referência	Ligação Mot. Ø	Ligação Desc.	Potência [kW]	Peso [kg]	Q [m³/h] 0	7,5	12	15	18	22		
							[l/min] 0	125	200	250	300	367		
							H = M.C.A							
Z616 25-L6W	4.085,00	104LK1421	6"	Rp2½	18,5	134	313,0	310	298	277	242	171		
Z616 26-L6W	4.145,00	104LK1431	6"	Rp2½	18,5	131	325,3	322	309	287	250	176		
Z616 27-L6W	4.418,00	104LK1441	6"	Rp2½	22	145	340,3	338	326	304	267	190		
Z616 28-L6W	4.478,00	104LK1451	6"	Rp2½	22	146	352,7	350	337	314	276	196		
Z616 29-L6W	4.537,00	104LK1461	6"	Rp2½	22	147	364,8	362	348	324	284	202		
Z616 30-L6W	4.597,00	104LK1471	6"	Rp2½	22	152	377,1	373	359	334	292	207		
Z616 31-L6W	4.981,00	104LK1481	6"	Rp2½	26	159	391,8	391	378	354	312	225		
Z616 32-L6W	5.041,00	104LK1491	6"	Rp2½	26	164	404,2	403	390	364	321	231		
Z616 33-L6W	5.100,00	104LK1501	6"	Rp2½	26	160	416,8	415	401	375	330	237		
Z616 34-L6W	5.160,00	104LK1511	6"	Rp2½	26	163	429,1	427	412	385	339	243		
Z616 35-L6W	5.218,00	104LK1521	6"	Rp2½	26	165	441,4	439	424	395	348	249		
Z616 36-L6W	5.279,00	104LK1531	6"	Rp2½	26	167	453,8	451	435	406	356	254		

z616-2-50_a_th

Z6 6" bomba com ponta de veio nú e motor

Bombas	Hidráulica Modelo	Preço [EUR]	Referência	Motor Modelo		Preço [EUR]	Referência
Z616 25-L6W	Z616 25-6	2.058,00	102L01420	L6W185T405/B	38	1.889,00	507150080
Z616 26-L6W	Z616 26-6	2.121,00	102L01430	L6W185T405/B	38	1.889,00	507150080
Z616 27-L6W	Z616 27-6	2.184,00	102L01440	L6W220T405/B	38	2.078,00	507150090
Z616 28-L6W	Z616 28-6	2.247,00	102L01450	L6W220T405/B	38	2.078,00	507150090
Z616 29-L6W	Z616 29-6	2.310,00	102L01460	L6W220T405/B	38	2.078,00	507150090
Z616 30-L6W	Z616 30-6	2.373,00	102L01470	L6W220T405/B	38	2.078,00	507150090
Z616 31-L6W	Z616 31-6	2.436,00	102L01480	L6W260T405/B	38	2.365,00	507150100
Z616 32-L6W	Z616 32-6	2.499,00	102L01490	L6W260T405/B	38	2.365,00	507150100
Z616 33-L6W	Z616 33-6	2.562,00	102L01500	L6W260T405/B	38	2.365,00	507150100
Z616 34-L6W	Z616 34-6	2.625,00	102L01510	L6W260T405/B	38	2.365,00	507150100
Z616 35-L6W	Z616 35-6	2.687,00	102L01520	L6W260T405/B	38	2.365,00	507150100
Z616 36-L6W	Z616 36-6	2.751,00	102L01530	L6W260T405/B	38	2.365,00	507150100

Xylem Water Solutions Portugal pode realizar alterações aos seus produtos sem aviso prévio. Este documento não é contratual

Z6-LW

Z616 (16 m³/h)

Electrobombas Z616, Trifásica 3 x 380-415 V, motor L6W, 50 Hz

Modelo	Preço [EUR]	Referência	Ligação Mot. Ø	Ligação Desc.	Potência [kW]	Peso [kg]	Q [m³/h] 0	7,5	12	15	18	22		
							[l/min] 0	125	200	250	300	367		
							H = M.C.A							
Z616 37D-L6W	7.772,00	104LK1541	6"	Rp3	30	250	467,3	465	450	420	370	265		
Z616 38D-L6W	7.896,00	104LK1551	6"	Rp3	30	267	479,6	477	461	430	378	271		
Z616 39D-L6W	8.018,00	104LK1561	6"	Rp3	30	294	492,2	489	472	440	387	277		
Z616 40D-L6W	8.142,00	104LK1571	6"	Rp3	30	294	504,5	501	483	450	396	282		
Z616 41D-L6W	8.265,00	104LK1581	6"	Rp3	30	295	516,8	513	494	461	404	288		
Z616 42D-L6W	8.389,00	104LK1591	6"	Rp3	30	296	529,1	525	505	471	413	293		
Z616 43D-L6W	9.285,00	104LK1601	6"	Rp3	37	300	543,1	541	523	489	431	310		
Z616 44D-L6W	9.409,00	104LK1611	6"	Rp3	37	301	555,4	554	535	499	439	316		
Z616 45D-L6W	9.532,00	104LK1621	6"	Rp3	37	301	568,0	565	546	510	448	321		
Z616 46D-L6W	9.656,00	104LK1631	6"	Rp3	37	302	580,2	577	557	520	457	326		
Z616 47D-L6W	9.779,00	104LK1641	6"	Rp3	37	302	592,4	589	568	530	465	332		
Z616 48D-L6W	9.903,00	104LK1651	6"	Rp3	37	315	605,0	601	580	540	474	337		
Z616 49D-L6W	10.027,00	104LK1661	6"	Rp3	37	316	617,2	613	591	550	482	343		
Z616 50D-L6W	10.150,00	104LK1671	6"	Rp3	37	316	629,4	625	601	560	490	348		
Z616 51D-L6W	10.274,00	104LK1681	6"	Rp3	37	317	641,9	637	613	570	499	353		
Z616 52D-L6W	10.396,00	104LK1691	6"	Rp3	37	317	654,2	648	623	580	507	358		

z616-3-50_a_th

Z6 6" bomba com ponta de veio nú e motor

Bombas	Hidráulica Modelo	Preço [EUR]	Referência	Motor Modelo		Preço [EUR]	Referência
Z616 37D-L6W	Z616 37D-6	5.323,00	102L01540	L6W300T405/B	38	2.422,00	507150110
Z616 38D-L6W	Z616 38D-6	5.454,00	102L01550	L6W300T405/B	38	2.422,00	507150110
Z616 39D-L6W	Z616 39D-6	5.584,00	102L01560	L6W300T405/B	38	2.422,00	507150110
Z616 40D-L6W	Z616 40D-6	5.715,00	102L01570	L6W300T405/B	38	2.422,00	507150110
Z616 41D-L6W	Z616 41D-6	5.846,00	102L01580	L6W300T405/B	38	2.422,00	507150110
Z616 42D-L6W	Z616 42D-6	5.976,00	102L01590	L6W300T405/B	38	2.422,00	507150110
Z616 43D-L6W	Z616 43D-6	6.107,00	102L01600	L6W370T405/B	38	3.104,00	507150120
Z616 44D-L6W	Z616 44D-6	6.238,00	102L01610	L6W370T405/B	38	3.104,00	507150120
Z616 45D-L6W	Z616 45D-6	6.368,00	102L01620	L6W370T405/B	38	3.104,00	507150120
Z616 46D-L6W	Z616 46D-6	6.500,00	102L01630	L6W370T405/B	38	3.104,00	507150120
Z616 47D-L6W	Z616 47D-6	6.630,00	102L01640	L6W370T405/B	38	3.104,00	507150120
Z616 48D-L6W	Z616 48D-6	6.762,00	102L01650	L6W370T405/B	38	3.104,00	507150120
Z616 49D-L6W	Z616 49D-6	6.892,00	102L01660	L6W370T405/B	38	3.104,00	507150120
Z616 50D-L6W	Z616 50D-6	7.023,00	102L01670	L6W370T405/B	38	3.104,00	507150120
Z616 51D-L6W	Z616 51D-6	7.154,00	102L01680	L6W370T405/B	38	3.104,00	507150120
Z616 52D-L6W	Z616 52D-6	7.284,00	102L01690	L6W370T405/B	38	3.104,00	507150120

Xylem Water Solutions Portugal pode realizar alterações aos seus produtos sem aviso prévio. Este documento não é contratual

Z6-LW

Z616 (16 m³/h)

Electrobombas Z616, Trifásica 3 x 380-415 V, motor L8W, 50 Hz

Modelo	Preço [EUR]	Referência	Ligação Mot. Ø	Ligação Desc.	Potência [kW]	Peso [kg]	Q [m³/h] 0	7,5	12	15	18	22		
							[l/min] 0	125	200	250	300	367		
							H = M.C.A							
Z616 53D-L8W	11.901,00	104LZ1701	8"	Rp3	45	407	669,3	666	642	600	527	378		
Z616 54D-L8W	12.025,00	104LZ1711	8"	Rp3	45	408	681,6	677	653	610	536	383		
Z616 55D-L8W	12.148,00	104LZ1721	8"	Rp3	45	409	693,9	689	665	620	545	389		
Z616 56D-L8W	12.272,00	104LZ1731	8"	Rp3	45	409	706,4	701	676	630	553	396		

z616-3-50_a_th

Z6 6" bomba com ponta de veio nú e motor

Bombas	Hidráulica Modelo	Preço [EUR]	Referência	Motor Modelo		Preço [EUR]	Referência
Z616 53D-L8W	Z616 53D-8	7.414,00	102L01700	L8W450T405/C	38	4.322,00	507183050
Z616 54D-L8W	Z616 54D-8	7.546,00	102L01710	L8W450T405/C	38	4.322,00	507183050
Z616 55D-L8W	Z616 55D-8	7.676,00	102L01720	L8W450T405/C	38	4.322,00	507183050
Z616 56D-L8W	Z616 56D-8	7.808,00	102L01730	L8W450T405/C	38	4.322,00	507183050

Xylem Water Solutions Portugal pode realizar alterações aos seus produtos sem aviso prévio. Este documento não é contratual

Z6-LW

Z622 (22 m³/h)

Electrobombas Z622, Trifásica 3 x 380-415 V, motor L8W, 50 Hz

Modelo	Preço [EUR]	Referência	Ligação Mot. Ø	Ligação Desc.	Potência [kW]	Peso [kg]	Q [m³/h] 0	9	12	18	24	30		
							[l/min] 0	150	200	300	400	500		
							H = M.C.A							
Z622 38D-L8W	12.163,00	104LZ2421	8"	Rp3	45	401	543,0	515	505	468	394	267		
Z622 40D-L8W	12.519,00	104LZ2441	8"	Rp3	45	402	570,0	541	529	490	412	278		
Z622 39D-L8W	12.340,00	104LZ2431	8"	Rp3	45	402	556,5	528	517	479	404	273		
Z622 41D-L8W	12.697,00	104LZ2451	8"	Rp3	45	415	583,5	553	542	501	421	283		
Z622 42D-L8W	12.876,00	104LZ2461	8"	Rp3	45	416	596,9	566	554	512	430	289		
Z622 43D-L8W	13.054,00	104LZ2471	8"	Rp3	45	421	610,3	578	566	523	439	294		
Z622 44D-L8W	13.233,00	104LZ2481	8"	Rp3	45	421	623,9	591	578	534	448	299		
Z622 45D-L8W	13.411,00	104LZ2491	8"	Rp3	45	427	637,2	604	590	545	456	304		
Z622 46D-L8W	14.098,00	104LZ2501	8"	Rp3	52	448	656,3	623	610	564	476	321		
Z622 47D-L8W	14.276,00	104LZ2511	8"	Rp3	52	448	669,7	636	622	576	484	326		
Z622 48D-L8W	14.454,00	104LZ2521	8"	Rp3	52	464	683,5	648	634	586	493	332		
Z622 49D-L8W	14.633,00	104LZ2531	8"	Rp3	52	465	696,6	661	647	597	502	337		
Z622 50D-L8W	14.811,00	104LZ2541	8"	Rp3	52	466	710,2	674	659	608	510	342		

z622-3-50_a_th

Z6 6" bomba com ponta de veio nú e motor

Bombas	Hidráulica Modelo	Preço [EUR]	Referência	Motor Modelo		Preço [EUR]	Referência
Z622 40D-L8W	Z622 40D-8	8.069,00	102L02440	L8W450T405/C	38	4.322,00	507183050
Z622 41D-L8W	Z622 41D-8	8.258,00	102L02450	L8W450T405/C	38	4.322,00	507183050
Z622 42D-L8W	Z622 42D-8	8.447,00	102L02460	L8W450T405/C	38	4.322,00	507183050
Z622 43D-L8W	Z622 43D-8	8.636,00	102L02470	L8W450T405/C	38	4.322,00	507183050
Z622 44D-L8W	Z622 44D-8	8.825,00	102L02480	L8W450T405/C	38	4.322,00	507183050
Z622 45D-L8W	Z622 45D-8	9.014,00	102L02490	L8W450T405/C	38	4.322,00	507183050
Z622 46D-L8W	Z622 46D-8	9.203,00	102L02500	L8W520T405/C	38	4.771,00	507183060
Z622 47D-L8W	Z622 47D-8	9.391,00	102L02510	L8W520T405/C	38	4.771,00	507183060
Z622 48D-L8W	Z622 48D-8	9.580,00	102L02520	L8W520T405/C	38	4.771,00	507183060
Z622 49D-L8W	Z622 49D-8	9.769,00	102L02530	L8W520T405/C	38	4.771,00	507183060
Z622 50D-L8W	Z622 50D-8	9.958,00	102L02540	L8W520T405/C	38	4.771,00	507183060

Xylem Water Solutions Portugal pode realizar alterações aos seus produtos sem aviso prévio. Este documento não é contratual

Z6-LW

Z622 (22 m³/h)

Electrobombas Z622, Trifásica 3 x 380-415 V, motor L6W, 50 Hz

Modelo	Preço [EUR]	Referência	Ligação Mot. Ø	Ligação Desc.	Potência [kW]	Peso [kg]	Q [m³/h] 0	9	12	18	24	30
							[l/min] 0	150	200	300	400	500
							H = M.C.A					
Z622 04-L6W	2.162,00	104LK2081	6"	Rp2½	4	62	57,6	54,2	53	48,8	41	27,8
Z622 05-L6W	2.283,00	104LK2091	6"	Rp2½	5,5	66	72,4	68,3	66,8	61,8	52,2	35,9
Z622 06-L6W	2.431,00	104LK2101	6"	Rp2½	7,5	72	86,5	82	80,2	74,2	62,6	42,9
Z622 07-L6W	2.507,00	104LK2111	6"	Rp2½	7,5	76	100,1	94,7	92,6	85,3	71,6	48,3
Z622 08-L6W	2.687,00	104LK2121	6"	Rp2½	9,3	78	111,6	108	105	96,7	80,9	54,8
Z622 09-L6W	2.762,00	104LK2131	6"	Rp2½	9,3	81	124,8	120	117	107	89,4	60
Z622 10-L6W	2.927,00	104LK2141	6"	Rp2½	11	98	143,6	136	132	122	103	69
Z622 11-L6W	3.002,00	104LK2151	6"	Rp2½	11	98	157,0	148	145	133	111	74
Z622 12-L6W	3.097,00	104LK2161	6"	Rp2½	13	100	172,1	162	159	146	123	82,3
Z622 14-L6W	3.369,00	104LK2181	6"	Rp2½	15	122	201,0	190	186	172	145	97,9
Z622 13-L6W	3.171,00	104LK2171	6"	Rp2½	13	103	184,3	174	169	156	130	85,5
Z622 15-L6W	3.444,00	104LK2191	6"	Rp2½	15	127	214,4	203	198	183	153	103
Z622 16-L6W	3.826,00	104LK2201	6"	Rp2½	18,5	128	225,9	214	209	194	163	110
Z622 17-L6W	3.902,00	104LK2211	6"	Rp2½	18,5	133	239,3	226	221	204	171	115
Z622 18-L6W	3.976,00	104LK2221	6"	Rp2½	18,5	126	252,5	239	233	215	180	120
Z622 19-L6W	4.265,00	104LK2231	6"	Rp2½	22	141	271,9	257	251	232	195	133
Z622 20-L6W	4.340,00	104LK2241	6"	Rp2½	22	143	285,4	270	263	242	204	138
Z622 21-L6W	4.415,00	104LK2251	6"	Rp2½	22	218	298,8	282	276	253	212	143
Z622 22-L6W	4.491,00	104LK2261	6"	Rp2½	22	165	312,2	295	288	264	221	148
Z622 23-L6W	4.890,00	104LK2271	6"	Rp2½	26	156	331,0	313	306	283	239	164

z622-1-50_a_th

Z6 6" bomba com ponta de veio nú e motor

Bombas	Hidráulica Modelo	Preço [EUR]	Referência	Motor Modelo		Preço [EUR]	Referência
Z622 04-L6W	Z622 04-6	831,00	102L02080	L6W40T405/B	380	1.215,00	507150010
Z622 05-L6W	Z622 05-6	911,00	102L02090	L6W55T405/B	380	1.256,00	507150020
Z622 06-L6W	Z622 06-6	990,00	102L02100	L6W75T405/B	380	1.320,00	507150030
Z622 07-L6W	Z622 07-6	1.070,00	102L02110	L6W75T405/B	380	1.320,00	507150030
Z622 08-L6W	Z622 08-6	1.149,00	102L02120	L6W93T405/B	380	1.413,00	507150040
Z622 09-L6W	Z622 09-6	1.229,00	102L02130	L6W93T405/B	380	1.413,00	507150040
Z622 10-L6W	Z622 10-6	1.308,00	102L02140	L6W110T405/B	38	1.493,00	507150050
Z622 11-L6W	Z622 11-6	1.387,00	102L02150	L6W110T405/B	38	1.493,00	507150050
Z622 12-L6W	Z622 12-6	1.467,00	102L02160	L6W130T405/B	38	1.510,00	507150060
Z622 13-L6W	Z622 13-6	1.546,00	102L02170	L6W130T405/B	38	1.510,00	507150060
Z622 14-L6W	Z622 14-6	1.625,00	102L02180	L6W150T405/B	38	1.619,00	507150070
Z622 15-L6W	Z622 15-6	1.705,00	102L02190	L6W150T405/B	38	1.619,00	507150070
Z622 16-L6W	Z622 16-6	1.784,00	102L02200	L6W185T405/B	38	1.889,00	507150080
Z622 17-L6W	Z622 17-6	1.864,00	102L02210	L6W185T405/B	38	1.889,00	507150080
Z622 18-L6W	Z622 18-6	1.943,00	102L02220	L6W185T405/B	38	1.889,00	507150080
Z622 19-L6W	Z622 19-6	2.022,00	102L02230	L6W220T405/B	38	2.078,00	507150090
Z622 20-L6W	Z622 20-6	2.102,00	102L02240	L6W220T405/B	38	2.078,00	507150090
Z622 21-L6W	Z622 21-6	2.181,00	102L02250	L6W220T405/B	38	2.078,00	507150090
Z622 22-L6W	Z622 22-6	2.261,00	102L02260	L6W220T405/B	38	2.078,00	507150090
Z622 23-L6W	Z622 23-6	2.340,00	102L02270	L6W260T405/B	38	2.365,00	507150100

Xylem Water Solutions Portugal pode realizar alterações aos seus produtos sem aviso prévio. Este documento não é contratual

Z6-LW

Z622 (22 m³/h)

Electrobombas Z622, Trifásica 3 x 380-415 V, motor L6W, 50 Hz

Modelo	Preço [EUR]	Referência	Ligação Mot. Ø	Ligação Desc.	Potência [kW]	Peso [kg]	Q [m³/h] 0	9	12	18	24	30		
							[l/min] 0	150	200	300	400	500		
							H = M.C.A							
Z622 24-L6W	4.965,00	104LK2281	6"	Rp2½	26	149	344,7	326	318	294	248	170		
Z622 25-L6W	5.041,00	104LK2291	6"	Rp2½	26	161	358,3	339	331	305	257	175		
Z622 26-L6W	5.115,00	104LK2301	6"	Rp2½	26	163	371,8	352	343	316	266	180		
Z622 27-L6W	5.256,00	104LK2311	6"	Rp2½	30	172	387,8	367	360	333	281	190		
Z622 28-L6W	5.330,00	104LK2321	6"	Rp2½	30	170	401,4	380	372	344	290	196		
Z622 29-L6W	5.405,00	104LK2331	6"	Rp2½	30	235	415,0	393	384	355	299	201		
Z622 30-L6W	5.480,00	104LK2341	6"	Rp2½	30	181	428,5	405	396	366	308	207		
Z622 31-L6W	6.327,00	104LK2351	6"	Rp2½	37	130	443,9	422	413	383	324	220		
Z622 32-L6W	6.403,00	104LK2361	6"	Rp2½	37	198	457,6	435	426	394	333	226		
Z622 33-L6W	6.478,00	104LK2371	6"	Rp2½	37	199	471,2	448	438	406	342	231		

z622-2-50_a_th

04

Z6 6" bomba com ponta de veio nú e motor

Bombas	Hidráulica Modelo	Preço [EUR]	Referência	Motor Modelo		Preço [EUR]	Referência
Z622 24-L6W	Z622 24-6	2.419,00	102L02280	L6W260T405/B	38	2.365,00	507150100
Z622 25-L6W	Z622 25-6	2.499,00	102L02290	L6W260T405/B	38	2.365,00	507150100
Z622 26-L6W	Z622 26-6	2.579,00	102L02300	L6W260T405/B	38	2.365,00	507150100
Z622 27-L6W	Z622 27-6	2.659,00	102L02310	L6W300T405/B	38	2.422,00	507150110
Z622 28-L6W	Z622 28-6	2.738,00	102L02320	L6W300T405/B	38	2.422,00	507150110
Z622 29-L6W	Z622 29-6	2.817,00	102L02330	L6W300T405/B	38	2.422,00	507150110
Z622 30-L6W	Z622 30-6	2.896,00	102L02340	L6W300T405/B	38	2.422,00	507150110
Z622 31-L6W	Z622 31-6	2.975,00	102L02350	L6W370T405/B	38	3.104,00	507150120
Z622 32-L6W	Z622 32-6	3.056,00	102L02360	L6W370T405/B	38	3.104,00	507150120
Z622 33-L6W	Z622 33-6	3.135,00	102L02370	L6W370T405/B	38	3.104,00	507150120

Electrobombas Z622, Trifásica 3 x 380-415 V, motor L6W, 50 Hz

Modelo	Preço [EUR]	Referência	Ligação Mot. Ø	Ligação Desc.	Potência [kW]	Peso [kg]	Q [m³/h] 0	9	12	18	24	30		
							[l/min] 0	150	200	300	400	500		
							H = M.C.A							
Z622 34D-L6W	10.067,00	104LK2381	6"	Rp3	37	297	484,7	460	450	417	350	236		
Z622 35D-L6W	10.246,00	104LK2391	6"	Rp3	37	309	498,3	473	463	428	359	241		
Z622 36D-L6W	10.424,00	104LK2401	6"	Rp3	37	310	511,8	486	475	438	368	246		
Z622 37D-L6W	10.603,00	104LK2411	6"	Rp3	37	311	525,2	498	487	449	376	251		

z622-3-50_a_th

Z6 6" bomba com ponta de veio nú e motor

Bombas	Hidráulica Modelo	Preço [EUR]	Referência	Motor Modelo		Preço [EUR]	Referência
Z622 34D-L6W	Z622 34D-6	6.935,00	102L02380	L6W370T405/B	38	3.104,00	507150120
Z622 35D-L6W	Z622 35D-6	7.124,00	102L02390	L6W370T405/B	38	3.104,00	507150120
Z622 36D-L6W	Z622 36D-6	7.313,00	102L02400	L6W370T405/B	38	3.104,00	507150120
Z622 37D-L6W	Z622 37D-6	7.502,00	102L02410	L6W370T405/B	38	3.104,00	507150120
Z622 38D-L8W	Z622 38D-8	7.691,00	102L02420	L8W450T405/C	38	4.322,00	507183050
Z622 39D-L8W	Z622 39D-8	7.880,00	102L02430	L8W450T405/C	38	4.322,00	507183050

Xylem Water Solutions Portugal pode realizar alterações aos seus produtos sem aviso prévio. Este documento não é contratual

Z6-LW

Z631 (31 m³/h)

Electrobombas Z631, Trifásica 3 x 380-415 V, motor L8W, 50 Hz

Modelo	Preço [EUR]	Referência	Ligação Mot. Ø	Ligação Desc.	Potência [kW]	Peso [kg]	Q [m³/h] 0	12	24	30	36	40
							[l/min] 0	200	400	500	600	667
							H = M.C.A					
Z631 30D-L8W	11.687,00	104LZ3101	8"	Rp3	45	383	467,2	441	388	343	279	224
Z631 31D-L8W	11.892,00	104LZ3111	8"	Rp3	45	384	482,2	454	400	353	287	230
Z631 32D-L8W	12.098,00	104LZ3121	8"	Rp3	45	385	497,1	468	412	363	295	236
Z631 33D-L8W	12.304,00	104LZ3131	8"	Rp3	45	72	511,9	482	423	373	302	242
Z631 34D-L8W	12.509,00	104LZ3141	8"	Rp3	45	386	526,7	496	435	382	310	248
Z631 35D-L8W	12.716,00	104LZ3151	8"	Rp3	45	399	541,4	509	446	392	317	253
Z631 37D-L8W	13.636,00	104LZ3171	8"	Rp3	52	420	574,7	542	477	420	341	274
Z631 38D-L8W	13.842,00	104LZ3181	8"	Rp3	52	421	589,8	556	488	430	348	279
Z631 36D-L8W	13.429,00	104LZ3161	8"	Rp3	52	419	556,2	522	458	402	324	258
Z631 39D-L8W	14.047,00	104LZ3191	8"	Rp3	52	422	604,5	569	500	440	356	285
Z631 40D-L8W	14.254,00	104LZ3201	8"	Rp3	52	422	619,4	583	511	449	363	290
Z631 41D-L8W	14.459,00	104LZ3211	8"	Rp3	52	435	634,1	597	522	459	370	295
Z631 42D-L8W	14.665,00	104LZ3221	8"	Rp3	55	441	652,3	615	540	476	386	310
Z631 43D-L8W	14.871,00	104LZ3231	8"	Rp3	55	446	667,0	628	552	486	394	315

z631-3-50_a_th

Z6 6" bomba com ponta de veio nú e motor

Bombas	Hidráulica Modelo	Preço [EUR]	Referência	Motor Modelo		Preço [EUR]	Referência
Z631 30D-L8W	Z631 30D-8	7.187,00	102L03100	L8W450T405/C	38	4.322,00	507183050
Z631 31D-L8W	Z631 31D-8	7.405,00	102L03110	L8W450T405/C	38	4.322,00	507183050
Z631 32D-L8W	Z631 32D-8	7.623,00	102L03120	L8W450T405/C	38	4.322,00	507183050
Z631 33D-L8W	Z631 33D-8	7.841,00	102L03130	L8W450T405/C	38	4.322,00	507183050
Z631 34D-L8W	Z631 34D-8	8.059,00	102L03140	L8W450T405/C	38	4.322,00	507183050
Z631 35D-L8W	Z631 35D-8	8.277,00	102L03150	L8W450T405/C	38	4.322,00	507183050
Z631 36D-L8W	Z631 36D-8	8.494,00	102L03160	L8W520T405/C	38	4.771,00	507183060
Z631 37D-L8W	Z631 37D-8	8.713,00	102L03170	L8W520T405/C	38	4.771,00	507183060
Z631 38D-L8W	Z631 38D-8	8.932,00	102L03180	L8W520T405/C	38	4.771,00	507183060
Z631 39D-L8W	Z631 39D-8	9.149,00	102L03190	L8W520T405/C	38	4.771,00	507183060
Z631 40D-L8W	Z631 40D-8	9.367,00	102L03200	L8W520T405/C	38	4.771,00	507183060
Z631 41D-L8W	Z631 41D-8	9.584,00	102L03210	L8W520T405/C	38	4.771,00	507183060
Z631 42D-L8W	Z631 42D-8	9.803,00	102L03220	L8W520T405/C	38	4.771,00	507183060
Z631 43D-L8W	Z631 43D-8	10.021,00	102L03230	L8W520T405/C	38	4.771,00	507183060

Xylem Water Solutions Portugal pode realizar alterações aos seus produtos sem aviso prévio. Este documento não é contratual

Z6-LW

Z631 (31 m³/h)

Electrobombas Z631, Trifásica 3 x 380-415 V, motor L6W, 50 Hz

Modelo	Preço [EUR]	Referência	Ligação Mot. Ø	Desc.	Potência [kW]	Peso [kg]	Q [m³/h] 0	12	24	30	36	40		
							[l/min] 0	200	400	500	600	667		
							H = M.C.A							
Z631 03-L6W	2.294,00	104LK2831	6"	Rp3	4	59	47,4	43,8	37,9	33,1	26,4	20,7		
Z631 04-L6W	2.442,00	104LK2841	6"	Rp3	5,5	64	63,1	58,8	51,3	45,1	36,5	29,2		
Z631 05-L6W	2.617,00	104LK2851	6"	Rp3	7,5	70	78,7	73,4	64	56,2	45,4	36,3		
Z631 06-L6W	2.717,00	104LK2861	6"	Rp3	7,5	71	93,9	87,2	75,9	66,6	53,7	42,9		
Z631 07-L6W	2.925,00	104LK2871	6"	Rp3	9,3	76	109,2	103	89,9	79,1	64,2	51,5		
Z631 08-L6W	3.118,00	104LK2881	6"	Rp3	11	83	124,7	117	103	90,6	73,5	59,1		
Z631 09-L6W	3.220,00	104LK2891	6"	Rp3	11	84	139,8	131	114	100	80,9	64,7		
Z631 10-L6W	3.340,00	104LK2901	6"	Rp3	13	99	155,7	146	128	112	90,9	73		
Z631 11-L6W	3.564,00	104LK2911	6"	Rp3	15	111	171,8	161	141	124	101	81,6		
Z631 12-L6W	3.973,00	104LK2921	6"	Rp3	18,5	119	188,1	178	156	138	113	91,9		
Z631 13-L6W	4.074,00	104LK2931	6"	Rp3	18,5	129	203,0	191	168	148	121	97,9		
Z631 14-L6W	4.176,00	104LK2941	6"	Rp3	18,5	125	218,0	205	180	158	129	104		
Z631 15-L6W	4.491,00	104LK2951	6"	Rp3	22	133	233,6	219	192	170	138	111		
Z631 16-L6W	4.593,00	104LK2961	6"	Rp3	22	142	248,5	233	204	179	146	117		
Z631 17-L6W	4.695,00	104LK2971	6"	Rp3	22	149	262,4	247	216	190	154	123		
Z631 18-L6W	5.121,00	104LK2981	6"	Rp3	26	148	280,6	265	234	207	169	137		
Z631 19-L6W	5.222,00	104LK2991	6"	Rp3	26	151	295,5	279	246	217	177	143		
Z631 20-L6W	5.324,00	104LK3001	6"	Rp3	26	154	310,6	293	258	227	185	149		
Z631 21-L6W	5.490,00	104LK3011	6"	Rp3	30	161	327,0	309	272	240	196	158		
Z631 22-L6W	5.592,00	104LK3021	6"	Rp3	30	154	342,0	322	284	250	204	164		

z631-1-50_a_th

Z6 6" bomba com ponta de veio nú e motor

Bombas	Hidráulica Modelo	Preço [EUR]	Referência	Motor Modelo		Preço [EUR]	Referência
Z631 03-L6W	Z631 03-6	971,00	102L02830	L6W40T405/B	380	1.215,00	507150010
Z631 04-L6W	Z631 04-6	1.079,00	102L02840	L6W55T405/B	380	1.256,00	507150020
Z631 05-L6W	Z631 05-6	1.187,00	102L02850	L6W75T405/B	380	1.320,00	507150030
Z631 06-L6W	Z631 06-6	1.293,00	102L02860	L6W75T405/B	380	1.320,00	507150030
Z631 07-L6W	Z631 07-6	1.401,00	102L02870	L6W93T405/B	380	1.413,00	507150040
Z631 08-L6W	Z631 08-6	1.509,00	102L02880	L6W110T405/B	38	1.493,00	507150050
Z631 09-L6W	Z631 09-6	1.617,00	102L02890	L6W110T405/B	38	1.493,00	507150050
Z631 10-L6W	Z631 10-6	1.724,00	102L02900	L6W130T405/B	38	1.510,00	507150060
Z631 11-L6W	Z631 11-6	1.832,00	102L02910	L6W150T405/B	38	1.619,00	507150070
Z631 12-L6W	Z631 12-6	1.940,00	102L02920	L6W185T405/B	38	1.889,00	507150080
Z631 13-L6W	Z631 13-6	2.047,00	102L02930	L6W185T405/B	38	1.889,00	507150080
Z631 14-L6W	Z631 14-6	2.155,00	102L02940	L6W185T405/B	38	1.889,00	507150080
Z631 15-L6W	Z631 15-6	2.262,00	102L02950	L6W220T405/B	38	2.078,00	507150090
Z631 16-L6W	Z631 16-6	2.369,00	102L02960	L6W220T405/B	38	2.078,00	507150090
Z631 17-L6W	Z631 17-6	2.477,00	102L02970	L6W220T405/B	38	2.078,00	507150090
Z631 18-L6W	Z631 18-6	2.585,00	102L02980	L6W260T405/B	38	2.365,00	507150100
Z631 19-L6W	Z631 19-6	2.691,00	102L02990	L6W260T405/B	38	2.365,00	507150100
Z631 20-L6W	Z631 20-6	2.799,00	102L03000	L6W260T405/B	38	2.365,00	507150100
Z631 21-L6W	Z631 21-6	2.907,00	102L03010	L6W300T405/B	38	2.422,00	507150110
Z631 22-L6W	Z631 22-6	3.015,00	102L03020	L6W300T405/B	38	2.422,00	507150110

Xylem Water Solutions Portugal pode realizar alterações aos seus produtos sem aviso prévio. Este documento não é contratual

Z6-LW

Z631 (31 m³/h)

ElectrobombasZ631, Trifásica 3 x 380-415 V, motor L6W, 50 Hz

Modelo	Preço [EUR]	Referência	Ligação Mot. Ø	Ligação Desc.	Potência [kW]	Peso [kg]	Q [m³/h] 0	12	24	30	36	40		
							[l/min] 0	200	400	500	600	667		
							H = M.C.A							
Z631 23-L6W	5.693,00	104LK3031	6"	Rp3	30	156	357,2	337	296	261	212	170		
Z631 24-L6W	6.567,00	104LK3041	6"	Rp3	37	183	376,2	356	314	278	226	183		
Z631 25-L6W	6.669,00	104LK3051	6"	Rp3	37	183	389,6	368	324	286	233	188		
Z631 26-L6W	6.770,00	104LK3061	6"	Rp3	37	184	404,7	382	336	296	241	194		
Z631 27-L6W	6.872,00	104LK3071	6"	Rp3	37	186	419,6	396	348	306	249	199		
Z631 28-L6W	6.973,00	104LK3081	6"	Rp3	37	187	434,5	409	359	316	256	205		
Z631 29-L6W	7.075,00	104LK3091	6"	Rp3	37	189	449,1	423	371	326	263	210		

z631-2-50_a_th

Z6 6" bomba com ponta de veio nú e motor

Bombas	Hidráulica Modelo	Preço [EUR]	Referência	Motor Modelo		Preço [EUR]	Referência
Z631 23-L6W	Z631 23-6	3.122,00	102L03030	L6W300T405/B	38	2.422,00	507150110
Z631 24-L6W	Z631 24-6	3.229,00	102L03040	L6W370T405/B	38	3.104,00	507150120
Z631 25-L6W	Z631 25-6	3.337,00	102L03050	L6W370T405/B	38	3.104,00	507150120
Z631 26-L6W	Z631 26-6	3.444,00	102L03060	L6W370T405/B	38	3.104,00	507150120
Z631 27-L6W	Z631 27-6	3.552,00	102L03070	L6W370T405/B	38	3.104,00	507150120
Z631 28-L6W	Z631 28-6	3.659,00	102L03080	L6W370T405/B	38	3.104,00	507150120
Z631 29-L6W	Z631 29-6	3.767,00	102L03090	L6W370T405/B	38	3.104,00	507150120

Xylem Water Solutions Portugal pode realizar alterações aos seus produtos sem aviso prévio. Este documento não é contratual

Z6-LW

Z646 (46 m³/h)

ElectrobombasZ646, Trifásica 3 x 380-415 V, motor L8W, 50 Hz

Modelo	Preço [EUR]	Referência	Ligação Mot. Ø	Ligação Desc.	Potência [kW]	Peso [kg]	Q [m³/h] 0	24	36	42	48	60		
							[l/min] 0	400	600	700	800	1000		
							H = M.C.A							
Z646 26D-L8W	13.014,00	104LZ3641	8"	Rp4	45	420	447,2	310	257	234	209	133		
Z646 27D-L8W	13.302,00	104LZ3651	8"	Rp4	45	422	462,1	321	266	242	216	136		
Z646 28D-L8W	13.590,00	104LZ3661	8"	Rp4	45	441	476,8	331	274	249	223	140		
Z646 29D-L8W	13.877,00	104LZ3671	8"	Rp4	45	442	491,8	342	283	257	230	144		
Z646 30D-L8W	14.165,00	104LZ3681	8"	Rp4	45	444	506,1	352	292	265	236	148		
Z646 31D-L8W	14.453,00	104LZ3691	8"	Rp4	45	446	520,4	362	300	272	243	151		
Z646 32D-L8W	15.250,00	104LZ3701	8"	Rp4	52	476	543,0	380	314	286	255	162		
Z646 33D-L8W	15.539,00	104LZ3711	8"	Rp4	52	477	557,2	390	323	294	262	166		
Z646 34D-L8W	15.827,00	104LZ3721	8"	Rp4	52	479	570,9	400	331	301	269	169		
Z646 35D-L8W	16.115,00	104LZ3731	8"	Rp4	52	492	584,7	410	340	309	275	172		
Z646 36D-L8W	16.403,00	104LZ3741	8"	Rp4	52	446	598,0	420	348	316	282	176		
Z646 37D-L8W	16.786,00	104LZ3751	8"	Rp4	55	457	626,5	437	362	329	294	186		

z646-3-50_a_th

Z6 6" bomba com ponta de veio nú e motor

Bombas	Hidráulica Modelo	Preço [EUR]	Referência	Motor Modelo		Preço [EUR]	Referência
Z646 26D-L8W	Z646 26D-8	8.592,00	102L03640	L8W450T405/C	38	4.322,00	507183050
Z646 27D-L8W	Z646 27D-8	8.897,00	102L03650	L8W450T405/C	38	4.322,00	507183050
Z646 28D-L8W	Z646 28D-8	9.203,00	102L03660	L8W450T405/C	38	4.322,00	507183050
Z646 29D-L8W	Z646 29D-8	9.507,00	102L03670	L8W450T405/C	38	4.322,00	507183050
Z646 30D-L8W	Z646 30D-8	9.812,00	102L03680	L8W450T405/C	38	4.322,00	507183050
Z646 31D-L8W	Z646 31D-8	10.117,00	102L03690	L8W450T405/C	38	4.322,00	507183050
Z646 32D-L8W	Z646 32D-8	10.422,00	102L03700	L8W520T405/C	38	4.771,00	507183060
Z646 33D-L8W	Z646 33D-8	10.728,00	102L03710	L8W520T405/C	38	4.771,00	507183060
Z646 34D-L8W	Z646 34D-8	11.033,00	102L03720	L8W520T405/C	38	4.771,00	507183060
Z646 35D-L8W	Z646 35D-8	11.338,00	102L03730	L8W520T405/C	38	4.771,00	507183060
Z646 36D-L8W	Z646 36D-8	11.643,00	102L03740	L8W520T405/C	38	4.771,00	507183060
Z646 37D-L8W	Z646 37D-8	11.948,00	102L03750	L8W550T405/C	38	4.855,00	507183070

Xylem Water Solutions Portugal pode realizar alterações aos seus produtos sem aviso prévio. Este documento não é contratual

Z6-LW

Z646 (46 m³/h)

Electrobombas Z646, Trifásica 3 x 380-415 V, motor L6W, 50 Hz

Modelo	Preço [EUR]	Referência	Ligação Mot. Ø	Ligação Desc.	Potência [kW]	Peso [kg]	Q [m³/h] 0	24	36	42	48	60		
							[l/min] 0	400	600	700	800	1000		
							H = M.C.A							
Z646 03-L6W	2.457,00	104LK3411	6"	Rp3	5,5	64	52,3	35,9	29,3	26,4	23,3	14		
Z646 04-L6W	2.667,00	104LK3421	6"	Rp3	7,5	72	69,0	47,6	39	35,3	31,2	18,9		
Z646 05-L6W	2.804,00	104LK3431	6"	Rp3	7,5	74	83,1	58,1	47,7	43,1	38,1	22,7		
Z646 06-L6W	3.047,00	104LK3441	6"	Rp3	9,3	90	100,6	70,1	57,6	52,1	46,2	27,9		
Z646 07-L6W	3.275,00	104LK3451	6"	Rp3	11	97	117,3	81,7	67,3	60,9	54	32,7		
Z646 08-L6W	3.431,00	104LK3461	6"	Rp3	13	103	137,1	93,4	76,7	69,5	61,6	36,9		
Z646 09-L6W	3.568,00	104LK3471	6"	Rp3	13	118	152,7	106	87,4	79,3	70,5	43,5		
Z646 10-L6W	3.829,00	104LK3481	6"	Rp3	15	142	166,8	116	95,9	86,9	77,2	47		
Z646 11-L6W	4.272,00	104LK3491	6"	Rp3	18,5	136	186,9	130	107	97,2	86,5	53,7		
Z646 12-L6W	4.410,00	104LK3501	6"	Rp3	18,5	138	201,2	140	116	105	93,3	57,3		
Z646 13-L6W	4.762,00	104LK3511	6"	Rp3	22	138	221,6	154	128	116	103	64,8		
Z646 14-L6W	4.899,00	104LK3521	6"	Rp3	22	146	235,4	165	136	124	110	68,6		
Z646 15-L6W	5.035,00	104LK3531	6"	Rp3	22	145	248,8	175	145	131	117	72,1		
Z646 16-L6W	5.498,00	104LK3541	6"	Rp3	26	164	276,0	192	159	144	129	82		
Z646 17-L6W	5.636,00	104LK3551	6"	Rp3	26	164	290,6	202	167	152	136	86		
Z646 18-L6W	5.837,00	104LK3561	6"	Rp3	30	179	310,0	215	178	162	145	92,1		
Z646 19-L6W	5.974,00	104LK3571	6"	Rp3	30	190	324,7	226	187	170	152	96,1		
Z646 20-L6W	6.112,00	104LK3581	6"	Rp3	30	184	339,1	237	196	178	159	100		

z646-1-50_a_th

Z6 6" bomba com ponta de veio nú e motor

Bombas	Hidráulica Modelo	Preço [EUR]	Referência	Motor Modelo		Preço [EUR]	Referência
Z646 03-L6W	Z646 03-6	1.094,00	102L03410	L6W55T405/B	380	1.256,00	507150020
Z646 04-L6W	Z646 04-6	1.240,00	102L03420	L6W75T405/B	380	1.320,00	507150030
Z646 05-L6W	Z646 05-6	1.385,00	102L03430	L6W75T405/B	380	1.320,00	507150030
Z646 06-L6W	Z646 06-6	1.531,00	102L03440	L6W93T405/B	380	1.413,00	507150040
Z646 07-L6W	Z646 07-6	1.676,00	102L03450	L6W110T405/B	38	1.493,00	507150050
Z646 08-L6W	Z646 08-6	1.821,00	102L03460	L6W130T405/B	38	1.510,00	507150060
Z646 09-L6W	Z646 09-6	1.967,00	102L03470	L6W130T405/B	38	1.510,00	507150060
Z646 10-L6W	Z646 10-6	2.112,00	102L03480	L6W150T405/B	38	1.619,00	507150070
Z646 11-L6W	Z646 11-6	2.256,00	102L03490	L6W185T405/B	38	1.889,00	507150080
Z646 12-L6W	Z646 12-6	2.402,00	102L03500	L6W185T405/B	38	1.889,00	507150080
Z646 13-L6W	Z646 13-6	2.548,00	102L03510	L6W220T405/B	38	2.078,00	507150090
Z646 14-L6W	Z646 14-6	2.694,00	102L03520	L6W220T405/B	38	2.078,00	507150090
Z646 15-L6W	Z646 15-6	2.838,00	102L03530	L6W220T405/B	38	2.078,00	507150090
Z646 16-L6W	Z646 16-6	2.984,00	102L03540	L6W260T405/B	38	2.365,00	507150100
Z646 17-L6W	Z646 17-6	3.129,00	102L03550	L6W260T405/B	38	2.365,00	507150100
Z646 18-L6W	Z646 18-6	3.274,00	102L03560	L6W300T405/B	38	2.422,00	507150110
Z646 19-L6W	Z646 19-6	3.419,00	102L03570	L6W300T405/B	38	2.422,00	507150110
Z646 20-L6W	Z646 20-6	3.565,00	102L03580	L6W300T405/B	38	2.422,00	507150110

Xylem Water Solutions Portugal pode realizar alterações aos seus produtos sem aviso prévio. Este documento não é contratual

Z6-LW

Z646 (46 m³/h)

Electrobombas Z646, Trifásica 3 x 380-415 V, motor L6W, 50 Hz

Modelo	Preço [EUR]	Referência	Ligação Mot. Ø	Ligação Desc.	Potência [kW]	Peso [kg]	Q [m³/h] 0	24	36	42	48	60		
							[l/min] 0	400	600	700	800	1000		
							H = M.C.A							
Z646 21-L6W	7.021,00	104LK3591	6"	Rp3	37	200	361,2	252	208	190	170	108		
Z646 22-L6W	7.159,00	104LK3601	6"	Rp3	37	218	375,7	262	217	198	177	112		
Z646 23-L6W	7.296,00	104LK3611	6"	Rp3	37	210	389,8	273	226	205	183	116		
Z646 24-L6W	7.432,00	104LK3621	6"	Rp3	37	213	403,6	283	234	213	190	120		
Z646 25-L6W	7.570,00	104LK3631	6"	Rp3	37	220	417,1	294	243	221	197	123		

z646-2-50_a_th

Z6 6" bomba com ponta de veio nú e motor

Bombas	Hidráulica Modelo	Preço [EUR]	Referência	Motor Modelo		Preço [EUR]	Referência
Z646 21-L6W	Z646 21-6	3.710,00	102L03590	L6W370T405/B	38	3.104,00	507150120
Z646 22-L6W	Z646 22-6	3.856,00	102L03600	L6W370T405/B	38	3.104,00	507150120
Z646 23-L6W	Z646 23-6	4.001,00	102L03610	L6W370T405/B	38	3.104,00	507150120
Z646 24-L6W	Z646 24-6	4.145,00	102L03620	L6W370T405/B	38	3.104,00	507150120
Z646 25-L6W	Z646 25-6	4.291,00	102L03630	L6W370T405/B	38	3.104,00	507150120

Xylem Water Solutions Portugal pode realizar alterações aos seus produtos sem aviso prévio. Este documento não é contratual

Z6-LW

Z660 (60 m³/h)

Electrobombas Z660, Trifásica 3 x 380-415 V, motor L8W, 50 Hz

Modelo	Preço [EUR]	Referência	Ligação Mot. Ø	Ligação Desc.	Potência [kW]	Peso [kg]	Q [m³/h] 0	30	42	54	66	78		
							[l/min] 0	500	700	900	1100	1300		
							H = M.C.A							
Z660 22D-L8W	12.272,00	104LZ4171	8"	Rp4	45	399	369,0	264	225	191	154	96,7		
Z660 23D-L8W	12.574,00	104LZ4181	8"	Rp4	45	400	384,0	275	234	199	160	99,9		
Z660 24D-L8W	12.876,00	104LZ4191	8"	Rp4	45	401	398,7	285	243	207	166	103		
Z660 25D-L8W	13.178,00	104LZ4201	8"	Rp4	45	419	413,3	296	252	214	172	106		
Z660 26D-L8W	13.480,00	104LZ4211	8"	Rp4	45	395	427,9	306	261	222	178	109		
Z660 27D-L8W	14.290,00	104LZ4221	8"	Rp4	52	442	449,5	322	275	234	189	118		
Z660 28D-L8W	14.592,00	104LZ4231	8"	Rp4	52	461	463,8	333	284	241	194	121		
Z660 29D-L8W	14.893,00	104LZ4241	8"	Rp4	52	462	477,7	343	292	249	200	124		
Z660 30D-L8W	15.195,00	104LZ4251	8"	Rp4	52	464	491,7	354	301	256	206	126		
Z660 31D-L8W	15.592,00	104LZ4261	8"	Rp4	55	462	515,0	369	315	268	216	135		
Z660 32D-L8W	15.894,00	104LZ4271	8"	Rp4	55	440	529,3	380	324	275	222	138		

z660-3-50_a_th

Z6 6" bomba com ponta de veio nú e motor

Bombas	Hidráulica Modelo	Preço [EUR]	Referência	Motor Modelo		Preço [EUR]	Referência
Z660 23D-L8W	Z660 23D-8	8.127,00	102L04180	L8W450T405/C	38	4.322,00	507183050
Z660 24D-L8W	Z660 24D-8	8.447,00	102L04190	L8W450T405/C	38	4.322,00	507183050
Z660 22D-L8W	Z660 22D-8	7.808,00	102L04170	L8W450T405/C	38	4.322,00	507183050
Z660 25D-L8W	Z660 25D-8	8.766,00	102L04200	L8W450T405/C	38	4.322,00	507183050
Z660 26D-L8W	Z660 26D-8	9.086,00	102L04210	L8W450T405/C	38	4.322,00	507183050
Z660 27D-L8W	Z660 27D-8	9.406,00	102L04220	L8W520T405/C	38	4.771,00	507183060
Z660 28D-L8W	Z660 28D-8	9.725,00	102L04230	L8W520T405/C	38	4.771,00	507183060
Z660 29D-L8W	Z660 29D-8	10.044,00	102L04240	L8W520T405/C	38	4.771,00	507183060
Z660 30D-L8W	Z660 30D-8	10.364,00	102L04250	L8W520T405/C	38	4.771,00	507183060
Z660 31D-L8W	Z660 31D-8	10.684,00	102L04260	L8W550T405/C	38	4.855,00	507183070
Z660 32D-L8W	Z660 32D-8	11.003,00	102L04270	L8W550T405/C	38	4.855,00	507183070

Xylem Water Solutions Portugal pode realizar alterações aos seus produtos sem aviso prévio. Este documento não é contratual

Z6-LW

Z660 (60 m³/h)

Electrobombas Z660, Trifásica 3 x 380-415 V, motor L6W, 50 Hz

Modelo	Preço [EUR]	Referência	Ligação Mot. Ø	Ligação Desc.	Potência [kW]	Peso [kg]	Q [m³/h] 0	30	42	54	66	78		
							[l/min] 0	500	700	900	1100	1300		
							H = M.C.A							
Z660 02-L6W	2.396,00	104LK3971	6"	Rp3	4	65	33,5	23,6	19,6	16	12	5,9		
Z660 03-L6W	2.586,00	104LK3981	6"	Rp3	5,5	65	50,0	35,4	29,7	24,6	18,9	10,2		
Z660 04-L6W	2.802,00	104LK3991	6"	Rp3	7,5	67	66,0	46,9	39,5	33	25,6	14,2		
Z660 05-L6W	3.052,00	104LK4001	6"	Rp3	9,3	78	82,4	58,7	49,5	41,5	32,5	18,5		
Z660 06-L6W	3.286,00	104LK4011	6"	Rp3	11	97	98,5	70,2	59,4	49,9	39,2	22,6		
Z660 07-L6W	3.448,00	104LK4021	6"	Rp3	13	101	115,0	82	69,4	58,5	46,2	26,9		
Z660 08-L6W	3.715,00	104LK4031	6"	Rp3	15	108	132,0	94,2	79,8	67,3	53,4	31,5		
Z660 09-L6W	4.165,00	104LK4041	6"	Rp3	18,5	126	150,1	107	90,9	76,8	61,3	37		
Z660 10-L6W	4.309,00	104LK4051	6"	Rp3	18,5	127	164,7	118	99,8	84,4	67,1	40		
Z660 11-L6W	4.667,00	104LK4061	6"	Rp3	22	139	183,6	131	112	94,6	75,7	46,3		
Z660 12-L6W	4.811,00	104LK4071	6"	Rp3	22	144	198,1	142	120	102	81,6	49,4		
Z660 13-L6W	4.955,00	104LK4081	6"	Rp3	22	144	211,8	152	129	109	87,2	52,1		
Z660 14-L6W	5.423,00	104LK4091	6"	Rp3	26	153	234,8	168	143	122	97,8	60,8		
Z660 15-L6W	5.567,00	104LK4101	6"	Rp3	26	159	249,5	179	152	129	104	63,9		
Z660 16-L6W	5.775,00	104LK4111	6"	Rp3	30	170	267,6	192	163	139	112	69,4		
Z660 17-L6W	5.919,00	104LK4121	6"	Rp3	30	173	282,2	202	172	146	118	72,5		
Z660 18-L6W	6.835,00	104LK4131	6"	Rp3	37	193	302,6	217	185	157	127	79,6		
Z660 19-L6W	6.979,00	104LK4141	6"	Rp3	37	220	317,2	228	194	165	133	82,8		
Z660 20-L6W	7.122,00	104LK4151	6"	Rp3	37	198	331,3	238	203	172	139	85,8		
Z660 21-L6W	7.265,00	104LK4161	6"	Rp3	37	200	345,5	248	211	180	144	88,6		

z660-1-50_a_th

Z6 6" bomba com ponta de veio nú e motor

Bombas	Hidráulica Modelo	Preço [EUR]	Referência	Motor Modelo		Preço [EUR]	Referência
Z660 02-L6W	Z660 02-6	1.079,00	102L03970	L6W40T405/B	380	1.215,00	507150010
Z660 03-L6W	Z660 03-6	1.231,00	102L03980	L6W55T405/B	380	1.256,00	507150020
Z660 04-L6W	Z660 04-6	1.383,00	102L03990	L6W75T405/B	380	1.320,00	507150030
Z660 05-L6W	Z660 05-6	1.535,00	102L04000	L6W93T405/B	380	1.413,00	507150040
Z660 06-L6W	Z660 06-6	1.688,00	102L04010	L6W110T405/B	38	1.493,00	507150050
Z660 07-L6W	Z660 07-6	1.839,00	102L04020	L6W130T405/B	38	1.510,00	507150060
Z660 08-L6W	Z660 08-6	1.991,00	102L04030	L6W150T405/B	38	1.619,00	507150070
Z660 09-L6W	Z660 09-6	2.143,00	102L04040	L6W185T405/B	38	1.889,00	507150080
Z660 10-L6W	Z660 10-6	2.295,00	102L04050	L6W185T405/B	38	1.889,00	507150080
Z660 11-L6W	Z660 11-6	2.448,00	102L04060	L6W220T405/B	38	2.078,00	507150090
Z660 12-L6W	Z660 12-6	2.600,00	102L04070	L6W220T405/B	38	2.078,00	507150090
Z660 13-L6W	Z660 13-6	2.752,00	102L04080	L6W220T405/B	38	2.078,00	507150090
Z660 14-L6W	Z660 14-6	2.904,00	102L04090	L6W260T405/B	38	2.365,00	507150100
Z660 15-L6W	Z660 15-6	3.056,00	102L04100	L6W260T405/B	38	2.365,00	507150100
Z660 16-L6W	Z660 16-6	3.209,00	102L04110	L6W300T405/B	38	2.422,00	507150110
Z660 17-L6W	Z660 17-6	3.361,00	102L04120	L6W300T405/B	38	2.422,00	507150110
Z660 18-L6W	Z660 18-6	3.513,00	102L04130	L6W370T405/B	38	3.104,00	507150120
Z660 19-L6W	Z660 19-6	3.665,00	102L04140	L6W370T405/B	38	3.104,00	507150120
Z660 20-L6W	Z660 20-6	3.817,00	102L04150	L6W370T405/B	38	3.104,00	507150120
Z660 21-L6W	Z660 21-6	3.968,00	102L04160	L6W370T405/B	38	3.104,00	507150120

Xylem Water Solutions Portugal pode realizar alterações aos seus produtos sem aviso prévio. Este documento não é contratual

Bombas submersíveis para furos de 8"

Z8-LW

A série Z8 foi desenhada para furos de 8". A bomba é construida em **aço inoxidável e resiste à corrosão nos ambientes mais agressivos.** Este modelo possui um anel de desgaste "dinâmico" que reduz as **perdas hidráulicas e mantém a elevada eficiência.**

Ref: F073

Aplicacões

- Fornecimento de água
- Pressurização
- Irrigação
- Sistema de combate a incêndio
- Minas
- Campos de golfe
- Rebaixamento do nível freático

Características

Caudal max:	180 m³/h
HMT max:	550 m
Potência:	4 - 150 kW
Máx. profundidade imersão:	350 m (L6W/L8W)
Temperatura do líquido max:	35 °C

Vantagens do produto

- Bomba robusta totalmente em aço inoxidável AISI 304 ou Duplex
- Ligações em de aço inoxidável fundido
- Fácil substituição do anel de desgaste
- Os motores podem ser montados em 6''-8" de acordo com NEMA
- Os custos de manutenção são reduzidos

Motor

Versão:	3 ~400/690 V
Classe de isolamento:	Y
Classe de protecção:	IP68
Modelo:	Rebobináveis em banho de água

Opções sob pedido

- Versões do impulsor
- Tensões e frequências diferentes

Materiais

Bomba de aço inoxidável fundido AISI 304

Bomba de aço inoxidável duplex para fluidos corrosivos como opção

Código de identificação

Modelo:	Z8125 01-L6W SD
Z8	Nome da série
125	Caudal [m³/h]
01	Num. de estágios
L6W	Tipo de motor
SD	Tipo de arranque: vazio = DOL; SD = estrela-triângulo

Certificação para água potável

Produtos aprovados para o uso com água potável de acordo com ACS-D.M. 174

Produto a pedido

Xylem Water Solutions Portugal pode realizar alterações aos seus produtos sem aviso prévio. Este documento não é contratual

Bombas submersíveis para furos de 10"-12"

Z10-Z12

A série Z10-Z12 foi desenhada para furos de 10"-12". A bomba é **construida em aço inoxidável e resiste à corrosão nos ambientes mais agressivos.**
Este modelo possui um anel de desgaste "dinâmico" que reduz as **perdas hidráulicas e mantém a elevada eficiência.**

Ref: F074f

Aplicacões

- Fornecimento de água
- Pressurização
- Irrigação
- Sistema de combate a incêndio
- Minas
- Campos de golfe
- Rebaixamento do nível freático

Vantagens do produto

- Bomba robusta totalmente em aço inoxidável AISI 304 ou Duplex
- Ligações em aço inoxidável fundido
- Fácil substituição do anel de desgaste
- Os motores podem ser montados em 6''-8" de acordo com NEMA
- Os custos de manutenção são reduzidos

Opções sob pedido

- Versões do impulsor
- Tensões e frequências diferentes

Código de identificação

Modelo:	Z10150 01/1A-L6W SD
Z10	Nome da série
150	Caudal [m³/h]
01	Num. de estágios
1A	Impulsor maquinado
L6W	Tipo de motor
SD	Tipo de arranque: vazio = DOL; SD = estrela-triângulo

Características

Caudal max:	520 m³/h
HMT max:	550 m
Potência:	5,5 - 350 Kw
Temperatura do líquido max:	35 °C
Máx. profundidade imersão:	350 m, L6W/L8W

Motor

Versão:	3 ~400/690 V
Classe de isolamento:	Y
Classe de protecção:	IP68
Modelo:	Rebobináveis em banho de água

Materiais

Bomba de aço inoxidável fundido AISI 304

Bomba de aço inoxidável duplex para fluidos corrosivos como opção

Elastómeros	EPDM

Certificação para água potável

Produtos aprovados para o uso com água potável de acordo com ACS-D.M. 174

Produto a pedido

Tabela de Preços 2020.
Xylem Water Solutions Portugal pode realizar alterações aos seus produtos sem aviso prévio. Este documento não é contratual

Motores submersíveis de 4" rebobináveis em banho de óleo

4OS

Motores submersíveis rebobináveis de 4" em banho de óleo.

- Elevado torque de arranque
- Estator rebobinável
- Cabo de alimentação com conector extraível
- Empanque mecânico
- Parafusos para fixação à bomba incluídos

Ref: A211

Características

Versão:	1x 220-240 V, 3 x 400 V
Acoplamentos:	NEMA
Classe de isolamento:	F
Classe de protecção:	IP68
Máx. profundidade imersão:	150 m
Temperatura do líquido:	max 35°C
Camisa:	Aço inoxidável AISI 304
Elastómeros	NBR
Empanque mecânico:	Carbono - cerâmica com protecção anti areia
Líquido de refrigeração:	Óleo não tóxico

Certificação para água potável

Produtos aprovados para o uso com água potável de acordo com as seguintes normativas:

DM 174

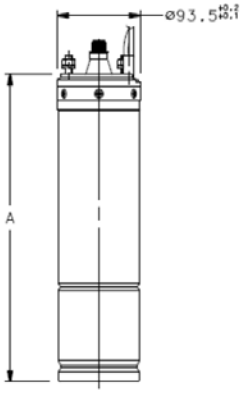

Monofasica 1 x 220-240 V, 50 Hz
Variação máxima de tensão: 230V ± 10%

Modelo	Preço [EUR]	Referência	Potência [kW]	I nom [A]	A [mm]	Cabo [nr x mm²]	Cabo L [m]	Condensador [µF/450V]	Peso [kg]
4OS03M235/C	282,00	107027010	0,37	3,2	355	4Gx1,5	1,75	16	7
4OS05M235/C	287,00	107027020	0,55	4,3	355	4Gx1,5	1,75	20	9
4OS07M235/C	298,00	107027030	0,75	5,6	380	4Gx1,5	1,75	30	10
4OS11M235/C	320,00	107027040	1,1	7,6	415	4Gx1,5	1,75	40	11
4OS15M235/C	362,00	107027050	1,5	10,5	450	4Gx1,5	1,75	50	12
4OS22M235/C	446,00	107027060	2,2	14,4	500	4Gx1,5	2,50	70	15

Xylem Water Solutions Portugal pode realizar alterações aos seus produtos sem aviso prévio. Este documento não é contratual.

Motores submersíveis de 4" rebobináveis em banho de óleo

Trifasica 3 x 400 V, 50 Hz, arranque directo (DOL)
Variação máxima de tensão: 400V ± 6%

Modelo	Preço [EUR]	Referência	Potência [kW]	I nom [A]	A [mm]	Cabo [nr x mm²]	Cabo L [m]	Condensador [µF/450V]	Peso [kg]
4OS03T405/C	297,00	107027100	0,37	1,2	334	4Gx1,5	1,75	--	7
4OS05T405/C	304,00	107027110	0,55	1,7	355	4Gx1,5	1,75	--	7
4OS07T405/C	311,00	107027120	0,75	2,3	355	4Gx1,5	1,75	--	9
4OS11T405/C	320,00	107027130	1,1	3,0	380	4Gx1,5	1,75	--	10
4OS15T405/C	338,00	107027140	1,5	4,2	415	4Gx1,5	1,75	--	11
4OS22T405/C	389,00	107027150	2,2	5,8	450	4Gx1,5	2,50	--	14
4OS30T405/C	496,00	107027160	3	7,0	450	4Gx1,5	2,50	--	14
4OS40T405/C	632,00	107027170	4	9,5	570	4Gx1,5	2,50	--	20
4OS55T405/C	730,00	107027180	5,5	13,3	630	4Gx1,5	2,50	--	21
4OS75T405/C	1.051,00	107027190	7,5	18,1	836	4Gx1,5	4,00	--	31

Acessórios: escolha rápida

Modelo	Preço [EUR]	Referência	Grupo de produtos	Peso [kg]
Condensador para 4OS03M22, 0,37 kW (16 µF)	7,40	002874324	9J	-
Condensador para 4OS05M22, 0,55 kW (20 µF)	8,40	002874326	9J	-
Condensador para 4OS07M22, 0,75 kW (30 µF)	9,50	002874329	9J	-
Condensador para 4OS11M22, 1,1 kW (40 µF)	14,00	002874334	9J	-
Condensador para 4OS15M22, 1,5 kW (50 µF)	14,00	002874336	9J	-
Condensador para 4OS22M22, 2,2 kW (70 µF)	18,00	002874339	9J	-
Cabo com conector estanque 4OS , 4 x1,5 mm², L=10 m	78,00	256993100	9J	1
Cabo com conector estanque 4OS , 4 x1,5 mm², L=20 m	125,00	256993110	9J	2
Cabo com conector estanque 4OS , 4 x1,5 mm², L=30 m	191,00	256993120	9J	3
Cabo com conector estanque 4OS , 4 x1,5 mm², L=40 m	253,00	256993130	9J	4
Cabo com conector estanque 4OS , 4 x1,5 mm², L=50 m	311,00	256993140	9J	6
União cabo quadripolar: 1,5÷6 mm² Aprovação água potável ACS	109,00	772600126	9J	-

Xylem Water Solutions Portugal pode realizar alterações aos seus produtos sem aviso prévio. Este documento não é contratual.

Motores submersíveis de 4" rebobináveis em banho de água

L4C

Motores submersíveis de 4" refrigerados a água.
- Elevado torque de arranque
- Rolamento axial do tipo Kingsbury
- Cabo de alimentação com conector extraível
- Empanque mecânico
- Parafusos para fixação à bomba incluídos

Ref: A019

Características

Versão:	1x 220-240 V, 3 x 400 V
Acoplamentos:	NEMA
Classe de isolamento:	F
Classe de protecção:	IP68
Máx. profundidade imersão:	300 m
Temperatura do líquido:	max 35°C
Camisa:	Aço inoxidável AISI 304
Elastómeros	NBR
Vedante labial:	NBR
Líquido de refrigeração:	Água desmineralizada + anticongelante

Certificação para água potável

Produtos aprovados para o uso com água potável de acordo com ACS

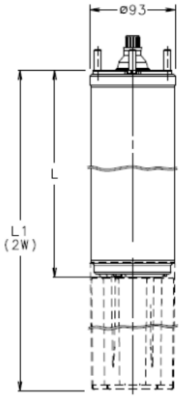

Monofasica 1 x 220-240 V, 50 Hz
Variação máxima de tensão: 230V ± 10%

Modelo	Preço [EUR]	Referência	Potência [kW]	I nom [A]	L [mm]	Cabo [nr x mm²]	Cabo L [m]	Condensador [µF/450V]	Peso [kg]
L4C03M235	317,00	107020210	0,37	3,4	236	4Gx1,5	1,7	16	7
L4C05M235	322,00	107020220	0,55	4,8	266	4Gx1,5	1,7	20	8
L4C07M235	335,00	107020230	0,75	6,5	286	4Gx1,5	1,7	30	11
L4C11M235	358,00	107020240	1,1	8,3	331	4Gx1,5	1,7	40	12
L4C15M235	406,00	107020250	1,5	10,7	393	4Gx1,5	1,7	50	14
L4C22M235	501,00	107020260	2,2	15,3	413	4Gx1,5	1,7	70	16

Xylem Water Solutions Portugal pode realizar alterações aos seus produtos sem aviso prévio. Este documento não é contratual.

Motores submersíveis de 4" rebobináveis em banho de água

Trifasica 3 x 400 V, 50 Hz, arranque directo (DOL)
Variação máxima de tensão: 400V ± 10%

Modelo	Preço [EUR]	Referência	Potência [kW]	I nom [A]	L [mm]	Cabo [nr x mm²]	Cabo L [m]	Condensador [µF/450V]	Peso [kg]
L4C03T405	319,00	107020400	0,37	1,8	216	4Gx1,5	1,7	--	7
L4C05T405	326,00	107020410	0,55	2	236	4Gx1,5	1,7	--	7
L4C07T405	332,00	107020420	0,75	2,6	266	4Gx1,5	1,7	--	8
L4C11T405	335,00	107020430	1,1	3,6	286	4Gx1,5	1,7	--	10
L4C15T405	389,00	107020440	1,5	4,6	348	4Gx1,5	1,7	--	13
L4C22T405	447,00	107020450	2,2	6,2	393	4Gx1,5	1,7	--	14
L4C30T405	655,00	107020460	3	8,8	544	4Gx1,5	2,7	--	20
L4C40T405	727,00	107020470	4	10,5	614	4Gx1,5	2,7	--	23
L4C55T405	840,00	107020480	5,5	14,5	684	4Gx1,5	2,7	--	28
L4C75T405	1.208,00	107020490	7,5	18,1	764	4Gx2,0	3,5	--	31

Acessórios: escolha rápida

Modelo	Preço [EUR]	Referência	Grupo de produtos	Peso [kg]
Condensador para 4OS03M22, 0,37 kW (16 µF)	7,40	002874324	9J	-
Condensador para 4OS05M22, 0,55 kW (20 µF)	8,40	002874326	9J	-
Condensador para 4OS07M22, 0,75 kW (30 µF)	9,50	002874329	9J	-
Condensador para 4OS11M22, 1,1 kW (40 µF)	14,00	002874334	9J	-
Condensador para 4OS15M22, 1,5 kW (50 µF)	14,00	002874336	9J	-
Condensador para 4OS22M22, 2,2 kW (70 µF)	18,00	002874339	9J	-
Cabo com conector estanque L4C, , 4 x1,5 mm², L=10 m	80,00	256993150	9J	1
Cabo com conector estanque L4C, 4 x1,5 mm², L=20 m	138,00	256992870	9J	2
Cabo com conector estanque L4C, 4 x1,5 mm², L=30 m	196,00	256992880	9J	3
Cabo com conector estanque L4C, 4 x1,5 mm², L=40 m	253,00	256992890	9J	4
Cabo com conector estanque L4C, 4 x2,5 mm², L=20 m	203,00	256992900	9J	4
Cabo com conector estanque L4C, 4 x2,5 mm², L=30 m	294,00	256992910	9J	4
Cabo com conector estanque L4C, 4 x2,5 mm², L=40 m	385,00	256992920	9J	6

Xylem Water Solutions Portugal pode realizar alterações aos seus produtos sem aviso prévio. Este documento não é contratual.

Motores submersíveis de 6" encapsulados em banho de água.

L6C

Motores submersíveis de 6" refrigerados a água.

- Elevado torque de arranque
- Rolamento axial do tipo Kingsbury
- Cabo de alimentação com conector extraível
- Empanque mecânico
- Parafusos para fixação à bomba incluídos

Ref: A022

Características

Versão:	3 x 400 V
Acoplamentos:	NEMA
Classe de isolamento:	155 (F)
Classe de protecção:	IP68
Máx. profundidade imersão:	250 m
Temperatura do líquido:	max 35°C
Camisa:	Aço inoxidável AISI 304
Elastómeros	NBR
Empanque mecânico:	Grafite de carbono-óxido de alumínio
Líquido de refrigeração:	Água desmineralizada + anticongelante

Certificação para água potável

Produtos aprovados para o uso com água potável de acordo com as seguintes normativas:

DM 174

Trifasica 3 x 400 V, 50 Hz, arranque directo (DOL)
Variação máxima de tensão: 400V ± 10%

Modelo	Preço [EUR]	Referência	Potência [kW]	I nom [A]	L [mm]	Cabo [nr x mm²]	Cabo L [m]	Peso [kg]
L6C40T405	1.273,00	107030010	4	10,6	600	4Gx4	4	41
L6C55T405	1.381,00	107030020	5,5	14	631	4Gx4	4	47
L6C75T405	1.452,00	107030030	7,5	18	660	4Gx4	4	48
L6C93T405	1.554,00	107030040	9,3	22	685	4Gx4	4	53
L6C110T405	1.643,00	107030050	11	25,5	730	4Gx4	4	57
L6C130T405	1.717,00	107030710	13	--	--	4Gx4	4	54
L6C150T405	1.781,00	107030060	15	33,4	785	4Gx4	4	70
L6C185T405	2.078,00	107030070	18,5	41	860	4Gx6	4	75
L6C220T405	2.286,00	107030080	22	47	920	4Gx6	4	82
L6C300T405	2.664,00	107030090	30	61,5	1050	4Gx8	4	93
L6C370T405	3.414,00	107030100	37	79,3	1180	4Gx8	4	101
L6C450T405	4.844,00	107030720	45	--	--	--	4	105

Xylem Water Solutions Portugal pode realizar alterações aos seus produtos sem aviso prévio. Este documento não é contratual.

Motores submersíveis de 6" encapsulados em banho de água.

Trifasica 3 x 400 V, 50 Hz, arranque estrela triángulo (SD)
Variação máxima de tensão: 400V ± 10%

Modelo	Preço [EUR]	Referência	Potência [kW]	I nom [A]	L [mm]	Cabo [nr x mm²]	Cabo L [m]	Peso [kg]
L6C40T405-SD	1.555,00	107030200	4	--	--	4Gx4+3x4	4	40
L6C55T405-SD	1.519,00	107030110	5,5	--	--	4Gx4+3x4	4	46
L6C75T405-SD	1.597,00	107030120	7,5	--	--	4Gx4+3x4	4	50
L6C93T405-SD	1.709,00	107030130	9,3	--	--	4Gx4+3x4	4	51
L6C110T405-SD	1.808,00	107030140	11	--	--	4Gx4+3x4	4	53
L6C130T405-SD	A pedido	107030730	13			4Gx4+3x4	4	68
L6C150T405-SD	1.958,00	107030150	15	--	--	4Gx4+3x4	4	68
L6C185T405-SD	2.285,00	107030160	18,5	--	--	4Gx4+3x4	4	66
L6C220T405-SD	2.516,00	107030170	22	--	--	4Gx4+3x4	4	76
L6C300T405-SD	2.930,00	107030180	30	--	--	4Gx4+3x4	4	94
L6C370T405-SD	3.757,00	107030190	37	--	--	4Gx6+3x6	4	100
L6C450T405-SD	A pedido	107030740	45	--	--		4	100

Acessórios: escolha rápida

Modelo	Preço [EUR]	Referência	Grupo de produtos	Peso [kg]
Cabo com conector estanque L6C, 4 x4 mm², L=20 m	351,00	256992990	9J	5
Cabo com conector estanque L6C, 4x4 mm², L=30 m	500,00	256993000	9J	6
Cabo com conector estanque L6C, 4x4 mm², L=40 m	647,00	256993010	9J	9
Cabo com conector estanque L6C, 4x6 mm², L=20 m	441,00	256993020	9J	6
Cabo com conector estanque L6C, 4x6 mm², L=30 m	567,00	256993030	9J	10
Cabo com conector estanque L6C, 4x6 mm², L=40 m	665,00	256993040	9J	12
Cabo com conector estanque L6C, 4x8 mm², L=20 m	606,00	256993050	9J	8
Cabo com conector estanque L6C, 4x8 mm², L=30 m	869,00	256993060	9J	12
Cabo com conector estanque L6C, 4x8 mm², L=40 m	1.088,00	256993070	9J	16

Xylem Water Solutions Portugal pode realizar alterações aos seus produtos sem aviso prévio. Este documento não é contratual.

Motores submersíveis de 6 rebobináveis em banho de água

L6W

Motores submersíveis rebobináveis de 6" refrigerados a água.

- Estator rebobinável
- Rolamento axial do tipo Kingsbury
- Empanque mecânico
- Parafusos para fixação à bomba incluídos

Ref: A212

Características

Versão:	3 x 380-415 V ± 6%
Acoplamentos:	NEMA
Classe de isolamento:	70
Classe de protecção:	IP68
Máx. profundidade imersão:	350 m
Temperatura do líquido:	max 30°C
Camisa:	Aço inoxidável AISI 304
Elastómeros	NBR
Empanque mecânico:	Carbono-cerâmica
Líquido de refrigeração:	Água desmineralizada + anticongelante

Certificação para água potável

Produtos aprovados para o uso com água potável de acordo com ACS-D.M. 174

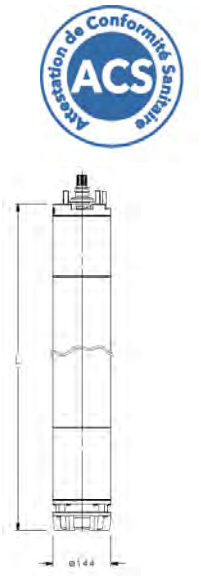

Trifasica 3 x 380-415 V, 50 Hz, arranque directo (DOL)
Variação máxima de tensão: 400V ± 10%

Modelo	Preço [EUR]	Referência	Potência [kW]	I nom [A]	L [mm]	Cabo [nr x mm²]	Cabo L [m]	Peso [kg]
L6W40T405/B	1.215,00	507150010	4	9,26	583	4Gx4	4	42
L6W55T405/B	1.256,00	507150020	5,5	12,4	613	4Gx4	4	52
L6W75T405/B	1.320,00	507150030	7,5	16,4	653	4Gx4	4	50
L6W93T405/B	1.413,00	507150040	9,3	20	683	4Gx4	4	54
L6W110T405/B	1.493,00	507150050	11	23,5	723	4Gx4	4	65
L6W130T405/B	1.510,00	507150060	13	27,1	763	4Gx4	4	68
L6W150T405/B	1.619,00	507150070	15	31,5	833	4Gx4	4	76
L6W185T405/B	1.889,00	507150080	18,5	37,6	903	4Gx6	4	95
L6W220T405/B	2.078,00	507150090	22	46,5	943	4Gx6	4	88
L6W260T405/B	2.365,00	507150100	26	55,4	1071	4Gx6	4	102
L6W300T405/C	2.422,00	507180110	30	62,3	1151	4Gx10	4	-
L6W370T405/C	3.104,00	507180120	37	76,6	1251	4Gx10	4	-

Xylem Water Solutions Portugal pode realizar alterações aos seus produtos sem aviso prévio. Este documento não é contratual.

Motores submersíveis de 6 rebobináveis em banho de água

Trifasica 3 x 400/690 V, 50 Hz, arranque estrela triángulo (SD)
Variação máxima de tensão: 400V ± 10%

Modelo	Preço [EUR]	Referência	Potência [kW]	I nom [A]	L [mm]	Cabo [nr x mm²]	Cabo L [m]	Peso [kg]
L6W55T405/B-SD	1.382,00	507150025	5,5	--	613	4Gx4+3x4	4	52
L6W75T405/B-SD	1.452,00	507150035	7,5	--	653	4Gx4+3x4	4	56
L6W93T405/B-SD	1.554,00	507150045	9,3	--	683	4Gx4+3x4	4	56
L6W110T405/B-SD	1.643,00	507150055	11	--	723	4Gx4+3x4	4	64
L6W130T405/B-SD	1.660,00	507150065	13	--	763	4Gx4+3x4	4	67
L6W150T405/B-SD	1.781,00	507150075	15	--	833	4Gx4+3x4	4	76
L6W185T405/B-SD	2.078,00	507150085	18,5	--	903	4Gx4+3x4	4	81
L6W220T405/B-SD	2.287,00	507150095	22	--	743	4Gx4+3x4	4	93
L6W260T405/B-SD	2.602,00	507150105	26	--	1071	4Gx4+3x4	4	96
L6W300T405/C-SD	2.664,00	507180115	30	62,3	1151	4Gx4+3x4	4	96
L6W370T405/C-SD	3.415,00	507180125	37	76,6	1251	4Gx4+3x4	4	126

Versão HT para aplicações de alta temperatura ou controlada por variador
Trifasica 3 x 380-415 V, 50 Hz, arranque directo (DOL)

Modelo	Preço [EUR]	Referência	Potência [kW]	I nom [A]	L [mm]	Cabo [nr x mm²]	Cabo L [m]	Peso [kg]
L6W40T405/B HT	2.112,00	507160020	4	10,1	613	4Gx4	4	52
L6W55T405/B HT	2.185,00	507160030	5,5	13	653	4Gx4	4	56
L6W75T405/B HT	2.296,00	507160040	7,5	16,9	683	4Gx4	4	60
L6W93T405/B HT	2.462,00	507160050	9,3	20,4	723	4Gx4	4	64
L6W110T405/B HT	2.605,00	507160060	11	23,6	763	4Gx4	4	65
L6W130T405/B HT	2.633,00	507160070	13	28,1	833	4Gx4	4	72
L6W150T405/B HT	2.821,00	507160080	15	31,9	903	4Gx6	4	95
L6W185T405/B HT	3.287,00	507160090	18,5	40,5	943	4Gx6	4	86
L6W220T405/B HT	3.620,00	507160100	22	48,6	1071	4Gx6	4	100
L6W260T405/B HT	4.124,00	507160110	26	55,2	1151	4Gx10	4	108
L6W300T405/B HT	4.222,00	507160120	30	67,1	1301	4Gx10	4	108

Trifasica 3 x 400/690 V, 50 Hz, arranque estrela triángulo (SD)

Modelo	Preço [EUR]	Referência	Potência [kW]	I nom [A]	L [mm]	Cabo [nr x mm²]	Cabo L [m]	Peso [kg]
L6W110T405/B-SD HT	3.289,00	507160065	11	--	723	4Gx4+3x4	4	65
L6W130T405/B-SD HT	3.056,00	507160075	13	--	763	4Gx4+3x4	4	76
L6W150T405/B-SD HT	3.158,00	507160085	15	--	833	4Gx4+3x4	4	84
L6W185T405/B-SD HT	3.482,00	507160095	18,5	--	903	4Gx4+3x4	4	88
L6W220T405/B-SD HT	3.891,00	507160105	22	--	743	4Gx4+3x4	4	96
L6W260T405/B-SD HT	4.326,00	507160115	26	--	1071	4Gx4+3x4	4	104
L6W300T405/B-SD HT	4.558,00	507160125	30	--	1151	4Gx4+3x4	4	136

Xylem Water Solutions Portugal pode realizar alterações aos seus produtos sem aviso prévio. Este documento não é contratual.

Motores submersíveis de 8" rebobináveis em banho de água

L8W

Motores submersíveis rebobináveis de 8" refrigerados a água.
- Estator rebobinável
- Rolamento axial do tipo Kingsbury
- Empanque mecânico
- Parafusos para fixação à bomba incluídos

Ref: A213

Características

Versão:	3 x 400 V
Acoplamentos:	NEMA
Classe de isolamento:	70 (/HT=85)
Classe de protecção:	IP68
Máx. profundidade imersão:	350 m
Temperatura do líquido:	max 30°C
Versão:	Aço inoxidável AISI 304
Elastómeros	NBR
Empanque mecânico:	Carbono-cerâmica
Líquido de refrigeração:	Água desmineralizada + anticongelante

Certificação para água potável

Produtos aprovados para o uso com água potável de acordo com ACS-D.M. 174

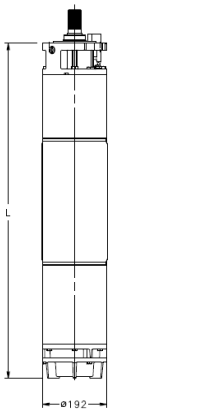

Trifasica 3 x 380-415 V, 50 Hz, arranque directo (DOL)
Variação máxima de tensão: 400V ± 10%

Modelo	Preço [EUR]	Referência	Potência [kW]	I nom [A]	L [mm]	Cabo [nr x mm²]	Cabo L [m]	Peso [kg]
L8W300T405/C	3.798,00	507183030	30	62,8	975	4Gx10	5,5	157
L8W370T405/C	4.052,00	507183040	37	78,9	1055	4Gx10	5,5	175
L8W450T405/C	4.322,00	507183050	45	91,2	1135	4Gx16	5,5	192
L8W520T405/C	4.771,00	507183060	52	104,7	1215	4Gx16	5,5	200
L8W550T405/C	4.855,00	507183070	55	113,3	1245	4Gx16	5,5	220
L8W600T405/C	5.138,00	507183080	60	125	1295	4Gx25	5,5	168
L8W670T405/C	5.707,00	507183090	67	134	1375	4Gx25	5,5	220
L8W750T405/C	5.816,00	507183100	75	145	1465	4Gx25	5,5	224
L8W830T405/C	6.325,00	507183110	83	159	1545	4Gx35	5,5	222
L8W930T405/C	6.869,00	507183120	93	180	1655	4Gx35	5,5	296

Xylem Water Solutions Portugal pode realizar alterações aos seus produtos sem aviso prévio. Este documento não é contratual.

Motores submersíveis de 8" rebobináveis em banho de água

Trifasica 3 x 400/690 V, 50 Hz, arranque estrela triángulo (SD)

Modelo	Preço [EUR]	Referência	Potência [kW]	I nom [A]	L [mm]	Cabo [nr x mm²]	Cabo L [m]	Peso [kg]
L8W300T405/C-SD	4.105,00	507183035	30	---	975	4Gx10	5,5	154
L8W370T405/C-SD	4.371,00	507183045	37	---	1055	1x7x6	5,5	175
L8W450T405/C-SD	4.642,00	507183055	45	---	1135	1x7x6	5,5	182
L8W520T405/C-SD	5.098,00	507183065	52	---	1215	1x7x6	5,5	200
L8W550T405/C-SD	5.275,00	507183075	55	---	1245	1x7x10	5,5	210
L8W600T405/C-SD	5.449,00	507183085	60	---	1295	1x7x10	5,5	220
L8W670T405/C-SD	5.985,00	507183095	67	---	1375	1x7x10	5,5	220
L8W750T405/C-SD	6.236,00	507183105	75	---	1465	1x7x16	5,5	260
L8W830T405/C-SD	6.704,00	507183115	83	---	1545	1x7x16	5,5	240
L8W930T405/C-SD	7.289,00	507183125	93	---	1655	1x7x16	5,5	293
L8W1100T405/C-SD	7.560,00	507183135	110	---	1835	1x7x16	5,5	352

Versão HT para aplicações de alta temperatura ou controlada por variador
Trifasica 3 x 380-415 V, 50 Hz, arranque directo (DOL)

Modelo	Preço [EUR]	Referência	Potência [kW]	I nom [A]	L [mm]	Cabo [nr x mm²]	Cabo L [m]	Peso [kg]
L8W300T405/C HT	4.113,00	507193030	30	63,7	975	4Gx10	5,5	148
L8W370T405/C HT	4.367,00	507193040	37	79,6	1055	4Gx10	5,5	164
L8W450T405/C HT	4.795,00	507193050	45	93,1	1135	4Gx16	5,5	192
L8W520T405/C HT	5.243,00	507193060	52	106,3	1215	4Gx16	5,5	211
L8W550T405/C HT	5.327,00	507193070	55	114,8	1245	4Gx16	5,5	220
L8W600T405/C HT	5.610,00	507193080	60	126,8	1295	4Gx25	5,5	218
L8W670T405/C HT	6.179,00	507193090	67	136,1	1375	4Gx25	5,5	230
L8W750T405/C HT	6.288,00	507193100	75	145	1465	4Gx25	5,5	255

Trifasica 3 x 400/690 V, 50 Hz, arranque estrela triángulo (SD)

Modelo	Preço [EUR]	Referência	Potência [kW]	I nom [A]	L [mm]	Cabo [nr x mm²]	Cabo L [m]	Peso [kg]
L8W300T405/C-SD HT	4.420,00	507193035	30	---	975	1x7x6	5,5	157
L8W370T405/C-SD HT	4.686,00	507193045	37	---	1055	1x7x6	5,5	175
L8W450T405/C-SD HT	5.114,00	507193055	45	---	1135	1x7x6	5,5	192
L8W520T405/C-SD HT	5.570,00	507193065	52	---	1215	1x7x6	5,5	250
L8W550T405/C-SD HT	5.747,00	507193075	55	---	1245	1x7x10	5,5	203
L8W600T405/C-SD HT	5.921,00	507193085	60	---	1295	1x7x10	5,5	180
L8W670T405/C-SD HT	6.458,00	507193095	67	---	1375	1x7x10	5,5	220
L8W750T405/C-SD HT	6.708,00	507193105	75	---	1465	1x7x16	5,5	260
L8W830T405/C-SD HT	7.177,00	507193115	83	---	1545	1x7x25	5,5	274
L8W930T405/C-SD HT	7.998,00	507193125	93	---	1655	1x7x25	5,5	292
L8W1100T405/C-SD HT	8.546,00	507193135	110	---	1835	1x7x25	5,5	260

Acessórios: escolha rápida

Modelo	Preço [EUR]	Referência	Grupo de produtos	Peso [kg]
Kit sensor de temperatura PT100/20	95,00	587001020	9J	-
Kit sensor de temperatura PT100/40	150,00	587001030	9J	2
Kit sensor de temperatura PT100/60	206,00	587001040	9J	2
Kit sensor de temperatura PT100/80	261,00	587001050	9J	2
Kit sensor de temperatura PT100/100	348,00	587001060	9J	2
Kit sensor de temperatura PTC/20	95,00	587001220	9J	-
Kit sensor de temperatura PTC/40	150,00	587001230	9J	1
Kit sensor de temperatura PTC/60	206,00	587001240	9J	1
Kit sensor de temperatura PTC/80	261,00	587001250	9J	2
Kit sensor de temperatura PTC/100	348,00	587001260	9J	2

Xylem Water Solutions Portugal pode realizar alterações aos seus produtos sem aviso prévio. Este documento não é contratual.

Camisa de refrigeração do motor 4OS

- Camisa de refrigeração em aço inoxidável AISI 304 com anéis de tensão em aço inoxidável AISI 321
- Anel de vedação em borracha SBR / NBR com ranhuras para o cabo do motor
- Abraçadeiras de suporte (conjunto de 2 peças) em aço inoxidável AISI 304 com parafusos AISI 321

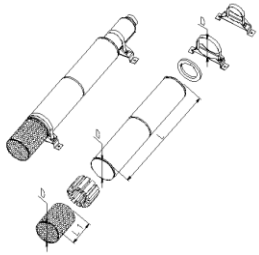

Ref: A072a

Modelo 1GSL,2GS,4GS,6GS,8GS,12GS

Motor [kW]	Camisa de refrigeração			Filtro de aspiração			Suportes		
	D x L (mm)	Preço [EUR]	Referência	D x L (mm)	Preço [EUR]	Referência	D (mm)/Nr. de pés	Preço [EUR]	Referência
0,37	ø115X500 M4P4	194,00	109393030	ø115X117	116,00	109392960	ø115 (nr.2)	162,00	109393300
0,55	ø115X500 M4P4	194,00	109393030	ø115X117	116,00	109392960	ø115 (nr.2)	162,00	109393300
0,75	ø115X500 M4P4	194,00	109393030	ø115X117	116,00	109392960	ø115 (nr.2)	162,00	109393300
1,1	ø115X500 M4P4	194,00	109393030	ø115X117	116,00	109392960	ø115 (nr.2)	162,00	109393300
1,5	ø115X800 M4P4	215,00	109393050	ø115X117	116,00	109392960	ø115 (nr.2)	162,00	109393300
2,2	ø115X800 M4P4	215,00	109393050	ø115X117	116,00	109392960	ø115 (nr.2)	162,00	109393300
3	ø115X800 M4P4	215,00	109393050	ø115X117	116,00	109392960	ø115 (nr.2)	227,00	109393310
4	ø115X800 M4P4	215,00	109393050	ø115X117	116,00	109392960	ø115 (nr.2)	227,00	109393310
5,5	ø115X1000 M4P4	257,00	109393060	ø115X117	116,00	109392960	ø115 (nr.2)	227,00	109393310
7,5	ø115X1000 M4P4	257,00	109393060	ø115X117	116,00	109392960	ø115 (nr.2)	227,00	109393310

Modelo 16GS

Motor [kW]	Camisa de refrigeração			Filtro de aspiração			Suportes		
	D x L (mm)	Preço [EUR]	Referência	D x L (mm)	Preço [EUR]	Referência	D (mm)/Nr. de pés	Preço [EUR]	Referência
1,5	ø145X800 M4P4	378,00	109393085	ø145X158	142,00	109392970	ø145 (nr.2)	252,00	109393330
2,2	ø145X800 M4P4	378,00	109393085	ø145X158	142,00	109392970	ø145 (nr.2)	252,00	109393330
3	ø145X800 M4P4	378,00	109393085	ø145X158	142,00	109392970	ø145 (nr.2)	252,00	109393330
4	ø145X800 M4P4	378,00	109393085	ø145X158	142,00	109392970	ø145 (nr.2)	252,00	109393330
5,5	ø145X1000 M4P4	410,00	109393090	ø145X158	142,00	109392970	ø145 (nr.2)	252,00	109393330
7,5	ø145X1000 M4P4	410,00	109393090	ø145X158	142,00	109392970	ø145 (nr.2)	252,00	109393330

Modelo Z612,Z616,Z622,Z631,Z646

Motor [kW]	Camisa de refrigeração			Filtro de aspiração			Suportes		
	D x L (mm)	Preço [EUR]	Referência	D x L (mm)	Preço [EUR]	Referência	D (mm)/Nr. de pés	Preço [EUR]	Referência
1,1	ø160X800 M4P6	436,00	109393100	ø160X158	171,00	109392980	ø160 (nr.2)	263,00	109393340
1,5	ø160X800 M4P6	436,00	109393100	ø160X158	171,00	109392980	ø160 (nr.2)	263,00	109393340
2,2	ø160X800 M4P6	436,00	109393100	ø160X158	171,00	109392980	ø160 (nr.2)	263,00	109393340
3	ø160X800 M4P6	436,00	109393100	ø160X158	171,00	109392980	ø160 (nr.2)	263,00	109393340
4	ø160X800 M4P6	436,00	109393100	ø160X158	171,00	109392980	ø160 (nr.2)	263,00	109393340
5,5	ø160X1000 M4P6	481,00	109393110	ø160X158	171,00	109392980	ø160 (nr.2)	263,00	109393340
7,5	ø160X1000 M4P6	481,00	109393110	ø160X158	171,00	109392980	ø160 (nr.2)	263,00	109393340

Modelo Z660

Motor [kW]	Camisa de refrigeração			Filtro de aspiração			Suportes		
	D x L (mm)	Preço [EUR]	Referência	D x L (mm)	Preço [EUR]	Referência	D (mm)/Nr. de pés	Preço [EUR]	Referência
4	ø180X1000 M4P6	563,00	109393140	ø180X192	201,00	109392990	ø180 (nr.2)	277,00	109393350
5,5	ø180X1000 M4P6	563,00	109393140	ø180X192	201,00	109392990	ø180 (nr.2)	277,00	109393350
7,5	ø180X1000 M4P6	563,00	109393140	ø180X192	201,00	109392990	ø180 (nr.2)	277,00	109393350

Xylem Water Solutions Portugal pode realizar alterações aos seus produtos sem aviso prévio. Este documento não é contratual.

Acessórios bombas submersíveis

Camisa de refrigeração do motor L4C

- **Camisa de refrigeração em aço inoxidável AISI 304 com anéis de tensão em aço inoxidável AISI 321**
- **Anel de vedação em borracha SBR / NBR com ranhuras para o cabo do motor**
- **Abraçadeiras de suporte (conjunto de 2 peças) em aço inoxidável AISI 304 com parafusos AISI 321**

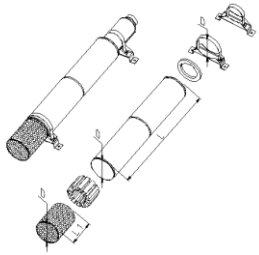

Ref: A072b

Modelo 1GSL,2GS,4GS,6GS,8GS,12GS

Motor [kW]	Camisa de refrigeração			Filtro de aspiração			Suportes		
	D x L (mm)	Preço [EUR]	Referência	D x L (mm)	Preço [EUR]	Referência	D (mm)/Nr. de pés	Preço [EUR]	Referência
0,37	ø115X500 M4P4	194,00	109393030	ø115X117	116,00	109392960	ø115 (nr.2)	162,00	109393300
0,55	ø115X500 M4P4	194,00	109393030	ø115X117	116,00	109392960	ø115 (nr.2)	162,00	109393300
0,75	ø115X500 M4P4	194,00	109393030	ø115X117	116,00	109392960	ø115 (nr.2)	162,00	109393300
1,1	ø115X500 M4P4	194,00	109393030	ø115X117	116,00	109392960	ø115 (nr.2)	162,00	109393300
1,5	ø115X800 M4P4	215,00	109393050	ø115X117	116,00	109392960	ø115 (nr.2)	162,00	109393300
2,2	ø115X800 M4P4	215,00	109393050	ø115X117	116,00	109392960	ø115 (nr.2)	162,00	109393300
3	ø115X800 M4P4	215,00	109393050	ø115X117	116,00	109392960	ø115 (nr.2)	227,00	109393310
4	ø115X800 M4P4	215,00	109393050	ø115X117	116,00	109392960	ø115 (nr.2)	227,00	109393310
5,5	ø115X1000 M4P4	257,00	109393060	ø115X117	116,00	109392960	ø115 (nr.2)	227,00	109393310
7,5	ø115X1000 M4P4	257,00	109393060	ø115X117	116,00	109392960	ø115 (nr.2)	227,00	109393310

Modelo 16GS

Motor [kW]	Camisa de refrigeração			Filtro de aspiração			Suportes		
	D x L (mm)	Preço [EUR]	Referência	D x L (mm)	Preço [EUR]	Referência	D (mm)/Nr. de pés	Preço [EUR]	Referência
1,5	ø145X800 M4P4	378,00	109393085	ø145X158	142,00	109392970	ø145 (nr.2)	252,00	109393330
2,2	ø145X800 M4P4	378,00	109393085	ø145X158	142,00	109392970	ø145 (nr.2)	252,00	109393330
3	ø145X800 M4P4	378,00	109393085	ø145X158	142,00	109392970	ø145 (nr.2)	252,00	109393330
4	ø145X800 M4P4	378,00	109393085	ø145X158	142,00	109392970	ø145 (nr.2)	252,00	109393330
5,5	ø145X1000 M4P4	410,00	109393090	ø145X158	142,00	109392970	ø145 (nr.2)	252,00	109393330
7,5	ø145X1000 M4P4	410,00	109393090	ø145X158	142,00	109392970	ø145 (nr.2)	252,00	109393330

Modelo Z612,Z616,Z622,Z631,Z646

Motor [kW]	Camisa de refrigeração			Filtro de aspiração			Suportes		
	D x L (mm)	Preço [EUR]	Referência	D x L (mm)	Preço [EUR]	Referência	D (mm)/Nr. de pés	Preço [EUR]	Referência
1,1	ø160X800 M4P6	436,00	109393100	ø160X158	171,00	109392980	ø160 (nr.2)	263,00	109393340
1,5	ø160X800 M4P6	436,00	109393100	ø160X158	171,00	109392980	ø160 (nr.2)	263,00	109393340
2,2	ø160X800 M4P6	436,00	109393100	ø160X158	171,00	109392980	ø160 (nr.2)	263,00	109393340
3	ø160X800 M4P6	436,00	109393100	ø160X158	171,00	109392980	ø160 (nr.2)	263,00	109393340
4	ø160X800 M4P6	436,00	109393100	ø160X158	171,00	109392980	ø160 (nr.2)	263,00	109393340
5,5	ø160X1000 M4P6	481,00	109393110	ø160X158	171,00	109392980	ø160 (nr.2)	263,00	109393340
7,5	ø160X1000 M4P6	481,00	109393110	ø160X158	171,00	109392980	ø160 (nr.2)	263,00	109393340

Modelo Z660

Motor [kW]	Camisa de refrigeração			Filtro de aspiração			Suportes		
	D x L (mm)	Preço [EUR]	Referência	D x L (mm)	Preço [EUR]	Referência	D (mm)/Nr. de pés	Preço [EUR]	Referência
4	ø180X1000 M4P6	563,00	109393140	ø180X192	201,00	109392990	ø180 (nr.2)	277,00	109393350
5,5	ø180X1000 M4P6	563,00	109393140	ø180X192	201,00	109392990	ø180 (nr.2)	277,00	109393350
7,5	ø180X1000 M4P6	563,00	109393140	ø180X192	201,00	109392990	ø180 (nr.2)	277,00	109393350

Xylem Water Solutions Portugal pode realizar alterações aos seus produtos sem aviso prévio. Este documento não é contratual.

Camisa de refrigeração do motor L6C

- Camisa de refrigeração em aço inoxidável AISI 304 com anéis de tensão em aço inoxidável AISI 321
- Anel de vedação em borracha SBR / NBR com ranhuras para o cabo do motor
- Abraçadeiras de suporte (conjunto de 2 peças) em aço inoxidável AISI 304 com parafusos AISI 321

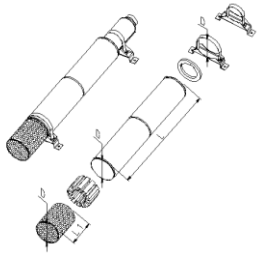

Ref: A072c

Modelo Z612,Z616,Z622,Z631,Z646

Motor [kW]	Camisa de refrigeração			Filtro de aspiração			Suportes		
	D x L (mm)	Preço [EUR]	Referência	D x L (mm)	Preço [EUR]	Referência	D (mm)/Nr. de pés	Preço [EUR]	Referência
3	ø180X1000 M6P6	563,00	109393180	ø180X192	201,00	109392990	ø180 (nr.2)	277,00	109393350
4	ø180X1000 M6P6	563,00	109393180	ø180X192	201,00	109392990	ø180 (nr.2)	277,00	109393350
5,5	ø180X1000 M6P6	563,00	109393180	ø180X192	201,00	109392990	ø180 (nr.2)	277,00	109393350
7,5	ø180X1000 M6P6	563,00	109393180	ø180X192	201,00	109392990	ø180 (nr.2)	277,00	109393350
11	ø180X1000 M6P6	563,00	109393180	ø180X192	201,00	109392990	ø180 (nr.2)	277,00	109393350
15	ø180X1000 M6P6	563,00	109393180	ø180X192	201,00	109392990	ø180 (nr.2)	277,00	109393350
18,5	ø180X1000 M6P6	563,00	109393180	ø180X192	201,00	109392990	ø180 (nr.2)	277,00	109393350
22	ø180X1500 M6P6	780,00	109393210	ø180X192	201,00	109392990	ø180 (nr.3)	457,00	109393360
30	ø180X1500 M6P6	780,00	109393210	ø180X192	201,00	109392990	ø180 (nr.3)	457,00	109393360
37	ø180X1500 M6P6	780,00	109393210	ø180X192	201,00	109392990	ø180 (nr.3)	457,00	109393360

Modelo Z660

Motor [kW]	Camisa de refrigeração			Filtro de aspiração			Suportes		
	D x L (mm)	Preço [EUR]	Referência	D x L (mm)	Preço [EUR]	Referência	D (mm)/Nr. de pés	Preço [EUR]	Referência
4	ø200X1000 M6P6	646,00	109393250	ø200X192	277,00	109393000	ø200 (nr.2)	291,00	109393370
5,5	ø200X1000 M6P6	646,00	109393250	ø200X192	277,00	109393000	ø200 (nr.2)	291,00	109393370
7,5	ø200X1000 M6P6	646,00	109393250	ø200X192	277,00	109393000	ø200 (nr.2)	291,00	109393370
9,3	ø200X1000 M6P6	646,00	109393250	ø200X192	277,00	109393000	ø200 (nr.2)	291,00	109393370
11	ø200X1000 M6P6	646,00	109393250	ø200X192	277,00	109393000	ø200 (nr.2)	291,00	109393370
15	ø200X1000 M6P6	646,00	109393250	ø200X192	277,00	109393000	ø200 (nr.2)	291,00	109393370
18,5	ø200X1000 M6P6	646,00	109393250	ø200X192	277,00	109393000	ø200 (nr.2)	291,00	109393370
22	ø200X1500 M6P6	842,00	109393280	ø200X192	277,00	109393000	ø200 (nr.3)	480,00	109393380
30	ø200X1500 M6P6	842,00	109393280	ø200X192	277,00	109393000	ø200 (nr.3)	480,00	109393380
37	ø200X1500 M6P6	842,00	109393280	ø200X192	277,00	109393000	ø200 (nr.3)	480,00	109393380

Xylem Water Solutions Portugal pode realizar alterações aos seus produtos sem aviso prévio. Este documento não é contratual.

Camisa de refrigeração do motor L6W

- Camisa de refrigeração em aço inoxidável AISI 304 com anéis de tensão em aço inoxidável AISI 321
- Anel de vedação em borracha SBR / NBR com ranhuras para o cabo do motor
- Abraçadeiras de suporte (conjunto de 2 peças) em aço inoxidável AISI 304 com parafusos AISI 321

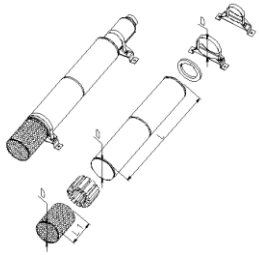

Ref: A072d

Modelo Z612,Z616,Z622,Z631,Z646

Motor [kW]	Camisa de refrigeração			Filtro de aspiração			Suportes		
	D x L (mm)	Preço [EUR]	Referência	D x L (mm)	Preço [EUR]	Referência	D (mm)/Nr. de pés	Preço [EUR]	Referência
3	ø180X1000 M6P6	563,00	109393180	ø180X192	201,00	109392990	ø180 (nr.2)	277,00	109393350
4	ø180X1000 M6P6	563,00	109393180	ø180X192	201,00	109392990	ø180 (nr.2)	277,00	109393350
5,5	ø180X1000 M6P6	563,00	109393180	ø180X192	201,00	109392990	ø180 (nr.2)	277,00	109393350
7,5	ø180X1000 M6P6	563,00	109393180	ø180X192	201,00	109392990	ø180 (nr.2)	277,00	109393350
11	ø180X1000 M6P6	563,00	109393180	ø180X192	201,00	109392990	ø180 (nr.2)	277,00	109393350
13	ø180X1000 M6P6	563,00	109393180	ø180X192	201,00	109392990	ø180 (nr.2)	277,00	109393350
15	ø180X1000 M6P6	563,00	109393180	ø180X192	201,00	109392990	ø180 (nr.2)	277,00	109393350
37	ø180X1500 M6P6	780,00	109393210	ø180X192	201,00	109392990	ø180 (nr.3)	457,00	109393360
30	ø180X1500 M6P6	780,00	109393210	ø180X192	201,00	109392990	ø180 (nr.3)	457,00	109393360
26	ø180X1500 M6P6	780,00	109393210	ø180X192	201,00	109392990	ø180 (nr.3)	457,00	109393360
22	ø180X1500 M6P6	780,00	109393210	ø180X192	201,00	109392990	ø180 (nr.3)	457,00	109393360
18,5	ø180X1000 M6P6	563,00	109393180	ø180X192	201,00	109392990	ø180 (nr.2)	277,00	109393350

Modelo Z660

Motor [kW]	Camisa de refrigeração			Filtro de aspiração			Suportes		
	D x L (mm)	Preço [EUR]	Referência	D x L (mm)	Preço [EUR]	Referência	D (mm)/Nr. de pés	Preço [EUR]	Referência
4	ø200X1000 M6P6	646,00	109393250	ø200X192	277,00	109393000	ø200 (nr.2)	291,00	109393370
5,5	ø200X1000 M6P6	646,00	109393250	ø200X192	277,00	109393000	ø200 (nr.2)	291,00	109393370
7,5	ø200X1000 M6P6	646,00	109393250	ø200X192	277,00	109393000	ø200 (nr.2)	291,00	109393370
11	ø200X1000 M6P6	646,00	109393250	ø200X192	277,00	109393000	ø200 (nr.2)	291,00	109393370
13	ø200X1000 M6P6	646,00	109393250	ø200X192	277,00	109393000	ø200 (nr.2)	291,00	109393370
15	ø200X1000 M6P6	646,00	109393250	ø200X192	277,00	109393000	ø200 (nr.2)	291,00	109393370
18,5	ø200X1000 M6P6	646,00	109393250	ø200X192	277,00	109393000	ø200 (nr.2)	291,00	109393370
22	ø200X1500 M6P6	842,00	109393280	ø200X192	277,00	109393000	ø200 (nr.3)	480,00	109393380
26	ø200X1500 M6P6	842,00	109393280	ø200X192	277,00	109393000	ø200 (nr.3)	480,00	109393380
30	ø200X1500 M6P6	842,00	109393280	ø200X192	277,00	109393000	ø200 (nr.3)	480,00	109393380
37	ø200X1500 M6P6	842,00	109393280	ø200X192	277,00	109393000	ø200 (nr.3)	480,00	109393380

Xylem Water Solutions Portugal pode realizar alterações aos seus produtos sem aviso prévio. Este documento não é contratual.

QUEREMOS AJUDÁ-LO A FORNECER ÁGUA NA QUANTIDADE CORRECTA

Qualidade, quantidade e disponibilidade de água

xylem.com/pt-pt

xylem
Let's Solve Water

Todas as fotografias e ilustrações são apenas para uso indicativo e ilustrativo, servindo para fornecer linhas de orientação. A informação de projecto actual, incluíndo modelos, dimensões, aplicações, podem ser diferentes e não são com o intuito de criar algum tipo de contrato ou garantia.

Monitorização e Controlo

A aplicação é suportada por:

- **GENYO**
- **HYDROVAR**
- **HYDROVAR SMART**
- **Q-SMART**
- **RESIBOOST**
- **OUTROS QUADROS DE COMANDO**

Conversor de frequência para motores trifásicos de 1,5 a 22 kW

Hydrovar® HVL

O HYDROVAR não é apenas um variador de velocidade de montagem simples sobre o motor. Na realidade o HYDROVAR representa um sistema de controlo inteligente que adapta minuciosamente a velocidade às necessidades da instalação, oferecendo diversas vantagens

Ref: A007a

Applicacões

Ajuste automático do consumo da bomba, mediante a variação de velocidade segundo as necessidades da instalação:

- Pressão constante (por exemplo grupo de pressão)
- Pressão diferencial (por exemplo aquecimento)
- Caudal constante (por exemplo filtração)

Características

- Montagem directo sobre a tampa do ventilator do motor da bomba de 22kW
- Possibilidade de instalação "horizontal invertido"
- Capacidade de várias bombas, que permite o controle de 1 a 8 bombas
- Classe de protecção IP55
- Possibilidade de integrar com sistema de comunicação Modbus ou Bacnet

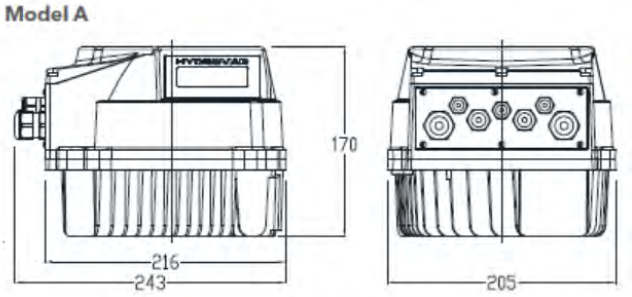

Vantagens do produto

- Sistema diferente e independente do motor
- Tipo de montagem fácil "click e pronto a usar", directamente no motor
- PLC integrado no variador
- Redução de custos: até 70% de poupança energética
- Manutenção fácil e mínima
- Possibilidade de gerir até 8 bombas (HV4)
- Retrofi t possível em todos os tipos de bombas

Tensão de Alimentação:
- HVL2: Monofásica 208-240V (1.5 a 4 kW)

Modelo	Preço [EUR]	Referência	Tamanho do modelo	Potência [kW]	Classe Efic. %	Imax in[A]	Imax out[A]	Peso [kg]
HVL2.015-A0010	1.310,00	10073L1AA	A	1,5	94%	11,6	7,5	7
HVL2.022-A0010	1.344,00	10073L2AA	A	2,2	93,5%	15,1	10	7

Xylem Water Solutions Portugal pode realizar alterações aos seus produtos sem aviso prévio. Este documento não é contratual.

Conversor de frequência para motores trifásicos de 1,5 a 22 kW

Tensão de Alimentação:
- HVL4: Trifásica 380-460V (1.5 a 22 kW)

Modelo	Preço [EUR]	Referência	Tamanho do modelo	Potência [kW]	Classe Efic. %	Imax in[A]	Imax out[A]	Peso [kg]
HVL4.015-A0010	1.241,00	10073LCAA	A	1,5	96%	3,9	4,1	7
HVL4.022-A0010	1.273,00	10073LDAA	A	2,2	96,5%	5,3	5,7	7
HVL4.030-A0010	1.331,00	10073LEAA	A	3	96,5%	7,2	7,3	7
HVL4.040-A0010	1.852,00	10073LFAA	A	4	96,5%	10,1	10	8

Modelo	Preço [EUR]	Referência	Tamanho do modelo	Potência [kW]	Classe Efic. %	Imax in[A]	Imax out[A]	Peso [kg]
HVL4.055-A0010	2.012,00	10073LGAA	B	5,5	97%	12,8	13,5	13
HVL4.075-A0010	2.314,00	10073LHAA	B	7,5	97%	16,9	17	13
HVL4.110-A0010	2.520,00	10073LLAA	B	11	97%	24,2	24	12

Modelo	Preço [EUR]	Referência	Tamanho do modelo	Potência [kW]	Classe Efic. %	Imax in[A]	Imax out[A]	Peso [kg]
HVL4.150-A0010	3.360,00	10073LMAA	C	15	97%	33,3	32	20
HVL4.185-A0010	3.965,00	10073LNAA	C	18,5	97%	38,1	38	18
HVL4.220-A0010	4.385,00	10073LPAA	C	22	97%	44,7	44	18

Tensão de Alimentação:
- HVL3: Trifásica 208-240V (1.5 a 11 kW)

Modelo	Preço [EUR]	Referência	Tamanho do modelo	Potência [kW]	Classe Efic. %	Imax in[A]	Imax out[A]	Peso [kg]
HVL3.015-A0010	1.487,00	10073L5AA	A	1,5	96%	7	7,5	7
HVL3.022-A0010	1.571,00	10073L6AA	A	2,2	96%	9,1	10	8

Modelo	Preço [EUR]	Referência	Tamanho do modelo	Potência [kW]	Classe Efic. %	Imax in[A]	Imax out[A]	Peso [kg]
HVL3.030-A0010	2.016,00	10073L7AA	B	3	96%	13,3	14,3	10
HVL3.040-A0010	2.520,00	10073L8AA	B	4	96%	16,5	16,7	10
HVL3.055-A0010	2.772,00	10073L9AA	B	5,5	96%	23,5	24,2	12

Modelo	Preço [EUR]	Referência	Tamanho do modelo	Potência [kW]	Classe Efic. %	Imax in[A]	Imax out[A]	Peso [kg]
HVL3.075-A0010	3.108,00	10073LAAA	C	7,5	96%	29,6	31	16
HVL3.110-A0010	3.612,00	10073LBAA	C	11	96%	43,9	44	16

Xylem Water Solutions Portugal pode realizar alterações aos seus produtos sem aviso prévio. Este documento não é contratual.

Conversor de frequência para motores trifásicos de 1,5 a 22 kW

Acessórios: escolha rápida

Modelo	Preço [EUR]	Referência	Grupo de produtos	Peso [kg]
Carta Premium para gerir até 5 bombas no modo relé cascata	160,00	109730080	5H	-
Kit montagem de parede para HVL 2.015÷2.022	410,00	109400070	9L	3
Kit montagem de parede para HVL 4.015÷4.040	420,00	109400090	9L	8
Kit montagem de parede para HVL 4.055÷4.075	494,00	109400140	9L	7
Kit montagem de parede para HVL 4.110	735,00	109400150	9L	9
Kit montagem de parede para HVL 4.150÷4.220	1.441,00	109400170	5H	13
Transdutor de pressão DST P140/ 0-10 Bar	163,00	109400410	9J	-
Transdutor de pressão DST P140/ 0-16 Bar	163,00	109400420	9J	-
Transdutor de pressão DST P140/ 0-25 Bar	163,00	109400430	9J	-

Xylem Water Solutions Portugal pode realizar alterações aos seus produtos sem aviso prévio. Este documento não é contratual.

Acessórios para Hydrovar® HVL

Transdutores de pressão

O kit de sensor de pressão é constituído por:
- Sensor de pressão
- 2 mts de cabo para sensor de pressão
- folha de instruções

Ref: A085d

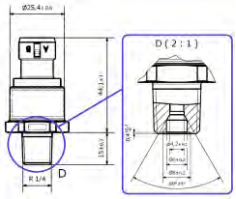

Modelo	Preço [EUR]	Referência	DN	Intervalo	Sinal de saída	Peso [kg]
Transdutor de pressão DST P140/ 0-10 Bar	163,00	109400410	R ¼	0÷10 bar	4÷20 mA	-
Transdutor de pressão DST P140/ 0-16 Bar	163,00	109400420	R ¼	0÷16 bar	4÷20 mA	-
Transdutor de pressão DST P140/ 0-25 Bar	163,00	109400430	R ¼	0÷25 bar	4÷20 mA	-
Transdutor de pressão MBS 3200 / 0-40 Bar	226,00	109400440	--	0÷40 bar	4÷20 mA	-
Transdutor de pressão MBS 3200 / 0-60 Bar	226,00	109400450	--	0÷60 bar	4÷20 mA	-
Transdutor de pressão MBS 1900 / 0-16 Bar 0,5-4,5V	163,00	109400460	--	0÷10 bar	0,5÷4,5 V	-
Transdutor de pressão MBS 1900 / 0-25 Bar 0,5-4,5V	158,00	109400470	--	0÷25 bar	0,5÷4,5 V	-

Grupo de produtos: 9J

Sensores de caudal calibrados diafragma

Ref: A085d

Modelo	Preço [EUR]	Referência	DN	Intervalo	Sinal de saída	Peso [kg]
Sensor de caudal DN 32, 2,7-8 m³/h	A pedido	709813010	DN 32	2,7÷ 8 m³/h	4÷20 mA	-
Sensor de caudal DN 32, 4-12 m³/h	A pedido	709813020	DN 32	4,0÷12m³/h	4÷20 mA	-
Sensor de caudal DN 40, 4,5-14 m³/h	A pedido	709813030	DN 40	4,5÷14m³/h	4÷20 mA	2
Sensor de caudal DN 40, 7-21 m³/h	A pedido	709813040	DN 40	7,0÷21m³/h	4÷20 mA	-
Sensor de caudal DN 50, 8-24 m³/h	A pedido	709813050	DN 50	8,0÷24m³/h	4÷20 mA	3
Sensor de caudal DN 50, 12-36 m³/h	A pedido	709813060	DN 50	12÷36m³/h	4÷20 mA	-
Sensor de caudal DN 65, 12-36 m³/h	A pedido	709813070	DN 65	12÷36m³/h	4÷20 mA	5
Sensor de caudal DN 65, 16-48 m³/h	A pedido	709813080	DN 65	16÷48m³/h	4÷20 mA	-
Sensor de caudal DN 80, 27-80 m³/h	A pedido	709813000	DN 80	27÷80 m³/h	4÷20 mA	-

Grupo de produtos: 9J

Sensor de proteção contra funcionamento a seco

Ref: A085d

Modelo	Preço [EUR]	Referência	DN	Intervalo	Sinal de saída	Peso [kg]
KIT SENSOR DRP-HV	263,00	109394600	--	--	--	-

Grupo de produtos: 9B

Xylem Water Solutions Portugal pode realizar alterações aos seus produtos sem aviso prévio. Este documento não é contratual.

Acessórios para Hydrovar® HVL

Kit Montagem em parede

Ref: A085f

Modelo	Preço [EUR]	Referência	HVL	Potência [kW]	Cabo [nr x mm²]	Peso [kg]
Kit montagem de parede para HVL 2.015÷2.022	410,00	109400070	HVL2	1,5÷2,2		3
Kit montagem de parede para HVL 2.030	431,00	109400100	HVL2	3		3
Kit montagem de parede para HVL 2.040	735,00	109400110	HVL2	4		5
Kit montagem de parede para HVL 4.015÷4.040	420,00	109400090	HVL4	1,5÷4,0		8
Kit montagem de parede para HVL 4.055÷4.075	494,00	109400140	HVL4	5,5÷7,5		7
Kit montagem de parede para HVL 4.110	735,00	109400150	HVL4	11		9
Kit montagem de parede para HVL 4.150÷4.220	1.441,00	109400170	HVL4	15÷22		13
Kit montagem de parede para HVL 3.015÷3.022	420,00	109400080	HVL3	1,5÷2,2		3
Kit montagem de parede para HVL 3.030-3.040	441,00	109400120	HVL3	3,0÷4,0		3
Kit montagem de parede para HVL 3.055	452,00	109400130	HVL3	5,5		3
Kit montagem de parede para HVL 3.075-3.110	1.441,00	109400160	HVL3	7,5÷11		9

Grupo de produtos: 9L

Cabos ligação variador-motor

Cabo do motor

Ref: A085c

Modelo	Preço [EUR]	Referência	HVL	Potência [kW]	Cabo [nr x mm²]	Peso [kg]
Cabo motor HVL2/4 1,5kW SM	26,00	109399720	HVL2	1,5	4G1,5	-
Cabo motor HVL2/4 1,5-4kW PLM	26,00	109399730	HVL2	1,5÷2,2	4G1,5	-
Cabo motor HVL2/3 3-4KW	26,00	109399870	HVL2	3,0÷4,0	4G1,5	-
Cabo motor HVL2/4 1,5kW SM	26,00	109399720	HVL4	1,5	4G1,5	-
Cabo motor HVL2/4 1,5-4kW PLM	26,00	109399730	HVL4	1,5÷4,0	4G1,5	-
Cabo motor HVL4 5,5-7,5KW	26,00	109399740	HVL4	5,5÷7,5	4G2,5	-
Cabo motor HVL4 11kW	26,00	109399750	HVL4	11	4G4	-
Cabo motor HVL4 15-18,5kW	38,00	109399770	HVL4	15÷18,5	4G6	-
Cabo motor HVL4 22kW PLM	84,00	109399780	HVL4	22	4G10	-
Cabo motor HVL2/3 3-4KW	26,00	109399870	HVL3	3,0÷4,0	4G1,5	-
Cabo motor HVL3 5,5kW	38,00	109399760	HVL3	5,5	4G4	-
Cabo motor HVL3 7,5kW	38,00	109399790	HVL3	7,5	4G6	-
Cabo motor HVL3 11kW	38,00	109399800	HVL3	11	4G6	-

Grupo de produtos: 5H

Componentes para Montagem do Hydrovar sobre motor

Anel metálico de montagem adicional para o tamanho do motor SM.

Ref: A085e

Modelo	Preço [EUR]	Referência	Motor	IEC	Ø [mm]	Peso [kg]
Anel metálico de montagem Ø140 mm	14,00	168602440	SM	71	Ø140	-
Anel metálico de montagem Ø155 mm, SM tamanho motor 80	17,00	754900110	SM	80	Ø155	-

Grupo de produtos: 9J

Xylem Water Solutions Portugal pode realizar alterações aos seus produtos sem aviso prévio. Este documento não é contratual.

Acessórios para Hydrovar® HVL

QHI

Balanceamento da linha do motor com inversor ou compensação do cabo do motor

Ref: A085b

Características

- Classe de protecção IP54
- Temperatura ambiente: -5 to +40 °C
- Humidade Máx 50% a +40°C
- Completo de prensa-cabos
- Fornecido com abraçadeiras blindadas
- Comprimento do cabo: máx 100 m
- Caixa de metal

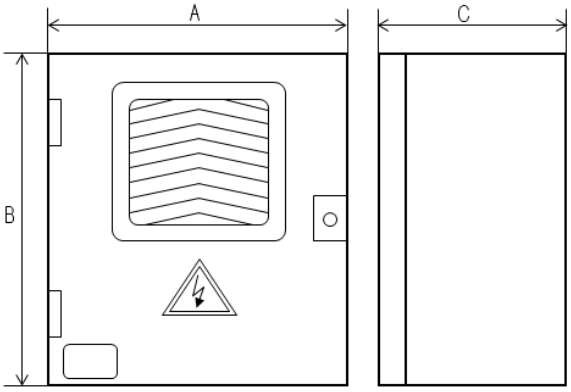

Versão para 1 Hydrovar HVL

Modelo	Preço [EUR]	Referência	Potência [kW]	I nom [A]	A [mm]	B [mm]	C [mm]	Peso [kg]
QHI10/22-30	310,00	108368200	2,2÷3,0	9	250	300	160	7
QHI10/40	338,00	108368300	4	12	250	300	160	7
QHI10/55	354,00	108368400	5,5	15	250	300	160	9
QHI10/75	485,00	108368500	7,5	22	400	400	200	16
QHI10/110-150	530,00	108368600	11÷15	30	400	400	200	18
QHI10/185	551,00	108368700	18,5	37	400	400	200	18
QHI10/220	719,00	108368800	22	43	400	600	250	31

Versão para 2 Hydrovar HVL

Modelo	Preço [EUR]	Referência	Potência [kW]	I nom [A]	A [mm]	B [mm]	C [mm]	Peso [kg]
QHI20/22-30	516,00	108369100	2,2÷3,0	18	250	300	160	9
QHI20/40	577,00	108369200	4	24	250	300	160	9
QHI20/55	609,00	108369300	5,5	30	250	300	160	14
QHI20/75	788,00	108369400	7,5	44	400	400	200	20
QHI20/110-150	883,00	108369500	11÷15	60	400	400	200	24
QHI20/185	929,00	108369600	18,5	74	400	400	200	20
QHI20/220	1.134,00	108369700	22	86	400	600	250	41

Xylem Water Solutions Portugal pode realizar alterações aos seus produtos sem aviso prévio. Este documento não é contratual.

Sistema inteligente a pressão constante para uso residencial

ResiBoost MMW

ResiBoost está especialmente concebido para garantir uma pressão constante, independentemente do caudal necessário, oferecendo um conforto máximo. Montagem na tubagem de descarga da bomba.

Ref: A222

Applicacões

- Pressurização de água para uso doméstico, rega e lavagem

Certificação para água potável

Produtos aprovados para o uso com água potável de acordo com ACS

Características

Versão:	1x 230V (20%/+10%)
Classe de protecção:	IP55
Pressão de arranque:	0,5 - 8 bar
Temperatura do líquido:	max 40 °C
Temperatura ambiente:	0-50 °C

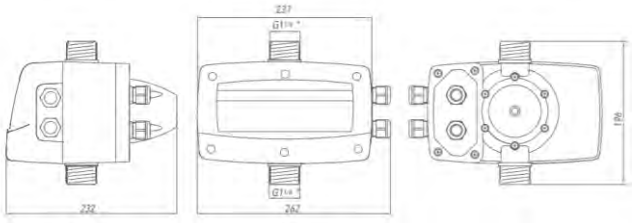

- Proteção interna contra funcionamento a seco
- Transdutor de pressão embutido com indicator digital

Vantagens do produto

- Desenho compacto
- Fácil de instalar
- Para bombas monofásicas e trifásicas
- Protecção contra funcionamento a seco
- Pressão constante garantida

Modelo	Preço [EUR]	Referência	V entrada [V]	V saída [V]	I max [A]	P [bar]	DN	Peso [kg]
ResiBoost MMW09 DE	481,00	109951550	1x230	1x230V	9	0÷8	1"¼	3
ResiBoost MTW10 C	522,00	109951560	1x230	3x230V	10	0÷8	1"¼	3

Tabela de Preços 2020.
Xylem Water Solutions Portugal pode realizar alterações aos seus produtos sem aviso prévio. Este documento não é contratual.

Sistema inteligente a pressão constante para uso residencial

ResiBoost MMA

ResiBoost está especialmente concebido para garantir uma pressão constante, independentemente do caudal necessário, oferecendo um conforto máximo. Versão de parede.

Ref: A222e

Applicacões

- Pressurização de água para uso doméstico, rega e lavagem

Certificação para água potável

Produtos aprovados para o uso com água potável de acordo com ACS

Características

Versão:	1x 230V (20%/+10%)
Classe de protecção:	IP54
Pressão de arranque:	0,5 - 16 bar
Temperatura ambiente:	0-50 °C
Temperatura do líquido max:	50°C

- Proteção interna contra funcionamento a seco

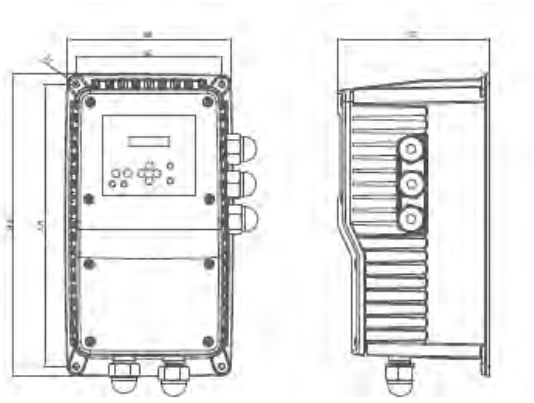

Vantagens do produto

- Desenho compacto
- Fácil de instalar
- Para bombas monofásicas e trifásicas
- Protecção contra funcionamento a seco
- Pressão constante garantida

Modelo	Preço [EUR]	Referência	V entrada [V]	V saída [V]	I max [A]	P [bar]	DN	Peso [kg]
ResiBoost MMA06 DE	605,00	109951530	1x230	1x230V	6	0÷16	1"¼	5
ResiBoost MMA12 DE	692,00	109951540	1x230	1x230V	12	0÷16	1"¼	5
ResiBoost MTA06 DE	595,00	109951510	1x230	3x230V	6	0÷16	1"¼	5
ResiBoost MTA10 C	695,00	109951520	1x230	3x230V	10	0÷16	1"¼	6

Xylem Water Solutions Portugal pode realizar alterações aos seus produtos sem aviso prévio. Este documento não é contratual.

Sistema inteligente a pressão constante para uso residencial

Acessórios: escolha rápida

Modelo	Preço [EUR]	Referência	Grupo de produtos	Peso [kg]
Válvula de retenção 1 ¼" M-F	40,00	002675036	9J	-
Válvula de retenção 1" M-M	22,00	002675200	9L	-
Manómetro M 6 - Ø 50 mm	8,00	002110201	9J	-
Quadro eléctrico QCL5/230	81,00	108328400	1M	-
Interruptor de bóia Key com 10 m cabo em PVC com contrapeso	30,00	159260310	9J	1
Interruptor de bóia Key com 5 m cabo em PVC	21,00	159260220	9J	-
Interruptor de bóia Key com 5 m cabo em PVC com contrapeso	23,00	159260230	9J	-
Filtro sinusoidal monofásico 1x230V, Inom 6A, protecção IP64	376,00	002560660	9J	2
Filtro sinusoidal monofásico 1x230V, Inom 12A, protecção IP64	401,00	002560661	9J	3
Filtro sinusoidal trifásico 3x230V, Inom 6A, protecção IP64	497,00	002560664	9J	3
Filtro sinusoidal trifásico 3x230V, Inom 12A, protecção IP64	775,00	002560665	9J	7
Filtro dV/dt trifásico 3x230V, Inom 6A, protecção IP64	441,00	002560666	9J	2
Filtro dV/dt trifásico 3x230V, Inom 12A, protecção IP64	522,00	002560667	9J	4

Xylem Water Solutions Portugal pode realizar alterações aos seus produtos sem aviso prévio. Este documento não é contratual.

Dispositivo de comando e controlo de bombas monofásicas

Genyo

O Genyo é uma nova gama de dispositivos com interruptor de pressão caudal electrónico, compacto e para controlo e protecção de bombas eléctricas. Permite o controlo automático da bomba e a sua operação e paragem, baseando-se no consumo real de água.

Ref: A004

Applicacões

- Grupo de pressão para distribuição de água em moradias individuais.
- Utiliza-se quando a distribuição de água pública é insuficiente ou inexistente, para dispor das condições de caudal e pressão adequadas.

Características

Versão:	1 x 220-240 V
Frequência:	50/60 Hz
Classe de protecção:	IP65
Temperatura do líquido:	0-60°C
Pressão de trabalho:	10 bar
Caudal max:	10 m³/h
Manómetro:	0÷10 bar

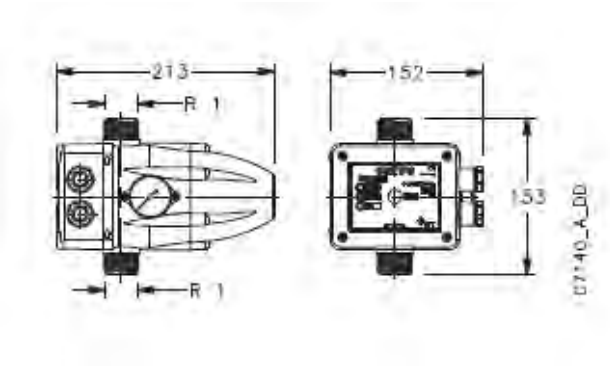

Vantagens do produto

- Facilidade de utilização, totalmente automática.
- Preparada para se conectar à rede
- Escolha de diferentes bombas para se adaptar à configuração da instalação.

Proteção IP 65, com manômetro

Modelo	Preço [EUR]	Referência	V entrada [V]	V saída [V]	I max [A]	P [bar]	DN	Peso [kg]
GENYO 8A/F12	99,00	109120160	1x230	-	8	1,2	R1"	1
GENYO 8A/F15	99,00	109120170	1x230	-	8	1,5	R1"	-
GENYO 8A/F22	99,00	109120180	1x230	-	8	2,2	R1"	1
GENYO 8A/F12 com cabo	119,00	109120161	1x230	-	8	1,2	R1"	2
GENYO 8A/F15 com cabo	119,00	109120171	1x230	-	8	1,5	R1"	1
GENYO 8A/F22 com cabo	119,00	109120181	1x230	-	8	2,2	R1"	2

Xylem Water Solutions Portugal pode realizar alterações aos seus produtos sem aviso prévio. Este documento não é contratual.

Dispositivo de comando e controlo de bombas monofásicas

NOVO

Genyo plus

O Genyoplus é um pressostato eletrônico com um manômetro digital integrado e um conjunto completo de proteções da bomba.
Ele pode gerir o arranque e a paragem de bombas elétricas monofásicas de até 2,2 kW.

Ref: A004a

Applicacões

- Grupo de pressão para distribuição de água em moradias individuais.
- Utiliza-se quando a distribuição de água pública é insuficiente ou inexistente, para dispor das condições de caudal e pressão adequadas.

Certificação para água potável

O Iowara Genyo plus é certificado WRAS para uso de água potável

Características

Versão:	1 x 115-230 Vac
Frequência:	50/60 Hz
Potência:	max 2,2 kW
Classe de protecção:	IP55
Temperatura do líquido max:	50°C
Temperatura ambiente:	60°C

Proteção completa da bomba:

- Proteção de funcionamento a seco com teste de redefinição automática
- Proteção de sobrecorrente

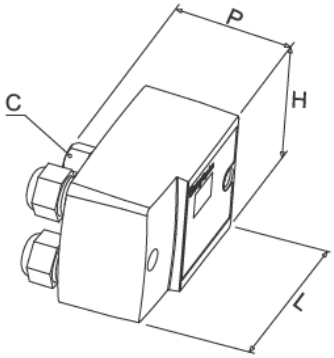

- Facilidade de utilização, totalmente automática.
- Preparada para se conectar à rede
- Escolha de diferentes bombas para se adaptar à configuração da instalação.

Ligação C= Rp ¼"

Modelo	Preço [EUR]	Referência	I max [A]	P start [bar]	L [mm]	H [mm]	P [mm]	Peso [kg]
GenyoPlus 16A	105,00	109120250	16	1÷8	112	75	75	-

Tabela de Preços 2020.
Xylem Water Solutions Portugal pode realizar alterações aos seus produtos sem aviso prévio. Este documento não é contratual.

Quadro eléctrico monofásico para 1 bomba de furo 4"

QSM

Proteção e comando para uma electrobomba submersível monofásica de 4"

Ref: A099

Características

- Interruptor principal de ajuste manual
- Arranque directo
- Classe de protecção IP44
- Temperatura ambiente: -5 to +40 °C
- Humidade Máx 50% a +40°C
- Montado na parede
- Compartimento de plástico
- Condensador integrado

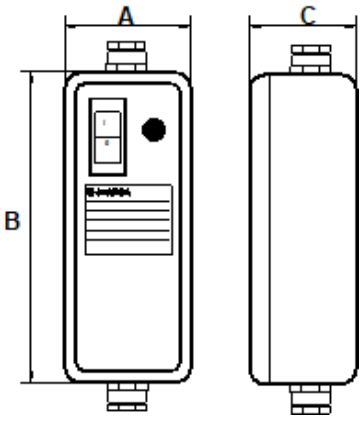

Monofásica 1 x 220-240 V ± 5%, 50 Hz

Modelo	Preço [EUR]	Referência	Potência [kW]	I nom [A]	A [mm]	B [mm]	C [mm]	Condensador [µF/450V]	Peso [kg]
QSM/03	68,00	108124810	0,37	3,4	80	210	65	16	-
QSM/05	54,00	108124820	0,55	4,8	80	210	65	20	-
QSM/07	49,00	108124830	0,75	6,5	80	210	65	30	-
QSM/11	46,00	108124840	1,1	8,3	80	210	65	40	-

Xylem Water Solutions Portugal pode realizar alterações aos seus produtos sem aviso prévio. Este documento não é contratual.

Quadros de monitorização e controlo para 1 bomba de furo 4”

QPC

Quadros de monitorização e controlo para 1 bomba de furo 4”.

Ref: A203

Características

- Interruptor principal de ajuste manual
- Arranque directo
- Classe de protecção IP54
- Temperatura ambiente: -5 to +40 °C
- Humidade Máx 50% a +40°C
- Montado na parede
- Condensador integrado
- Interruptor principal com protecção termica de ajuste manual e luz indicatora de energia

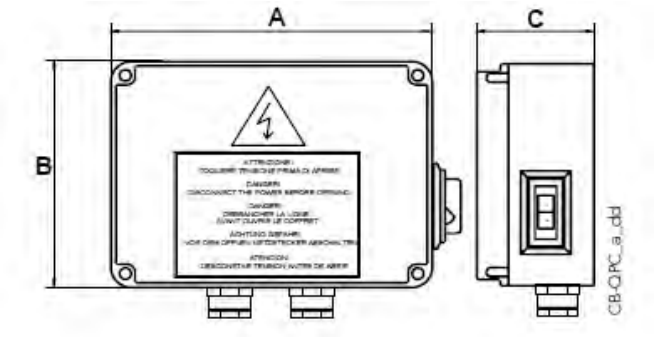

Monofásica 1 x 230 V ±10%

Modelo	Preço [EUR]	Referência	Potência [kW]	I nom [A]	A [mm]	B [mm]	C [mm]	Condensador [µF/450V]	Peso [kg]
QPC/03	147,00	108330250	0,37	4	170	170	75	16	-
QPC/05	147,00	108330350	0,55	5	170	170	75	20	-
QPC/07	130,00	108330450	0,75	6	170	170	75	30	-
QPC/11	133,00	108330550	1,1	9	170	170	75	40	-
QPC/15	134,00	108330650	1,5	11	170	170	75	50	-
QPC/22	162,00	108330750	2,2	16	170	170	127	70	2

Xylem Water Solutions Portugal pode realizar alterações aos seus produtos sem aviso prévio. Este documento não é contratual.

Quadros de monitorização e controlo para 1 bomba de furo 4”

QPCS

Quadros de monitorização e controlo para 1 bomba de furo 4”.

Ref: A203a

Características

- Controlo automático através de um interruptor externo
- Arranque directo
- Classe de protecção IP54
- Temperatura ambiente: -5 to +40 °C
- Humidade Máx 50% a +40°C
- Montado na parede
- Condensador integrado
- Interruptor principal com protecção termica de ajuste manual e luz indicatora de energia
- Protecção de funcionamento a seco através de flutuador ou interruptor de pressão miníma (não fornecido)

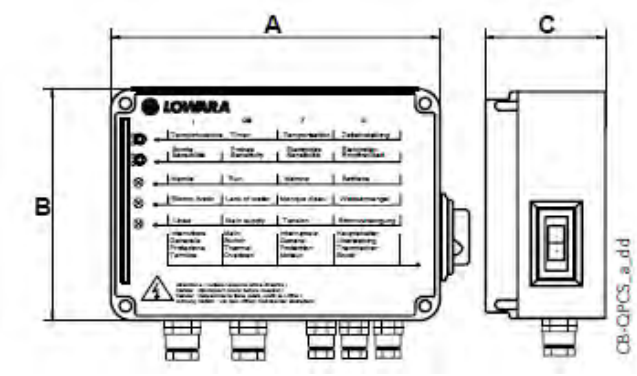

Monofásica 1 x 230 V ±10%

Modelo	Preço [EUR]	Referência	Potência [kW]	I nom [A]	A [mm]	B [mm]	C [mm]	Condensador [µF/450V]	Peso [kg]
QPCS/03	158,00	108332950	0,33	4	200	150	80	16	1
QPCS/05	158,00	108333050	0,55	5	200	150	80	20	-
QPCS/07	155,00	108333150	0,75	6	200	150	80	30	-
QPCS/11	155,00	108333250	1,1	9	200	150	80	40	-
QPCS/15	157,00	108333350	1,5	11	200	150	80	50	-
QPCS/22	168,00	108333450	2,2	16	200	150	80	70	-

Xylem Water Solutions Portugal pode realizar alterações aos seus produtos sem aviso prévio. Este documento não é contratual.

Quadro de comando electrónico monofásico

Q-SMART

Painel de controlo electrónico e monofásico, modelo Q-Smart, que pode ser usado com 1 ou 2 bombas monofásicas em vários sistemas com velocidade fixa.
Com mais de 50 combinações diferentes disponíveis, o Q-Smart pode ser usado para controlar sistemas de pressão ou águas residuais

Ref: A221

Características

- Monitoramento de pressão por sensor
- Verificação automática da bomba
- Classe de protecção IP55
- Temperatura ambiente: -5 to +40 °C
- Humidade Máx 50% a +40°C

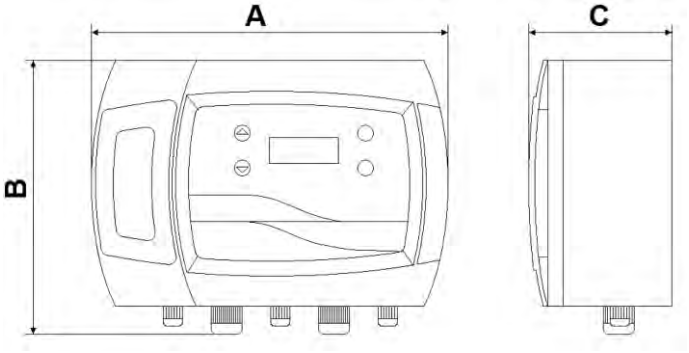

Modelo	Preço [EUR]	Referência	P nom [kW]	I nom [A]	A [mm]	B [mm]	C [mm]	Peso [kg]
Q-SMART10/15/D	315,00	1086042200	1x1,5	11	262	218	96	2
Q-SMART20/15/D	350,00	1086042300	2x1,5	11	262	218	96	2

O produto é configurado como padrão para aplicação de drenagem. O menu de configuração permite a alteração de parâmetros para funcionamento com grupos hidropressores de abastecimento

Acessórios: escolha rápida

Modelo	Preço [EUR]	Referência	Grupo de produtos	Peso [kg]
Módulo Modbus RTU	46,00	150890910	5H	-
Módulo 6CP - contactos livres de tensão, programáveis	336,00	1086042400	1M	-

Xylem Water Solutions Portugal pode realizar alterações aos seus produtos sem aviso prévio. Este documento não é contratual.

Quadro eléctrico trifásico de protecção e controlo

Q3D

Ref: A130d

Características

- Controle manual através do botão iniciar e parar
- Controlo automático através de um interruptor externo
- Circuito auxiliar de baixa tensão de 24 VCA
- Classe de protecção IP54
- Temperatura ambiente: -5 to +40 °C

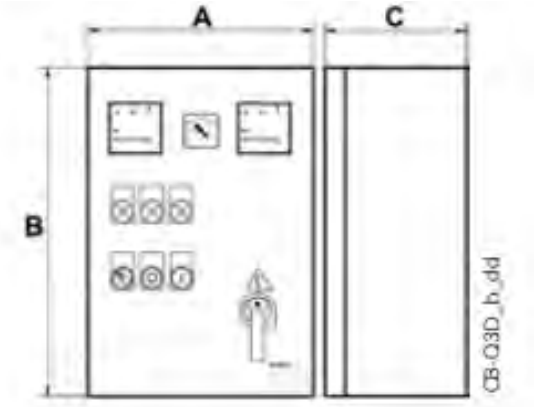

Modelo	Preço [EUR]	Referência	Potência [kW]	I nom [A]	A [mm]	B [mm]	C [mm]	Peso [kg]
Q3D/02-03 (0,6-1A)	790,00	108537000	0,25÷0,37	0,63÷1	300	400	200	7
Q3D/03-05 (1-1,6A)	794,00	108537100	0,37÷0,55	1,0÷1,6	300	400	200	-
Q3D/05-07 (1,6-2,5A)	824,00	108537200	0,55÷0,75	1,6÷2,5	300	400	200	11
Q3D/07-15 (2,5-4A)	824,00	108537400	0,75÷1,5	2,5÷4	300	400	200	12
Q3D/15-22 (4-6,3A)	824,00	108537500	1,5÷2,2	4,0÷6,3	300	400	200	12
Q3D/22-40 (6,3-10A)	835,00	108537700	2,2÷4,0	6,3÷10	300	400	200	12
Q3D/40-75 (10-16A)	854,00	108537900	4,0÷7,5	10÷16	300	400	200	13
Q3D/75-92 (16-20A)	887,00	108538000	7,5÷9,2	16÷20	300	400	200	12
Q3D/92-110 (20-25A)	1.022,00	108538100	9,2÷11	20÷25	300	400	200	13
Q3D/110-150 (22-32A)	1.038,00	108538200	11÷15	22÷32	400	500	200	15
Q3D/150-185 (28-40A)	1.098,00	108538300	15÷18,5	28÷40	400	500	200	18
Q3D/185-220 (36-50A)	1.209,00	108538400	18,5÷22	36÷50	400	600	200	23
Q3D/220-300 (45-63A)	1.238,00	108538500	22÷30	45÷63	400	600	200	25
Q3D/300-370 (57-75A)	1.326,00	108538600	30÷37	30÷37	400	600	200	22

Xylem Water Solutions Portugal pode realizar alterações aos seus produtos sem aviso prévio. Este documento não é contratual.

Quadro eléctrico trifásico de protecção e controlo -Estrela-Triângulo

Q3Y

Ref: A130y

Características

- Controle manual através do botão iniciar e parar
- Controlo automático através de um interruptor externo
- Circuito auxiliar de baixa tensão de 24 VCA
- Classe de protecção IP54
- Temperatura ambiente: -5 to +40 °C

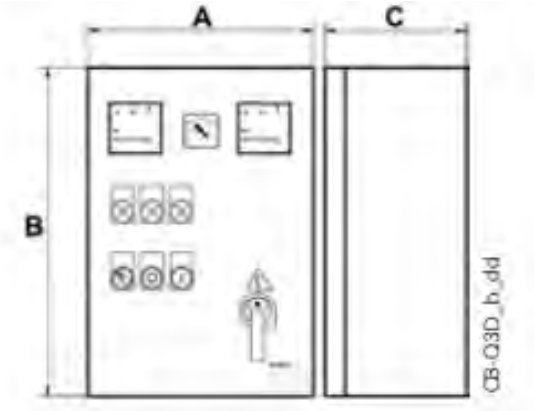

Modelo	Preço [EUR]	Referência	Potência [kW]	I nom [A]	A [mm]	B [mm]	C [mm]	Peso [kg]
Q3Y/40-75 (10-16A)	1.120,00	108539200	4,0÷7,5	10÷16	400	600	200	18
Q3Y/75-92 (16-20A)	1.154,00	108539300	7,5÷9,2	16÷20	400	600	200	17
Q3Y/92÷110 (20-25A)	1.180,00	108539400	9,2÷11	20÷25	400	600	200	24
Q3Y/110-150 (25-32A)	1.327,00	108539500	11÷15	22÷32	400	600	200	21
Q3Y/150-185 (30-42A)	1.373,00	108539600	15÷18,5	28÷40	400	600	200	22
Q3Y/185-220 (40-54A)	1.576,00	108539700	18,5÷22	35÷50	500	700	200	30
Q3Y/220-300 (52-65A)	1.666,00	108539800	22÷30	45÷63	500	700	200	34
Q3Y/300-370 (57-75A)	1.946,00	108539900	30÷37	57÷75	600	800	250	45
Q3Y/370-450 70-90A	2.055,00	108540000	37÷45	70÷90	600	800	250	42
Q3Y/450-550 80-108A	2.926,00	108540100	45÷55	80÷108	600	900	250	44
Q3Y/550-750 105-135A	4.330,00	108540200	55÷75	105÷135	600	1300	300p	137
Q3Y/750-900 138-185A	5.129,00	108540300	75÷90	138÷185	600	1300	300p	101
Q3Y/900-1100 173-233A	4.894,00	108540400	90÷110	173÷233				100

Tabela de Preços 2020.
Xylem Water Solutions Portugal pode realizar alterações aos seus produtos sem aviso prévio. Este documento não é contratual.

Quadro eléctrico trifásico de protecção e controlo - Arranque com impedância

Q3I

Ref: A130i

Características

- Controle manual através do botão iniciar e parar
- Controlo automático através de um interruptor externo
- Circuito auxiliar de baixa tensão de 24 VCA
- Classe de protecção IP54
- Temperatura ambiente: -5 to +40 °C

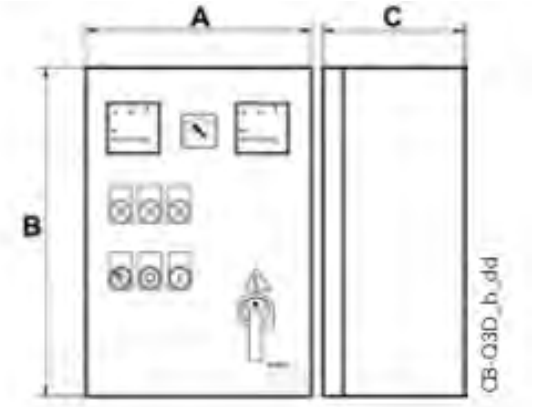

Modelo	Preço [EUR]	Referência	Potência [kW]	I nom [A]	A [mm]	B [mm]	C [mm]	Peso [kg]
Q3I/75-92 16-20A	2.368,00	108541500	7,5÷9,2	16÷20	400	600	250	16
Q3I/92-110 20-25A	2.433,00	108541600	9,2÷11	20÷25	400	600	250	2
Q3I/110-150 22-32A	2.649,00	108541700	11÷15	22÷32	500	700	250	60
Q3I/150-185 28-40A	2.789,00	108541800	15÷18,5	28÷40	500	700	250	48
Q3I/185-220 36-50A	2.949,00	108541900	18,5÷22	36÷50	500	700	250	48
Q3I/220-300 (45-63A)	3.302,00	108542000	22÷30	45÷63	500	700	250	56
Q3I/300-370 (57-75A)	3.677,00	108542100	30÷37	57÷75	500	700	250	56
Q3I/370-450 (70-90A)	4.246,00	108542200	37÷45	70÷90	600	900	250	90
Q3I/450-550 (80-108A)	5.699,00	108542300	45÷55	80÷108	600p	1300	300p	124
Q3I/550-750 (105-138A)	7.543,00	108542400	55÷75	105÷138	600p	1300	300p	124
Q3I/750-900 1(38-185A)	9.107,00	108542500	75÷90	138÷185	600p	1500	300p	62
Q3I/900-1100 (175-210A)	10.006,00	108542600	90÷110	175÷210	600p	1700	400p	62
Q3I/1100-1320 (210-260A)	14.707,00	108542700	110÷132	210÷260	600p	1700	400p	62
Q3I/1320-1600 (250-305A)	14.978,00	108542800	132÷160	250÷305	600p	1700	400p	-
Q3I/1600-2000 (290-400A)	15.402,00	108542900	160÷200	290÷400	600p	1900	400p	301

Xylem Water Solutions Portugal pode realizar alterações aos seus produtos sem aviso prévio. Este documento não é contratual.

Quadro eléctrico trifásico de protecção e controlo - Arranque progressivo

Q3SF

Ref: A130s

Características

- Controle manual através do botão iniciar e parar
- Controlo automático através de um interruptor externo
- Circuito auxiliar de baixa tensão de 24 VCA
- Classe de protecção IP54
- Temperatura ambiente: -5 to +40 °C

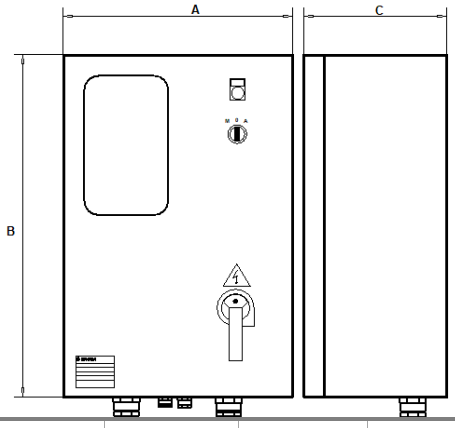

Modelo	Preço [EUR]	Referência	Potência [kW]	I nom [A]	A [mm]	B [mm]	C [mm]	Peso [kg]
Q3SF/150/A 15÷30A	4.420,00	108316801	15	15÷30	500	700	250	30
Q3SF/185/A 30÷37A	4.580,00	108316851	18,5	30÷37	500	700	250	30
Q3SF/220/A 37÷45A	4.872,00	108316901	22	37÷45	600	800	250	40
Q3SF/300/A 42÷60A	5.284,00	108317001	30	42÷60	600	800	250	40
Q3SF/370/A 55÷72A	5.448,00	108317101	37	55÷72	600	800	250	40
Q3SF/450/A 70÷85A	6.276,00	108317201	45	70÷85	600	800	250	40
Q3SF/550/A 80÷105A	6.996,00	108317301	55	80÷105	600	900	250	45
Q3SF/750/A 105÷142A	8.460,00	108317501	75	105÷142	600	1000	300	60
Q3SF/900/A 135÷170A	9.588,00	108317601	90	142÷170	600	1000	300	60

Acessórios: escolha rápida

Modelo	Preço [EUR]	Referência	Grupo de produtos	Peso [kg]
Módulo de sonda KSL para proteção contra funcionamento a seco com 3 eletrodos	128,00	109898350	9J	-
Pacote de 3 eletrodos para proteção contra funcionamento a seco	24,00	109890730	9J	-

Xylem Water Solutions Portugal pode realizar alterações aos seus produtos sem aviso prévio. Este documento não é contratual.

Quadro eléctrico para 1 bomba de drenagem trifásica

QDR

Quadro eléctrico para 1 bomba de drenagem trifásica.

Ref: A088

Características

- Controle automático através de flutuadores eletrônicos
- Arranque directo
- Classe de protecção IP55
- Temperatura ambiente: -5 to +40 °C
- Humidade Máx 50% a +40°C
- Montado na parede
- Indicadores LED de alarme de alto nível e sonda térmica
- Botão de silenciamento de alarme
- Compartimento de plástico
- Módulo de controle eletrônico com botões de reset de teste e alarme, alimentação, bomba em funcionamento

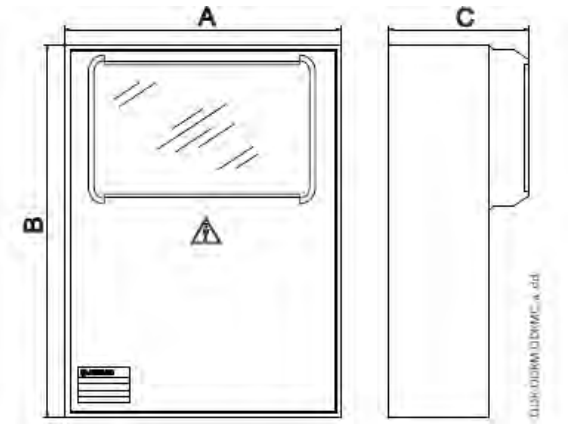

Modelo	Preço [EUR]	Referência	Potência [kW]	I nom [A]	A [mm]	B [mm]	C [mm]	Peso [kg]
QDR/03 (0,6÷1A)	404,00	108568600	0,37	0,63÷1,0	280	370	150	4
QDR/05 (1÷1,6A)	405,00	108568700	0,55	1,0÷1,6	280	370	150	5
QDR/07 (1,6÷2,5A)	405,00	108568800	0,75	1,6÷2,5	280	370	150	4
QDR/15 (2,5÷4A)	404,00	108569000	1,1÷1,5	2,5÷4	280	370	150	4
QDR/22 (4÷6,3A)	404,00	108569100	2,2	4,0÷6,3	280	370	150	5
QDR/40 (6,3÷10A)	407,00	108569300	3÷4	6,3÷10	280	370	150	4
QDR/75 (10÷16A)	425,00	108569500	5,5÷7,5	10÷16	280	370	150	4

Modelo	Preço [EUR]	Referência	Potência [kW]	I nom [A]	A [mm]	B [mm]	C [mm]	Peso [kg]
QDR/03/TS (0,6÷1A)	511,00	1085686T0	0,37	0,63÷1,0	280	370	150	4
QDR/05/TS (1÷1,6A)	511,00	1085687T0	0,55	1,0÷1,6	280	370	150	4
QDR/07/TS (1,6÷2,5A)	511,00	1085688T0	0,75	1,6÷2,5	280	370	150	4
QDR/15/TS (2,5÷4A)	511,00	1085690T0	1,1÷1,5	2,5÷4	280	370	150	4
QDR/22/TS (4÷6,3A)	511,00	1085691T0	2,2	4,0÷6,3	280	370	150	4
QDR/40/TS (6,3÷10A)	514,00	1085693T0	3÷4	6,3÷10	280	370	150	5
QDR/75/TS (10÷16A)	543,00	1085695T0	5,5÷7,5	10÷16	280	370	150	5

Xylem Water Solutions Portugal pode realizar alterações aos seus produtos sem aviso prévio. Este documento não é contratual.

Quadro eléctrico para 1 bomba de drenagem trifásica - Estrela-Triângulo

QYR

Ref: A088y

Características

- Controle automático através de flutuadores eletrônicos

- Classe de protecção IP54
- Temperatura ambiente: -5 to +40 °C
- Humidade Máx 50% a +40°C
- Montado na parede
- Indicadores LED de alarme de alto nível e sonda térmica
- Botão de silenciamento de alarme
- Caixa de metal
- Módulo de controle eletrônico com LED indicadores de energia, partida/parada da bomba

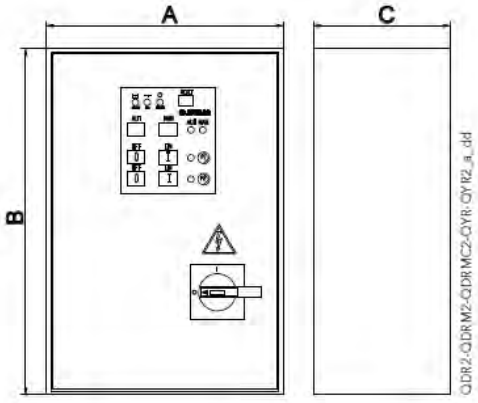

Modelo	Preço [EUR]	Referência	Potência [kW]	I nom [A]	A [mm]	B [mm]	C [mm]	Peso [kg]
QYR/40 (6,3-10A)	1.078,00	108573600	3÷4	3,6÷10	400	500	200	18
QYR/75 (10-16A)	1.121,00	108573800	5,5÷7,5	10÷16	400	500	200	15
QYR/110 (20-25A)	1.222,00	108574000	11	20÷25	400	500	200	18
QYR/150 (22-32A)	A pedido	108574100	15	23÷32	400	600	200	-
QYR/185 (28-40A)	A pedido	108574200	18,5	28÷40	400	600	200	-
QYR/220 (6-50A)	A pedido	108574300	22	36÷50	500	70	200	-
QYR/300	A pedido	108574400	30	45÷63	500	700	200	-
QYR/370	A pedido	108574500	37	57÷75	600	800	250	-
QYR/450	A pedido	108574600	45	70÷90	600	800	250	-
QYR/550	A pedido	108574700	55	80÷108	600	900	250	-
QYR/750	A pedido	108574800	72	105÷138	600p	1300p	300p	-

Xylem Water Solutions Portugal pode realizar alterações aos seus produtos sem aviso prévio. Este documento não é contratual.

Quadro eléctrico para 1 bomba de drenagem trifásica - Estrela-Triângulo

TS: Para electrobombas de série 1300

Modelo	Preço [EUR]	Referência	Potência [kW]	I nom [A]	A [mm]	B [mm]	C [mm]	Peso [kg]
QYR/40/TS (6,3-10A)	1.309,00	1085736T0	3÷4	3,6÷10	400	500	200	18
QYR/75/TS (10-16A)	1.316,00	1085738T0	5,5÷7,5	10÷16	400	500	200	8
QYR/110/TS (20-25A)	1.474,00	1085740T0	11	20÷25	400	500	200	18
QYR/150/TS (22-32A)	A pedido	1085741T0	15	23÷32	400	600	200	-
QYR/185/TS (28-40A)	A pedido	1085742T0	18,5	28÷40	400	600	200	-
QYR/220/TS (36-50A)	A pedido	1085743T0	22	36÷50	500	70	200	-
QYR/300/TS	A pedido	1085744T0	30	45÷63	500	700	200	-
QYR/370/TS	A pedido	1085745T0	37	57÷75	600	800	250	-
QYR/450/TS	A pedido	1085746T0	45	70÷90	600	800	250	-
QYR/550/TS	A pedido	1085747T0	55	80÷108	600	900	250	-
QYR/750/TS	A pedido	1085748T0	72	105÷138	600p	1300p	300p	-

Acessórios: escolha rápida

Modelo	Preço [EUR]	Referência	Grupo de produtos	Peso [kg]
Sinalizador de alarme sonoro e visual, indicador luminoso vermelho	147,00	002848104	9J	-
Sinalizador de alarme sonoro e visual, indicador luminoso amarelo	147,00	002848105	9J	-
Kit de placa de relé de sinal RILS20	129,00	109391130	9L	-

Xylem Water Solutions Portugal pode realizar alterações aos seus produtos sem aviso prévio. Este documento não é contratual.

Quadro eléctrico para 2 bombas de drenagem trifásica

QDR2

Quadro eléctrico trifásico para 2 bombas de drenagem.

Ref: A152

Características

- Controle automático através de flutuadores eletrônicos
- Arranque directo
- Classe de protecção IP55
- Temperatura ambiente: -5 to +40 °C
- Humidade Máx 50% a +40°C
- Montado na parede
- Indicadores LED de alarme de alto nível e sonda térmica
- Botão de silenciamento de alarme
- Caixa de metal
- Módulo de controle eletrônico com LED indicadores de energia, partida/parada da bomba

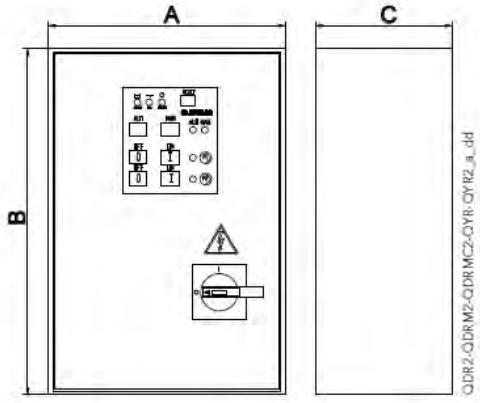

Modelo	Preço [EUR]	Referência	Potência [kW]	I nom [A]	A [mm]	B [mm]	C [mm]	Peso [kg]
QDR2/03 (0,6÷1A)	659,00	108531000	0,37	0,63÷1,0	300	400	150	5
QDR2/05 (1÷1,6A)	659,00	108531100	0,55	1,0÷1,6	300	400	150	7
QDR2/07 (1,6÷2,5A)	659,00	108531200	0,75	1,6÷2,5	300	400	150	10
QDR2/15 (2,5÷4A)	659,00	108531400	1,1÷1,5	2,5÷4,0	300	400	150	13
QDR2/22 (4÷6,3A)	659,00	108531500	2,2	4,0÷6,3	300	400	150	11
QDR2/40 (6,3÷10A)	674,00	108531700	3÷4	6,3÷10	300	400	150	10
QDR2/75 (10÷16A)	759,00	108531900	5,5÷7,5	10÷16	300	400	150	7

TS: Para electrobombas de série 1300

Modelo	Preço [EUR]	Referência	Potência [kW]	I nom [A]	A [mm]	B [mm]	C [mm]	Peso [kg]
QDR2/07/TS (1,6÷2,5A)	A pedido	1085312T0	0,75	1,6÷2,5	400	400	200	-
QDR2/15/TS (2,5÷4A)	1.454,00	1085314T0	1,1÷1,5	2,5÷4,0	400	400	200	14
QDR2/22/TS (4÷6,3A)	1.454,00	1085315T0	2,2	4,0÷6,3	400	400	200	13

Tabela de Preços 2020.
Xylem Water Solutions Portugal pode realizar alterações aos seus produtos sem aviso prévio. Este documento não é contratual.

Quadro eléctrico para 2 bombas de drenagem trifásica - Estrela-Triângulo

QYR2

Quadro eléctrico trifásico para 2 bombas de drenagem.

Ref: A152y

Características

- Controle automático através de flutuadores eletrônicos
- Classe de protecção IP54
- Temperatura ambiente: -5 to +40 °C
- Humidade Máx 50% a +40°C
- Montado na parede
- Indicadores LED de alarme de alto nível e sonda térmica
- Botão de silenciamento de alarme
- Caixa de metal
- Módulo de controle eletrônico com LED indicadores de energia, partida/parada da bomba

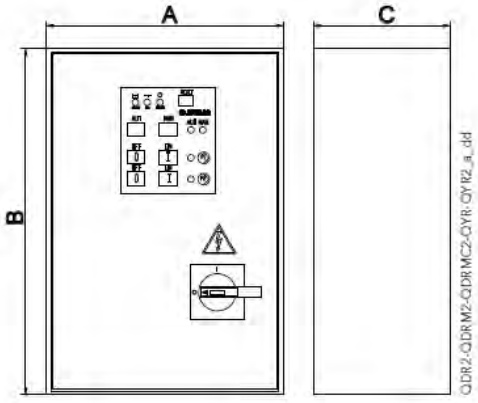

Modelo	Preço [EUR]	Referência	Potência [kW]	I nom [A]	A [mm]	B [mm]	C [mm]	Peso [kg]
QYR2/40 (6,3÷10A)	1.624,00	108532500	4	6,3÷10	500	700	200	29
QYR2/75 (10÷16A)	1.657,00	108532700	7,5	10÷16	500	700	200	28
QYR2/92 (16÷20A)	1.723,00	108532800	9,2	16÷20	500	700	200	30
QYR2/110 (20÷25A)	1.801,00	108532900	11	20÷25	500	700	200	33
QYR2/150 (25÷32A)	2.207,00	108533000	15	25÷32	600	800	250	40
QYR2/185 (28÷40A)	2.303,00	108533100	18,5	28÷40	600	800	250	39
QYR2/220 (36÷50A)	2.866,00	108533200	22	36÷50	600	900	250	43
QYR2/300 (45÷63A)	2.866,00	108533300	30	45÷63	600	900	250	54
QYR2/370 (57÷75A)	3.475,00	108533400	37	57÷75	600p	1300p	300p	30
QYR2/450 (70÷90A)	4.018,00	108533500	45	70÷90	800p	1700p	300p	-
QYR2/550 (80÷108A)	6.179,00	108533600	55	80÷108	800p	1700p	300p	175
QYR2/750 (105÷138A)	7.359,00	108533700	75	105÷138	800p	1900p	300p	-

Xylem Water Solutions Portugal pode realizar alterações aos seus produtos sem aviso prévio. Este documento não é contratual.

Quadro eléctrico para 2 bombas de drenagem trifásica - Estrela-Triângulo

TS: Para electrobombas de série 1300

Modelo	Preço [EUR]	Referência	Potência [kW]	I nom [A]	A [mm]	B [mm]	C [mm]	Peso [kg]
QYR2/40/TS (6,3÷10A)	2.758,00	1085325T0	4	6,3÷10	500	700	200	30
QYR2/75/TS (10÷16A)	2.778,00	1085327T0	7,5	10÷16	500	700	200	29
QYR2/92/TS (16÷20A)	3.009,00	1085328T0	9,2	16÷20	500	700	200	30
QYR2/110/TS (20÷25A)	3.088,00	1085329T0	11	20÷25	500	700	200	-
QYR2/150/TS (25÷32A)	3.731,00	1085330T0	15	25÷32	600	800	250	-
QYR2/185/TS (28÷40A)	3.626,00	1085331T0	18,5	28÷40	600	800	250	39
QYR2/220/TS (36÷50A)	4.015,00	1085332T0	22	36÷50	600	900	250	36
QYR2/300/TS (45÷63A)	4.149,00	1085333T0	30	45÷63	600	900	250	-
QYR2/370/TS (57÷75A)	4.744,00	1085334T0	37	57÷75	600p	1300p	300p	78
QYR2/450/TS (70÷90A)	5.570,00	1085335T0	45	70÷90	800p	1700p	300p	150
QYR2/550/TS (80÷108A)	6.447,00	1085336T0	55	80÷108	800p	1700p	300p	200
QYR2/750/TS (105÷138A)	7.650,00	1085337T0	75	105÷138	800p	1900p	300p	-

Modelo	Preço [EUR]	Referência	Grupo de produtos	Peso [kg]
Sinalizador de alarme sonoro e visual, indicador luminoso vermelho	147,00	002848104	9J	-
Sinalizador de alarme sonoro e visual, indicador luminoso amarelo	147,00	002848105	9J	-
Kit de placa de relé de sinal RILS20	129,00	109391130	9L	-

Xylem Water Solutions Portugal pode realizar alterações aos seus produtos sem aviso prévio. Este documento não é contratual.

QUEREMOS AJUDÁ-LO NOS SEUS DESAFIOS COM A ÁGUA

Qualidade, quantidade e disponibilidade de água

xylem.com/pt-pt

xylem
Let's Solve Water

Todas as fotografias e ilustrações são apenas para uso indicativo e ilustrativo, servindo para fornecer linhas de orientação. A informação de projecto actual, incluíndo modelos, dimensões, aplicações, podem ser diferentes e não são com o intuito de criar algum tipo de contrato ou garantia.

Centrais de Pressurização

A aplicação é suportada por:

- **GEM**
- **GHV**
- **GV**
- **GMD**
- **GS**
- **GXS**
- **SMB**

Grupo de pressão a velocidade variável

SMB GHV

- Facilidade de installação e manutenção
- Solução compacta para uso residencial e comercial
- Abestecimento de água garantido coso avarie uma das bombas
- Montagem, configuração e ensaios das unidades realizados em fábrica

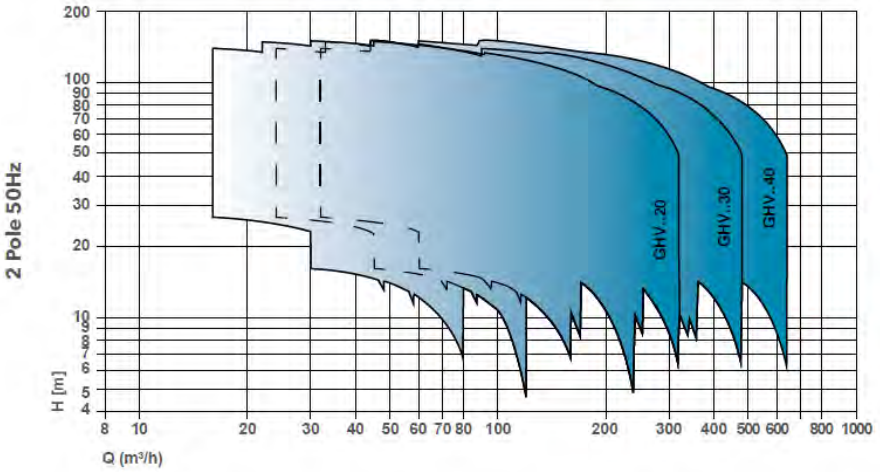

SMB 20

Caudal max:	51 m³/h
HMT max:	150 m
Potência:	2 x 0,55 - 2,2 kW
Pressão de trabalho:	10/16/25 bar

SMB 30

Caudal max:	95 m³/h
HMT max:	150 m
Potência:	3 x 0,55 - 2,2 Kw
Pressão de trabalho:	10/16/25 bar

GHV 20

Caudal max:	320 m³/h
HMT max:	160 m
Potência:	2 x 0,55 - 22 kW
Pressão de trabalho:	10/16 bar

GHV 30

Caudal max:	480 m³/h
HMT max:	160 m
Potência:	3 x 0,55 - 22 kW
Pressão de trabalho:	10/16 bar

GHV 40

Caudal max:	640 m³/h
HMT max:	160 m
Potência:	4 x 0,75 - 22 kW
Pressão de trabalho:	10/16 bar

Grupo de pressão de duas bombas a velocidade variável

SMB 20

A SMB 20 é uma central hidropressora de velocidade variável com duas bombas verticais multiestágio SV E, vertical multiestágio monobloco VM E ou bomba a máxima eficência horizontal multiestágio HM E.
Cada bomba está equipada com um conversor de frequência Smart que garante a operação de velocidade variável em todas as bombas.

Ref: F099

Aplicações

A série SMB é concebida para pressurização e transferênciade água. Usa a mais recente tecnologia para fornecer facilmente água à pressão e caudal corretos para aplicações residenciais e comerciais ligeiras.

Características

Caudal max:	51 m³/h
HMT max:	150 m
Potência:	2 x 0,55 - 2,2 kW
Pressão de trabalho:	10/16/25 bar
Temperatura ambiente:	0°C - 40°C
Temperatura do líquido:	-10°C - 60°C

Vantagens do produto

● Economia: A alta eficiência da eletrônica de potência e do motor de íman permanente permite minimizar as perdas e, portanto, transferir a energia máxima para a parte hidráulica da bomba.
● Flexibilidade: A compactação, as baixas perdas e a possibilidade de ajustar o ponto de trabalho permitem o uso do Smart também nos campos de aplicação e sistemas onde até agora o uso de uma bomba tradicional apresentava limitações insuperáveis.
● Facilidade de uso e instalação

Motor

• Nível eficiência IE5 (IEC TS 60034-30-3:2016)
• Motor elétrico síncrono com ímanes permanentes (TEFC), refrigerado a ar
● Classe de isolamento: 155 (F)
• Proteção contra sobrecarga e rotor bloqueado com reinicialização automática incorporada

Opções sob pedido

● Versão A304: Componentes principais em contato com o líquido em aço inoxidável AISI 304 ou superior.
● Versão A316: Componentes principais em contato com o líquido em aço inoxidável AISI 316 ou superior.
● Versão C316: Componentes principais em contato com o líquido em aço inoxidável AISI 316, bem como base, suportes, suportes, parafusos e parafusos.

Materiais

Corpo da bomba:	Aço inoxidável AISI 304
Colectores:	Aço inoxidável AISI 304
Válvulas de retenção:	Latão
Válvulas de seccionamento:	Bronze niquelado

Código de identificação

Modelo:	SMB20/5SVE06F011/M2
SMB	Nome da série
20	Nr. bombas x 10
_	Válvula retenção : "vazio"na descarga; RA=na aspiração
5SVE06F011	Modelo de bomba
M	M = Monofásico
/2	/2= Tensão: 1 x230 V

Certificação para água potável

Produtos aprovados para o uso com água potável de acordo com ACS - D.M. 174- WRAS

Xylem Water Solutions Portugal pode realizar alterações aos seus produtos sem aviso prévio. Este documento não é contratual

SMB 20

Gama Smart

Bomba multiestágio horizontal HME..S, todas as partes metálicas em contato com o líquido bombeado são feitas de aço inoxidável.
Versão M2: monofásica 1 x 230 V

Modelo	Preço [EUR]	Referência	Suc.	Desc.	Potência [kW]	Peso [kg]	Q [m³/h] 0	0,4	1,6	2,4	3,2	4	4,8	5,6
							[l/min] 0	6,7	13,3	20	26,7	33,3	40	46,7
							H = M.C.A							
SMB20/1HME05S03/M2	4.451,00	1003000490	R2"	R2"	2x 0,37	65	44,7	44,8	44,9	44,1	39,2	32,5	25,7	
SMB20/1HME08S05/M2	4.635,00	1003000491	R2"	R2"	2x 0,55	68	71,6	71,5	71,7	70,4	60,3	50	39,6	
SMB20/1HME11S07/M2	4.954,00	1003000492	R2"	R2"	2x 0,75	70	98,5	98,5	98,8	94,3	80,7	66,8	52,9	
SMB20/1HME15S11/M2	5.321,00	1003000493	R2"	R2"	2x 1,1	75	134,0	134	135	132	120	99,5	79,6	
SMB20/1HME17S15/M2	5.468,00	1003000494	R2"	R2"	2x 1,5	80	151,8	152	153	150	142	129	111	

1-15hmes-esm-2p50_a_th

Modelo	Preço [EUR]	Referência	Suc.	Desc.	Potência [kW]	Peso [kg]	Q [m³/h] 0	0,8	3,2	4,8	6,4	8	9,6	10,4
							[l/min] 0	13,3	26,7	40	53,3	66,7	80	86,7
							H = M.C.A							
SMB20/3HME03S03/M2	4.406,00	1003000495	R2"	R2"	2x 0,37	65	33,3	33,9	33,4	31,5	25,6	20,1	14,6	11,8
SMB20/3HME05S05/M2	4.553,00	1003000496	R2"	R2"	2x 0,55	65	55,5	56,5	55,7	47,5	38,2	29,4	20,5	16
SMB20/3HME07S07/M2	4.789,00	1003000497	R2"	R2"	2x 0,75	60	77,6	79,1	78,1	64,9	52	39,8	27,5	21,3
SMB20/3HME09S11/M2	4.969,00	1003000498	R2"	R2"	2x 1,1	85	99,8	102	100	93,6	76,1	59,6	43	34,7
SMB20/3HME12S15/M2	5.453,00	1003000499	R2"	R2"	2x 1,5	90	133,1	136	134	127	104	81,5	59,2	48,1

1-15hmes-esm-2p50_a_th

Modelo	Preço [EUR]	Referência	Suc.	Desc.	Potência [kW]	Peso [kg]	Q [m³/h] 0	1,4	5,6	8,4	11,2	14	16,8	20,4
							[l/min] 0	23,3	46,7	70	93,3	117	140	170
							H = M.C.A							
SMB20/5HME02S03/M2	4.406,00	1003000500	R2"	R2"	2x 0,37	60	22,2	22,4	21,9	19,8	16,2	13	9,9	6
SMB20/5HME03S05/M2	4.436,00	1003000501	R2"	R2"	2x 0,55	65	33,3	33,6	32,9	29,5	24,1	19,3	14,7	8,8
SMB20/5HME04S07/M2	4.534,00	1003000502	R2"	R2"	2x 0,75	52	44,4	44,7	43,8	40,1	32,8	26,4	20,2	12,2
SMB20/5HME06S11/M2	4.785,00	1003000503	R2"	R2"	2x 1,1	64	66,7	67,2	65,8	59	48,1	38,7	29,5	17,5
SMB20/5HME08S15/M2	5.396,00	1003000504	R2"	R2"	2x 1,5	67	88,9	89,5	87,7	80,2	65,5	52,8	40,4	24,4

1-15hmes-esm-2p50_a_th

Modelo	Preço [EUR]	Referência	Suc.	Desc.	Potência [kW]	Peso [kg]	Q [m³/h] 0	2,4	9,6	14,4	19,2	24	28,8	34
							[l/min] 0	40	80	120	160	200	240	283
							H = M.C.A							
SMB20/10HME01S07/M2	4.838,00	1003000505	R2" ½	R2" ½	2x 0,75	70	17,5	17,5	17	16,1	14,7	12,7	10,2	6,6
SMB20/10HME02S11/M2	5.411,00	1003000506	R2" ½	R2" ½	2x 1,1	90	34,8	34,9	33,8	32,3	27,2	21,9	16,6	11,1
SMB20/10HME03S15/M2	5.438,00	1003000507	R2" ½	R2" ½	2x 1,5	72	52,4	51,8	50,6	46,9	39,2	32,2	25,3	17,8

1-15hmes-esm-2p50_a_th

Modelo	Preço [EUR]	Referência	Suc.	Desc.	Potência [kW]	Peso [kg]	Q [m³/h] 0	4,2	16,8	25,2	33,6	42	50,4	58
							[l/min] 0	70	140	210	280	350	420	483
							H = M.C.A							
SMB20/15HME01S11/M2	6.750,00	1003000508	R3"	R3"	2x 1,1	90	20,9	20,5	19,7	18,8	16,4	12,7	8,8	5,2
SMB20/15HME02S15/M2	6.788,00	1003000509	R3"	R3"	2x 1,5	100	42,7	41,8	35,9	29,8	24,2	18,2	11,3	5,1

1-15hmes-esm-2p50_a_th

Xylem Water Solutions Portugal pode realizar alterações aos seus produtos sem aviso prévio. Este documento não é contratual

SMB 20

Bomba vertical multiestágio de veio prolongado VM E.
Versão M2: monofásica 1 x 230 V

Modelo	Preço [EUR]	Referência	Suc.	Desc.	Potência [kW]	Peso [kg]	Q [m³/h] 0	0,4	1,6	2,4	3,2	4	4,8	6
							[l/min] 0	6,7	13,3	20	26,7	33,3	40	50
							H = M.C.A							
SMB20/1VME02P03/M2	4.721,00	1003000760	R2"	R2"	2x 0,37	180	34,4	33,3	32,1	30,6	28,3	24,4	20,4	14,6
SMB20/1VME04P05/M2	4.781,00	1003000761	R2"	R2"	2x 0,55	180	57,5	55,3	53,1	50,4	46,7	39,3	32	21,9
SMB20/1VME05P07/M2	5.111,00	1003000762	R2"	R2"	2x 0,75	180	80,8	78	75	71,7	63	53,5	44,1	30,8
SMB20/1VME06P11/M2	5.423,00	1003000763	R2"	R2"	2x 1,1	180	99,8	96,3	92,8	88,5	83,2	76,1	65,5	47,9

1-10vme-esm-2p50_a_th

Modelo	Preço [EUR]	Referência	Suc.	Desc.	Potência [kW]	Peso [kg]	Q [m³/h] 0	0,8	1,2	4,8	6,4	8	9,6	10,4
							[l/min] 0	13,3	10	40	53,3	66,7	80	86,7
							H = M.C.A							
SMB20/3VME02P03/M2	4.485,00	1003000765	R2"	R2"	2x 0,37	180	35,5	34,3	31,2	25	19,5	14,5	9,8	7,5
SMB20/3VME03P05/M2	4.601,00	1003000766	R2"	R2"	2x 0,55	180	53,2	51,3	47,1	37,9	29,8	22,7	16,1	12,4
SMB20/3VME04P07/M2	4.841,00	1003000767	R2"	R2"	2x 0,75	180	70,9	68,3	63,9	51,6	40,6	31,1	22,3	17,3
SMB20/3VME05P11/M2	5.081,00	1003000768	R2"	R2"	2x 1,1	180	88,6	85,5	82,4	74,3	59,5	46,6	34,8	28,8
SMB20/3VME06P15/M2	5.565,00	1003000769	R2"	R2"	2x 1,5	180	100,5	96,8	93,2	86,6	77	64,1	49,3	42

1-10vme-esm-2p50_a_th

Modelo	Preço [EUR]	Referência	Suc.	Desc.	Potência [kW]	Peso [kg]	Q [m³/h] 0	1,2	4,8	7,2	9,6	12	14,4	16,8
							[l/min] 0	20	40	60	80	100	120	140
							H = M.C.A							
SMB20/5VME02P05/M2	4.549,00	1003000771	R2"	R2"	2x 0,55	180	36,3	34,8	33,4	29,1	23,4	18,7	14,1	8,9
SMB20/5VME03P07/M2	4.635,00	1003000772	R2"	R2"	2x 0,75	70	54,2	52,4	49,8	39,9	32,5	25,8	18,8	11,5
SMB20/5VME04P11/M2	4.871,00	1003000773	R2"	R2"	2x 1,1	72	72,3	69,9	66,3	57,8	47,4	38,2	28,6	18,6
SMB20/5VME05P15/M2	5.025,00	1003000774	R2"	R2"	2x 1,5	65	90,4	87,4	82,9	77,9	64,2	52,3	40,1	27,3

1-10vme-esm-2p50_a_th

Modelo	Preço [EUR]	Referência	Suc.	Desc.	Potência [kW]	Peso [kg]	Q [m³/h] 0	2,4	9,6	14,4	19,2	24	28,8	34
							[l/min] 0	40	80	120	160	200	240	283
							H = M.C.A							
SMB20/10VME01P07/M2	5.359,00	1003000775	R 2"½	R 2"½	2x 0,75	139	22,6	22,2	21,2	20	16,6	13,5	10,4	6,8
SMB20/10VME02P11/M2	5.846,00	1003000776	R 2"½	R 2"½	2x 1,1	87	38,0	37,2	35,4	30,7	24,7	19,2	13,4	6,7

1-10vme-esm-2p50_a_th

Xylem Water Solutions Portugal pode realizar alterações aos seus produtos sem aviso prévio. Este documento não é contratual

SMB 20

Gama Smart

Bomba vertical multiestágio SVE..F, todas as partes metálicas em contato com o líquido bombeado são feitas de aço inoxidável.
Versão M2: monofásica 1 x 230 V

Modelo	Preço [EUR]	Referência	Suc.	Desc.	Potência [kW]	Peso [kg]	Q [m³/h] 0	0,4	1,6	2,4	3,2	4	4,8	5,6
							[l/min] 0	6,7	13,3	20	26,7	33,3	40	46,7
							H = M.C.A							
SMB20/1SVE05F003/M2	4.988,00	1003000130	R2"	R2"	2x 0,37	72	44,7	45	45,2	44,6	41,5	35	28,1	20,8
SMB20/1SVE08F005/M2	5.194,00	1003000131	R2"	R2"	2x 0,55	80	71,5	72	72,3	71,2	62,3	52	41,2	29,6
SMB20/1SVE11F007/M2	5.531,00	1003000132	R2"	R2"	2x 0,75	80	98,3	99,1	99,3	97,7	85,1	70,9	56	40
SMB20/1SVE15F011/M2	5.925,00	1003000133	R2"	R2"	2x 1,1	80	134,1	135	135	134	124	104	83,3	61,4
SMB20/1SVE20F015/M2/PN25	6.090,00	1003000134	R2"	R2"	2x 1,5	80	178,9	180	181	178	168	142	114	84,7

1-22sve-esm-2p50_a_th

Modelo	Preço [EUR]	Referência	Suc.	Desc.	Potência [kW]	Peso [kg]	Q [m³/h] 0	0,8	3,2	4,8	6,4	8	9,6	10,4
							[l/min] 0	13,3	26,7	40	53,3	66,7	80	86,7
							H = M.C.A							
SMB20/3SVE03F003/M2	4.928,00	1003000135	R2"	R2"	2x 0,37	80	33,4	33,7	33,6	30,7	24,9	19,5	14	10,9
SMB20/3SVE05F005/M2	5.100,00	1003000136	R2"	R2"	2x 0,55	80	55,7	56,2	55,8	46,3	37,1	28,4	19,5	14,4
SMB20/3SVE07F007/M2	5.348,00	1003000137	R2"	R2"	2x 0,75	80	77,9	78,7	77,2	63,4	50,7	38,6	26	18,7
SMB20/3SVE09F011/M2	5.591,00	1003000138	R2"	R2"	2x 1,1	80	100,2	101	101	88,8	72,5	56,4	39,9	31,2
SMB20/3SVE11F015/M2	5.711,00	1003000139	R2"	R2"	2x 1,5	80	122,5	123	123	118	98,4	78	57,2	46,3

1-22sve-esm-2p50_a_th

Modelo	Preço [EUR]	Referência	Suc.	Desc.	Potência [kW]	Peso [kg]	Q [m³/h] 0	1,4	5,6	8,4	11,2	14	16,8	20,4
							[l/min] 0	23,3	46,7	70	93,3	117	140	170
							H = M.C.A							
SMB20/5SVE02F003/M2	4.939,00	1003000140	R2"	R2"	2x 0,37	80	22,4	22,2	21,8	20	16,5	13,3	10,2	6,5
SMB20/5SVE03F005/M2	4.973,00	1003000141	R2"	R2"	2x 0,55	80	33,5	33,3	32,7	29,8	24,5	19,8	15,2	9,5
SMB20/5SVE04F007/M2	5.081,00	1003000142	R2"	R2"	2x 0,75	80	44,7	44,4	43,5	40,5	33,4	27,1	20,8	13,3
SMB20/5SVE06F011/M2	5.370,00	1003000143	R2"	R2"	2x 1,1	80	67,1	66,6	65,3	59,5	49	39,6	30,4	19,1
SMB20/5SVE08F015/M2	5.730,00	1003000144	R2"	R2"	2x 1,5	88	88,8	89,3	87,6	82,6	68,3	55,3	42,6	27,9

1-22sve-esm-2p50_a_th

Modelo	Preço [EUR]	Referência	Suc.	Desc.	Potência [kW]	Peso [kg]	Q [m³/h] 0	2,4	9,6	14,4	19,2	24	28,8	34
							[l/min] 0	40	80	120	160	200	240	283
							H = M.C.A							
SMB20/10SVE01F005/M2	5.400,00	1003000146	R2" ½	R2" ½	2x 0,55	90	17,3	17,3	16,9	16,2	13,6	10,4	7,1	3,3
SMB20/10SVE02F007/M2	5.471,00	1003000147	R2" ½	R2" ½	2x 0,75	90	24,2	23,9	23,1	21,7	19,3	14,6	9,7	3,6
SMB20/10SVE02F011/M2	6.011,00	1003000148	R2" ½	R2" ½	2x 1,1	90	34,8	34,5	33,7	32,3	27,7	22,4	17,1	11
SMB20/10SVE03F015/M2	6.060,00	1003000149	R2" ½	R2" ½	2x 1,5	90	52,7	52,2	51	46,1	38,1	30,8	23,5	15,1

1-22sve-esm-2p50_a_th

Modelo	Preço [EUR]	Referência	Suc.	Desc.	Potência [kW]	Peso [kg]	Q [m³/h] 0	4,2	16,8	25,2	33,6	42	50,4	58
							[l/min] 0	70	140	210	280	350	420	483
							H = M.C.A							
SMB20/15SVE01F007/M2	7.151,00	1003000150	R3"	R3"	2x 0,75	130	14,2	13,9	13,3	12,3	9,8	6,4	2,8	
SMB20/15SVE01F011/M2	7.384,00	1003000151	R3"	R3"	2x 1,1	130	20,5	20,1	19,4	18,4	14,8	10,9	7	3,2
SMB20/15SVE02F015/M2	7.444,00	1003000152	R3"	R3"	2x 1,5	130	29,6	29,1	28,3	26,8	22,2	16,4	10,1	3,8

1-22sve-esm-2p50_a_th

Modelo	Preço [EUR]	Referência	Suc.	Desc.	Potência [kW]	Peso [kg]	Q [m³/h] 0	4,2	16,8	25,2	33,6	42	50,4	60
							[l/min] 0	70	140	210	280	350	420	500
							H = M.C.A							
SMB20/22SVE01F007/M2	8.321,00	1003000153	R3"	R3"	2x 0,75	140	14,4	14,4	14,1	12,5	9,5	6,3	2,9	
SMB20/22SVE01F011/M2	8.569,00	1003000154	R3"	R3"	2x 1,1	140	20,7	20,8	20,5	18,7	15,1	11,5	7,8	3,2
SMB20/22SVE02F015/M2	8.681,00	1003000155	R3"	R3"	2x 1,5	140	31,4	31	30,3	26,7	21,7	16,7	11	2,8

1-22sve-esm-2p50_a_th

Xylem Water Solutions Portugal pode realizar alterações aos seus produtos sem aviso prévio. Este documento não é contratual

SMB 20

Gama Smart

Bomba vertical multiestágio SVE..T, todas as partes metálicas em contato com o líquido bombeado são feitas de aço inoxidável.
Versão M2: monofásica 1 x 230 V

Modelo	Preço [EUR]	Referência	Suc.	Desc.	Potência [kW]	Peso [kg]	Q [m³/h] 0	0,4	1,6	2,4	3,2	4	4,8	5,6
							[l/min] 0	6,7	13,3	20	26,7	33,3	40	46,7
							H = M.C.A							
SMB20/1SVE05T003/M2	4.988,00	1003000156	R2"	R2"	2x 0,37	80	44,7	45	45,2	44,6	41,5	35	28,1	20,8
SMB20/1SVE08T005/M2	5.194,00	1003000157	R2"	R2"	2x 0,55	80	71,5	72	72,3	71,2	62,3	52	41,2	29,6
SMB20/1SVE11T007/M2	5.531,00	1003000158	R2"	R2"	2x 0,75	80	98,3	99,1	99,3	97,7	85,1	70,9	56	40
SMB20/1SVE15T011/M2	5.925,00	1003000159	R2"	R2"	2x 1,1	80	134,1	135	135	134	124	104	83,3	61,4

1-22sve-esm-2p50_a_th

Modelo	Preço [EUR]	Referência	Suc.	Desc.	Potência [kW]	Peso [kg]	Q [m³/h] 0	0,8	3,2	4,8	6,4	8	9,6	10,4
							[l/min] 0	13,3	26,7	40	53,3	66,7	80	86,7
							H = M.C.A							
SMB20/3SVE03T003/M2	4.928,00	1003000160	R2"	R2"	2x 0,37	80	33,4	33,7	33,6	30,7	24,9	19,5	14	10,9
SMB20/3SVE05T005/M2	5.100,00	1003000161	R2"	R2"	2x 0,55	80	55,7	56,2	55,8	46,3	37,1	28,4	19,5	14,4
SMB20/3SVE07T007/M2	5.348,00	1003000162	R2"	R2"	2x 0,75	80	77,9	78,7	77,2	63,4	50,7	38,6	26	18,7
SMB20/3SVE09T011/M2	5.591,00	1003000163	R2"	R2"	2x 1,1	80	100,2	101	101	88,8	72,5	56,4	39,9	31,2
SMB20/3SVE11T015/M2	5.711,00	1003000164	R2"	R2"	2x 1,5	80	122,5	123	123	118	98,4	78	57,2	46,3

1-22sve-esm-2p50_a_th

Modelo	Preço [EUR]	Referência	Suc.	Desc.	Potência [kW]	Peso [kg]	Q [m³/h] 0	1,4	5,6	8,4	11,2	14	16,8	20,4
							[l/min] 0	23,3	46,7	70	93,3	117	140	170
							H = M.C.A							
SMB20/5SVE02T003/M2	4.939,00	1003000165	R2"	R2"	2x 0,37	80	22,4	22,2	21,8	20	16,5	13,3	10,2	6,5
SMB20/5SVE03T005/M2	4.973,00	1003000166	R2"	R2"	2x 0,55	80	33,5	33,3	32,7	29,8	24,5	19,8	15,2	9,5
SMB20/5SVE04T007/M2	5.081,00	1003000167	R2"	R2"	2x 0,75	80	44,7	44,4	43,5	40,5	33,4	27,1	20,8	13,3
SMB20/5SVE06T011/M2	5.370,00	1003000168	R2"	R2"	2x 1,1	80	67,1	66,6	65,3	59,5	49	39,6	30,4	19,1
SMB20/5SVE08T015/M2	6.000,00	1003000169	R2"	R2"	2x 1,5	80	88,8	89,3	87,6	82,6	68,3	55,3	42,6	27,9

1-22sve-esm-2p50_a_th

Modelo	Preço [EUR]	Referência	Suc.	Desc.	Potência [kW]	Peso [kg]	Q [m³/h] 0	2,4	9,6	14,4	19,2	24	28,8	34
							[l/min] 0	40	80	120	160	200	240	283
							H = M.C.A							
SMB20/10SVE01T005/M2	5.400,00	1003000171	R 2"½	R 2"½	2x 0,55	90	17,3	17,3	16,9	16,2	13,6	10,4	7,1	3,3
SMB20/10SVE02T007/M2	5.471,00	1003000172	R 2"½	R 2"½	2x 0,75	90	24,2	23,9	23,1	21,7	19,3	14,6	9,7	3,6
SMB20/10SVE02T011/M2	6.011,00	1003000173	R 2"½	R 2"½	2x 1,1	90	34,8	34,5	33,7	32,3	27,7	22,4	17,1	11
SMB20/10SVE03T015/M2	6.060,00	1003000174	R 2"½	R 2"½	2x 1,5	90	52,7	52,2	51	46,1	38,1	30,8	23,5	15,1

1-22sve-esm-2p50_a_th

Modelo	Preço [EUR]	Referência	Suc.	Desc.	Potência [kW]	Peso [kg]	Q [m³/h] 0	4,2	16,8	25,2	33,6	42	50,4	58
							[l/min] 0	70	140	210	280	350	420	483
							H = M.C.A							
SMB20/15SVE01T007/M2	7.151,00	1003000175	R 3"	R 3"	2x 0,75	130	14,2	13,9	13,3	12,3	9,8	6,4	2,8	
SMB20/15SVE01T011/M2	7.384,00	1003000176	R 3"	R 3"	2x 1,1	130	20,5	20,1	19,4	18,4	14,8	10,9	7	3,2
SMB20/15SVE02T015/M2	7.444,00	1003000177	R 3"	R 3"	2x 1,5	130	29,6	29,1	28,3	26,8	22,2	16,4	10,1	3,8

1-22sve-esm-2p50_a_th

Modelo	Preço [EUR]	Referência	Suc.	Desc.	Potência [kW]	Peso [kg]	Q [m³/h] 0	4,2	16,8	25,2	33,6	42	50,4	60
							[l/min] 0	70	140	210	280	350	420	500
							H = M.C.A							
SMB20/22SVE01T007/M2	8.321,00	1003000178	R 3"	R 3"	2x 1,1	140	20,7	20,8	20,5	18,7	15,1	11,5	7,8	3,2
SMB20/22SVE01T011/M2	8.569,00	1003000179	R 3"	R 3"	2x 1,1	140	20,7	20,8	20,5	18,7	15,1	11,5	7,8	3,2
SMB20/22SVE02T015/M2	8.681,00	1003000180	R 3"	R 3"	2x 1,5	140	31,4	31	30,3	26,7	21,7	16,7	11	2,8

1-22sve-esm-2p50_a_th

Xylem Water Solutions Portugal pode realizar alterações aos seus produtos sem aviso prévio. Este documento não é contratual

Grupo de pressão com três bombas a velocidade variável

SMB 30

A SMB 30 é uma central hidropressora de velocidade variável com duas bombas verticais multiestágio SV E, vertical multiestágio monobloco VM E ou bomba a máxima eficência horizontal multiestágio HM E.
Cada bomba está equipada com um conversor de frequência Smart que garante a operação de velocidade variável em todas as bombas.

Ref: F099a

Aplicações

A série SMB é concebida para pressurização e transferênciade água. Usa a mais recente tecnologia para fornecer facilmente água à pressão e caudal corretos para aplicações residenciais e comerciais ligeiras.

Características

Caudal max:	95 m³/h
HMT max:	150 m
Potência:	3 x 0,55 - 2,2 Kw
Pressão de trabalho:	10/16/25 bar
Temperatura ambiente:	0°C - 40°C
Temperatura do líquido:	-10°C - 60°C

Vantagens do produto

- Economia: A alta eficiência da eletrônica de potência e do motor de íman permanente permite minimizar as perdas e, portanto, transferir a energia máxima para a parte hidráulica da bomba.
- Flexibilidade: A compactação, as baixas perdas e a possibilidade de ajustar o ponto de trabalho permitem o uso do Smart também nos campos de aplicação e sistemas onde até agora o uso de uma bomba tradicional apresentava limitações insuperáveis.
- Facilidade de uso e instalação

Motor

- Nível eficiência IE5 (IEC TS 60034-30-3:2016)
- Motor elétrico síncrono com ímanes permanentes (TEFC), refrigerado a ar
- Classe de isolamento: 155 (F)
- Proteção contra sobrecarga e rotor bloqueado com reinicialização automática incorporada

Opções sob pedido

- Versão A304: Componentes principais em contato com o líquido em aço inoxidável AISI 304 ou superior.
- Versão A316: Componentes principais em contato com o líquido em aço inoxidável AISI 316 ou superior.
- Versão C316: Componentes principais em contato com o líquido em aço inoxidável AISI 316, bem como base, suportes, suportes, parafusos e parafusos.

Materiais

Corpo da bomba:	Aço inoxidável AISI 304
Colectores:	Aço inoxidável AISI 304
Válvulas de retenção:	Latão
Válvulas de seccionamento:	Bronze niquelado

Código de identificação

Modelo:	SMB30/5SVE06F011/M2
SMB	Nome da série
30	Nr. bombas x 10
_	Válvula retenção : "vazio"na descarga; RA=na aspiração
5SVE06F011	Modelo de bomba
M	M = Monofásico
/2	/2= Tensão: 1 x230 V

Certificação para água potável

Produtos aprovados para o uso com água potável de acordo com ACS - D.M. 174- WRAS

Produto a pedido

Xylem Water Solutions Portugal pode realizar alterações aos seus produtos sem aviso prévio. Este documento não é contratual

Grupo de pressão com velocidade variável

SMB Fast Lane

Ref: F099g

Aplicações

- Abestecimento e pressurização de:
  1. Centros comerciais
  2. Escolas
  3. Hospitais
- Estações de lavagem de veículos
- Sistemas de irrigação
- Aplicações para o arrefecimento e aquecimento
- Produção de alimentos e bebidas

Vantagens do produto

- Poupança energética graças à elevada eficiência do sistema IES2
- Montagem compacta e funcionamento silencioso
- Equipamento programado desde fábrica, onde apenas é necessário parametrizar de acordo com os valores requeridos na instalação
- Guias rápidos de parametrização e colocação em funcionamento

Características

Caudal max:	95 m³/h
HMT max:	150 m
Potência:	3 x 0,55 - 2,2 Kw
Pressão de trabalho:	10/16/25 bar
Temperatura ambiente:	0°C - 40°C
Temperatura do líquido:	-10°C - 60°C

Motor

- Nível eficiência IE5 (IEC TS 60034-30-3:2016)
- Motor elétrico síncrono com ímanes permanentes (TEFC), refrigerado a ar
- Classe de isolamento: 155 (F)
- Proteção contra sobrecarga e rotor bloqueado com reinicialização automática incorporada

Materiais

Corpo da bomba:	Aço inoxidável AISI 304
Colectores:	Aço inoxidável AISI 304
Válvulas de retenção:	Latão
Válvulas de seccionamento:	Bronze niquelado

Código de identificação

Modelo:	SMB20/5SVE06F011/M2/PMA/FL
SMB	Nome da série
20	Nr. bombas x 10
_	Válvula retenção : "vazio"na descarga; RA=na aspiração
5SVE06F011	Modelo de bomba
M	M = Monofásico
/2	/2= Tensão: 1 x230 V
/PMA	Opção PMA* como padrão
/FL	Disponível em estoque
PMA*	Pressostato de pressão mínima e vacuómetro para prote

Certificação para água potável

Produtos aprovados para o uso com água potável de acordo com ACS - D.M. 174- WRAS

Xylem Water Solutions Portugal pode realizar alterações aos seus produtos sem aviso prévio. Este documento não é contratual

SMB Fast Lane

Bomba vertical multiestágio SV E todas as partes metálicas em contato com o líquido bombeado são feitas de aço inoxidável.
Versão /M2: monofásica 1 x 230 V

Modelo	Preço [EUR]	Referência	Suc.	Desc.	Potência [kW]	Peso [kg]	Q [m³/h] 0	5,6	8,4	11,2	14	16,8	20,4
							[l/min] 0	46,7	70	93,3	117	140	170
							H = M.C.A						
SMB20/5SVE06F011/M2/PMA/FL	5.773,00	1003000143FBG	R2"	R2"	2x 1,1	80	67,1	65,3	59,5	49	39,6	30,4	19,1

1-22sve-esm-2p50_a_th

Modelo	Preço [EUR]	Referência	Suc.	Desc.	Potência [kW]	Peso [kg]	Q [m³/h] 0	9,6	14,4	19,2	24	28,8	34
							[l/min] 0	80	120	160	200	240	283
							H = M.C.A						
SMB20/10SVE02F007/M2/PMA/FL	5.881,00	1003000147FBG	R2" ½	R2" ½	2x 0,75	90	24,2	23,1	21,7	19,3	14,6	9,7	3,6

1-22sve-esm-2p50_a_th

Bomba vertical multiestágio SV E todas as partes metálicas em contato com o líquido bombeado são feitas de aço inoxidável.
Versão /M2: monofásica 1 x 230 V

Modelo	Preço [EUR]	Referência	Suc.	Desc.	Potência [kW]	Peso [kg]	Q [m³/h] 0	8,4	12,6	16,8	21	25,2	30,6
							[l/min] 0	46,7	70	93,3	117	140	170
							H = M.C.A						
SMB30/5SVE06F011/M2/PMA/FL	8.426,00	1003000273FBG	R2"	R2"	3x 1,1	150	67,1	65,3	59,5	49	39,6	30,4	19,1

1-22sve-esm-2p50_a_th

Acessórios: escolha rápida

Modelo	Preço [EUR]	Referência	Grupo de produtos	Peso [kg]
DE 8 litros, PN10	41,00	PT837301000	9N	-
DE 25 litros, PN10	50,00	PT837304000	9N	-
DE 25 litros, PN16	117,00	PT837304015	9N	-

Xylem Water Solutions Portugal pode realizar alterações aos seus produtos sem aviso prévio. Este documento não é contratual

Grupo de pressão com duas bombas a velocidade variável

GHV 20

Grupo de pressão com variador de velocidade Hydrovar e duas bombas verticais multiestágio até 22 kW.

Ref: F098

Aplicações

- Fornecimento de água, irrigação
- Aquecimento, ventilação e climatização
- Grupos de pressão, arrefecimento
- Máquinas de lavagem industrial, indústria em geral
- Tratamento de água
- Instalações de filtração

Vantagens do produto

- Fácil de instalar
- Sem problemas de manutenção
- Solução compacta
- Pressão de saída constante
- Motor de velocidade variável (é menos ruidoso)
- Protecção contra o funcionamento a seco

Características

Caudal max:	320 m³/h
HMT max:	160 m
Potência:	2 x 0,55 - 22 kW
Pressão de trabalho:	10/16 bar
Temperatura ambiente:	0°C - 40°C
Temperatura do líquido:	-10°C - 60°C

Motor

Versão:	1 ~230V, 3 ~230V
Classe de isolamento:	F (155°C)
Classe de protecção:	IP55

Opções sob pedido

Principais opções padrão:

- AISI 304: Principais componentes em contato com fluidos em aço inoxidável 304 ou superior; vedantes e juntas adequados para a água potável. Colectores em aço inoxidável 304 com flanges livres em aço inoxidável 304. Flanges soldadas em aço inoxidável 304, flanges cegas em chapa de zinco
- AISI 316: Os componentes em contato com o fluido estão em aço inoxidável 316. As bombas elétricas série SV estão na versão "N" em aço inoxidável 316, tanto no corpo como nos componentes.

Materiais

Corpo da bomba:	Aço inoxidável AISI 304
Colectores:	Aço inoxidável AISI 304
Válvulas de retenção:	Latão
Transdutor de pressão:	Aço inoxidável AISI 304
Interruptor de pressão:	Aço inoxidável AISI 301

Código de identificação

Modelo:	GHV20/15SV03F030T/4
GHV	Nome da série
20	Nr. bombas x 10
15SV03F030	Modelo de bomba
T	Trifásico
/4	Tensão do variador: 4= trifásico, 2= monofásico

Certificação para água potável

Produtos aprovados para o uso com água potável de acordo com ACS-D.M. 174

Xylem Water Solutions Portugal pode realizar alterações aos seus produtos sem aviso prévio. Este documento não é contratual

GHV 20

Bomba vertical multiestágio SV F todas as partes metálicas em contato com o líquido bombeado são feitas de aço inoxidável.
Versão /T2: monofásica 1 x 230 V

Modelo	Preço [EUR]	Referência	Suc.	Desc.	Potência [kW]	Peso [kg]	Q [m³/h] 0	1,8	4,2	4,8	5,4	6	7,2	8,8
							[l/min] 0	30	35	40	45	50	60	73,3
							H = M.C.A							
GHV20/3SV09F011T/2	6.122,00	1008000087	R2"	R2"	2x 1,1	100	66,8	64,5	62,8	60,6	57,9	54,6	46,4	31,6
GHV20/3SV10F011T/2	6.153,00	1008000090	R2"	R2"	2x 1,1	95	73,8	71,3	69,3	66,9	63,8	60,2	51	34,5
GHV20/3SV11F011T/2	6.332,00	1008000093	R2"	R2"	2x 1,1	95	81,0	78	75,8	73,1	69,7	65,7	55,5	37,4
GHV20/3SV12F011T/2	6.367,00	1008000096	R2"	R2"	2x 1,1	95	87,8	84,5	82,1	79,1	75,5	71,1	59,9	40,1
GHV20/3SV19F022T/2	6.986,00	1008000108	R2"	R2"	2x 2,2	105	142,3	138	134	129	124	117	99,1	67,6

1-5sv-2p50_d_th

Modelo	Preço [EUR]	Referência	Suc.	Desc.	Potência [kW]	Peso [kg]	Q [m³/h] 0	2,7	6	7,2	8,8	12	14,4	17
							[l/min] 0	45	50	60	73,3	100	120	142
							H = M.C.A							
GHV20/5SV04F005T/2	5.642,00	1008000138	R2"	R2"	2x 0,55	103	30,0	27,9	27,5	26,6	25,2	21,2	17,3	12,2
GHV20/5SV05F007T/2	5.761,00	1008000141	R2"	R2"	2x 0,75	92	38,0	36	35,5	34,5	32,9	28,2	23,5	17,1
GHV20/5SV06F011T/2	6.024,00	1008000144	R2"	R2"	2x 1,1	103	45,3	43,3	42,8	41,6	39,6	33,9	28,1	20,3
GHV20/5SV07F011T/2	6.335,00	1008000147	R2"	R2"	2x 1,1	103	52,7	50,1	49,5	48,1	45,8	39,1	32,2	23,1
GHV20/5SV08F011T/2	6.489,00	1008000150	R2"	R2"	2x 1,1	100	60,1	57	56,2	54,6	51,8	44,1	36,2	25,8
GHV20/5SV09F015T/2	6.920,00	1008000153	R2"	R2"	2x 1,5	116	68,0	64,8	64	62,2	59,3	50,6	41,9	30,2
GHV20/5SV10F015T/2	6.951,00	1008000156	R2"	R2"	2x 1,5	116	75,5	71,7	70,8	68,7	65,4	55,7	46	33
GHV20/5SV11F015T/2	6.986,00	1008000159	R2"	R2"	2x 1,5	100	82,8	78,4	77,5	75,2	71,4	60,7	49,9	35,6
GHV20/5SV12F022T/2	7.343,00	1008000162	R2"	R2"	2x 2,2	119	90,8	87	86	83,4	79,3	67,4	55,7	40,5
GHV20/5SV15F022T/2	7.522,00	1008000171	R2"	R2"	2x 2,2	120	113,1	108	106	103	97,8	82,8	68,1	49,1
GHV20/5SV16F022T/2	7.557,00	1008000174	R2"	R2"	2x 2,2	120	120,5	115	113	110	104	87,8	72,1	51,8

1-5sv-2p50_d_th

Modelo	Preço [EUR]	Referência	Suc.	Desc.	Potência [kW]	Peso [kg]	Q [m³/h] 0	5	12	16	20,4	22	28	
							[l/min] 0	83,3	100	133	170	183	233	
							H = M.C.A							
GHV20/10SV02F007T/2	6.199,00	1008000199	R 2"½	R 2"½	2x 0,75	107	23,6	21,9	21,3	19,6	17	15,8	10	
GHV20/10SV03F011T/2	6.804,00	1008000202	R 2"½	R 2"½	2x 1,1	116	35,7	33	32,1	29,6	25,8	24,1	16	
GHV20/10SV04F015T/2	6.860,00	1008000205	R 2"½	R 2"½	2x 1,5	124	47,7	44,2	43	39,9	34,8	32,6	21,7	
GHV20/10SV05F022T/2	7.207,00	1008000208	R 2"½	R 2"½	2x 2,2	135	60,0	56,1	54,7	50,9	44,9	42,2	29	
GHV20/10SV06F022T/2	7.252,00	1008000211	R 2"½	R 2"½	2x 2,2	145	71,8	66,8	65	60,4	53,1	49,8	33,9	

10-22sv-2p50_c_th

Modelo	Preço [EUR]	Referência	Suc.	Desc.	Potência [kW]	Peso [kg]	Q [m³/h] 0	8	22	28	32,4	39,6	42	48
							[l/min] 0	133	183	233	270	330	350	400
							H = M.C.A							
GHV20/15SV02F022T/2	8.645,00	1008000244	R 2"½	R 2"½	2x 2,2	137	28,7	26,7	25,5	23,9	22,4	18,9	17,4	13,1

10-22sv-2p50_c_th

Xylem Water Solutions Portugal pode realizar alterações aos seus produtos sem aviso prévio. Este documento não é contratual

GHV 20

Bomba vertical multiestágio SV F todas as partes metálicas em contato com o líquido bombeado são feitas de aço inoxidável.
Versão /T4: trifásica 3 x 400 V

Modelo	Preço [EUR]	Referência	Suc.	Desc.	Potência [kW]	Peso [kg]	Q [m³/h] 0	1,8	4,2	4,8	5,4	6	7,2	8,8
							[l/min] 0	30	35	40	45	50	60	73,3
							H = M.C.A							
GHV20/3SV05F005T/4	5.663,00	1008000077	R2"	R2"	2x 0,55	82	36,4	35	33,9	32,6	31,1	29,2	24,5	16,2
GHV20/3SV06F005T/4	5.754,00	1008000080	R2"	R2"	2x 0,55	83	43,4	41,6	40,2	38,6	36,6	34,3	28,5	18,5
GHV20/3SV07F007T/4	5.845,00	1008000083	R2"	R2"	2x 0,75	95	51,8	50	48,7	47	45	42,5	36,1	24,6
GHV20/3SV08F007T/4	5.940,00	1008000086	R2"	R2"	2x 0,75	95	59,1	57	55,4	53,4	51	48,1	40,7	27,5
GHV20/3SV09F011T/4	6.003,00	1008000089	R2"	R2"	2x 1,1	105	66,8	64,5	62,8	60,6	57,9	54,6	46,4	31,6
GHV20/3SV10F011T/4	6.108,00	1008000092	R2"	R2"	2x 1,1	105	73,8	71,3	69,3	66,9	63,8	60,2	51	34,5
GHV20/3SV11F011T/4	6.209,00	1008000095	R2"	R2"	2x 1,1	99	81,0	78	75,8	73,1	69,7	65,7	55,5	37,4
GHV20/3SV12F011T/4	6.244,00	1008000098	R2"	R2"	2x 1,1	90	87,8	84,5	82,1	79,1	75,5	71,1	59,9	40,1
GHV20/3SV14F015T/4	6.346,00	1008000104	R2"	R2"	2x 1,5	111	104,1	100	97,7	94,2	89,9	84,8	71,8	48,5
GHV20/3SV16F015T/4	6.398,00	1008000107	R2"	R2"	2x 1,5	111	117,8	114	110	106	102	95,8	80,9	54,2
GHV20/3SV19F022T/4	6.864,00	1008000110	R2"	R2"	2x 2,2	124	142,3	138	134	129	124	117	99,1	67,6
GHV20/3SV25F022T/4/PN25	7.249,00	1008000119	R2"	R2"	2x 2,2	150	186,1	179	174	168	160	150	127	84,8
GHV20/3SV27F030T/4/PN25	7.403,00	1008000122	R2"	R2"	2x 3	150	201,7	195	189	183	174	165	139	94,4
GHV20/3SV33F030T/4/PN25	7.781,00	1008000131	R2"	R2"	2x 3	175	245,3	236	229	221	210	198	166	111

1-5sv-2p50_d_th

Modelo	Preço [EUR]	Referência	Suc.	Desc.	Potência [kW]	Peso [kg]	Q [m³/h] 0	2,7	6	7,2	8,8	12	14,4	17
							[l/min] 0	45	50	60	73,3	100	120	142
							H = M.C.A							
GHV20/5SV04F005T/4	5.572,00	1008000140	R2"	R2"	2x 0,55	96	30,0	27,9	27,5	26,6	25,2	21,2	17,3	12,2
GHV20/5SV05F007T/4	5.691,00	1008000143	R2"	R2"	2x 0,75	91	38,0	36	35,5	34,5	32,9	28,2	23,5	17,1
GHV20/5SV06F011T/4	5.954,00	1008000146	R2"	R2"	2x 1,1	103	45,3	43,3	42,8	41,6	39,6	33,9	28,1	20,3
GHV20/5SV07F011T/4	6.265,00	1008000149	R2"	R2"	2x 1,1	98	52,7	50,1	49,5	48,1	45,8	39,1	32,2	23,1
GHV20/5SV08F011T/4	6.419,00	1008000152	R2"	R2"	2x 1,1	103	60,1	57	56,2	54,6	51,8	44,1	36,2	25,8
GHV20/5SV09F015T/4	6.801,00	1008000155	R2"	R2"	2x 1,5	116	68,0	64,8	64	62,2	59,3	50,6	41,9	30,2
GHV20/5SV10F015T/4	6.832,00	1008000158	R2"	R2"	2x 1,5	110	75,5	71,7	70,8	68,7	65,4	55,7	46	33
GHV20/5SV11F015T/4	6.864,00	1008000161	R2"	R2"	2x 1,5	110	82,8	78,4	77,5	75,2	71,4	60,7	49,9	35,6
GHV20/5SV12F022T/4	7.221,00	1008000164	R2"	R2"	2x 2,2	118	90,8	87	86	83,4	79,3	67,4	55,7	40,5
GHV20/5SV13F022T/4	7.256,00	1008000167	R2"	R2"	2x 2,2	122	98,3	94	92,8	90	85,5	72,6	59,9	43,5
GHV20/5SV14F022T/4	7.287,00	1008000170	R2"	R2"	2x 2,2	124	105,7	101	99,6	96,6	91,7	77,8	64	46,3
GHV20/5SV15F022T/4	7.399,00	1008000173	R2"	R2"	2x 2,2	126	113,1	108	106	103	97,8	82,8	68,1	49,1
GHV20/5SV16F022T/4	7.434,00	1008000176	R2"	R2"	2x 2,2	133	120,5	115	113	110	104	87,8	72,1	51,8
GHV20/5SV18F030T/4	7.781,00	1008000179	R2"	R2"	2x 3	139	135,8	130	128	124	118	99,9	82,3	59,5
GHV20/5SV21F030T/4/PN25	7.889,00	1008000182	R2"	R2"	2x 3	139	157,9	150	148	144	136	115	94,2	67,6
GHV20/5SV25F040T/4/PN25	8.253,00	1008000188	R2"	R2"	2x 4	139	189,2	181	179	174	165	140	116	84,1
GHV20/5SV28F040T/4/PN25	8.386,00	1008000191	R2"	R2"	2x 4	158	211,5	202	199	193	183	155	128	92,7
GHV20/5SV30F055T/4/PN25	8.733,00	1008000193	R2"	R2"	2x 5,5	200	227,0	217	215	208	198	169	139	101
GHV20/5SV33F055T/4/PN25	8.974,00	1008000195	R2"	R2"	2x 5,5	185	249,2	238	235	228	217	184	152	110

1-5sv-2p50_d_th

Xylem Water Solutions Portugal pode realizar alterações aos seus produtos sem aviso prévio. Este documento não é contratual

GHV 20

Bomba vertical multiestágio SV F todas as partes metálicas em contato com o líquido bombeado são feitas de aço inoxidável.
Versão /T4: trifásica 3 x 400 V

Modelo	Preço [EUR]	Referência	Suc.	Desc.	Potência [kW]	Peso [kg]	Q [m³/h] 0	5	12	16	20,4	22	28
							[l/min] 0	83,3	100	133	170	183	233
							H = M.C.A						
GHV20/10SV02F007T/4	6.080,00	1008000201	R 2"½	R 2"½	2x 0,75	115	23,6	21,9	21,3	19,6	17	15,8	10
GHV20/10SV03F011T/4	6.682,00	1008000204	R 2"½	R 2"½	2x 1,1	113	35,7	33	32,1	29,6	25,8	24,1	16
GHV20/10SV04F015T/4	6.738,00	1008000207	R 2"½	R 2"½	2x 1,5	121	47,7	44,2	43	39,9	34,8	32,6	21,7
GHV20/10SV05F022T/4	7.084,00	1008000210	R 2"½	R 2"½	2x 2,2	135	60,0	56,1	54,7	50,9	44,9	42,2	29
GHV20/10SV06F022T/4	7.130,00	1008000213	R 2"½	R 2"½	2x 2,2	132	71,8	66,8	65	60,4	53,1	49,8	33,9
GHV20/10SV07F030T/4	7.357,00	1008000216	R 2"½	R 2"½	2x 3	147	83,6	78,3	76,2	70,8	62,1	58,3	39,8
GHV20/10SV08F030T/4	7.595,00	1008000219	R 2"½	R 2"½	2x 3	147	95,3	88,9	86,5	80,1	70,2	65,7	44,5
GHV20/10SV09F040T/4	7.823,00	1008000222	R 2"½	R 2"½	2x 4	166	106,3	100	97,5	90,8	80	75,1	52,1
GHV20/10SV10F040T/4	7.938,00	1008000225	R 2"½	R 2"½	2x 4	170	118,0	111	108	100	88,2	82,8	57,2
GHV20/10SV11F040T/4	8.047,00	1008000228	R 2"½	R 2"½	2x 4	170	129,6	121	118	110	96,3	90,3	62,1
GHV20/10SV13F055T/4	9.107,00	1008000230	R 2"½	R 2"½	2x 5,5	230	156,0	146	143	133	116	109	74,3
GHV20/10SV15F055T/4/PN25	9.391,00	1008000232	R 2"½	R 2"½	2x 5,5	230	179,5	168	163	152	133	124	83,9
GHV20/10SV17F075T/4/PN25	9.846,00	1008000234	R 2"½	R 2"½	2x 7,5	310	205,0	193	188	176	155	145	98,8
GHV20/10SV18F075T/4/PN25	10.157,00	1008000236	R 2"½	R 2"½	2x 7,5	280	216,9	204	199	186	163	153	104
GHV20/10SV20F075T/4/PN25	10.395,00	1008000238	R 2"½	R 2"½	2x 7,5	279	240,6	226	220	205	180	169	114

10-22sv-2p50_c_th

Modelo	Preço [EUR]	Referência	Suc.	Desc.	Potência [kW]	Peso [kg]	Q [m³/h] 0	8	22	28	32,4	39,6	42	48
							[l/min] 0	133	183	233	270	330	350	400
							H = M.C.A							
GHV20/15SV02F022T/4	8.635,00	1008000246	R 2"½	R 2"½	2x 2,2	157	28,7	26,7	25,5	23,9	22,4	18,9	17,4	13,1
GHV20/15SV03F030T/4	8.929,00	1008000249	R 3"	R 3"	2x 3	163	43,3	40,4	38,6	36,2	33,8	28,7	26,5	20,1
GHV20/15SV04F040T/4	9.261,00	1008000252	R 3"	R 3"	2x 4	181	58,4	54,7	52,5	49,4	46,3	39,7	36,9	28,7
GHV20/15SV05F040T/4	9.440,00	1008000255	R 3"	R 3"	2x 4	182	72,7	67,8	65	61	57,1	48,7	45,2	34,9
GHV20/15SV06F055T/4	10.052,00	1008000257	R 3"	R 3"	2x 5,5	230	87,6	81,5	78,4	74,1	69,9	60,3	56,3	44,2
GHV20/15SV07F055T/4	10.255,00	1008000259	R 3"	R 3"	2x 5,5	235	101,9	94,5	90,8	85,7	80,6	69,4	64,7	50,5
GHV20/15SV08F075T/4	10.700,00	1008000261	R 3"	R 3"	2x 7,5	277	117,4	111	107	101	94,9	82	76,7	60,6
GHV20/15SV09F075T/4	10.920,00	1008000263	R 3"	R 3"	2x 7,5	280	131,9	124	120	113	106	91,5	85,5	67,4
GHV20/15SV10F110T/4	11.652,00	1008000265	R 3"	R 3"	2x 11	380	147,7	139	134	127	120	104	97,4	77,5
GHV20/15SV11F110T/4/PN25	13.930,00	1008000267	R 3"	R 3"	2x 11	380	162,3	152	147	139	131	114	106	84,7
GHV20/15SV13F110T/4/PN25	14.256,00	1008000269	R 3"	R 3"	2x 11	410	191,3	179	172	163	154	133	124	98,6
GHV20/15SV15F150T/4/PN25	16.415,00	1008000270	R 3"	R 3"	2x 15	550	222,1	210	203	192	182	158	148	119
GHV20/15SV17F150T/4/PN25	16.674,00	1008000271	R 3"	R 3"	2x 15	550	251,6	237	229	217	205	178	167	134

10-22sv-2p50_c_th

Modelo	Preço [EUR]	Referência	Suc.	Desc.	Potência [kW]	Peso [kg]	Q [m³/h] 0	14	32,4	39,6	42	48	51,6	55,2
							[l/min] 0	233	270	330	350	400	430	460
							H = M.C.A							
GHV20/22SV02F022T/4	8.980,00	1008000277	R 3"	R 3"	2x 2,2	150	30,4	27,2	26	23,3	22,2	18,9	16,6	13,8
GHV20/22SV03F030T/4	9.292,00	1008000280	R 3"	R 3"	2x 3	168	45,4	40,4	38,5	34,5	32,8	27,8	24,2	20,2
GHV20/22SV04F040T/4	9.747,00	1008000283	R 3"	R 3"	2x 4	190	60,9	54,4	51,9	46,6	44,4	37,9	33,1	27,7
GHV20/22SV05F055T/4	11.404,00	1008000285	R 3"	R 3"	2x 5,5	230	76,0	67,9	64,9	58,3	55,6	47,4	41,4	34,7
GHV20/22SV06F075T/4	12.594,00	1008000287	R 3"	R 3"	2x 7,5	284	93,2	85,7	82,5	75,4	72,4	63,3	56,7	49,1
GHV20/22SV07F075T/4	12.776,00	1008000289	R 3"	R 3"	2x 7,5	277	108,5	99,4	95,7	87,2	83,7	73,1	65,3	56,5
GHV20/22SV08F110T/4	14.791,00	1008000291	R 3"	R 3"	2x 11	360	124,6	115	111	102	97,7	85,7	77	66,9
GHV20/22SV09F110T/4	14.895,00	1008000293	R 3"	R 3"	2x 11	390	140,1	129	124	114	109	95,8	86	74,6
GHV20/22SV10F110T/4	15.168,00	1008000295	R 3"	R 3"	2x 11	390	155,4	143	138	126	121	106	94,8	82,3
GHV20/22SV12F150T/4/PN25	17.404,00	1008000296	R 3"	R 3"	2x 15	395	186,1	173	167	153	147	129	116	101
GHV20/22SV14F150T/4/PN25	18.551,00	1008000297	R 3"	R 3"	2x 15	485	216,6	201	194	177	170	149	134	116

10-22sv-2p50_c_th

Xylem Water Solutions Portugal pode realizar alterações aos seus produtos sem aviso prévio. Este documento não é contratual

GHV 20

Bomba vertical multiestágio SV F todas as partes metálicas em contato com o líquido bombeado são feitas de aço inoxidável.
Versão /T4: trifásica 3 x 400 V

Modelo	Preço [EUR]	Referência	Suc.	Desc.	Potência [kW]	Peso [kg]	Q [m³/h] 0	15	36	44	50	60	70	80
							[l/min] 0	250	300	367	417	500	583	667
							H = M.C.A							
GHV20/33SV1/1AG022T/4	12.716,00	1008000301	DN100	DN80	2x 2,2	347	17,4	16,2	15,7	15	14	12,2	9,8	6,7
GHV20/33SV1G030T/4	12.866,00	1008000304	DN100	DN80	2x 3	360	23,8	21,7	21,2	20,3	20	17,8	15,5	12,7
GHV20/33SV2/2AG040T/4	13.504,00	1008000307	DN100	DN80	2x 4	360	35,1	34,1	33,3	32	30	27	22,4	16,6
GHV20/33SV2/1AG040T/4	13.504,00	1008000310	DN100	DN80	2x 4	360	40,8	38,8	37,9	36	35	32	27,5	22,3
GHV20/33SV2G055T/4	14.636,00	1008000312	DN100	DN80	2x 5,5	425	47,8	45	44,1	43	41	39	35	29,9
GHV20/33SV3/2AG055T/4	14.843,00	1008000314	DN100	DN80	2x 5,5	445	57,7	55,2	53,8	51	49	44	38	29,6
GHV20/33SV3/1AG075T/4	15.953,00	1008000316	DN100	DN80	2x 7,5	476	64,5	61,3	60	58	56	51	45	37
GHV20/33SV3G075T/4	15.953,00	1008000318	DN100	DN80	2x 7,5	440	71,5	67,4	66	64	62	58	52	44,6
GHV20/33SV4/2AG075T/4	16.343,00	1008000320	DN100	DN80	2x 7,5	480	82,0	78,8	77	74	72	66	58	47,2
GHV20/33SV4/1AG110T/4	17.183,00	1008000322	DN100	DN80	2x 11	510	88,9	85	83	81	78	73	65	55,1
GHV20/33SV4G110T/4	17.183,00	1008000324	DN100	DN80	2x 11	490	95,9	91,1	90	87	85	80	73	63,1
GHV20/33SV5/2AG110T/4	17.681,00	1008000326	DN100	DN80	2x 11	550	106,0	102	100	96	93	85	76	63
GHV20/33SV5/1AG110T/4	17.681,00	1008000328	DN100	DN80	2x 11	541	112,7	107	105	102	99	92	82	70
GHV20/33SV5G150T/4	20.228,00	1008000329	DN100	DN80	2x 15	625	120,4	115	113	110	107	101	92	80,5
GHV20/33SV6/2AG150T/4	21.221,00	1008000330	DN100	DN80	2x 15	650	131,2	127	125	120	116	108	96	81,2
GHV20/33SV6/1AG150T/4	21.221,00	1008000331	DN100	DN80	2x 15	650	139,1	134	131	128	124	116	105	90,4
GHV20/33SV6G150T/4	21.221,00	1008000332	DN100	DN80	2x 15	622	145,6	139	137	133	129	121	110	96,1
GHV20/33SV7/2AG150T/4	21.626,00	1008000333	DN100	DN80	2x 15	750	156,0	150	147	143	138	128	115	98,2
GHV20/33SV8/2AG185T/4/PN25	25.920,00	1008000336	DN100	DN80	2x 18,5	760	180,6	174	171	166	161	150	135	115
GHV20/33SV8/1AG185T/4/PN25	25.920,00	1008000337	DN100	DN80	2x 18,5	748	187,4	180	177	171	166	156	141	122
GHV20/33SV9/2AG220T/4/PN25	26.861,00	1008000339	DN100	DN80	2x 22	760	202,1	194	191	185	179	166	150	128

33-46sv-2p50_b_th

Modelo	Preço [EUR]	Referência	Suc.	Desc.	Potência [kW]	Peso [kg]	Q [m³/h] 0	25	60	70	80	90	108	120
							[l/min] 0	417	500	583	667	750	900	1000
							H = M.C.A							
GHV20/46SV1G040T/4	13.710,00	1008000348	DN100	DN80	2x 4	407	27,2	23,5	22,5	21,4	19,9	18,2	14,3	10,8
GHV20/46SV2/2AG055T/4	15.180,00	1008000350	DN100	DN80	2x 5,5	482	38,8	39,2	37,8	35,7	32,9	29,4	21,1	13,9
GHV20/46SV2G075T/4	16.264,00	1008000352	DN100	DN80	2x 7,5	510	52,6	47,7	46,1	44,2	41,7	38,7	31,4	25,1
GHV20/46SV3/2AG110T/4	17.528,00	1008000354	DN100	DN80	2x 11	574	64,7	64	62	60	56	52	40,4	30,8
GHV20/46SV3G110T/4	17.528,00	1008000356	DN100	DN80	2x 11	480	80,8	73	71	68	65	60	50	40,7
GHV20/46SV4/2AG150T/4	19.849,00	1008000357	DN100	DN80	2x 15	650	92,4	90	87	83	79	73	58	45,6
GHV20/46SV4G150T/4	20.003,00	1008000358	DN100	DN80	2x 15	650	107,3	98	96	92	87	82	68	55,9
GHV20/46SV5G185T/4	21.454,00	1008000360	DN100	DN80	2x 18,5	693	134,5	123	120	116	110	103	86	71,5
GHV20/46SV6G220T/4	22.241,00	1008000362	DN100	DN80	2x 22	771	161,0	148	144	139	132	124	104	86

33-46sv-2p50_b_th

Modelo	Preço [EUR]	Referência	Suc.	Desc.	Potência [kW]	Peso [kg]	Q [m³/h] 0	30	90	108	120	144	156	170
							[l/min] 0	500	750	900	1000	1200	1300	1417
							H = M.C.A							
GHV20/66SV1/1AG040T/4	14.966,00	1008000365	DN200	DN150	2x 5,5	520	23,8	21,4	20,7	19,9	19,4	17,8	16,6	13,3
GHV20/66SV2/2AG075T/4	17.610,00	1008000369	DN200	DN150	2x 11	550	47,5	42,6	41,2	39,5	38,6	36	32,9	26,4
GHV20/66SV2/1AG110T/4	18.461,00	1008000371	DN200	DN150	2x 11	615	54,2	49,6	48,2	46,7	45,8	42,9	40,6	34,8
GHV20/66SV2G110T/4	18.446,00	1008000373	DN200	DN150	2x 15	455	60,4	55,7	54,4	52,8	52	49,3	47,1	42
GHV20/66SV3/2AG150T/4	21.049,00	1008000374	DN200	DN150	2x 15	600	78,4	71,6	70	67	66	62	58	49
GHV20/66SV3/1AG150T/4	21.034,00	1008000375	DN200	DN150	2x 18,5	710	84,7	77,8	76	74	72	68	65	56
GHV20/66SV3G185T/4	21.964,00	1008000376	DN200	DN150	2x 18,5	745	91,4	84,7	83	81	79	75	72	64
GHV20/66SV4/2AG185T/4	22.568,00	1008000377	DN200	DN150	2x 22	750	108,9	99,6	97	94	92	86	82	70
GHV20/66SV4G220T/4	23.569,00	1008000379	DN200	DN150	2x 30	770	121,6	112	110	107	105	100	96	86

66-92sv-2p50_b_th

Xylem Water Solutions Portugal pode realizar alterações aos seus produtos sem aviso prévio. Este documento não é contratual

GHV 20

Bomba vertical multiestágio SV F todas as partes metálicas em contato com o líquido bombeado são feitas de aço inoxidável.
Versão /T4: trifásica 3 x 400 V

Modelo	Preço [EUR]	Referência	Suc.	Desc.	Potência [kW]	Peso [kg]	Q [m³/h] 0	45	120	156	170	192	216	240
							[l/min] 0	750	1000	1300	1417	1600	1800	2000
							H = M.C.A							
GHV20/92SV1G075T/4	18.735,00	1008000383	DN200	DN150	2x 7,5	670	33,5	28,7	26,2	23,3	22,2	20,2	17,6	14,3
GHV20/92SV2/2AG110T/4	19.995,00	1008000385	DN200	DN150	2x 11	637	49,4	45,1	42,5	37,9	35,5	30,9	24,6	16,8
GHV20/92SV2G150T/4	21.938,00	1008000386	DN200	DN150	2x 15	690	67,8	58,2	53	47,6	45,2	41,4	36,3	29,6
GHV20/92SV3/2AG185T/4	23.565,00	1008000387	DN200	DN150	2x 18,5	736	82,4	74,4	70	62	59	52	43,6	32,9
GHV20/92SV3G220T/4	23.951,00	1008000388	DN200	DN150	2x 22	795	102,2	88,2	81	73	69	63	56	46,3

66-92sv-2p50_b_th

Modelo	Preço [EUR]	Referência	Suc.	Desc.	Potência [kW]	Peso [kg]	Q [m³/h] 0	60	170	204	240	258	276	320
							[l/min] 0	1000	1417	1700	2000	2150	2300	2667
							H = M.C.A							
GHV20/125SV3G220T/4	30.585,00	1008000392	DN200	DN200	2x 22	1100	80,7	66,5	60,6	55,7	49,4	45,7	41,5	29,4

125sv-2p50_b_th

Bomba vertical multiestágio de veio prolongado VM, impulsor em Noryl™ e difusor em aço inox AISI 304.
Versão monofásica 1 x 230 V

Modelo	Preço [EUR]	Referência	Suc.	Desc.	Potência [kW]	Peso [kg]	Q [m³/h] 0	1,2	3,4	4,4	5,2	6,2	7,2	8,4
							[l/min] 0	20	28,3	36,7	43,3	51,7	60	70
							H = M.C.A							
GHV20/3VM05P07T/2	5.118,00	1008105210	R2"	R2"	2x 0,75	81	59,5	55	52,4	49	44,8	39,9	34,5	27,1
GHV20/3VM06P11T/2	5.348,00	1008105211	R2"	R2"	2x 1,1	97	71,8	66,7	63,7	59,7	54,7	48,9	42,5	33,5
GHV20/3VM07P11T/2	5.377,00	1008105212	R2"	R2"	2x 1,1	98	83,5	77,3	73,7	68,9	63,1	56,3	48,8	38,3
GHV20/3VM08P15T/2	5.557,00	1008105213	R2"	R2"	2x 1,5	99	95,8	88,9	84,9	79,5	72,9	65,2	56,6	44,6

1-10vm-p-2p50_a_th

Modelo	Preço [EUR]	Referência	Suc.	Desc.	Potência [kW]	Peso [kg]	Q [m³/h] 0	2,4	6,4	8	9,4	11	12,6	14,4
							[l/min] 0	40	53,3	66,7	78,3	91,7	105	120
							H = M.C.A							
GHV20/5VM04P11T/2	5.396,00	1008105216	R2"	R2"	2x 1,1	96	49,3	43	40,7	38,2	35,1	30,9	25,6	17,6
GHV20/5VM05P11T/2	5.527,00	1008105217	R2"	R2"	2x 1,1	96	61,4	53,2	50,3	47,1	43,1	37,9	31,1	21,1
GHV20/5VM06P15T/2	5.824,00	1008105218	R2"	R2"	2x 1,5	87	73,8	64,1	60,7	56,9	52,1	45,9	37,8	25,8
GHV20/5VM07P15T/2	5.953,00	1008105219	R2"	R2"	2x 1,5	96	85,8	74,2	70,1	65,6	60	52,7	43,2	29,2
GHV20/5VM08P22T/2	6.286,00	1008105220	R2"	R2"	2x 2,2	100	98,6	85,9	81,4	76,3	70	61,8	51	35

1-10vm-p-2p50_a_th

Modelo	Preço [EUR]	Referência	Suc.	Desc.	Potência [kW]	Peso [kg]	Q [m³/h] 0	5	13	16	19	22	25	28
							[l/min] 0	83,3	108	133	158	183	208	233
							H = M.C.A							
GHV20/10VM02P11T/2	5.749,00	1008105221	R 2"½	R 2"½	2x 1,1	68	30,8	27,3	25,8	24	22	19,5	16,5	13
GHV20/10VM03P15T/2	5.846,00	1008105222	R 2"½	R 2"½	2x 1,5	112	46,2	41,4	39,2	36,8	34	30,7	26,5	21,4
GHV20/10VM04P22T/2	6.179,00	1008105223	R 2"½	R 2"½	2x 2,2	114	61,8	55,4	52,6	49,4	45,8	41,3	35,8	29

1-10vm-p-2p50_a_th

Xylem Water Solutions Portugal pode realizar alterações aos seus produtos sem aviso prévio. Este documento não é contratual

GHV 20

Bomba vertical multiestágio de veio prolongado VM, impulsor em Noryl™ e difusor em aço inox AISI 304.
Versão trifásica 3 x 400 V ± 10%

Modelo	Preço [EUR]	Referência	Suc.	Desc.	Potência [kW]	Peso [kg]	Q [m³/h] 0	1,2	3,4	4,4	5,2	6,2	7,2	8,4
							[l/min] 0	20	28,3	36,7	43,3	51,7	60	70
							H = M.C.A							
GHV20/3VM06P11T/4	5.278,00	1008105271	R2"	R2"	2x 1,1	89	71,8	66,7	63,7	59,7	54,7	48,9	42,5	33,5
GHV20/3VM07P11T/4	5.307,00	1008105272	R2"	R2"	2x 1,1	95	83,5	77,3	73,7	68,9	63,1	56,3	48,8	38,3
GHV20/3VM08P15T/4	5.438,00	1008105273	R2"	R2"	2x 1,5	97	95,8	88,9	84,9	79,5	72,9	65,2	56,6	44,6

1-10vm-p-2p50_a_th

Modelo	Preço [EUR]	Referência	Suc.	Desc.	Potência [kW]	Peso [kg]	Q [m³/h] 0	2,4	6,4	8	9,4	11	12,6	14,4
							[l/min] 0	40	53,3	66,7	78,3	91,7	105	120
							H = M.C.A							
GHV20/5VM04P11T/4	5.326,00	1008105276	R2"	R2"	2x 1,1	87	49,3	43	40,7	38,2	35,1	30,9	25,6	17,6
GHV20/5VM05P11T/4	5.457,00	1008105277	R2"	R2"	2x 1,1	80	61,4	53,2	50,3	47,1	43,1	37,9	31,1	21,1
GHV20/5VM06P15T/4	5.705,00	1008105278	R2"	R2"	2x 1,5	95	73,8	64,1	60,7	56,9	52,1	45,9	37,8	25,8
GHV20/5VM07P15T/4	5.834,00	1008105279	R2"	R2"	2x 1,5	87	85,8	74,2	70,1	65,6	60	52,7	43,2	29,2
GHV20/5VM08P22T/4	6.167,00	1008105280	R2"	R2"	2x 2,2	112	98,6	85,9	81,4	76,3	70	61,8	51	35

1-10vm-p-2p50_a_th

Modelo	Preço [EUR]	Referência	Suc.	Desc.	Potência [kW]	Peso [kg]	Q [m³/h] 0	5	13	16	19	22	25	28
							[l/min] 0	83,3	108	133	158	183	208	233
							H = M.C.A							
GHV20/10VM02P11T/4	6.580,00	1008105281	R 2"½	R 2"½	2x 1,1	97	30,8	27,3	25,8	24	22	19,5	16,5	13
GHV20/10VM03P15T/4	5.765,00	1008105282	R 2"½	R 2"½	2x 1,5	112	46,2	41,4	39,2	36,8	34	30,7	26,5	21,4
GHV20/10VM04P22T/4	6.060,00	1008105283	R 2"½	R 2"½	2x 2,2	124	61,8	55,4	52,6	49,4	45,8	41,3	35,8	29
GHV20/10VM05P30T/4	6.927,00	1008105284	R 2"½	R 2"½	2x 3	130	77,3	69,5	66	62,1	57,5	51,9	45	36,5
GHV20/10VM06P30T/4	6.993,00	1008105285	R 2"½	R 2"½	2x 3	122	92,5	82,6	78,3	73,5	67,9	61,1	52,8	42,6

1-10vm-p-2p50_a_th

Acessórios: escolha rápida

Modelo	Preço [EUR]	Referência	Grupo de produtos	Peso [kg]
Pressostato B12CNS3, 0÷8 bar, ligação Rp 1/4", AISI 304	74,00	002161316	9J	-

Xylem Water Solutions Portugal pode realizar alterações aos seus produtos sem aviso prévio. Este documento não é contratual

Grupo de pressão com três bombas com velocidade variável

GHV 30

Grupo de pressão com variador de velocidade Hydrovar e três bombas verticais multiestágio até 22 kW.

Ref: F098a

Aplicações

- Fornecimento de água, irrigação
- Aquecimento, ventilação e climatização
- Grupos de pressão, arrefecimento
- Máquinas de lavagem industrial, indústria em geral
- Tratamento de água
- Instalações de filtração

Vantagens do produto

- Fácil de instalar
- Sem problemas de manutenção
- Solução compacta
- Pressão de saída constante
- Motor de velocidade variável (é menos ruidoso)
- Protecção contra o funcionamento a seco

Características

Caudal max:	480 m³/h
HMT max:	160 m
Potência:	3 x 0,55 - 22 kW
Pressão de trabalho:	10/16 bar
Temperatura ambiente:	0°C - 40°C
Temperatura do líquido:	-10°C - 60°C

Motor

Versão:	3 ~400V
Classe de isolamento:	F (155°C)
Classe de protecção:	IP55

Opções sob pedido

Principais opções padrão:

- AISI 304: Principais componentes em contato com fluidos em aço inoxidável 304 ou superior; vedantes e juntas adequados para a água potável. Colectores em aço inoxidável 304 com flanges livres em aço inoxidável 304. Flanges soldadas em aço inoxidável 304, flanges cegas em chapa de zinco
- AISI 316: Os componentes em contato com o fluido estão em aço inoxidável 316. As bombas elétricas série SV estão na versão "N" em aço inoxidável 316, tanto no corpo como nos componentes.

Materiais

Corpo da bomba:	Ferro fundido
Colectores:	Aço inoxidável AISI 304
Válvulas de retenção:	Latão
Transdutor de pressão:	Aço inoxidável AISI 304
Interruptor de pressão:	Aço inoxidável AISI 301

Código de identificação

Modelo:	GHV30RA/15SV03F030T/4
GHV	Nome da série
30	Nr. bombas x 10
RA	Válvula retenção : "vazio"na descarga; RA=na aspiração
15SV03F030	Modelo de bomba
T	Trifásico
/4	Tensão do variador: 4= trifásico, 2= monofásico

Certificação para água potável

Produtos aprovados para o uso com água potável de acordo com ACS-D.M. 174

Produto a pedido

Xylem Water Solutions Portugal pode realizar alterações aos seus produtos sem aviso prévio. Este documento não é contratual

Grupo de pressão com quatro bombas com velocidade variável

GHV 40

Grupo de pressão com variador de velocidade Hydrovar e quatro bombas verticais multiestágio até 22 kW.

Ref: F098b

Aplicações

- Fornecimento de água, irrigação
- Aquecimento, ventilação e climatização
- Grupos de pressão, arrefecimento
- Máquinas de lavagem industrial, indústria em geral
- Tratamento de água
- Instalações de filtração

Vantagens do produto

- Fácil de instalar
- Sem problemas de manutenção
- Solução compacta
- Pressão de saída constante
- Motor de velocidade variável (é menos ruidoso)
- Protecção contra o funcionamento a seco

Características

Caudal max:	640 m³/h
HMT max:	160 m
Potência:	4 x 0,75 - 22 kW
Pressão de trabalho:	10/16 bar
Temperatura ambiente:	0°C - 40°C
Temperatura do líquido:	-10°C - 60°C

Motor

Versão:	3 ~400V
Classe de isolamento:	F (155°C)
Classe de protecção:	IP55

Opções sob pedido

Principais opções padrão:

- AISI 304: Principais componentes em contato com fluidos em aço inoxidável 304 ou superior; vedantes e juntas adequados para a água potável. Colectores em aço inoxidável 304 com flanges livres em aço inoxidável 304. Flanges soldadas em aço inoxidável 304, flanges cegas em chapa de zinco
- AISI 316: Os componentes em contato com o fluido estão em aço inoxidável 316. As bombas elétricas série SV estão na versão "N" em aço inoxidável 316, tanto no corpo como nos componentes.

Materiais

Corpo da bomba:	Ferro fundido
Colectores:	Aço inoxidável AISI 304
Válvulas de retenção:	Latão
Transdutor de pressão:	Aço inoxidável AISI 304
Interruptor de pressão:	Aço inoxidável AISI 301

Código de identificação

Modelo:	GHV20RA/15SV03F030T/4
GHV	Nome da série
40	Nr. bombas x 10
RA	Válvula retenção : "vazio"na descarga; RA=na aspiração
15SV03F030	Modelo de bomba
T	Trifásico
/4	Tensão do variador: 4= trifásico, 2= monofásico

Certificação para água potável

Produtos aprovados para o uso com água potável de acordo com ACS-D.M. 174

Produto a pedido

Xylem Water Solutions Portugal pode realizar alterações aos seus produtos sem aviso prévio. Este documento não é contratual

Grupo de pressão com velocidade variável

GHV Fast lane

Ref: F098g

Aplicações

- Abestecimento e pressurização de:
  1. Centros comerciais
  2. Escolas
  3. Hospitais
- Estações de lavagem de veículos
- Sistemas de irrigação
- Aplicações para o arrefecimento e aquecimento
- Produção de alimentos e bebidas

Vantagens do produto

- Poupança energética graças à elevada eficiência do sistema IES2
- Montagem compacta e funcionamento silencioso
- Equipamento programado desde fábrica, onde apenas é necessário parametrizar de acordo com os valores requeridos na instalação
- Possibilidade de ligar até 8 bombas com Hydrovar

Características

Caudal max:	480 m³/h
HMT max:	160 m
Potência:	3 x 0,55 - 22 kW
Pressão de trabalho:	10/16 bar
Temperatura ambiente:	0°C - 40°C
Temperatura do líquido:	-10°C - 60°C

Motor

Versão:	1 ~230V, 3 ~230V
Classe de isolamento:	F (155°C)
Classe de protecção:	IP55

Materiais

Corpo da bomba:	Aço inoxidável AISI 304
Colectores:	Aço inoxidável AISI 304
Válvulas de retenção:	Latão
Transdutor de pressão:	Aço inoxidável AISI 304
Interruptor de pressão:	Aço inoxidável AISI 301

Código de identificação

Modelo:	GHV20/10SV06F022T/4/PMA/FL
GHV	Nome da série
20	Nr. bombas x 10
10SV06F022	Válvula retenção : "vazio"na descarga; RA=na aspiração
10SV06F022	Modelo de bomba
T	Trifásico
/4	Tensão do variador: 4= trifásico, 2= monofásico
/PMA	Opção PMA* como padrão
/FL	Disponível em estoque
PMA*	Pressostato de pressão mínima e vacuómetro para prote

Certificação para água potável

Produtos aprovados para o uso com água potável de acordo com ACS-D.M. 174

Xylem Water Solutions Portugal pode realizar alterações aos seus produtos sem aviso prévio. Este documento não é contratual

GHV Fast lane

Bomba vertical multiestágio SV F todas as partes metálicas em contato com o líquido bombeado são feitas de aço inoxidável.
Versão /T4: trifásica 3 x 400 V

Modelo	Preço [EUR]	Referência	Suc.	Desc.	Potência [kW]	Peso [kg]	Q [m³/h] 0	6	7,2	8,8	12	14,4	17
							[l/min] 0	50	60	73,3	100	120	142
							H = M.C.A						
GHV20/5SV08F011T/4/PMA/FL	6.900,00	1008000152FBG	R2"	R2"	2x 1,1	105	60,1	56,2	54,6	51,8	44,1	36,2	25,8
GHV20/5SV11F015T/4/PMA/FL	7.379,00	1008000161FBG	R2"	R2"	2x 1,5	123	82,8	77,5	75,2	71,4	60,7	49,9	35,6

1-5sv-2p50_d_th

Modelo	Preço [EUR]	Referência	Suc.	Desc.	Potência [kW]	Peso [kg]	Q [m³/h] 0	12	16	20,4	22	28
							[l/min] 0	100	133	170	183	233
							H = M.C.A					
GHV20/10SV04F015T/4/PMA/FL	7.243,00	1008000207FBG	R 2"½	R 2"½	2x 1,5	120	47,7	43	39,9	34,8	32,6	21,7
GHV20/10SV06F022T/4/PMA/FL	7.665,00	1008000213FBG	R 2"½	R 2"½	2x 2,2	138	71,8	65	60,4	53,1	49,8	33,9
GHV20/10SV08F030T/4/PMA/FL	8.165,00	1008000219FBG	R 2"½	R 2"½	2x 3	147	95,3	86,5	80,1	70,2	65,7	44,5

10-22sv-2p50_c_th

Bomba vertical multiestágio SV F todas as partes metálicas em contato com o líquido bombeado são feitas de aço inoxidável.
Versão /T4: trifásica 3 x 400 V

Modelo	Preço [EUR]	Referência	Suc.	Desc.	Potência [kW]	Peso [kg]	Q [m³/h] 0	18	24	30,6	33	42
							[l/min] 0	100	133	170	183	233
							H = M.C.A					
GHV30/10SV04F015T/4/PMA/FL	10.068,00	1008001292FBG	R 2"½	R 2"½	3x 1,5	200	47,7	43	39,9	34,8	32,6	21,7
GHV30/10SV06F022T/4/PMA/FL	10.652,00	1008001298FBG	R 2"½	R 2"½	3x 2,2	235	71,8	65	60,4	53,1	49,8	33,9

10-22sv-2p50_c_th

Acessórios: escolha rápida

Modelo	Preço [EUR]	Referência	Grupo de produtos	Peso [kg]
DE 8 litros, PN10	41,00	PT837301000	9N	-
DE 25 litros, PN10	50,00	PT837304000	9N	-
DE 25 litros, PN16	117,00	PT837304015	9N	-

Xylem Water Solutions Portugal pode realizar alterações aos seus produtos sem aviso prévio. Este documento não é contratual

Grupo de pressão com duas bombas a velocidade fixa

GXS 20

Grupo de pressão monofásico com dois pressostatos.

Ref: F094

Aplicacões

- Fornecimento de água, irrigação
- Aquecimento, ventilação e climatização
- Grupos de pressão, arrefecimento
- Máquinas de lavagem industrial, indústria em geral
- Tratamento de água
- Instalações de filtração

Vantagens do produto

- Fácil de instalar
- Sem problemas de manutenção
- Solução compacta
- Alternância de bombas
- Protecção contra funcionamento a seco

Opções sob pedido

- GMD 20: Grupo de pressão trifásico

Código de identificação

Modelo:	GXS20/5HM06P11M
GXS	Nome da série
20	Nr. bombas x 10
5HM06P11	Modelo de bomba
M	Monofásico

Características

Caudal max:	56 m³/h
HMT max:	140 m
Potência:	2 x 0,37 - 1,5 kW
Pressão de trabalho:	10/16 bar
Temperatura ambiente:	0°C - 40°C
Temperatura do líquido:	-10°C - 40°C (CEA,HM: 60°C)

Motor

Versão:	1~230V 50 Hz
Classe de isolamento:	F (155°C)
Classe de protecção:	IP55

Materiais

Corpo da bomba:	Aço inoxidável AISI 304/ferro fundido
Colectores:	Aço inoxidável AISI 304
Válvulas de retenção:	Latão
Válvulas de seccionamento:	Bronze niquelado
Transdutor de pressão:	Aço inoxidável AISI 316

Certificação para água potável

Produtos aprovados para o uso com água potável de acordo com ACS - D.M. 174- WRAS

Xylem Water Solutions Portugal pode realizar alterações aos seus produtos sem aviso prévio. Este documento não é contratual

GXS 20

Bomba multiestágio horizontal HM..P, corpo da bomba em inox AISI 304 e impulsor em Noryl™
Versão monofásica 1 x 230 V

Modelo	Preço [EUR]	Referência	Suc.	Desc.	Potência [kW]	Peso [kg]	Q [m³/h] 0	1,2	3,4	4,4	5,2	6,2	7,2	8,4
							[l/min] 0	20	28,3	36,7	43,3	51,7	60	70
							H = M.C.A							
GXS20/3HM02P05M	2.869,00	1005402005	R2"	R2"	2x 0,5	40	23,6	21,5	20,4	18,9	17,1	15,1	12,9	9,9
GXS20/3HM04P05M	2.992,00	1005402007	R2"	R2"	2x 0,5	42	45,8	40,6	37,8	34,5	30,7	26,7	22,3	16,3
GXS20/3HM03P05M	2.916,00	1005402006	R2"	R2"	2x 0,5	42	34,8	31,2	29,3	27	24,3	21,2	17,9	13,4
GXS20/3HM05P07M	3.085,00	1005402008	R2"	R2"	2x 0,75	44	60,2	55,1	52,3	48,7	44,2	39,2	33,7	26,2
GXS20/3HM06P09M	3.136,00	1005402009	R2"	R2"	2x 0,95	55	72,7	66,8	63,6	59,3	54,1	48,1	41,5	32,5

1-10hm-p-2p50_b_th

Modelo	Preço [EUR]	Referência	Suc.	Desc.	Potência [kW]	Peso [kg]	Q [m³/h] 0	2,4	6,4	8	9,4	11	12,6	14,4
							[l/min] 0	40	53,3	66,7	78,3	91,7	105	120
							H = M.C.A							
GXS20/5HM02P05M	2.905,00	1005402010	R2"	R2"	2x 0,5	50	23,8	20,1	18,7	17,2	15,5	13,4	10,7	7
GXS20/5HM03P05M	2.952,00	1005402011	R2"	R2"	2x 0,5	42	35,0	28,6	26,3	23,8	21,1	17,8	13,8	8,3
GXS20/5HM04P07M	3.035,00	1005402012	R2"	R2"	2x 0,75	45	47,6	39,7	36,8	33,7	30,2	25,9	20,6	13,2
GXS20/5HM05P09M	3.103,00	1005402013	R2"	R2"	2x 0,95	44	59,4	49,3	45,6	41,7	37,3	31,9	25,2	16
GXS20/5HM06P11M	3.244,00	1005402014	R2"	R2"	2x 1,1	62	72,0	60,4	56,1	51,5	46,2	39,8	31,9	20,8

1-10hm-p-2p50_b_th

Modelo	Preço [EUR]	Referência	Suc.	Desc.	Potência [kW]	Peso [kg]	Q [m³/h] 0	5	13	16	19	22	25	28
							[l/min] 0	83,3	108	133	158	183	208	233
							H = M.C.A							
GXS20/10HM02P11M	3.312,00	1005402240	R2"½	R2"½	2x 1,1	65	30,6	26,9	25,2	23,4	21,4	19,1	16,2	12,6
GXS20/10HM03P15M	3.467,00	1005402241	R2"½	R2"½	2x 1,5	65	45,6	39,7	37,2	34,7	31,9	28,4	24	18,8

1-10hm-p-2p50_b_th

Xylem Water Solutions Portugal pode realizar alterações aos seus produtos sem aviso prévio. Este documento não é contratual

GXS 20

Bomba multiestágio horizontal HM..S todas as partes metálicas em contato com o líquido bombeado são feitas de aço inoxidável.
Versão monofásica 1 x 230 V

Modelo	Preço [EUR]	Referência	Suc.	Desc.	Potência [kW]	Peso [kg]	Q [m³/h] 0	0,7	2	2,6	3,2	3,8	4,4	4,8
							[l/min] 0	11,7	16,7	21,7	26,7	31,7	36,7	40
							H = M.C.A							
GXS20/1HM06S05M	2.855,00	1005402019	R2"	R2"	2x 0,55	44	35,5	34,8	34	32,1	29,2	25,4	20,7	16,2
GXS20/1HM08S05M	2.995,00	1005402021	R2"	R2"	2x 0,55	63	47,8	47,1	46	43,6	39,9	34,9	28,6	22,6

1-3hm-s-n-2p50_b_th

Modelo	Preço [EUR]	Referência	Suc.	Desc.	Potência [kW]	Peso [kg]	Q [m³/h] 0	1,2	3,4	4,6	5,6	6,8	7,8	8,8
							[l/min] 0	20	28,3	38,3	46,7	56,7	65	73,3
							H = M.C.A							
GXS20/3HM03S05M	2.855,00	1005402064	R2"	R2"	2x 0,5	65	22,3	21,9	20,9	19,6	17,8	15,6	12,7	9,5
GXS20/3HM04S05M	2.804,00	1005402065	R2"	R2"	2x 0,5	43	29,5	28,7	27,3	25,5	23	20	16,1	11,8
GXS20/3HM05S05M	2.858,00	1005402066	R2"	R2"	2x 0,5	42	36,6	35,2	33,4	31	27,9	24	19,1	13,7
GXS20/3HM07S05M	2.930,00	1005402068	R2"	R2"	2x 0,55	64	51,7	50,1	47,6	44,3	40	34,5	27,7	20,1
GXS20/3HM10S07M	3.042,00	1005402071	R2"	R2"	2x 0,75	75	73,0	69,8	66,1	60,9	54,4	46,4	36,7	25,8
GXS20/3HM11S09M	3.132,00	1005402072	R2"	R2"	2x 0,95	63	80,7	77,5	73,3	67,8	60,8	52,1	41,4	29,4
GXS20/3HM12S09M	3.150,00	1005402073	R2"	R2"	2x 0,95	79	87,8	83,7	79,1	72,9	65,1	55,5	43,8	30,7
GXS20/3HM13S11M	3.161,00	1005402074	R2"	R2"	2x 1,1	85	96,4	93,1	88,6	82,2	74,1	64	51,4	37,2
GXS20/3HM14S11M	3.200,00	1005402075	R2"	R2"	2x 1,1	87	103,5	99,6	94,6	87,7	78,8	67,8	54,2	39
GXS20/3HM16S15M	3.229,00	1005402077	R2"	R2"	2x 1,5	89	119,2	116	111	103	93,5	81,1	65,8	48,4
GXS20/3HM17S15M	3.269,00	1005402078	R2"	R2"	2x 1,5	91	126,4	123	117	109	98,5	85,3	68,8	50,4

1-3hm-s-n-2p50_b_th

Modelo	Preço [EUR]	Referência	Suc.	Desc.	Potência [kW]	Peso [kg]	Q [m³/h] 0	2,4	6,8	8,8	11	13	15	17
							[l/min] 0	40	56,7	73,3	91,7	108	125	142
							H = M.C.A							
GXS20/5HM02S05M	2.754,00	1005402103	R2"	R2"	2x 0,5	45	14,9	14,3	13,6	12,8	11,7	10,3	8,4	6,2
GXS20/5HM03S05M	2.786,00	1005402104	R2"	R2"	2x 0,5	40	22,1	20,9	19,8	18,4	16,7	14,5	11,6	8,3
GXS20/5HM04S05M	2.812,00	1005402105	R2"	R2"	2x 0,5	90	29,2	27,2	25,5	23,5	21,1	18	14,1	9,7
GXS20/5HM05S07M	2.873,00	1005402250	R2"	R2"	2x 0,75	44	37,1	35,2	33,3	31	28,2	24,5	19,7	14,1
GXS20/5HM06S07M	3.002,00	1005402106	R2"	R2"	2x 0,75	60	44,2	41,5	39,1	36,3	32,7	28,1	22,4	15,7
GXS20/5HM08S09M	3.240,00	1005402108	R2"	R2"	2x 0,95	68	58,8	54,8	51,3	47,3	42,4	36,2	28,5	19,7
GXS20/5HM09S11M	3.431,00	1005402109	R2"	R2"	2x 1,1	64	66,9	63,1	59,5	55,3	50	43,2	34,7	24,6
GXS20/5HM10S15M	3.445,00	1005402110	R2"	R2"	2x 1,5	80	74,7	71,5	67,9	63,6	58	50,7	41,3	30
GXS20/5HM11S15M	3.463,00	1005402111	R2"	R2"	2x 1,5	91	82,0	78,2	74,1	69,1	62,9	54,7	44,3	32
GXS20/5HM12S15M	3.643,00	1005402112	R2"	R2"	2x 1,5	90	89,3	84,7	80,1	74,5	67,5	58,5	47,1	33,7

5-hm-s-n-2p50-fr_b_th

Modelo	Preço [EUR]	Referência	Suc.	Desc.	Potência [kW]	Peso [kg]	Q [m³/h] 0	5	13	16	19	22	25	28
							[l/min] 0	83,3	108	133	158	183	208	233
							H = M.C.A							
GXS20/10HM02S11M	3.067,00	1005402141	R2"½	R2"½	2x 1,1	75	23,4	21,7	20,6	19,2	17,4	15,2	12,6	9,6
GXS20/10HM03S11M	3.233,00	1005402142	R2"½	R2"½	2x 1,1	76	35,7	32,4	30,9	29	26,5	23,6	20,1	16,1
GXS20/10HM04S15M	3.398,00	1005402143	R2"½	R2"½	2x 1,5	82	47,6	43,5	41,6	39	35,8	31,9	27,3	22

10-22hm-s-n-2p50_b_th

Modelo	Preço [EUR]	Referência	Suc.	Desc.	Potência [kW]	Peso [kg]	Q [m³/h] 0	8	21,4	26,8	32,2	37,6	43	48
							[l/min] 0	133	178	223	268	313	358	400
							H = M.C.A							
GXS20/15HM02S15M	4.338,00	1005402165	R3"	R3"	2x 1,5	80	28,3	25,7	24,4	22,9	20,9	18,1	14,6	10,5

10-22hm-s-n-2p50_b_th

Xylem Water Solutions Portugal pode realizar alterações aos seus produtos sem aviso prévio. Este documento não é contratual

GXS 20

Bomba vertical multiestágio de veio prolongado VM, impulsor em Noryl™ e difusor em aço inox AISI 304.
Versão monofásica 1 x 230 V

Modelo	Preço [EUR]	Referência	Suc.	Desc.	Potência [kW]	Peso [kg]	Q [m³/h] 0	1,2	3,4	4,4	5,2	6,2	7,2	8,4
							[l/min] 0	20	28,3	36,7	43,3	51,7	60	70
							H = M.C.A							
GXS20/3VM02P05M	2.869,00	1005402210	R 1¼	R1"¼	2x 0,5	68	23,6	21,5	20,4	18,9	17,1	15	12,8	9,6
GXS20/3VM03P05M	2.916,00	1005402211	R 1¼	R1"¼	2x 0,5	70	34,4	31,2	29,5	27,2	24,6	21,7	18,4	14
GXS20/3VM04P05M	2.992,00	1005402212	R 1¼	R1"¼	2x 0,5	53	45,0	40,3	37,7	34,5	30,9	26,8	22,5	16,6
GXS20/3VM05P07M	3.085,00	1005402213	R 1¼	R1"¼	2x 0,75	82	57,8	52,5	49,6	45,9	41,5	36,5	31,1	23,7
GXS20/3VM06P09M	3.136,00	1005402214	R 1¼	R1"¼	2x 0,95	84	69,4	63,1	59,4	54,9	49,6	43,7	37,2	28,3
GXS20/3VM07P09M	3.164,00	1005402215	R 1¼	R1"¼	2x 0,95	62	80,3	72,3	67,9	62,5	56,2	49,2	41,6	31,2
GXS20/3VM08P11M	3.316,00	1005402216	R 1¼	R1"¼	2x 1,1	86	93,0	84,6	79,9	73,9	66,8	58,9	50,2	38,3

1-10vm-p-2p50_a_th

Modelo	Preço [EUR]	Referência	Suc.	Desc.	Potência [kW]	Peso [kg]	Q [m³/h] 0	2,4	6,4	8	9,4	11	12,6	14,4
							[l/min] 0	40	53,3	66,7	78,3	91,7	105	120
							H = M.C.A							
GXS20/5VM02P05M	2.905,00	1005402220	R1"½	R1"½	2x 0,5	70	23,9	20,4	18,9	17,4	15,5	13,3	10,6	6,6
GXS20/5VM03P05M	2.952,00	1005402221	R1"½	R1"½	2x 0,5	70	35,0	28,7	26,5	24,2	21,5	18,2	14	8
GXS20/5VM04P07M	3.035,00	1005402222	R1"½	R1"½	2x 0,75	80	47,6	39,8	37,1	34,3	30,8	26,4	20,9	12,9
GXS20/5VM05P09M	3.103,00	1005402223	R1"½	R1"½	2x 0,95	61	59,5	49,4	46	42,4	38	32,5	25,6	15,6
GXS20/5VM06P11M	3.244,00	1005402224	R1"½	R1"½	2x 1,1	68	72,1	60,5	56,6	52,3	47,2	40,6	32,3	20,4
GXS20/5VM07P15M	3.370,00	1005402225	R1"½	R1"½	2x 1,5	73	84,6	72,1	67,8	63	57,2	49,7	40,1	26,1
GXS20/5VM08P15M	3.499,00	1005402226	R1"½	R1"½	2x 1,5	94	96,3	81,4	76,2	70,6	63,7	55,1	44	28,1

1-10vm-p-2p50_a_th

Modelo	Preço [EUR]	Referência	Suc.	Desc.	Potência [kW]	Peso [kg]	Q [m³/h] 0	5	13	16	19	22	25	28
							[l/min] 0	83,3	108	133	158	183	208	233
							H = M.C.A							
GXS20/10VM02P11M	3.312,00	1005402230	R1"½	R1"½	2x 1,1	90	30,3	26,4	24,7	22,9	20,8	18,3	15,2	11,6
GXS20/10VM03P15M	3.467,00	1005402231	R1"½	R1"½	2x 1,5	94	45,6	40,1	37,8	35,3	32,4	28,9	24,7	19,6

1-10vm-p-2p50_a_th

Xylem Water Solutions Portugal pode realizar alterações aos seus produtos sem aviso prévio. Este documento não é contratual

GXS 20

Bomba vertical multiestágio SV F todas as partes metálicas em contato com o líquido bombeado são feitas de aço inoxidável.
Versão monofásica 1 x 230 V

Modelo	Preço [EUR]	Referência	Suc.	Desc.	Potência [kW]	Peso [kg]	Q [m³/h] 0	1,8	4,2	4,8	5,4	6	7,2	8,8
							[l/min] 0	30	35	40	45	50	60	73,3
							H = M.C.A							
GXS20/3SV03F003M	3.467,00	1005006518	R2"	R2"	2x 0,37	70	21,2	20,3	19,6	18,7	17,7	16,6	13,7	8,6
GXS20/3SV06F005M	3.510,00	1005006519	R2"	R2"	2x 0,55	61	43,4	41,6	40,2	38,6	36,6	34,3	28,5	18,5
GXS20/3SV07F007M	3.568,00	1005000459	R2"	R2"	2x 0,75	88	51,8	50	48,7	47	45	42,5	36,1	24,6
GXS20/3SV08F007M	3.625,00	1005000432	R2"	R2"	2x 0,75	88	59,1	57	55,4	53,4	51	48,1	40,7	27,5
GXS20/3SV09F011M	3.661,00	1005006520	R2"	R2"	2x 1,1	88	66,8	64,5	62,8	60,6	57,9	54,6	46,4	31,6
GXS20/3SV10F011M	3.726,00	1005006521	R2"	R2"	2x 1,1	78	73,8	71,3	69,3	66,9	63,8	60,2	51	34,5
GXS20/3SV11F011M	3.791,00	1005006523	R2"	R2"	2x 1,1	85	81,0	78	75,8	73,1	69,7	65,7	55,5	37,4
GXS20/3SV12F011M	3.812,00	1005006525	R2"	R2"	2x 1,1	86	87,8	84,5	82,1	79,1	75,5	71,1	59,9	40,1
GXS20/3SV13F015M	3.845,00	1005000147	R2"	R2"	2x 1,5	95	96,7	93,5	91	87,8	83,9	79,2	67,2	45,6
GXS20/3SV14F015M	3.874,00	1005006526	R2"	R2"	2x 1,5	95	104,1	100	97,7	94,2	89,9	84,8	71,8	48,5
GXS20/3SV16F015M	3.906,00	1005006527	R2"	R2"	2x 1,5	93	117,8	114	110	106	102	95,8	80,9	54,2

1-5sv-2p50_d_th

Modelo	Preço [EUR]	Referência	Suc.	Desc.	Potência [kW]	Peso [kg]	Q [m³/h] 0	2,7	6	7,2	8,8	12	14,4	17
							[l/min] 0	45	50	60	73,3	100	120	142
							H = M.C.A							
GXS20/5SV11F015M	4.190,00	1005006532	R2"	R2"	2x 1,5	92	82,8	78,4	77,5	75,2	71,4	60,7	49,9	35,6
GXS20/5SV03F005M	3.337,00	1005000305	R2"	R2"	2x 0,55	78	22,8	21,6	21,3	20,7	19,7	16,9	14,1	10,3
GXS20/5SV04F005M	3.402,00	1005000139	R2"	R2"	2x 0,55	78	30,0	27,9	27,5	26,6	25,2	21,2	17,3	12,2
GXS20/5SV05F007M	3.474,00	1005006528	R2"	R2"	2x 0,75	78	38,0	36	35,5	34,5	32,9	28,2	23,5	17,1
GXS20/5SV06F011M	3.632,00	1005000357	R2"	R2"	2x 1,1	90	45,3	43,3	42,8	41,6	39,6	33,9	28,1	20,3
GXS20/5SV07F011M	3.823,00	1005006529	R2"	R2"	2x 1,1	90	52,7	50,1	49,5	48,1	45,8	39,1	32,2	23,1
GXS20/5SV08F011M	3.917,00	1005006530	R2"	R2"	2x 1,1	87	60,1	57	56,2	54,6	51,8	44,1	36,2	25,8
GXS20/5SV09F015M	4.151,00	1005006531	R2"	R2"	2x 1,5	86	68,0	64,8	64	62,2	59,3	50,6	41,9	30,2
GXS20/5SV10F015M	4.169,00	1005006630	R2"	R2"	2x 1,5	92	75,5	71,7	70,8	68,7	65,4	55,7	46	33

1-5sv-2p50_d_th

Modelo	Preço [EUR]	Referência	Suc.	Desc.	Potência [kW]	Peso [kg]	Q [m³/h] 0	5	12	16	20,4	22	28	
							[l/min] 0	83,3	100	133	170	183	233	
							H = M.C.A							
GXS20/10SV01F007M	3.694,00	1005000477	R2"½	R2"½	2x 0,75	86	11,8	11,2	10,9	9,9	8,3	7,6	4,3	
GXS20/10SV02F007M	3.708,00	1005006543	R2"½	R2"½	2x 0,75	102	23,6	21,9	21,3	19,6	17	15,8	10	
GXS20/10SV03F011M	4.079,00	1005006544	R2"½	R2"½	2x 1,1	100	35,7	33	32,1	29,6	25,8	24,1	16	
GXS20/10SV04F015M	4.111,00	1005000176	R2"½	R2"½	2x 1,5	100	47,7	44,2	43	39,9	34,8	32,6	21,7	

10-22sv-2p50_c_th

Bomba centrífugas auto ferrantes BG, corpo da bomba e impulsor em aço inox AISI 304.
Versão monofásica 1 x 230 V

Modelo	Preço [EUR]	Referência	Suc.	Desc.	Potência [kW]	Peso [kg]	Q [m³/h] 0	0,6	2,4	3,6	4,8	6	7,2	7,8
							[l/min] 0	10	20	30	40	50	60	65
							H = M.C.A							
GXS20/BGM3	2.167,00	1005000242	R2"	R 1"½	2x 0,37	54	36,9	30,6	25,6	21,5	17,7	13,8		
GXS20/BGM5	2.236,00	100100000	R2"	R 1"½	2x 0,55	50	40,2	35,7	32	28,8	25,7	22,4	18,8	
GXS20/BGM7	2.292,00	100100100	R2"	R 1"½	2x 0,75	55	45,4		38,1	34,8	31,7	28,6	25,6	
GXS20/BGM9	2.331,00	100100200	R2"	R 1"½	2x 0,9	55	49,6		41,1	37,7	34,8	32,2	29,8	28,6
GXS20/BGM11	2.514,00	100100300	R2"	R 1"½	2x 1,1	61	53,2		45,8	42,5	39,5	33,5	31,9	30,3

bg-2p50_a_th

Xylem Water Solutions Portugal pode realizar alterações aos seus produtos sem aviso prévio. Este documento não é contratual

GXS 20

Bomba monobloco CEA, corpo de bomba e impulsor em aço inox AISI 304.
Versão monofásica 1 x 230 V

Modelo	Preço [EUR]	Referência	Suc.	Desc.	Potência [kW]	Peso [kg]	Q [m³/h] 0	1,8	4,8	7,2	9,6	10,8		
							[l/min] 0	30	40	60	80	90		
							H = M.C.A							
GXS20/CEAM70/5	2.211,00	100101400	R2"	R 1"½	2x 0,55	52	31,1	28,8	27,7	24,7	20,2			
GXS20/CEAM80/5	2.239,00	100101500	R2"	R 1"½	2x 0,75	51	32,0	30	29,3	27,4	24,7	21		

cea-2p50_d_th

Modelo	Preço [EUR]	Referência	Suc.	Desc.	Potência [kW]	Peso [kg]	Q [m³/h] 0	3,6	9,6	12	14,4	16,8	19,2	
							[l/min] 0	60	80	100	120	140	160	
							H = M.C.A							
GXS20/CEAM120/3	2.287,00	1GF2E2400	R2"	R2"	2x 0,55	51	22,4	18,9	17,5	15,9	14	11,8	9,2	
GXS20/CEAM120/5	2.331,00	100101700	R2"	R2"	2x 0,9	50	31,8	28,2	26,5	24,6	22,4	20	17,3	

cea-2p50_d_th

Modelo	Preço [EUR]	Referência	Suc.	Desc.	Potência [kW]	Peso [kg]	Q [m³/h] 0	7,2	16,8	19,2	22	24	30	36
							[l/min] 0	120	140	160	183	200	250	300
							H = M.C.A							
GXS20/CEAM210/2	2.364,00	100432310	R2"½	R2"½	2x 0,75	59	17,7	16,5	16,1	15,6	15	14,4	12,6	10,4
GXS20/CEAM210/3	2.405,00	1GF2E2700	R2"½	R2"½	2x 1,1	59	20,8	19,7	19,3	19	18,5	18	16,5	14,4
GXS20/CEAM210/4	2.482,00	1GF2E2800	R2"½	R2"½	2x 1,5	64	25,5	24,8	24,5	24	23,6	23	21,3	19
GXS20/CEAM210/5	2.702,00	1GF2E2900	R2"½	R2"½	2x 1,85	80	29,0	28,2	27,9	27,5	27,1	26,6	25,1	23,1

cea-2p50_d_th

Acessórios: escolha rápida

Modelo	Preço [EUR]	Referência	Grupo de produtos	Peso [kg]
Pressostato B12CNS3, 0÷8 bar, ligação Rp 1/4", AISI 304	74,00	002161316	9J	-

Xylem Water Solutions Portugal pode realizar alterações aos seus produtos sem aviso prévio. Este documento não é contratual

Grupo de pressão com duas bombas a velocidade fixa

GMD 20

Grupo de pressão trifásico com dois pressostatos.

Ref: F095

Aplicacões

- Fornecimento de água, irrigação
- Aquecimento, ventilação e climatização
- Grupos de pressão, arrefecimento
- Máquinas de lavagem industrial, indústria em geral
- Tratamento de água
- Instalações de filtração

Vantagens do produto

- Fácil de instalar
- Sem problemas de manutenção
- Solução compacta
- Alternância de bombas
- Protecção contra funcionamento a seco

Opções sob pedido

- GXS 20: Grupo de pressão monofásico
- GSD 20: Grupo de pressão trifásico, controle eletrônico SM30

Código de identificação

Modelo:	GMD20/5HM06P15T
GMD	Nome da série
20	Nr. bombas x 10
5HM06P15	Modelo de bomba
T	Trifásico

Características

Caudal max:	62 m³/h
HMT max:	160 m
Potência:	2 x 0,55 - 4 kW
Pressão de trabalho:	10/16 bar
Temperatura ambiente:	0°C - 40°C
Temperatura do líquido:	-10°C - 60°C

Motor

Versão:	3~400V 50 Hz
Classe de isolamento:	F (155°C)
Classe de protecção:	IP55

Materiais

Corpo da bomba:	Aço inoxidável AISI 304/ferro fundido
Colectores:	Aço inoxidável AISI 304
Válvulas de retenção:	Latão
Transdutor de pressão:	Aço inoxidável AISI 316
Interruptor de pressão:	Aço galvanizado/AISI 301

Certificação para água potável

Produtos aprovados para o uso com água potável de acordo com ACS - D.M. 174- WRAS

Xylem Water Solutions Portugal pode realizar alterações aos seus produtos sem aviso prévio. Este documento não é contratual

GMD 20

Bomba multiestágio horizontal HM..P, corpo da bomba em inox AISI 304 e impulsor em Noryl™
Versão trifásica 3 x 400 V ± 10%

Modelo	Preço [EUR]	Referência	Suc.	Desc.	Potência [kW]	Peso [kg]	Q [m³/h] 0	1,2	3,4	4,4	5,2	6,2	7,2	8,4
							[l/min] 0	20	28,3	36,7	43,3	51,7	60	70
							H = M.C.A							
GMD20/A/3HM02P03T	2.786,00	1005400005	R2"	R2"	2x 0,3	55	23,2	20,9	19,6	18,1	16,2	14,2	12	9
GMD20/A/3HM03P04T	2.830,00	1005400006	R2"	R2"	2x 0,4	51	34,9	31,3	29,3	26,9	24,2	21,1	17,8	13,4
GMD20/A/3HM04P05T	2.902,00	1005400007	R2"	R2"	2x 0,5	55	45,8	40,6	37,8	34,5	30,7	26,7	22,3	16,3
GMD20/A/3HM05P07T	2.995,00	1005400008	R2"	R2"	2x 0,75	55	60,2	55,1	52,3	48,7	44,2	39,2	33,7	26,2
GMD20/A/3HM06P11T	3.042,00	1005400009	R2"	R2"	2x 1,1	55	72,7	66,8	63,6	59,3	54,1	48,1	41,5	32,5

1-10hm-p-2p50_b_th

Modelo	Preço [EUR]	Referência	Suc.	Desc.	Potência [kW]	Peso [kg]	Q [m³/h] 0	2,4	6,4	8	9,4	11	12,6	14,4
							[l/min] 0	40	53,3	66,7	78,3	91,7	105	120
							H = M.C.A							
GMD20/A/5HM02P04T	2.822,00	1005400010	R2"	R2"	2x 0,4	55	23,8	20,1	18,7	17,2	15,4	13,3	10,6	6,9
GMD20/A/5HM03P05T	2.866,00	1005400011	R2"	R2"	2x 0,5	55	35,2	28,8	26,5	24,2	21,5	18,2	14,2	8,6
GMD20/A/5HM04P11T	2.948,00	1005400012	R2"	R2"	2x 1,1	60	49,3	42,9	40,4	37,7	34,5	30,4	25,2	17,8
GMD20/A/5HM05P11T	3.013,00	1005400013	R2"	R2"	2x 1,1	65	61,4	53,1	49,9	46,4	42,3	37,2	30,6	21,3
GMD20/A/5HM06P15T	3.146,00	1005400014	R2"	R2"	2x 1,5	64	73,8	64	60,2	25,6	51,2	45	37,3	26,1

1-10hm-p-2p50_b_th

Modelo	Preço [EUR]	Referência	Suc.	Desc.	Potência [kW]	Peso [kg]	Q [m³/h] 0	5	13	16	19	22	25	28
							[l/min] 0	83,3	108	133	158	183	208	233
							H = M.C.A							
GMD20/A/10HM02P11T	3.215,00	1005400240	R 2"½	R 2"½	2x 1,1	75	31,1	27,8	26,3	24,6	22,7	20,4	17,5	14,1
GMD20/A/10HM03P15T	3.366,00	1005400241	R 2"½	R 2"½	2x 1,5	80	46,2	40,9	38,6	36,2	33,4	30,1	25,8	20,6
GMD20/A/10HM04P22T	3.564,00	1005400242	R 2"½	R 2"½	2x 2,2	91	61,2	55,7	52,7	49,6	46,2	42	36,7	30,3
GMD20/A/10HM05P30T	3.748,00	1005400243	R 2"½	R 2"½	2x 3	108	76,6	69,8	66,2	62,3	58	52,8	46,2	38,2
GMD20/A/10HM06P30T	3.769,00	1005400244	R 2"½	R 2"½	2x 3	106	91,7	83	78,5	73,8	68,5	62,2	54,3	44,6

1-10hm-p-2p50_b_th

Xylem Water Solutions Portugal pode realizar alterações aos seus produtos sem aviso prévio. Este documento não é contratual

GMD 20

Bomba multiestágio horizontal HM..S todas as partes metálicas em contato com o líquido bombeado são feitas de aço inoxidável.
Versão trifásica 3 x 400 V ± 10%

Modelo	Preço [EUR]	Referência	Suc.	Desc.	Potência [kW]	Peso [kg]	Q [m³/h] 0	1,2	3,4	4,6	5,6	6,8	7,8	8,8
							[l/min] 0	20	28,3	38,3	46,7	56,7	65	73,3
							H = M.C.A							
GMD20/A/3HM05S04T	2.772,00	1005400066	R2"	R2"	2x 0,4	55	36,8	35,3	33,5	31	27,9	24,1	19,2	13,5
GMD20/A/3HM06S05T	2.819,00	1005400067	R2"	R2"	2x 0,5	55	43,8	41,8	39,5	36,5	32,7	28,1	22,2	15,4
GMD20/A/3HM07S07T	2.844,00	1005400068	R2"	R2"	2x 0,75	65	53,1	52,3	50,2	47,2	43,3	38,2	31,7	23,9
GMD20/A/3HM08S07T	2.862,00	1005400069	R2"	R2"	2x 0,75	75	60,5	59,4	57	53,5	49	43,1	35,6	26,7
GMD20/A/3HM09S11T	2.923,00	1005400070	R2"	R2"	2x 1,1	75	68,5	67,6	65	61,2	56,2	49,7	41,4	31,5
GMD20/A/3HM10S11T	2.956,00	1005400071	R2"	R2"	2x 1,1	75	75,9	74,8	71,9	67,7	62	54,8	45,5	34,4
GMD20/A/3HM11S11T	3.042,00	1005400072	R2"	R2"	2x 1,1	79	83,3	82	78,7	74	67,8	59,8	49,5	37,3
GMD20/A/3HM12S11T	3.060,00	1005400073	R2"	R2"	2x 1,1	79	90,7	89,1	85,5	80,3	73,4	64,6	53,4	40,1
GMD20/A/3HM13S11T	3.082,00	1005400074	R2"	R2"	2x 1,1	85	98,1	96,1	92,2	86,5	79	69,5	57,3	42,8
GMD20/A/3HM14S15T	3.107,00	1005400075	R2"	R2"	2x 1,5	87	106,1	104	100	94,4	86,5	76,3	63,3	47,8
GMD20/A/3HM16S15T	3.136,00	1005400077	R2"	R2"	2x 1,5	89	121,0	119	114	107	97,8	86,1	71,1	53,4
GMD20/A/3HM17S15T	3.226,00	1005400078	R2"	R2"	2x 1,5	91	128,3	126	121	113	103	90,9	75	56,1
GMD20/A/3HM19S22T	3.362,00	1005400080	R2"	R2"	2x 2,2	101	144,2	142	137	129	118	104	86,7	65,6
GMD20/A/3HM21S22T	3.402,00	1005400082	R2"	R2"	2x 2,2	105	159,1	157	150	142	130	114	94,7	71,5

1-3hm-s-n-2p50_b_th

Modelo	Preço [EUR]	Referência	Suc.	Desc.	Potência [kW]	Peso [kg]	Q [m³/h] 0	2,4	6,8	8,8	11	13	15	17
							[l/min] 0	40	56,7	73,3	91,7	108	125	142
							H = M.C.A							
GMD20/A/5HM02S03T	2.668,00	1005400103	R2"	R2"	2x 0,3	47	14,8	13,9	13,2	12,2	11,1	9,6	7,8	5,5
GMD20/A/5HM03S04T	2.711,00	1005400104	R2"	R2"	2x 0,4	39	22,2	20,9	19,7	18,3	16,5	14,3	11,5	8,2
GMD20/A/5HM04S05T	2.729,00	1005400105	R2"	R2"	2x 0,5	55	29,3	27,2	25,6	23,5	21,1	18,1	14,4	9,8
GMD20/A/5HM05S07T	2.873,00	1005400250	R2"	R2"	2x 0,75	55	37,8	36,5	34,8	32,7	30	26,5	22	16,4
GMD20/A/5HM06S11T	2.916,00	1005400106	R2"	R2"	2x 1,1	72	45,5	44,2	42,3	39,8	36,6	32,5	27,1	20,4
GMD20/A/5HM07S11T	2.963,00	1005400107	R2"	R2"	2x 1,1	78	53,0	51,2	48,9	46	42,3	37,4	31	23,2
GMD20/A/5HM08S11T	3.143,00	1005400108	R2"	R2"	2x 1,1	78	60,4	58,2	55,5	52,1	47,7	42,1	34,9	25,9
GMD20/A/5HM09S15T	3.330,00	1005400109	R2"	R2"	2x 1,5	75	68,1	65,9	63	59,2	54,4	48,2	40,1	30
GMD20/A/5HM10S15T	3.344,00	1005400110	R2"	R2"	2x 1,5	95	75,5	72,9	69,6	65,4	60	52,9	43,9	32,7
GMD20/A/5HM11S15T	3.362,00	1005400111	R2"	R2"	2x 1,5	85	83,0	79,9	76,1	71,4	65,4	57,6	47,7	35,4
GMD20/A/5HM12S22T	3.535,00	1005400112	R2"	R2"	2x 2,2	102	91,0	88,3	84,4	79,5	73,1	64,7	54	40,6
GMD20/A/5HM13S22T	3.553,00	1005400113	R2"	R2"	2x 2,2	99	98,4	95,3	91,1	85,7	78,8	69,7	58	43,5
GMD20/A/5HM14S22T	3.571,00	1005400114	R2"	R2"	2x 2,2	102	105,9	102	97,8	91,9	84,3	74,5	61,9	46,2
GMD20/A/5HM15S22T	3.625,00	1005400115	R2"	R2"	2x 2,2	90	113,3	109	104	97,9	89,8	79,2	65,7	48,9
GMD20/A/5HM17S30T	3.856,00	1005400117	R2"	R2"	2x 3	98	128,8	125	119	112	103	91,2	75,9	56,9
GMD20/A/5HM19S30T	3.917,00	1005400119	R2"	R2"	2x 3	131	143,7	139	132	124	114	101	83,7	62,5
GMD20/A/5HM21S30T	3.974,00	1005400121	R2"	R2"	2x 3	128	158,6	153	146	137	125	110	91,3	67,8

5-hm-s-n-2p50-fr_b_th

Modelo	Preço [EUR]	Referência	Suc.	Desc.	Potência [kW]	Peso [kg]	Q [m³/h] 0	5	13	16	19	22	25	28
							[l/min] 0	83,3	108	133	158	183	208	233
							H = M.C.A							
GMD20/A/10HM02S07T	2.977,00	1005400141	R 2"½	R 2"½	2x 0,75	75	23,6	21,8	20,7	19,3	17,6	15,4	12,8	9,8
GMD20/A/10HM04S15T	3.301,00	1005400143	R 2"½	R 2"½	2x 1,5	84	48,3	44,8	43	40,6	37,5	33,7	29,2	23,9
GMD20/A/10HM05S22T	3.470,00	1005400144	R 2"½	R 2"½	2x 2,2	103	60,6	56,4	54,3	51,4	47,6	42,8	37,1	30,5
GMD20/A/10HM06S22T	3.492,00	1005400145	R 2"½	R 2"½	2x 2,2	98	72,4	67,1	64,4	60,8	56,2	50,5	43,6	35,6
GMD20/A/10HM07S30T	3.604,00	1005400146	R 2"½	R 2"½	2x 3	129	84,8	78,8	75,8	71,7	66,3	59,7	51,7	42,4
GMD20/A/10HM08S30T	3.625,00	1005400147	R 2"½	R 2"½	2x 3	136	96,6	89,4	85,9	81,1	74,9	67,3	58,1	47,5
GMD20/A/10HM09S40T	3.830,00	1005400148	R 2"½	R 2"½	2x 4	145	109,2	102	98,3	93,1	86,3	77,9	67,7	55,7
GMD20/A/10HM10S40T	3.888,00	1005400149	R 2"½	R 2"½	2x 4	136	121,1	113	109	103	95,2	85,7	74,4	61,1
GMD20/A/10HM11S40T	3.942,00	1005400150	R 2"½	R 2"½	2x 4	123	133,0	124	119	112	104	93,5	81	66,4

10-22hm-s-n-2p50_b_th

Xylem Water Solutions Portugal pode realizar alterações aos seus produtos sem aviso prévio. Este documento não é contratual

GMD 20

Bomba multiestágio horizontal HM..S todas as partes metálicas em contato com o líquido bombeado são feitas de aço inoxidável.
Versão trifásica 3 x 400 V ± 10%

Modelo	Preço [EUR]	Referência	Suc.	Desc.	Potência [kW]	Peso [kg]	Q [m³/h] 0	8	21,4	26,8	32,2	37,6	43	48
							[l/min] 0	133	178	223	268	313	358	400
							H = M.C.A							
GMD20/A/15HM02S15T	4.208,00	1005400165	R3"	R3"	2x 1,5	83	28,8	26,3	25,2	23,8	21,8	19,2	15,7	11,7
GMD20/A/15HM03S22T	4.306,00	1005400166	R3"	R3"	2x 2,2	106	43,6	39,6	37,9	35,8	33,1	29,7	25,4	20,6
GMD20/A/15HM04S30T	4.399,00	1005400167	R3"	R3"	2x 3	118	58,1	52,8	50,6	47,7	44,2	39,6	33,8	27,4
GMD20/A/15HM05S40T	4.446,00	1005400168	R3"	R3"	2x 4	146	72,9	66,7	63,9	60,5	56,1	50,5	43,3	35,3

10-22hm-s-n-2p50_b_th

Modelo	Preço [EUR]	Referência	Suc.	Desc.	Potência [kW]	Peso [kg]	Q [m³/h] 0	11	28	34	40	46	52	58
							[l/min] 0	183	233	283	333	383	433	483
							H = M.C.A							
GMD20/A/22HM02S22T	4.738,00	1005400177	R3"	R3"	2x 2,2	90	30,2	28	26,7	25	22,7	19,5	15,4	10,4
GMD20/A/22HM03S30T	4.900,00	1005400178	R3"	R3"	2x 3	110	45,6	41,9	40,2	38	35,1	31,3	26,4	20,4
GMD20/A/22HM04S40T	5.141,00	1005400179	R3"	R3"	2x 4	131	61,0	56,3	54	51,1	47,3	42,3	35,8	27,9

10-22hm-s-n-2p50_b_th

Bomba vertical multiestágio de veio prolongado VM, impulsor em Noryl™ e difusor em aço inox AISI 304.
Versão trifásica 3 x 400 V ± 10%

Modelo	Preço [EUR]	Referência	Suc.	Desc.	Potência [kW]	Peso [kg]	Q [m³/h] 0	1,2	3,4	4,4	5,2	6,2	7,2	8,4
							[l/min] 0	20	28,3	36,7	43,3	51,7	60	70
							H = M.C.A							
GMD20/A/3VM02P03T	2.786,00	1005400210	R 1" ¼	R 1" ¼	2x 0,3	63	23,2	20,9	19,6	18,1	16,2	14,1	11,9	8,7
GMD20/A/3VM03P04T	2.830,00	1005400211	R 1" ¼	R 1" ¼	2x 0,4	65	34,5	31,3	29,4	27,2	24,5	21,6	18,4	13,9
GMD20/A/3VM04P05T	2.902,00	1005400212	R 1" ¼	R 1" ¼	2x 0,5	67	45,3	40,6	38	34,9	31,3	27,3	23	17,1
GMD20/A/3VM05P07T	2.995,00	1005400213	R 1" ¼	R 1" ¼	2x 0,75	77	59,5	55	52,4	49	44,8	39,9	34,5	27,1
GMD20/A/3VM06P11T	3.042,00	1005400214	R 1" ¼	R 1" ¼	2x 1,1	79	71,8	66,7	63,7	59,7	54,7	48,9	42,5	33,5
GMD20/A/3VM07P11T	3.074,00	1005400215	R 1" ¼	R 1" ¼	2x 1,1	81	83,5	77,3	73,7	68,9	63,1	56,3	48,8	38,3
GMD20/A/3VM08P15T	3.218,00	1005400216	R 1" ¼	R 1" ¼	2x 1,5	83	95,8	88,9	84,9	79,5	72,9	65,2	56,6	44,6

1-10vm-p-2p50_a_th

Modelo	Preço [EUR]	Referência	Suc.	Desc.	Potência [kW]	Peso [kg]	Q [m³/h] 0	2,4	6,4	8	9,4	11	12,6	14,4
							[l/min] 0	40	53,3	66,7	78,3	91,7	105	120
							H = M.C.A							
GMD20/A/5VM02P04T	2.822,00	1005400220	R 1"½	R 1"½	2x 0,4	92	24,1	20,4	18,9	17,3	15,5	13,3	10,5	6,6
GMD20/A/5VM03P05T	2.866,00	1005400221	R 1"½	R 1"½	2x 0,5	72	35,3	28,9	26,8	24,5	21,9	18,6	14,4	8,4
GMD20/A/5VM04P11T	2.948,00	1005400222	R 1"½	R 1"½	2x 1,1	95	49,3	43	40,7	38,2	35,1	30,9	25,6	17,6
GMD20/A/5VM05P11T	3.013,00	1005400223	R 1"½	R 1"½	2x 1,1	75	61,4	53,2	50,3	47,1	43,1	37,9	31,1	21,1
GMD20/A/5VM06P15T	3.146,00	1005400224	R 1"½	R 1"½	2x 1,5	80	73,8	64,1	60,7	56,9	52,1	45,9	37,8	25,8
GMD20/A/5VM07P15T	3.269,00	1005400225	R 1"½	R 1"½	2x 1,5	86	85,8	74,2	70,1	65,6	60	52,7	43,2	29,2
GMD20/A/5VM08P22T	3.395,00	1005400226	R 1"½	R 1"½	2x 2,2	98	98,6	85,9	81,4	76,3	70	61,8	51	35

1-10vm-p-2p50_a_th

Modelo	Preço [EUR]	Referência	Suc.	Desc.	Potência [kW]	Peso [kg]	Q [m³/h] 0	5	13	16	19	22	25	28
							[l/min] 0	83,3	108	133	158	183	208	233
							H = M.C.A							
GMD20/A/10VM02P11T	3.215,00	1005400230	R 2"½	R 2"½	2x 1,1	97	30,8	27,3	25,8	24	22	19,5	16,5	13
GMD20/A/10VM03P15T	3.366,00	1005400231	R 2"½	R 2"½	2x 1,5	100	46,2	41,4	39,2	36,8	34	30,7	26,5	21,4
GMD20/A/10VM04P22T	3.564,00	1005400232	R 2"½	R 2"½	2x 2,2	112	61,8	55,4	52,6	49,4	45,8	41,3	35,8	29
GMD20/A/10VM05P30T	3.748,00	1005400233	R 2"½	R 2"½	2x 3	120	77,3	69,5	66	62,1	57,5	51,9	45	36,5
GMD20/A/10VM06P30T	3.769,00	1005400234	R 2"½	R 2"½	2x 3	122	92,5	82,6	78,3	73,5	67,9	61,1	52,8	42,6

1-10vm-p-2p50_a_th

Xylem Water Solutions Portugal pode realizar alterações aos seus produtos sem aviso prévio. Este documento não é contratual

GMD 20

Bomba vertical multiestágio SV F todas as partes metálicas em contato com o líquido bombeado são feitas de aço inoxidável.
Versão trifásica 3 x 400 V ± 10%

Modelo	Preço [EUR]	Referência	Suc.	Desc.	Potência [kW]	Peso [kg]	Q [m³/h] 0	0,7	2,4	3	3,6	4,2	4,8
							[l/min] 0	11,7	20	25	30	35	40
							H = M.C.A						
GMD20/A/1SV03F003T	3.326,00	1005000188	R2"	R2"	2x 0,37	68	18,0	18	17	15,7	13,8	11,4	8,4
GMD20/A/1SV05F003T	3.272,00	1005000407	R2"	R2"	2x 0,37	70	29,3	28,9	27	24,8	21,6	17,4	12,5
GMD20/A/1SV07F003T	3.334,00	1005000343	R2"	R2"	2x 0,37	94	40,2	39,2	36,1	32,7	28,1	22,2	15,2
GMD20/A/1SV08F005T	3.380,00	1005000406	R2"	R2"	2x 0,55	70	48,1	47,9	45,2	41,8	36,8	30,4	22,4
GMD20/A/1SV10F005T	3.449,00	1005000487	R2"	R2"	2x 0,55	94	59,4	59	55,5	51	44,7	36,6	26,6
GMD20/A/1SV12F007T	3.708,00	1005000458	R2"	R2"	2x 0,75	94	73,3	73,1	69,3	64,3	57,1	47,6	35,7
GMD20/A/1SV17F011T	3.888,00	1005006595	R2"	R2"	2x 1,1	94	105,2	105	100	93,1	82,6	68,6	51,2
GMD20/A/1SV15F007T	3.802,00	1005000162	R2"	R2"	2x 0,75	94	90,9	90,5	85,6	79,3	70,1	58,1	43,1
GMD20/A/1SV25F015T	4.403,00	1005000521	R2"	R2"	2x 1,5	94	152,6	152	145	135	120	99,1	72,7

1-5sv-2p50_d_th

Modelo	Preço [EUR]	Referência	Suc.	Desc.	Potência [kW]	Peso [kg]	Q [m³/h] 0	1,8	4,2	4,8	5,4	6	7,2	8,8
							[l/min] 0	30	35	40	45	50	60	73,3
							H = M.C.A							
GMD20/A/3SV03F003T	3.326,00	1005006356	R2"	R2"	2x 0,37	66	21,2	20,3	19,6	18,7	17,7	16,6	13,7	8,6
GMD20/A/3SV04F003T	3.355,00	1005006358	R2"	R2"	2x 0,37	70	27,7	26,2	25,2	23,9	22,5	20,8	16,8	10,1
GMD20/A/3SV05F005T	3.355,00	1005000439	R2"	R2"	2x 0,55	72	36,4	35	33,9	32,6	31,1	29,2	24,5	16,2
GMD20/A/3SV06F005T	3.409,00	1005006361	R2"	R2"	2x 0,55	72	43,4	41,6	40,2	38,6	36,6	34,3	28,5	18,5
GMD20/A/3SV07F007T	3.463,00	1005006363	R2"	R2"	2x 0,75	79	51,8	50	48,7	47	45	42,5	36,1	24,6
GMD20/A/3SV08F007T	3.521,00	1005000156	R2"	R2"	2x 0,75	80	59,1	57	55,4	53,4	51	48,1	40,7	27,5
GMD20/A/3SV09F011T	3.557,00	1005006367	R2"	R2"	2x 1,1	87	66,8	64,5	62,8	60,6	57,9	54,6	46,4	31,6
GMD20/A/3SV11F011T	3.679,00	1005006374	R2"	R2"	2x 1,1	90	81,0	78	75,8	73,1	69,7	65,7	55,5	37,4
GMD20/A/3SV10F011T	3.575,00	1005006370	R2"	R2"	2x 1,1	93	73,8	71,3	69,3	66,9	63,8	60,2	51	34,5
GMD20/A/3SV12F011T	3.701,00	1005006376	R2"	R2"	2x 1,1	90	87,8	84,5	82,1	79,1	75,5	71,1	59,9	40,1
GMD20/A/3SV13F015T	3.730,00	1005000203	R2"	R2"	2x 1,5	98	96,7	93,5	91	87,8	83,9	79,2	67,2	45,6
GMD20/A/3SV14F015T	3.762,00	1005006380	R2"	R2"	2x 1,5	98	104,1	100	97,7	94,2	89,9	84,8	71,8	48,5
GMD20/A/3SV16F015T	3.791,00	1005000227	R2"	R2"	2x 1,5	98	117,8	114	110	106	102	95,8	80,9	54,2
GMD20/A/3SV19F022T	4.068,00	1005006383	R2"	R2"	2x 2,2	109	142,3	138	134	129	124	117	99,1	67,6
GMD20/A/3SV21F022T	4.561,00	1005000393	R2"	R2"	2x 2,2	109	156,9	151	147	142	136	128	108	73,6

1-5sv-2p50_d_th

Modelo	Preço [EUR]	Referência	Suc.	Desc.	Potência [kW]	Peso [kg]	Q [m³/h] 0	2,7	6	7,2	8,8	12	14,4	17
							[l/min] 0	45	50	60	73,3	100	120	142
							H = M.C.A							
GMD20/A/5SV03F005T	3.222,00	1005006386	R2"	R2"	2x 0,55	100	22,8	21,6	21,3	20,7	19,7	16,9	14,1	10,3
GMD20/A/5SV04F005T	3.301,00	1005006387	R2"	R2"	2x 0,55	80	30,0	27,9	27,5	26,6	25,2	21,2	17,3	12,2
GMD20/A/5SV06F011T	3.528,00	1005000316	R2"	R2"	2x 1,1	94	45,3	43,3	42,8	41,6	39,6	33,9	28,1	20,3
GMD20/A/5SV05F007T	3.373,00	1005006389	R2"	R2"	2x 0,75	88	38,0	36	35,5	34,5	32,9	28,2	23,5	17,1
GMD20/A/5SV07F011T	3.712,00	1005006391	R2"	R2"	2x 1,1	94	52,7	50,1	49,5	48,1	45,8	39,1	32,2	23,1
GMD20/A/5SV08F011T	3.805,00	1005006394	R2"	R2"	2x 1,1	89	60,1	57	56,2	54,6	51,8	44,1	36,2	25,8
GMD20/A/5SV09F015T	4.028,00	1005006400	R2"	R2"	2x 1,5	90	68,0	64,8	64	62,2	59,3	50,6	41,9	30,2
GMD20/A/5SV10F015T	4.046,00	1005000260	R2"	R2"	2x 1,5	104	75,5	71,7	70,8	68,7	65,4	55,7	46	33
GMD20/A/5SV11F015T	4.068,00	1005006404	R2"	R2"	2x 1,5	99	82,8	78,4	77,5	75,2	71,4	60,7	49,9	35,6
GMD20/A/5SV12F022T	4.277,00	1005006408	R2"	R2"	2x 2,2	109	90,8	87	86	83,4	79,3	67,4	55,7	40,5
GMD20/A/5SV13F022T	4.298,00	1005000066	R2"	R2"	2x 2,2	113	98,3	94	92,8	90	85,5	72,6	59,9	43,5
GMD20/A/5SV14F022T	4.320,00	1005006605	R2"	R2"	2x 2,2	111	105,7	101	99,6	96,6	91,7	77,8	64	46,3
GMD20/A/5SV15F022T	4.385,00	1005006411	R2"	R2"	2x 2,2	111	113,1	108	106	103	97,8	82,8	68,1	49,1
GMD20/A/5SV16F022T	4.406,00	1005006414	R2"	R2"	2x 2,2	114	120,5	115	113	110	104	87,8	72,1	51,8
GMD20/A/5SV18F030T	4.612,00	1005006418	R2"	R2"	2x 3	127	135,8	130	128	124	118	99,9	82,3	59,5

1-5sv-2p50_d_th

Xylem Water Solutions Portugal pode realizar alterações aos seus produtos sem aviso prévio. Este documento não é contratual

GMD 20

Bomba vertical multiestágio SV F todas as partes metálicas em contato com o líquido bombeado são feitas de aço inoxidável.
Versão trifásica 3 x 400 V ± 10%

Modelo	Preço [EUR]	Referência	Suc.	Desc.	Potência [kW]	Peso [kg]	Q [m³/h] 0	5	12	16	20,4	22	28
							[l/min] 0	83,3	100	133	170	183	233
							H = M.C.A						
GMD20/A/10SV02F007T	3.604,00	1005006311	R 2"½	R 2"½	2x 0,75	100	23,6	21,9	21,3	19,6	17	15,8	10
GMD20/A/10SV03F011T	3.960,00	1005006314	R 2"½	R 2"½	2x 1,1	108	35,7	33	32,1	29,6	25,8	24,1	16
GMD20/A/10SV04F015T	3.992,00	1005000007	R 2"½	R 2"½	2x 1,5	116	47,7	44,2	43	39,9	34,8	32,6	21,7
GMD20/A/10SV05F022T	4.198,00	1005006319	R 2"½	R 2"½	2x 2,2	127	60,0	56,1	54,7	50,9	44,9	42,2	29
GMD20/A/10SV06F022T	4.223,00	1005006324	R 2"½	R 2"½	2x 2,2	124	71,8	66,8	65	60,4	53,1	49,8	33,9
GMD20/A/10SV07F030T	4.360,00	1005006328	R 2"½	R 2"½	2x 3	137	83,6	78,3	76,2	70,8	62,1	58,3	39,8
GMD20/A/10SV09F040T	4.633,00	1005006331	R 2"½	R 2"½	2x 4	154	106,3	100	97,5	90,8	80	75,1	52,1
GMD20/A/10SV08F030T	4.388,00	1005000014	R 2"½	R 2"½	2x 3	144	95,3	88,9	86,5	80,1	70,2	65,7	44,5
GMD20/A/10SV10F040T	4.702,00	1005006334	R 2"½	R 2"½	2x 4	157	118,0	111	108	100	88,2	82,8	57,2
GMD20/A/10SV11F040T	4.766,00	1005000049	R 2"½	R 2"½	2x 4	160	129,6	121	118	110	96,3	90,3	62,1

10-22sv-2p50_c_th

Modelo	Preço [EUR]	Referência	Suc.	Desc.	Potência [kW]	Peso [kg]	Q [m³/h] 0	8	22	28	32,4	39,6	42	48
							[l/min] 0	133	183	233	270	330	350	400
							H = M.C.A							
GMD20/A/15SV02F022T	5.094,00	1005001814	R 3"	R 3"	2x 2,2	144	28,7	26,7	25,5	23,9	22,4	18,9	17,4	13,1
GMD20/A/15SV03F030T	5.206,00	1005006341	R 3"	R 3"	2x 3	130	43,3	40,4	38,6	36,2	33,8	28,7	26,5	20,1
GMD20/A/15SV04F040T	5.321,00	1005006344	R 3"	R 3"	2x 4	169	58,4	54,7	52,5	49,4	46,3	39,7	36,9	28,7
GMD20/A/15SV05F040T	5.378,00	1005006347	R 3"	R 3"	2x 4	175	72,7	67,8	65	61	57,1	48,7	45,2	34,9

10-22sv-2p50_c_th

Xylem Water Solutions Portugal pode realizar alterações aos seus produtos sem aviso prévio. Este documento não é contratual

GMD 20

Bomba monobloco CEA, corpo de bomba e impulsor em aço inox AISI 304.
Versão trifásica 3 x 400 V ± 10%

Modelo	Preço [EUR]	Referência	Suc.	Desc.	Potência [kW]	Peso [kg]	Q [m³/h] 0	1,8	4,8	7,2	9,6	10,8		
							[l/min] 0	30	40	60	80	90		
							H = M.C.A							
GMD20/Z/CEA70/3	2.129,00	100435840	R 2"	R 1"½	2x 0,37	49	22,0	20,1	19,1	16,6	12,8			
GMD20/Z/CEA70/5	2.147,00	100121400	R 2"	R 1"½	2x 0,55	49	31,1	28,8	27,7	24,7	20,2			
GMD20/Z/CEA80/5	2.253,00	100436040	R 2"	R 1"½	2x 0,75	57	32,0	30	29,3	27,4	24,7	21		

cea-2p50_d_th

Modelo	Preço [EUR]	Referência	Suc.	Desc.	Potência [kW]	Peso [kg]	Q [m³/h] 0	3,6	9,6	12	14,4	16,8	19,2	
							[l/min] 0	60	80	100	120	140	160	
							H = M.C.A							
GMD20/Z/CEA120/3	2.221,00	100436140	R2"	R2"	2x 0,55	55	22,4	18,9	17,5	15,9	14	11,8	9,2	
GMD20/Z/CEA120/5	2.264,00	100436240	R2"	R2"	2x 0,9	64	31,8	28,2	26,5	24,6	22,4	20	17,3	

cea-2p50_d_th

Modelo	Preço [EUR]	Referência	Suc.	Desc.	Potência [kW]	Peso [kg]	Q [m³/h] 0	7,2	16,8	19,2	22	24	30	36
							[l/min] 0	120	140	160	183	200	250	300
							H = M.C.A							
GMD20/Z/CEA210/2	2.296,00	100436340	R 2"½	R 2"½	2x 0,75	63	17,7	16,5	16,1	15,6	15	14,4	12,6	10,4
GMD20/Z/CEA210/3	2.334,00	100436440	R 2"½	R 2"½	2x 1,1	67	20,8	19,7	19,3	19	18,5	18	16,5	14,4
GMD20/Z/CEA210/4	2.409,00	100436540	R 2"½	R 2"½	2x 1,5	71	25,5	24,8	24,5	24	23,6	23	21,3	19
GMD20/Z/CEA210/5	2.624,00	100436640	R 2"½	R 2"½	2x 1,85	83	29,0	28,2	27,9	27,5	27,1	26,6	25,1	23,1

cea-2p50_d_th

Modelo	Preço [EUR]	Referência	Suc.	Desc.	Potência [kW]	Peso [kg]	Q [m³/h] 0	15	36	42	48	52	58	62
							[l/min] 0	250	300	350	400	433	483	517
							H = M.C.A							
GMD20/Z/CEA370/1	2.840,00	1005000197	R 2"½	R 2"½	2x 1,1	94	16,3	14,3	13	11,4	9,4	8,1		
GMD20/Z/CEA370/2	2.869,00	1005000115	R 2"½	R 2"½	2x 1,5	94	20,4	18,3	17,2	15,8	14,1	13	10,8	
GMD20/Z/CEA370/3	3.312,00	1005000116	R 2"½	R 2"½	2x 1,85	97	24,4	22,1	21,1	19,8	18,2	17,1	15	13
GMD20/Z/CEA370/5	A pedido	1GG2E2D10	R 2"½	R 2"½	2x 3	94	30,3	27,5	26,5	25,3	23,8	22,8	20,8	19

cea-2p50_d_th

Acessórios: escolha rápida

Modelo	Preço [EUR]	Referência	Grupo de produtos	Peso [kg]
Pressostato B12CNS3, 0÷8 bar, ligação Rp 1/4", AISI 304	74,00	002161316	9J	-

Xylem Water Solutions Portugal pode realizar alterações aos seus produtos sem aviso prévio. Este documento não é contratual

Centrais de combate a incêndio de acordo com a norma EN 12845

GEM

A ampla gama GEM é composta de módulos que podem ser adaptados a qualquer requisito especifico e montados num conjunto em conformidade com a norma EN 12845 para sistemas automáticos de sprinklers

Ref: A207

Aplicacões

- Sistemas e redes automáticos de combate a incêndio (Sprinkler)
- Setores de aplicação civil e industrial

Características

Caudal max:	766 m³/h max
HMT max:	146 m
Potência:	3 - 200 kW
Bomba elétrica de serviço:	NSCC (IP55)
Pressão de trabalho:	16 bar

Módulos GEM

Os conjuntos de bombagem modulares de combate a incêndios da gama GEM estão disponíveis em diferentes configurações:

- GEM : bomba elétrica de aspiração axial, equipada com painel elétrico
- GEM J: bomba elétrica de aspiração axial com bomba elétrica jockey montada na estrutura, equipada com painéis elétricos
- GEM K: bomba elétrica de aspiração axial acionada por motor a diesel, equipada com painel elétrico e depósito de combustível

Quadro de controle

Tensão de alimentação:	3 x 400 Vac ±10%
Controles de tensão ext.:	12 – 24 Vac
Classe de protecção:	IP54

Acessórios

Está disponível uma gama de acessórios como caudalímetros, bomba jockey, proteções contra funcionamento a seco, cones de redução na aspiração e painés de alarme.
Também estão disponíveis módulos com outros tipos de bombas e em diferentes configurações sob pedido.

Código de identificação

Modelo:	GEM1YN80-250/450
GEM	módulo de incêndio EN 12845
1	Tamanho do colector de descarga (1,2,3)
Y	D=Arranque directo; Y=Estrela-Triângulo
N	Bomba de aspiração axial NSCC
80-250	tamanho da bomba
450	Potência do motor (kW x 10)

Produto a pedido

Xylem Water Solutions Portugal pode realizar alterações aos seus produtos sem aviso prévio. Este documento não é contratual

Sistemas para tratamento de água

A aplicação é suportada por:

- **HYDROINFINITY**

Sistema de tratamento de água

HydroInfinity

O HidroInfinity é um sistema de tratamento, capaz de purificar a água para um determinado intervalo de bactérias e vírus, através de tecnologia UV e Ozono em um só sistema

Ref: F022

Aplicacões

- Captação de água da chuva
- Aplicação agrícola
- Purificação de água
- Armazenamento de água

Applicações Agrícolas

Tratamento de água na agricultura com ozôno:

- Purificação de água
- Eliminação de antibióticos
- Bem estar acrescido
- Taxa de conversão alimentar acrescida

Características

Caudal max:	50 l/min
HMT max:	46 m
Pressão max. func.:	4.6 bar (460 kPA)
Temperatura ambiente:	Min. +5ºC/ +35ºC
Temperatura do líquido:	+5°C / +25°C

Dados eléctricos

Tensão nominal:	1 x 220-240 V AC, 50Hz
Humidade Máx:	75% (sem condensação)
Altitude:	De 170 m abaixo a 4887 m acima do nível do mar

Dimensões

Largura:	583 mm
Altura:	1500 mm
Profundidade:	605 mm
Peso:	52 kg (completo: aprox. 300 kg)
Tanque:	220 litros

Código de identificação

Modelo:	HydroInfinity A 3HM04P05 50L/A
HydroInfinity	Nome da série
A	A=Aplicações agrícolas; R=Residencial
3HM04P05	Modelo de bomba
50	50 Hz
L	L= Destruição por ozôno na saída de descarga
/A	Versão do software

Xylem Water Solutions Portugal pode realizar alterações aos seus produtos sem aviso prévio. Este documento não é contratual

HydroInfinity

HydroInfinity completo, monofásica 220-240 V AC, 50Hz

Modelo	Preço [EUR]	Referência	Ligação	Potência [kW]	Peso [kg]	Q [m³/h] 0	1,2	1,7	2,2	2,6	3,1	3,6	4,2
						[l/min] 0	20	28,3	36,7	43,3	51,7	60	70
						H = M.C.A							
HydroInfinity R 3HM04P05 50 L/A	5.617,00	105391000	1″ BSP F	0,5	79	45,8	40,6	37,8	34,5	30,7	26,7	22,3	16,3
HydroInfinity A 3HM04P05 50/A	5.735,00	105391010	1″ BSP F	0,5	79	45,8	40,6	37,8	34,5	30,7	26,7	22,3	16,3

1-10hm-p-2p50_b_th

Peças de riserva: selecção rápida

Modelo	Preço [EUR]	Referência	Grupo de produtos	Peso [kg]
HydroInfinity: Secador	960,00	185390200	1R	-
HydroInfinity: Gerador de ozono	739,00	185390210	1R	-
HydroInfinity: Descarga bomba	554,00	185390220	1R	-
HydroInfinity: Bomba de ar	310,00	185390230	1R	-
HydroInfinity: Sonda ORP	199,00	185390240	1R	-
HydroInfinity: Difusor de ozono	124,00	185390250	1R	-
HydroInfinity: filtro rede entrada	55,00	185390260	1R	-
HydroInfinity: Sonda nível/temp	55,00	185390270	1R	-
HydroInfinity: Lâmpada reactor UV	45,00	185390280	1R	-
HydroInfinity: Camisa lâmpada UV	44,00	185390290	1R	-
HydroInfinity: Válvula giratória	30,00	185390300	1R	-
HydroInfinity: Filtro saída (carbono)	28,00	185390310	1R	-
HydroInfinity: Solenóide entrada	21,00	185390320	1R	-
HydroInfinity: filtro entrada	11,00	185390330	1R	-
HydroInfinity: Anel treseiro vedação de camisa	7,40	185390340	1R	-
HydroInfinity: Manguera de ozono	5,30	185390350	1R	-
HydroInfinity: Porca de segurança de camisa 1¼"	5,30	185390360	1R	-
HydroInfinity: Quadro de comando	1.699,00	185390370	1R	-

Xylem Water Solutions Portugal pode realizar alterações aos seus produtos sem aviso prévio. Este documento não é contratual

Acessórios

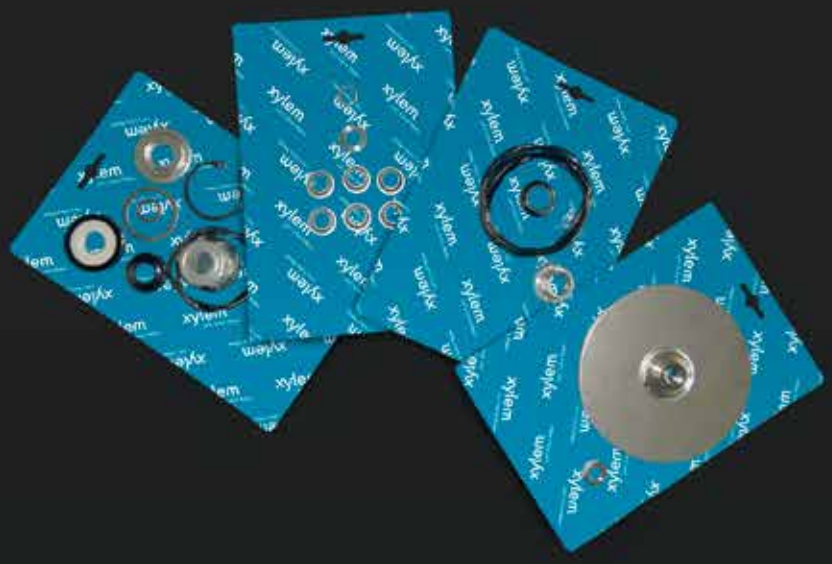

Peças de reserva e kits de serviço
Opções Standard

Acessórios

Manómetro

Manómetro de ligação radial - G ¼"

Ref: A020d

Modelo	Preço [EUR]	Referência	Regulação [bar]	Ø [mm]	Ligação	Materiais	Peso [kg]
Manómetro M 6 - Ø 50 mm	8,00	002110201	0-6	50	¼"	ABS	-
Manómetro M 10 - Ø 63 mm	8,00	002110242	0-10	63	¼"	ABS	-
Manómetro M 16 - Ø 63 mm	8,00	002110243	0-16	63	¼"	ABS	-
Manómetro M 25 - Ø 63 mm	12,00	002110244	0-25	63	¼"	ABS	-
Manómetro M 40 - Ø 63 mm	12,00	002110245	0-40	63	¼"	ABS	-
Manómetro 0-10 bar, aço inoxidável	111,00	002110251	0-10	63	¼"	AISI316	-
Manómetro 0-16 bar, aço inoxidável	111,00	002110252	0-16	63	¼"	AISI316	-
Manómetro 0-25 bar, aço inoxidável	A pedido	002110253	0-25	63	¼"	AISI316	-

Grupo de produtos: 9J

Racord de 5 vías

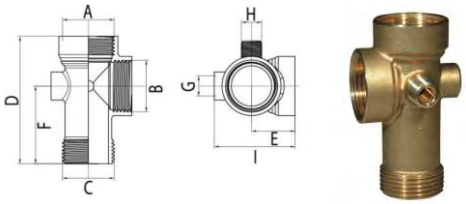

Ref: A240h

Modelo	Preço [EUR]	Referência	A-C	B	G-H	D [mm]	Peso [kg]
Racord de 5 vías R1 L91 longo	11,00	167320240	1"	1"	¼"	91	-
Racord de 5 vías R1 L91 niquelado	11,00	167320241	1"	1"	¼"	91	-

Grupo de produtos: 9J

Tubo flexível com rosca cónica

Ref: A184a

Modelo	Preço [EUR]	Referência	Comprimento [mm]	Conexão	Ligação	PN [bar]	Peso [kg]
Tubo fexível com rosca cónica ø 1″ direito	15,00	002542001	180	M/F	1"	16	-
Tubo fexível com rosca cónica ø 1″ direito	18,00	002542007	430	M/F	1"	16	-
Tubo fexível com rosca cónica ø 1″ direito	23,00	002542006	430	M/F	1"	16	-
Tubo fexível com rosca cónica ø 1″ direito	23,00	002542008	480	M/F	1"	16	-
Tubo fexível com rosca cónica ø 1″ direito	25,00	002542013	500	M/F	1"	16	-
Tubo fexível com rosca cónica ø 1″ direito	26,00	002542011	550	M/F	1"	16	-

Grupo de produtos: 9J

Xylem Water Solutions Portugal pode realizar alterações aos seus produtos sem aviso prévio. Este documento não é contratual.

Depósitos em chapa

Série DE

Ref: A235a

Características

- Depósitos aprovados para água potável e água quente sanitária
- Com ligações roscadas
- Todos os modelos de 60 litros e superiores têm membrana substituível
- Temperatura operacianl admissível: 70°C
- Todas as peças em contacto com a água têm tratamento contra a corrosão
- Pré-carga com azoto de 4 bar
- Revestimento de resina de epóxi de longa duração
- Fabricados em conformidade com a norma 2014/68/EU para depósitos de pressão

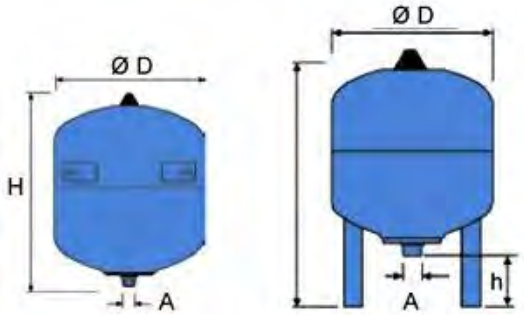

DE 8-33 litros

Modelo	Preço [EUR]	Referência	Altura H [mm]	Ø [mm]	Ligação	Altura h [mm]	PN [bar]	Peso [kg]
DE 8 litros, PN10	41,00	PT837301000	332	206	G ¾"	-	10	1,8
DE 12	44,00	PT837302000	310	280	G ¾"	-	10	2,4
DE 18	49,00	PT837303000	407	280	G ¾"	-	10	3,2
DE 25 litros, PN10	50,00	PT837304000	518	280	G ¾"	-	10	3,8
DE 33	92,00	PT837303900	457	354	G ¾"	-	10	6

DE 50-2000 litros

Modelo	Preço [EUR]	Referência	Altura H [mm]	Ø [mm]	Ligação	Altura h [mm]	PN [bar]	Peso [kg]
DE 50	148,00	PT837306005	604	409	G 1"	102	10	10
DE 60	178,00	PT837306400	734	409	G 1"	161	10	11
DE 80	194,00	PT837306500	737	480	G 1"	143	10	14
DE 100	276,00	PT837306600	852	480	G 1"	143	10	16
DE 200	506,00	PT837306700	967	634	G 1 ¼"	150	10	36
DE 300	578,00	PT837306800	1267	634	G 1 ¼"	150	10	42
DE 500	942,00	PT837306900	1475	740	G 1 ¼"	133	10	106
DE 600	2.090,00	PT837306950	1859	740	G 1 ½"	263	10	128
DE 800	2.366,00	PT837306960	2324	750	G 1 ½"	263	10	176
DE 1000 (740 mm)	3.160,00	PT837306970	2804	740	G 1 ½"	261	10	210
DE 1500	5.188,00	PT837311605	1991	100	DN 65	291	16	542
DE 2000	8.448,00	PT837311705	2451	1200	DN 65	291	16	717

Modelo	Preço [EUR]	Referência	Grupo de produtos	Peso [kg]
Membranas para depósito DE 60	A pedido	PT839070202	9N	-
Membranas para depósito DE 80	A pedido	PT839070121	9N	-
Membranas para depósito DE 100	A pedido	PT839070795	9N	-
Membranas para depósito DE 200-300	A pedido	PT839070814	9N	-
Membranas para depósito DE 500	A pedido	PT839070846	9N	-

Xylem Water Solutions Portugal pode realizar alterações aos seus produtos sem aviso prévio. Este documento não é contratual.

Depósitos em chapa

Série S

Ref: A235b

Características

- Depósitos aprovados para aplicação de sistemas de aquecimento e AVAC
- Com ligações roscadas
- Todos os modelos têm membrana não substituível.

Temp

- PN 10 bar
- Podem ser utilizadas soluções com anti-congelante até 50%
- Pré-carga de azoto de 1,5 bar até 33 lt, acima será de 3 bar
- Revestimento de resina de epóxi de longa duração
- Temperatura máx. admissível do sistema 120°C
- Fabricados em conformidade com a norma 2014/68/EU para depósitos de pressão

S 2-33 litros

Modelo	Preço [EUR]	Referência	Altura H [mm]	Ø [mm]	Ligação	Altura h [mm]	PN [bar]	Peso [kg]
S 8	46,00	PT838703900	325	206	¾"	-	10	-
S 12	54,00	PT838704000	300	280	¾"	-	10	-
S 18	61,00	PT838704100	380	280	¾"	-	10	-
S 25	67,00	PT838704200	500	280	¾"	-	10	-
S 33	104,00	PT838706200	450	354	¾"	-	10	-

S 50- 250 litros

Modelo	Preço [EUR]	Referência	Altura H [mm]	Ø [mm]	Ligação	Altura h [mm]	PN [bar]	Peso [kg]
S 50	188,00	PT838209500	469	409	¾"	168	10	-
S 80	250,00	PT838210300	562	486	R 1"	166	10	12
S 100	326,00	PT838210500	667	486	R 1"	165	10	14
S 140	482,00	PT838211500	886	486	R 1"	172	10	17
S 200	555,00	PT838213400	758	640	R 1"	205	10	36
S250	646,00	PT838214400	888	640	R 1"	205	10	41

S 300-600 litros

Modelo	Preço [EUR]	Referência	Altura H [mm]	Ø [mm]	Ligação	Altura h [mm]	PN [bar]	Peso [kg]
S 300	729,00	PT838215400	1092	640	R 1"	235	10	47
S 400	1.076,00	PT838219000	1102	746	R 1"	245	10	61
S 500	1.185,00	PT838219100	1321	746	R 1"	245	10	72
S 600	1.455,00	PT838219200	1559	746	R 1"	245	10	87

Xylem Water Solutions Portugal pode realizar alterações aos seus produtos sem aviso prévio. Este documento não é contratual.

Depósitos em chapa

Série N

Ref: A235d

Características

- Depósitos aprovados para aplicação de sistemas de aquecimento e AVAC
- Com ligações roscadas
- Diafragma não substituível conforme a norma DIN EN 13831
- Temperatura operacianl admissível: 70°C
- PN 6 bar (N8-N35: 4 bar)
- Podem ser utilizadas soluções com anti-congelante até 50%
- Pré-carga de azoto de 1,5 bar até 33 lt, acima será de 3 bar
- Revestimento de resina de epóxi de longa duração
- Temperatura máx. admissível do sistema 120°C
- Todas as peças em contacto com a água têm tratamento contra a corrosão

N 8-25 litros

Modelo	Preço [EUR]	Referência	Altura H [mm]	Ø [mm]	Ligação	Altura h [mm]	PN [bar]	Peso [kg]
N 8	33,00	PT838202501	236	272	R ¾"	-	4	1,7
N 12	38,00	PT838203301	317	272	R ¾"	-	4	2,8
N 18	41,00	PT838204301	360	308	R ¾"	-	4	3,6
N 25	45,00	PT838206301	481	308	R ¾"	-	4	4,4

N 35-140 litros

Modelo	Preço [EUR]	Referência	Altura H [mm]	Ø [mm]	Ligação	Altura h [mm]	PN [bar]	Peso [kg]
N 35	68,00	PT838208401	466	376	R ¾"	130	4	6
N 50	96,00	PT838209300	487	441	R ¾"	175	6	10
N 80	148,00	PT838210200	558	512	R 1"	172	6	13
N 100	223,00	PT838216300	669	512	R 1"	172	6	16
N 140	290,00	PT838211400	890	512	R 1"	172	6	20

N 200-1000 litros

Modelo	Preço [EUR]	Referência	Altura H [mm]	Ø [mm]	Ligação	Altura h [mm]	PN [bar]	Peso [kg]
N 200	353,00	PT838213300	758	634	R 1"	205	6	24
N 250	498,00	PT838214300	888	634	R 1"	205	6	25
N 300	539,00	PT838215300	1092	634	R 1"	235	6	27
N 400	661,00	PT838218000	1102	740	R 1"	245	6	47
N 500	836,00	PT838218300	1321	740	R 1"	245	6	52
N 600	1.189,00	PT838218400	1531	740	R 1"	245	6	66
N 800	1.616,00	PT838218500	1996	740	R 1"	245	6	96
N 1000	1.876,00	PT838218600	2413	740	R 1"	245	6	118

Xylem Water Solutions Portugal pode realizar alterações aos seus produtos sem aviso prévio. Este documento não é contratual.

Depósitos em fibra

Série Wellmate

Ref: A235e

Características

- Reservatórios sob pressão, modelo WellMate® em material compósito ultraligeiro
- 100% anti corrosão
- Membrana em poliuretano com temperatura máxima de utilização de 50°
- Membrana com ar no seu interior, princípio inverso assegura elasticidade superior
- A compressão inversa da membrana aumenta também a sua longevidade, facilmente intercambiável

WM 60- 1000 litros

Modelo	Preço [EUR]	Referência	Altura H [mm]	Ø [mm]	PN [bar]	Altura h [mm]	PN [bar]	Peso [kg]
WM060L	213,00	PT29WMRE060	660	410	1"	44	8	-
WM075L	233,00	PT29WMRE075	810	410	1"	44	8	-
WM120L	338,00	PT29WMRE120	1120	410	1"	44	8	-
WM150L	402,00	PT29WMRE150	1450	410	1"	44	8	-
WM180L	488,00	PT29WMRE180	1050	530	1 ¼"	57	8	-
WM235L	576,00	PT29WMRE235	1050	610	1 ¼"	57	8	-
WM330L	724,00	PT29WMRE330	1400	610	1 ¼"	57	8	-
WM450L	946,00	PT29WMRE450	1890	610	1 ¼"	57	8	-

Modelo	Preço [EUR]	Referência	Grupo de produtos	Peso [kg]
Membrana para WM060L	79,00	PT29WMAC0060	9N	-
Membrana para WM075L	92,00	PT29WMAC0075	9N	-
Membrana para WM120L	131,00	PT29WMAC0120	9N	-
Membrana para WM150L	156,00	PT29WMAC0150	9N	-
Membrana para WM180L	186,00	PT29WMAC0180	9N	-
Membrana para WM235L	221,00	PT29WMAC0235	9N	-
Membrana para WM330L	277,00	PT29WMAC0330	9N	-
Membrana para WM450L	399,00	PT29WMAC0450	9N	-

Xylem Water Solutions Portugal pode realizar alterações aos seus produtos sem aviso prévio. Este documento não é contratual.

Acessórios

Interruptor de bóia

Ref: A054a

Interruptores de bóia modelo KEY para função dupla (esvaziamento / enchimento) na fonte de alimentação proveniente do tanque aberto.
Grau de proteção: IP68
Ângulo de comutação: ± 45 °
Recipiente: polipropileno não tóxico (PP)

Modelo	Preço [EUR]	Referência	L [m]	Materiais	Peso [kg]
Interruptor de bóia Key com 5 m cabo em PVC com contrapeso e ficha	41,00	109690190	5	PVC	1
Interruptor de bóia Key com 10 m cabo em PVC com contrapeso e ficha	49,00	109690200	10	PVC	2
Interruptor de bóia Key com 1,5 m cabo em PVC	16,00	159260210	1,5	PVC	-
Interruptor de bóia Key com 5 m cabo em PVC	21,00	159260220	5	PVC	-
Interruptor de bóia Key com 5 m cabo em PVC com contrapeso	23,00	159260230	5	PVC	-
Interruptor de bóia Key com 20 m cabo em PVC	43,00	159260320	20	PVC	2

Grupo de produtos: 9J

Interruptor de bóia

Ref: A054c

Interruptores de bóia modelo SMALL para bombas elétricas de drenagem em função única (esvaziamento)
Grau de proteção: IP68
Ângulo de comutação: ± 45 °
Recipiente: polipropileno não tóxico (PP)

Modelo	Preço [EUR]	Referência	L [m]	Materiais	Peso [kg]
Interruptor de bóia Small com 5 m cabo H07RN-F3G1 com contrapeso	37,00	159260200	5	PP	-
Interruptor de bóia Small com 10 m cabo H07RN-F3G1 com contrapeso	54,00	159260240	10	PP	2
Interruptor de bóia Small com 1,5 m cabo H07RN-F3G1	23,00	159260180	1,5	PP	-
Interruptor de bóia Small com 5 m cabo H07RN-F3G1	35,00	159260190	5	PP	-
Interruptor de bóia Small com 20 m cabo H07RN-F3G1	90,00	159260270	20	PP	2

Grupo de produtos: 9J

Interruptores de bóia do tipo pêra

Ref: A054b

Interruptores de bóia modelo RNC para água suja e residual
O revestimento do regulador de nível é feito de polipropileno e o cabo é revestido com uma composição especial de PVC.
O regulador de nível incorpora um interruptor sensível com uma potência nominal de 250 VAC / 10 A.
Profundidade de imersão: max. 20 m

Modelo	Preço [EUR]	Referência	L [m]	Materiais	Peso [kg]
RNC 6mts de cabo	77,00	PT23RNC0602	6	PVC	2
RNC 8mts de cabo	79,00	PT23RNC0802	8	PVC	2
RNC 10mts de cabo	86,00	PT23RNC1002	10	PVC	2
RNC 12mts de cabo	90,00	PT23RNC1202	12	PVC	2
RNC 15mts de cabo	96,00	PT23RNC1502	15	PVC	2
RNC 20mts de cabo	107,00	PT23RNC2002	20	PVC	2

Grupo de produtos:

Xylem Water Solutions Portugal pode realizar alterações aos seus produtos sem aviso prévio. Este documento não é contratual.

Acessórios

Pressostatos

Ref: A003

Modelo	Preço [EUR]	Referência	Regulação [bar]	Ligação	Classe de protecção	Peso [kg]
Pressostato Square D FSG 2	27,00	002161101	1,4÷4,6	¼"F	IP20	-
Pressostato Square D FYG 22	39,00	002161200	2,8÷7,0	¼"F	IP20	-
Pressostato Square D FYG 32	39,00	002161201	5,6÷10,5	¼"F	IP20	-
XMP A12B2131C	36,00	002160715	1,3÷12		IP54	-

Grupo de produtos: 9J

Xylem Water Solutions Portugal pode realizar alterações aos seus produtos sem aviso prévio. Este documento não é contratual.

Qualidade, quantidade e disponibilidade de água

xylem.com/pt-pt

xylem
Let's Solve Water

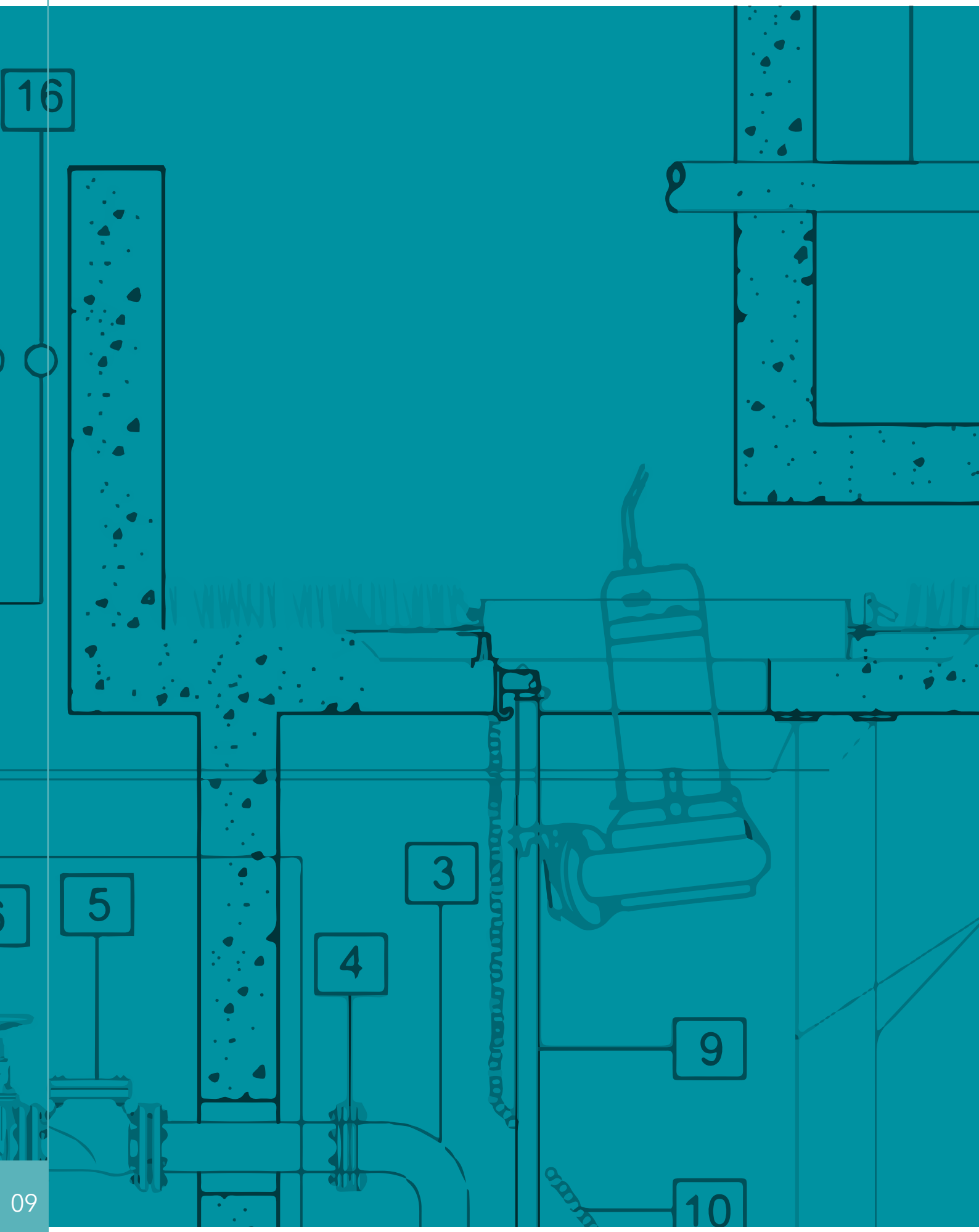
16
5
4
3
9
10

Apêndice Técnico

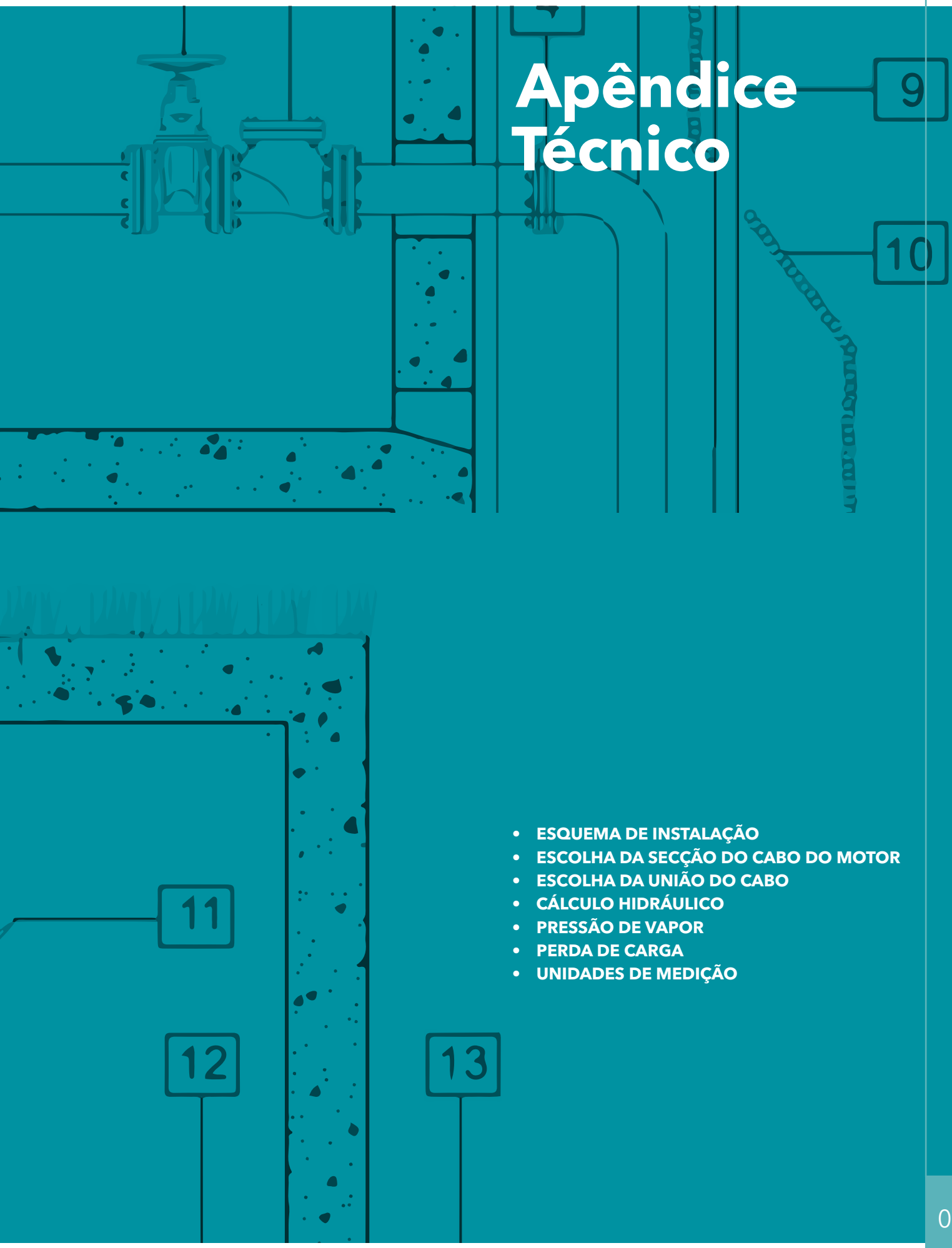

- ESQUEMA DE INSTALAÇÃO
- ESCOLHA DA SECÇÃO DO CABO DO MOTOR
- ESCOLHA DA UNIÃO DO CABO
- CÁLCULO HIDRÁULICO
- PRESSÃO DE VAPOR
- PERDA DE CARGA
- UNIDADES DE MEDIÇÃO

Informação técnica

Conceitos e cálculos

Pressão atmosférica

É a força exercida pela atmosfera por unidade de superfície

Pressão relativa.

É a pressão medida em relação com a pressão at- mosférica (os manómetros ou vacuómetros normais medem pressões relativas).

Pressão absoluta. É a soma da pressão relativa e da pressão atmosférica.

Tensão de vapor a uma determinada temperatura

É a pressão de um líquido que a essa temperatura se encontra em equilíbrio com o seu vapor num depósito fechado.

Caudal de impulsão da bomba. É o volume útil for- necido pela bomba na unidade de tempo

Peso específico. É o peso que corresponde à unidade de volume. (kg/dm3).

Massa específica ou densidade absoluta é a massa que corresponde à unidade de volume.

ALTURA MANOMÉTRICA.

É a altura total ou pressão diferencial (medidas em metros coluna de líquido) que deve vencer uma bomba e responde a:

$$Hm= H_g+P_c+(P_i - P_a)\ 10/\gamma$$

Sendo:

H_g = Altura geométrica de elevação ou desnível existente entre o nível mais elevado do líquido na impulsão e o nível mais baixo na aspiração, medido em metros.

P_c= Perdas de carga ou fricção que opõem a passa- gem do líquido as tubagens de aspiração e impulsão e os seus acessórios (válvulas, curvas, cotovelos, etc.) medidas em metros.

$(P_i - P_a)\ 10/\gamma$= Pressão diferencial existente sobre as superfícies do líquido em impulsão e aspiração ex- pressa em Kg/cm²

Para recipientes abertos este valor é nulo, pois cum- pre-se Pi=Pa=Pressão atmosférica.

γ = Peso específico do líquido bombeado em Kg/dm³

ESCOLHA DAS TUBAGENS

A escolha do diâmetro interior da tubagem que deve ser utilizada numa ins- talação resulta em ser um problema técnico-económico. Dimensionando em excesso a tubagem teremos conseguido reduzir as perdas de carga, embora esta redução possa não compensar o custo da mesma.

Pelo contrário, ao escolher um tubo de pequeno diâmetro, aumenta-se consideravelmente a perda de carga, e, por conseguinte, a altura ma- nométrica e o custo do grupo motobomba.

A escolha de uma tubagem com perdas de carga elevadas implica um gasto superior constante de energia que ocasionalmente poderia amor- tizar a instalação.

Como norma geral, calcula-se uma velocidade de circulação de:-

- Tubagem de aspiração de 1 a 2 m/s

- Tubagem de impulsão de 1,5 a 3 m/s Velocidades inferiores a 0,7 m/s podem conduzir à sedimentação de sólidos dentro dos tubos; por cima de 5 m/s ocorre abrasão se o líquido for água residual.

A seguinte fórmula permite-nos calcular de forma rápida a velocidade do líquido nas tubagens.

$$V= \frac{353,7xQ}{D^2}$$

Onde:
V= Velocidade em m/s
Q = Caudal em m³/h
D = Diâmetro em mm
Estabelecem-se certas equivalências em tubagem que nos permitem obter dados sobre outras tuba- gens.

CAPACIDADE CONSTANTE.

- As velocidades do líquido estão em razão inversa do quadrado dos diâmetros das tubagens.

$$\frac{V}{V_1} = \frac{D_1^2}{D^2}$$

- As perdas de carga estão em razão inversa da quinta potência do diâmetro das tubagens.

$$\frac{P}{P_1} = \frac{D_1^5}{D^5}$$

DIÂMETRO CONSTANTE

- A perda de carga é proporcional ao quadrado da capacidade.

$$\frac{P}{P_1} = \frac{Q^2}{Q_1^2}$$

NPSH DISPONÍVEL NPSH REQUERIDO

No Funcionamento de qualquer bomba centrífuga existe o perigo do fenómeno de cavitação, que consiste na for- mação de bolsas de vapor dentro da bomba. Isto ocorre se em algum ponto do rotor de impulsão se alcançar uma pressão inferior à tensão de vapor do líquido co- rrespondente à temperatura de bombeamento.

Para que uma bomba funcione sem problemas deve cumprir-se a condição:

NPSHdisponível≥NPSHrequerido

Por razões de segurança e para cobrir condições transi- tórias, recomen- da-se que exista um excesso de aproxi- madamente 0,5-1 m

NPSHd≥NPSHr + aprox (0,5 – 1) m

NPSH DISPONÍVEL.

O NPSH disponível para uma bomba numa instalação deduz-se aplicando o princípio de conservação da energia entre a superfície livre do líquido e conexão de aspiração da bomba, de acordo com a seguinte expressão: según la siguiente expresión:

$$NPSH_d = \frac{10\,P_a}{\gamma} - H_a - \Delta H_a - \frac{10\,T_v}{\gamma}$$

P_a = Pressão atmosférica ou pressão no depósito de aspi- ração em Kg/cm^2

H_a = Altura geométrica de aspiração, em metros (leva signo positivo quando o nível de aspiração for inferior ao eixo da bomba e negativo quando for superior).

ΔH_a = Perdas de carga na aspiração, em metros

T_v= Tensão de vapor do líquido à temperatura de bom- beamento, Kg/cm2

γ = Peso específico do líquido em Kg/dm3

NPSH REQUERIDO.

O NPSH requerido é um dado característico de cada tipo de bomba, o qual deve ser fornecido pelo fabricante.

$$NPSH_r = H_z + \frac{V_a^2}{2g}$$

H_z= Pressão absoluta mínima necessária na zona imediata- mente anterior às lâminas do impulsor em metros.

$\frac{V_a^2}{2g}$ = Carga dinâmica correspondente à velocidade de entrada do na boca do rotor em metros, para Va em m/s.

CÁLCULO DA ALTURA MÁXIMA DE ASPIRAÇÃO DE UMA BOMBA PARTIN- DO O NPSH REQUERIDO.

.

$$NPSH_d \geq NPSH_r$$

$$\frac{10\,P_a}{\gamma} - H_a - \Delta H_a - \frac{10T_v}{\gamma} NPSH_r$$

H (capacidad de aspiración) =

$$H_a + \Delta H_a \frac{10\,P_a}{\gamma} - \frac{10T_v}{\gamma} - NPSH_r$$

Como medida preventiva e de segurança e para cobrir condições transitórias, recomenda-se adicionar pelo menos 0,5 metros.

FORMULÁRIO

PtOTÊNCIAS ELÉCTRICAS DOS MOTORES

MOTOR ELÉCTRICO	POTÊNCIA ABSORVIDA DA REDE (P1)	POTÊNCIA FORNECIDA (P2)
MONOFÁSICO	$Kw = \frac{V x I x \cos\varphi}{1000}$	$Kw = \frac{V x I x \cos\varphi x \eta}{1000}$
TRIFÁSICO	$Kw = \sqrt{3} \times \frac{V x I x \cos\varphi x \eta}{1000}$	$Kw = \sqrt{3} \times \frac{V x I x \cos\varphi x \eta}{1000}$

Kw: Potência en Kw

V: Tensão entre fases em volts

I: Intensidade da rede em Amperes

Cos φ = Desfase intensidade/tensão

η = Perdas nos enrolamentos, fricção, perdas no ferro e dispersão.

PtOTÊNCIA ABSORVIDA POR BOMBA

$$Kw = \frac{Q x H_m x \gamma}{367 x \eta_h} \qquad CV = \frac{Q x H_m x \gamma}{270 x \eta_h}$$

Q= Caudal em m^3/h

H_μ=Altura manométrica em m

γ = Peso específico do líquido em Kg/dm^3

η = Desempenho em percentagem (%)

kW= Potência em kW

CV= Potência en CV

Escolha do cabo para motores submersíveis

Devemos tomar em consideração a intensidade máxima admissível em Amperes para serviço permanente em corrente alterna. Os cabos serão de quatro condutores com isolamento de Policloropreno (H07RN-F) ou Etileno-Propileno

Secção (mm²)	1	1,5	2,5	4	6	10	16	25	35	50	70	95	120	150
In. Max. (A)	14	18	24	32	40	57	76	100	125	150	190	230	270	310

Estas tabelas estão calculadas para temperatura ambiente de 30oC. Os coeficientes de correcção para outras temperaturas são:

Temperatura Ambiente	20	30	35	40	45	50	60
Coeficiente	1,12	1	0,94	0,87	0,79	0,71	0,5

CÁLCULO

O comprimento e a secção do cabo calculam-se para a intensidade máxima admissível e para uma perda ou queda de tensão máxima de 3%, utilizando as seguintes fórmulas

Corrente monofásica

$$S = \frac{2 x L x I x \cos\varphi}{56 x \Delta V}$$

Corrente trifásica

$$S = \frac{\sqrt{3} x L x I x \cos\varphi}{56 x \Delta V}$$

Arranque directo

$$S = \frac{2 x L x I x \cos\varphi}{\sqrt{3} x 56 x \Delta V}$$

S= Secção do cabo em mm2 de cada uma das fases

L= Comprimento do cabo em metros

I= Intensidade Nominal do motor em Amperes

Cos φ = Cos φ a plena carga do motor

Δv= Queda de tensão máxima admitida (3% de V, sendo V a tensão entre fases da Rede Eléctrica)

TABELA DE PERDAS DE CARGA PARA ACESSÓRIOS EM FERRO FUNDIDO

ACCESÓRIO TIPO	DN											
	25	32	40	50	65	80	100	125	150	200	250	300
	Comprimento da tubagem equivalente em metros											
Curva a 45°	0,2	0,2	0,4	0,4	0,6	0,6	0,9	1,1	1,5	1,9	2,4	2,8
Curva a 90° Norma 3	0,4	0,6	0,9	1,1	1,3	1,5	2,1	2,6	3,0	3,9	4,7	5,8
Curva a 90° Norma 5	0,4	0,4	0,4	0,6	0,9	1,1	1,3	1,7	1,9	2,8	3,4	3,9
T ou união 1,1	1,3	1,7	2,1	2,6	3,2	4,3	5,3	6,4	7,5	10,7	12,8	
Válvula corrediça	-	-	-	0,2	0,2	0,2	0,4	0,4	0,6	0,9	1,1	1,3
Válvula de retenção	1,1	1,5	1,9	2,4	3,0	3,4	4,7	5,9	7,4	9,6	11,8	13,9

Estes valores devem ser multiplicados por:
1,41 para acessórios de aço
1,85 para acessórios de aço inoxidável, cobre ou ferro fundido revestido
Quando encontramos o comprimento equivalente de tubagem, a perda de carga encontra-se na tabela de perdas de carga.
Estes valores podem variar dependendo do modelo, principalmente para as válvulas de corrediça e de retenção, sendo adequado utilizar os valores do fabricante.

Perdas de carga para tubagens de PVC

TABELA DE PERDAS DE CARGA PARA TUBAGENS DE PVC/PE POR CADA 100 m

CAUDAL			DIÂMETRO NOMINAL em mm e em polegadas										
m³/hor	l/min		15	20	25	32	40	50	65	80	100	125	150
			1/2"	3/4"	1"	1 1/4"	1 1/2"	2	2 1/2"	3"	4"	5"	6"
0,5	8	Pc	8,9	2,1	1,33	0,40	0,13						
1	17			7	1,9								
1,5	25			14,2	3,9	1,2							
2	33				6,4	2							
2,5	42				9,4	2,9	1,3						
3	50				13	4	1,8						
4	67					6,6	2,9						
5	83					9,8	4,3	1,2					
6	100					13,5	6	1,6					
8	133						9,9	2,7	0,9				
10	167						14,6	4	1,3				
12	200						20,1	5,5	1,8				
15	250							8,1	2,7	0,9			
18	300							11,1	3,7	1,2			
20	333							13,3	4,5	1,4			
25	417							19,7	6,6	2,1	0,7		
30	500								9	2,9	1		
35	583								11,8	3,8	1,3		
40	667								15	4,7	1,7		
50	833									7	2,5	0,9	
60	1000									9,6	3,4	1,2	
70	1167									12,5	4,4	1,5	0,6
80	1333										5,6	1,9	0,8
90	1500										7,3	2,4	1
100	1667										8,9	2,9	1,2
125	2083										12,8	4,5	1,8
150	2500											6,3	2,6
175	2916											8,4	3,5
200	3333											10,7	4,4
250	4167												6,7
300	5000												9,3

Perdas de carga para tubagens de ferro fundido

TABELA DE PERDAS DE CARGA PARA TUBAGENS DE FERRO FUNDIDO POR CADA 100 m

(FÓRMULA DE HAZEN WILLIAMS C=100)

CAUDAL			DIÂMETRO NOMINAL EM mm e em polegadas																
m³/h	l/min		15	20	25	32	40	50	65	80	100	125	150	175	200	250	300	350	400
			1/2"	3/4"	1"	1 1/4"	1 1/2"	2	2 1/2"	3"	4"	5"	6"	7"	8"	10"	12"	14"	16"
0,6	10	v	0,94	0,53	0,34	0,21	0,13												
		Pc	16	3,94	1,33	0,40	0,13												
0,9	15	v	1,42	0,80	0,51	0,31	0,20												
		Pc	33,9	8,35	2,82	0,85	0,29												
1,2	20	v	1,89	1,06	0,68	0,41	0,27	0,17											
		Pc	57,7	14,21	4,79	1,44	0,49	0,16											
1,5	25	v	2,36	1,33	0,85	0,52	0,33	0,21											
		Pc	87,2	21,5	7,24	2,18	0,73	0,25											
1,8	30	v	2,83	1,59	1,02	0,62	0,40	0,25											
		Pc	122	30,1	10,1	3,05	1,03	0,35											
2,1	35	v	3,30	1,86	1,19	0,73	0,46	0,30											
		Pc	162	40,0	13,5	4,06	1,37	0,46											
2,4	40	v		2,12	1,36	0,83	0,53	0,34	0,20										
		Pc		51,2	17,3	5,19	1,75	0,59	0,16										
3	50	v		2,65	1,70	1,04	0,66	0,42	0,25										
		Pc		77,4	26,1	7,85	2,65	0,89	0,25										
3,6	60	v		3,18	2,04	1,24	0,80	0,51	0,30										
		Pc		108	36,6	11,0	3,71	1,25	0,35										
4,2	70	v		3,72	2,38	1,45	0,93	0,59	0,35										
		Pc		144	48,7	14,6	4,93	1,66	0,46										
4,8	80	v		4,25	2,72	1,66	1,06	0,68	0,40										
		Pc		185	62,3	18,7	6,32	2,13	0,59										
5,4	90	v			3,06	1,87	1,19	0,76	0,45	0,30									
		Pc			77,5	23,3	7,85	2,65	0,74	0,27									
6	100	v			3,40	2,07	1,33	0,85	0,50	0,33									
		Pc			94,1	28,3	9,54	3,22	0,90	0,33									
7,5	125	v			4,25	2,59	1,66	1,06	0,63	0,41									
		Pc			142	42,8	14,4	4,86	1,36	0,49									
9	150	v				3,11	1,99	1,27	0,75	0,50	0,32								
		Pc				59,9	20,2	6,82	1,90	0,69	0,23								
10,5	175	v				3,63	2,32	1,49	0,88	0,58	0,37								
		Pc				79,7	26,9	9,07	2,53	0,92	0,31								
12	200	v				4,15	2,65	1,70	1,01	0,66	0,42								
		Pc				102	34,4	11,6	3,23	1,18	0,40								

Os valores de Pc devem que ser multiplicados por:
0,71 para tubagem galvanizada
0,54 para tubagem em aço inoxidável
0,47 para tubagem de PVC ou PE

Perdas de carga para tubagens de ferro fundido

TABELA DE PERDAS DE CARGA PARA TUBAGENS DE FERRO FUNDIDO POR CADA 100 m

CAUDAL			DIÁMETRO NOMINAL EM mm e em polegadas																
m ³/h	l/min		15	20	25	32	40	50	65	80	100	125	150	175	200	250	300	350	400
			1/2″	3/4″	1″	1 1/4″	1 1/2″	2	2 1/2″	3″	4″	5″	6″	7″	8″	10″	12″	14″	16″
15	250	v				5,18	3,32	2,12	1,26	0,83	0,53	0,34							
		Pc				154	52,0	17,5	4,89	1,78	0,60	0,20							
18	300	v					3,98	2,55	1,51	1,00	0,64	0,41							
		Pc					72,8	24,6	6,85	2,49	0,84	0,28							
24	400	v					5,31	3,40	2,01	1,33	0,85	0,54	0,38						
		Pc					124	41,8	11,66	4,24	1,43	0,48	0,20						
30	500	v					6,63	4,25	2,51	1,66	1,06	0,68	0,47						
		Pc					187	63,2	17,6	6,41	2,16	0,73	0,30						
36	600	v						5,10	3,02	1,99	1,27	0,82	0,57	0,42					
		Pc						88,6	24,7	8,98	3,03	1,02	0,42	0,20					
42	700	v						5,94	3,52	2,32	1,49	0,95	0,66	0,49					
		Pc						118	32,8	11,9	4,03	1,36	0,56	0,26					
48	800	v						6,79	4,02	2,65	1,70	1,09	0,75	0,55					
		Pc						151	42,0	15,3	5,16	1,74	0,72	0,34					
54	900	v						7,64	4,52	2,99	1,91	1,22	0,85	0,62					
		Pc						188	52,3	19,0	6,41	2,16	0,89	0,42					
60	1000	v							5,03	3,32	2,12	1,36	0,94	0,69	0,53				
		Pc							63,5	23,1	7,79	2,63	1,08	0,51	0,27				
75	1250	v							6,28	4,15	2,65	1,70	1,18	0,87	0,66				
		Pc							96,0	34,9	11,8	3,97	1,63	0,77	0,40				
90	1500	v							7,54	4,98	3,18	2,04	1,42	1,04	0,80				
		Pc							134	48,9	16,5	5,57	2,29	1,08	0,56				
105	1750	v							8,79	5,81	3,72	2,38	1,65	1,21	0,93				
		Pc							179	65,1	21,9	7,40	3,05	1,44	0,75				
120	2000	v								6,63	4,25	2,72	1,89	1,39	1,06	0,68			
		Pc								83,3	28,1	9,48	3,90	1,84	0,96	0,32			
150	2500	v								8,29	5,31	3,40	2,36	1,73	1,33	0,85			
		Pc								126	42,5	14,3	5,89	2,78	1,45	0,49			
180	3000	v									6,37	4,08	2,83	2,08	1,59	1,02	0,71		
		Pc									59,5	20,1	8,26	3,90	2,03	0,69	0,28		
210	3500	v									7,43	4,76	3,30	2,43	1,86	1,19	0,83		
		Pc									79,1	26,7	11,0	5,18	2,71	0,91	0,38		
240	4000	v									8,49	5,44	3,77	2,77	2,12	1,36	0,94		
		Pc									101	34,2	14,1	6,64	3,46	1,17	0,48		
300	5000	v										6,79	4,72	3,47	2,65	1,70	1,18		
		Pc										51,6	21,2	10,0	5,23	1,77	0,73		
360	6000	v										8,15	5,66	4,16	3,18	2,04	1,42		
		Pc										72,3	29,8	14,1	7,33	2,47	1,02		
420	7000	v											6,61	4,85	3,72	2,38	1,65	1,21	
		Pc											39,6	18,7	9,75	3,29	1,35	0,64	
480	8000	v											7,55	5,55	4,25	2,72	1,89	1,39	
		Pc											50,7	23,9	12,49	4,21	1,73	0,82	
540	9000	v											8,49	6,24	4,78	3,06	2,12	1,56	1,19
		Pc											63,0	29,8	15,5	5,24	2,16	1,02	0,53
600	10000	v												6,93	5,31	3,40	2,36	1,73	1,33
		Pc												36,2	18,9	6,36	2,62	1,24	0,65

Pc: Perda de carga por cada 100 m de tubagem reta (m)
V: Velocidade da água

Características eléctricas

Motores PLM

Motores monofásicos de 2 polos, 50 Hz

Potência KW	Tipo Motor	Desenho	Corrente entrada (A) 220-240 V	Condensador		Dados para 230 V 50 Hz					
				µ F	V	mi-1	Is/In	η %	cos φ	Tn Nm	Ts/Tn**
0,75	90R	B14	5,02-5,39	30	450	2875	5,1	70,6	0,91	2,49	0,71
1,1	90R	B14	7,07-6,81	30	450	2800	3,8	73,8	0,95	3,75	0,47
1,5	90R	B14	9,32-8,63	40	450	2780	3,45	75,5	0,97	5,15	0,47
2,2	90	B14	12,7-11,8	70	450	2835	4,35	81,3	0,97	7,42	0,56

* R = carcaça reduzida.

** Ts/Tn = rácio entre par de arranque e par nominal.

Motores trifásicos de 2 polos, 50 Hz

Potência KW	Tipo Motor	Desenho	Corrente entrada (A) 220-240 V				Dados para 230 V 50 Hz					
			Δ 220-240 V	Y 380-415 V	Δ 380-415 V	Y 660-690 V	mi-1	Is/In	η %	cos φ	Tn Nm	Ts/Tn**
0,75	90R	B14	3,74	2,16	-	-	2915	8,23	77,7	0,65	2,45	5,2
1,1	90R	B14	4,52	2,61	-	-	2875	6,78	78,9	0,77	3,65	3,49
1,5	90R	B14	5,98	3,45	-	-	2875	7,04	80,1	0,78	4,98	3,83
2,2	90R	B14	8,71	5,03	-	-	2860	7,32	81,1	0,78	7,34	4,12
3	90	B14	10,8	6,25	-	-	2880	8,25	86,7	0,8	9,96	4,02
4	112R	B14	-	-	7,71	4,45	2900	9,51	89,1	0,84	13,2	3,93
5,5	112	B14	-	-	10,4	6	2895	10,3	89	0,86	18,2	4,47
7,5	132	B14	-	-	13,9	8,03	2925	9,52	89,9	0,87	24,5	3,24
9,2	132	B14	-	-	16,7	9,64	2930	10,1	91,6	0,87	30	3,1
11	132	B14	-	-	20,2	11,7	2915	9,49	91,2	0,86	36	3,57
15	160	B34	-	-	26,2	15,1	2945	8,23	92,3	0,89	48,6	2,37
18,5	160	B34	-	-	33,4	19,3	2955	9,25	93,1	0,86	59,8	2,62
22	160	B34	-	-	37,9	21,9	2950	9,37	93,1	0,9	71,2	2,68

Motores trifásicos de 2 polos, 50 Hz

Potência KW	Tipo Motor	Corrente entrada (A) 220-240 V				Dados para 230 V 50 Hz					
		Δ 220-240 V	Y 380-415 V	Δ 380-415 V	Y 660-690 V	mi-1	Is/In	η %	cos φ	Tn Nm	Ts/Tn**
0,75	80R	3,5	2,02	-	-	2855	5,81	74,3	0,72	2,51	3,76
0,75	80	3,72	2,15	-	-	2915	8,23	77,7	0,65	2,45	5,2
1,1	80	4,52	2,61	-	-	2875	6,78	78,9	0,77	3,65	3,49
1,5	90R	5,98	3,45	-	-	2875	7,04	80,1	0,78	4,98	3,83
1,5	90	5,23	3,02	-	-	2885	7,44	84,2	0,85	4,97	3,08
2,2	90R	8,71	5,03	-	-	2860	7,32	81,1	0,78	7,34	4,12
2,2	90	8,11	4,68	-	-	2890	8,28	85,6	0,79	7,27	3,72
3	100R	10,8	6,25	-	-	2880	8,25	86,7	0,8	9,96	4,02
3	100	10	5,77	-	-	2910	9,36	88	0,85	9,84	3,98
4	112R	-	-	7,71	4,45	2900	9,51	89,1	0,84	13,2	3,93
4	112	-	-	7,59	4,38	2890	8,62	87,7	0,87	13,2	3,48
5,5	132R	-	-	10,4	6	2895	10,3	89	0,86	18,2	4,47
5,5	132	-	-	10,7	6,18	2935	9,82	89,4	0,83	17,9	3,47
7,5	132	-	-	13,9	8,03	2925	9,52	89,9	0,87	24,5	3,24
11	160	-	-	19,8	11,4	2940	7,59	90,8	0,89	35,7	2,11
15	160	-	-	26,2	15,1	2945	8,23	92,3	0,89	48,6	2,37
18,5	160	-	-	33,4	19,3	2955	9,25	93,1	0,86	59,8	2,62
22	180R	-	-	37,9	21,9	2950	9,37	93,1	0,9	71,2	2,68
22	180	-	-	41,7	24,1	2930	7,1	90,8	0,84	72	2,5
30	200	-	-	54	31,2	2950	6,8	92,5	0,87	97	2,4
37	200	-	-	65	37,5	2950	7,2	92,9	0,88	120	2,5
45	225	-	-	80	46	2960	6,7	92,9	0,88	145	2,4
55	250	-	-	99	57	2955	6,7	93	0,87	178	2,4
75	280	-	-	133	77	2960	6,8	93,8	0,87	242	2,3
90	280	-	-	157	91	2960	7,2	94,2	0,88	290	2,3
110	315	-	-	196	113	2970	6,2	94,2	0,86	353	2
132	315	-	-	235	136	2970	6	94,3	0,86	424	2

* R = carcaça reduzida.

Motores trifásicos de 4 polos, 50 Hz

Potência KW	Tipo Motor	Corrente entrada (A) 220-240 V				Dados para 230 V 50 Hz					
		Δ 220-240 V	Y 380-415 V	Δ 380-415 V	Y 660-690 V	mi-1	Is/In	η %	cos φ	Tn Nm	Ts/Tn**
0,25	71	1,71	0,99	-	-	1390	3,58	62	0,59	1,71	3,16
0,37	71	2,53	1,46	-	-	1370	3,39	61,4	0,6	2,57	3,4
0,55	80	3,03	1,75	-	-	1390	3,95	68,2	0,67	3,77	2,45
0,75	80	4,04	2,33	-	-	1395	4,06	70,1	0,66	5,13	2,73
1,1	90	4,66	2,69	-	-	1445	5,78	83,9	0,71	7,28	2,11
1,5	90	6,46	3,73	-	-	1445	6,84	85,3	0,68	9,88	2,84
2,2	100	8,11	4,68	-	-	1450	6,97	86,8	0,79	14,6	2,58
3	100	11,8	6,81	-	-	1455	7,53	87,6	0,73	19,7	3,12
4	112	-	-	8,48	4,9	1450	7,67	88,3	0,77	26,4	2,71
5,5	132	-	-	11,3	6,52	1455	7,13	89,5	0,79	36	2,88
7,5	132	-	-	15,4	8,89	1455	7,38	90,1	0,78	49,1	3,1
11	160	-	-	21,1	12,2	1465	6,92	91,1	0,83	71,6	2,39
15	160	-	-	30,7	17,7	1475	8,05	92	0,77	97,2	2,93
18,5	180	-	-	37	21,4	1465	6,2	90,2	0,8	120	2,3
22	180	-	-	42	24,2	1465	6,3	90,8	0,83	143	2,4
30	200	-	-	58	33,5	1465	6,6	91,6	0,82	195	2,4
37	225	-	-	68	39,3	1470	6,5	93,1	0,85	240	2,3
45	225	-	-	80	46,2	1475	6,5	93,4	0,87	291	2,4
55	250	-	-	97	56	1475	6,4	93,7	0,88	356	2,3
75	280	-	-	135	78	1480	7	93,7	0,86	483	2,5
90	280	-	-	157	91	1480	7,1	94,5	0,88	580	2,7

Esquemas de instalação

Bombas de superfície e de furo

Esquema bombas de superficie

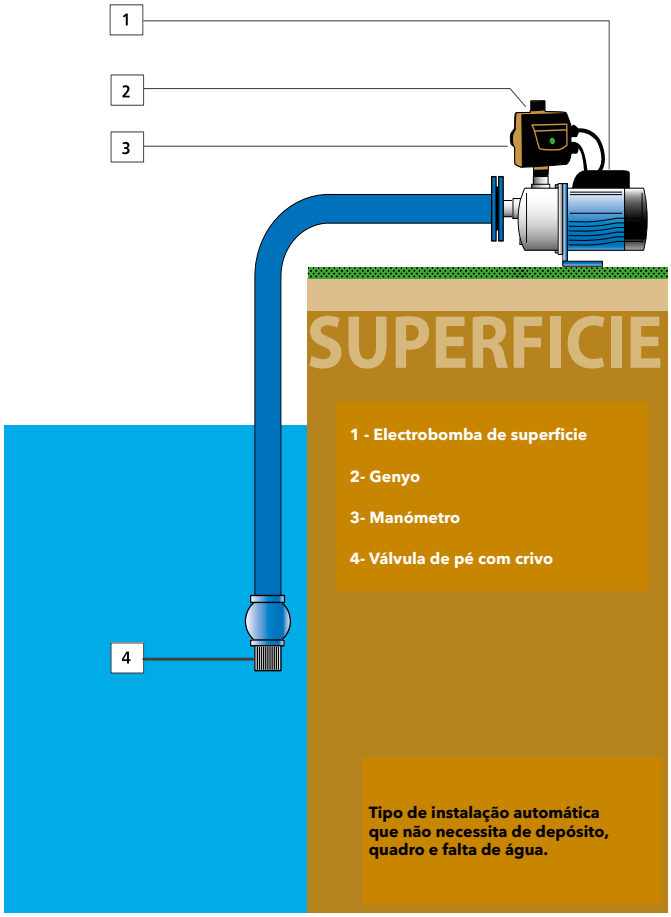

Esquema bomba de poço

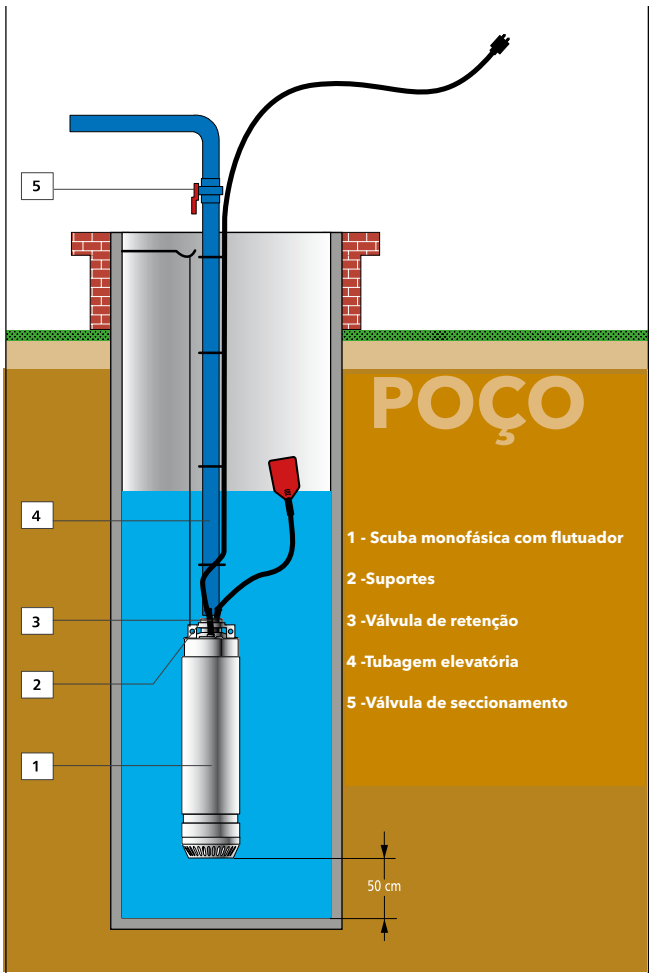

Bombas de furo e de elevação de águas residuais

Esquema tipo do furo

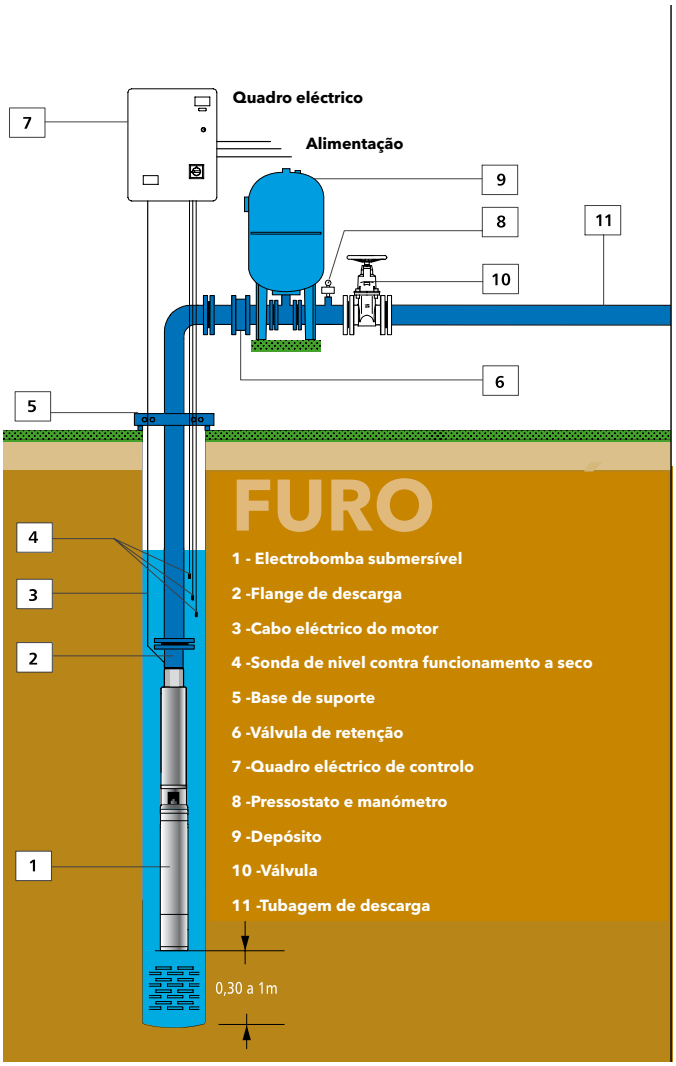

Esquema estação elevatória

Grupos de Pressão

Cálculos

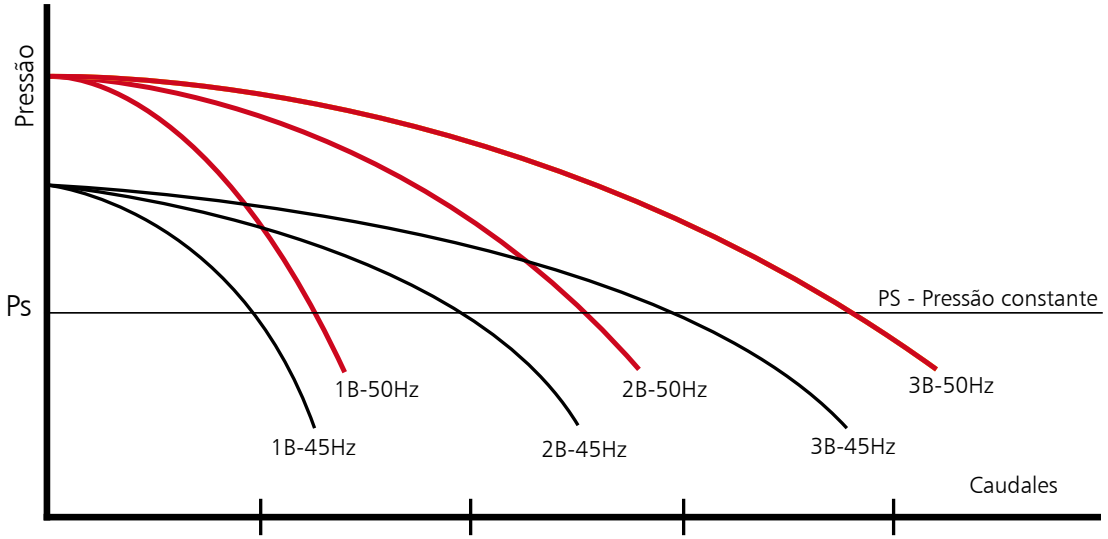

ESCOLHA DE EQUIPAMENTOS

São necessárias onde seja necessário originar ou reestabelecer uma determinada pressão, permitem a utilização nos pontos mais desfavoráveis daqueles dispositivos cujo funcionamento exige uma pressão mínima.

O primeiro que deve realizar para calcular um grupo de pressão é determinar o pico de caudal de água necessária e a pres- são a que deve ser fornecida.

CÁLCULO DE CAUDAIS

A procura de caudal é um dado de partida e dependerá do tipo de utilizado- res, por exemplo habitação, escolas, escri- tórios, centros comerciais, hospi- tais, irrigação (agricultura, campos de golfe, zonas desportivas e recreativas, etc.), pro- cessos industriais, combate a incêndios, etc. A real procura do cau- dal mínimo necessário (Q) na instalação, é o corres- pondente à soma dos caudais instantâneos mínimos de to- dos os serviços e necessidades.

CÁLCULO DAS PRESSÕES.

A pressão mínima ou de arranque (Pa) será o resultado da soma da altura geométrica de Aspiração (Ha), da Altura geométrica de Impulsão (Hg), da perda de carga do circui- to (Pc) e da pressão residual na secção mais desfavorável (Pr).
Válido para residencias.

$$Pa = Ha + Hg + Pc\ (15\%\ de\ Ha+Hg) + 1{,}5 \div 2Kg$$

PRESSÃO MÁXIMA DE PARAGEM.

A pressão de paragem (Pp) será entre 15 e 30 metros supe- rior à pressão de arranque.

CÁLCULO DAS BOMBAS.

De acordo com os caudais e as pressões de arranque e pa- ragem, seleccio- na-se a/s bomba/s mais apropriada/s. Se for instalada velocidade variável a pressão será constante va- riando somente o caudal solicitado.

CÁLCULO DO DEPÓSITO OU ACUMULADOR DE PRESSÃO.

A procura frequente ou fugas de água provocam variações de pressão na instalação que devem ser compensadas com a utilização de um depósito de pressão. Um depósito reduz o número de arranques e pode ajudar a reduzir o golpe de Aríete.

OS DEPÓSITOS DE PRESSÃO UTILIZADOS SÃO:

- Acumuladores galvanizados com renovação de ar por meio de injecção ou compressor.
- Acumuladores de membrana substituível. (Os mais utiliza- dos são os acumu- ladores de membrana).

CÁLCULO DE VOLUME TOTAL DO DEPÓSITO DE PRESSÃO COM MEMBRANA:

Um depósito de pressão utiliza-se na zona de descarga da bomba para manter a pressão ao nível quando não existe procura. Isto fará com que a bomba deixe de funcionar em procura zero.

VELOCIDADE FIXA

$$Vt = \frac{280Q(Pp)}{Z x \Delta p}$$

Siendo:

Vt= Volume do depósito de membrana (litros)
Q= Caudal médio de uma só bomba (m³/h)
Pp= Pressão absoluta de paragem Kg/cm²
Δp= Pressão diferença entre pressão de paragem e pres- são de arranque (Kg/cm²)
Z = Número de arranques máximo/hora

VELOCIDADE VARIÁVEL

Com velocidade variável não é necessário ter um depósito de membrana tão grande.

O depósito deve ter uma capacidade mínima de 10% do caudal máximo de uma das bombas em litros/minuto.

Exemplos:
Caudal máximo na bomba= 250 litros por minuto
Volume mínimo do tanque= 250 x 0.10 = 25 litros

DIMENSIONAMENTO DOS COLETORES DE ASPIRAÇÃO E IMPULSÃO.

Caudais máximos que circulam por tubagens metálicas s/ norma DIN 2448 a velocidades de 2 metros/segundo

Tendremos que tener en cuenta la intensidad máxima admisible en Amperios para servicio permanente en corriente alterna. Los cables serán de cuatro conductores con aislamiento de Policloropreno (H07RN-F) o Etileno-Propileno

Tubagem Ø Nominal	1″	1 1/4″	1 1/2″	2″	2 1/2″	3″	100	125	150	200	250	300	350
Caudais. Max. (m³/h)	4,5	7,8	10,5	16,8	28	38	64	98	137	242	383	540	650

Garantías Lowara

CONDIÇÕES GERAIS DE VENDA

1.GERAL
O Cliente ao formalizar a sua Encomenda junto da Xylem Portugal aceita as presentes Condições Gerais de Venda, sem re- servas, considerando-se como não escritas outras cláusulas em contrário constantes das requisições ou notas de encomenda. Qualquer alteração deverá ser acordada por escrito pela Xylem Portugal.

2.ENCOMENDAS
As encomendas são consideradas como válidas (firmes) quando a Xylem Portugal recebe a sua confirmação por escrito com o n.o de Requisição.

3.PREÇOS
Os preços constantes das nossas tabelas poderão ser alterados sem aviso prévio, desde que se verifiquem circunstâncias que o justifiquem, sendo o Cliente informado do motivo. Estes Preços são passivos de IVA à taxa em vigor e são considerados à saída dos nossos armazéns.

4.PRAZOS DE ENTREGA
Os prazos de entrega são considerados como meramente aproximados, colocando a Xylem Portugal os meios necessários e eficazes para que estes se cumpram com a devida pontualidade. O não cumprimento dos prazos aproximados não confere ao Cliente o direito de cancelar a Encomenda, nem de exigir qualquer indemnização. A Xylem Portugal não se responsabili- zará por nenhum atraso na entrega do material, resultante de atrasos de terceiros. Se, por iniciativa do cliente, os prazos de entrega acordados forem alterados por motivo alheio à Xylem Portugal, o cliente poderá ser sujeito a uma taxa de armazenagem mensal de 5% do valor de encomenda.

5.TAXA DE PROCESSAMENTO DE ENCOMENDAS
As encomendas colocadas na Xylem Portugal, cujo valor seja inferior a € 250,00 (duzentos e cinquenta euros) para equipa- mentos e € 100,00 (cem euros) para peças, estão sujeitas a uma taxa adicional de € 5,00 (cinco euros) relativa ao processamento da encomenda.

6.TRANSPORTE
O transporte de todas as mercadorias é sempre efectuado por conta e risco do Cliente, mesmo quando, a pedido deste, a Xylem Portugal se encarrega da sua expedição.
Nos casos em que a Xylem Portugal, a pedido do Cliente, assegure o transporte das mercadorias, cobrará ao Cliente e debitar-lhe-á em separado os custos de transporte, seguro e embalagens especiais.
As remessas enviadas à cobrança são objecto de uma taxa adicional de cobrança no valor de € 4,00 (sem IVA).
A Xylem Portugal só aceitará reclamações relativas a danos ou falhas de equipamento relacionadas com o transporte dos equipamentos no caso das mesmas estarem mencionadas e registadas na respectiva guia de transporte do transportador.

7.RESERVA DE PROPRIEDADE
As mercadorias que forem vendidas a crédito, relacionadas nas nossas facturas, são vendidas com reserva de propriedade pelo que são propriedade da Xylem Portugal até ao pagamento integral das mesmas. (Arto. 409o. no 1 do Código Civil)

8.REPARAÇÕES
Os orçamentos de reparação estão sujeitos ao pagamento de uma taxa de € 37,00 (trinta e sete euros), acrescidos de IVA à taxa legal.
Uma vez aceite o orçamento, e dada ordem de reparação da mercadoria, tem o Cliente 30 dias para a levantar, depois de notificado pela Xylem Portugal para o efeito, designadamente, mediante o envio da factura respectiva.
O não levantamento da mercadoria reparada no referido prazo de 30 dias a contar da data da factura, obriga o Cliente ao pagamento de uma taxa mensal de armazenagem de 5% sobre o valor da factura..

9.GARANTIA

A Xylem Portugal assegura para todos os seus Produtos uma Garantia igual à oferecida pelo respectivo Fabricante, pelo período máximo de 24 meses a contar da data de emissão da factura, salvo prazo mais dilatado devidamente documentado e acordado por escrito com a Xylem Portugal.

O prazo anteriormente referido poderá ser alterado, devendo para o efeito o Cliente acordar com a Xylem Portugal, por escrito, a nova data e desde que tal aconteça dentro do prazo máximo de 6 (seis) meses após a data do fornecimento, que consta da factura emitida.

Esta Garantia cessa logo que neles tenha havido intervenção no equipamento por pessoal alheio à Xylem Portugal e sem a prévia autorização escrita para a realização da mesma ou má utilização do mesmo, ficando expressamente excluídas da garantia quaisquer substituições ou reparações da utilização anormal dos produtos, de deterioração ou acidentes devidos a negligência, falta de vigilância ou manutenção indevida.

A reparação, modificação ou substituição de peças durante o período de garantia não conduz à prorrogação do prazo de garantia. As reparações reali zadas ao abrigo da garantia são efectuadas nas instalações da Xylem Portugal.

10.RECLAMAÇÕES E CANCELAMENTOS DE ENCOMENDAS

O Cliente terá o prazo máximo de 5 (cinco) dias úteis, contados da recepção das mercadorias, para comunicar à Xylem Portugal, qualquer desconformidade em relação às mercadorias entregues. Após o decurso de tal prazo considera-se que existiu recepção definitiva da encomenda, nada mais podendo o Cliente reclamar, sem prejuízo do anteriormente disposto quanto à Garantia.

Se o Cliente cancelar a encomenda, depois de esta ter sido aceite pela Xylem Portugal no termos do disposto no anterior número 2, ficará obrigado a pagar uma taxa de 20% sobre o preço total da encomenda.

Eventuais reclamações sobre fornecimentos já efectuados, não legitimarão a recusa de pagamentos de outros fornecimentos, ficando assim excluída a compensação.

11.DEVOLUÇÕES

Só será aceite a devolução de material adquirido, com prévio consentimento da Xylem Portugal e dentro do prazo máximo de 5 (cinco) dias úteis contados da data da Guia de Remessa, acompanhado da respectiva Nota de Devolução com indicação do número da Autorização de Devolução, e desde que o equipamento esteja em bom estado de conservação e nas embalagens originais.

As devoluções estão sujeitas a uma desvalorização de 20% sobre o valor facturado, relativo a despesas operacionais. Não são aceites devoluções de "produto não standard" ou fora de produção.

Em caso de necessidade de devolução à fábrica, os custos de transporte serão suportados pelo Cliente.

12.CONDIÇÕES DE PAGAMENTO

Todos os meios de pagamento deverão ser remetidos para os nossos serviços financeiros, em Ermesinde ou Lisboa.

Excepto em situações previamente negociadas, as VENDAS A DINHEIRO beneficiam de um desconto de 2% se forem pagas nos 30 dias subsequentes à data de emissão da factura e podem ser liquidadas em numerário ou mediante transferência bancária.

Quaisquer condições de pagamento acordadas com o Cliente cessam automaticamente e deixam de produzir efeitos a partir do momento em que uma factura não seja liquidada nas condições estipuladas, reservando-se a Xylem Portugal o direito de cancelar o fornecimento de mercadoria.

Os pagamentos por letra carecem de autorização prévia da Xylem Portugal e estão sujeitos às condições particulares estabelecidas pela Xylem Portugal, mormente, no que diz respeito ao prazo de pagamento dos encargos com letras que deverão ser liquidados na data da recepção da nota de débito.

13.VENCIMENTO DE FACTURAS

As Facturas não liquidadas no seu vencimento são passíveis de juros de mora calculados à taxa legal em vigor, sendo emitida Nota de Débito, tendo em conta a data da recepção do pagamento nos nossos serviços.

14.FORO COMPETENTE

Para dirimir eventuais litígios emergentes das transacções realizadas com a Xylem Portugal é competente o foro da Comarca do Porto.

15.UTILIZAÇÃO DAS MARCAS

Qualquer utilização das marcas Grupo Xylem carece de autorização prévia e escrita da Xylem Portugal.

xylem
Let's Solve Water

Encontre o seu contacto na sua região.

Contactos

SUPORTE TÉCNICO-COMERCIAL E ORÇAMENTOS
(Orçamentação, dimensionamento e selecção de equipamentos, recomendações técnicas a aplicações e instalações, desenhos técnicos)

Norte:

Nelson Moura
tl.: 229 478 564
tlm.: 910 344 307
email:
nelson.moura@xyleminc.com

Sul:

José Braz
tl.: 219 588 777
tlm.: 917 923 870
email: jose.braz@xyleminc.com

Paulo Almeida
tl.: 219 588 774
tlm.: 910 538 565
email:
paulo.almeida@xyleminc.com

Mariana Quininha
tl.: 219 588 77
tlm.: 930 530 001
email:
mariana.quininha@xyleminc.com

Sara Brazona
tl.: 210 990 929
tlm.: 931 765 502
email:
sara.brazona@xyleminc.com

SERVIÇOS DE ASSISTÊNCIA PÓS-VENDA
(Orçamentos de reparação, arranque de equipamentos, garantias e apoio à execução de instalações)

Norte:

Helder Pegas
tl.: 229 478 558
tlm.: 914 479 470
email:
helder.pegas@xyleminc.com

Bruno Sousa
tl.: 229 478 552
tlm.: 915 415 860
email:
bruno.sousa@xyleminc.com

Sul:

Jorge Miranda
tl.: 219 588 778
tlm.: 917 925 341
email:
jorge.m.miranda@xyleminc.com

Luís Rosa
tl.: 219 588 779
tlm.: 915 415 862
email: luis.rosa@xyleminc.com

ENCOMENDAS E PRAZOS DE ENTREGAS
(Registo de encomendas, situação das encomendas pendentes, disponibilidade de stock, preços de produtos, peças)

Norte:

Alexandra Rosas
tl.: 229 478 563
tlm.: 914 480 451
email:
alexandra.rosas@xyleminc.com

Sul:

Cristiana Duarte
tl.: 219 588 770
tlm.: 919 257 158
email:
cristiana.duarte@xyleminc.com

ALUGUER DE BOMBAS
(Seleção de equipamentos, orçamentos, disponibilidade de stocks e acompanhamento de contactos)

João Almeida
tl.: 917 923 909
tlm.: 210 990 929
email:
joao.almeida@xyleminc.com

SUPORTE TÉCNICO-COMERCIAL A PROJECTISTAS
(Orçamentação, dimensionamento e selecção de equipamentos, recomendações técnicas a aplicações e instalações, desenhos técnicos)

Paulo Alvares
tl.: 219 588 776
tlm.: 914 460 386
email:
paulo.alvares@xyleminc.com

RECLAMAÇÕES

Helder Pegas
tl.: 229 478 558
tlm.: 914 479 470
email:
helder.pegas@xyleminc.com

CONTACTOS GERAIS

Norte:
Escritórios, armazém e oficina:

R. do Professor Correia de Sá, 42, 5º
4445-570 Ermesinde
tl.: 229 478 550
tlm.: 229 478 570

Sul:

Escritórios, armazém e oficina:
EN 10 km 131 – Parque Tejo – Bloco D
2625-445 Forte da Casa – Lisboa
tl.: 210 990 929
fax.: 210 990 930

email: info.pt@xyleminc.com
site: www.xylemportugal.com

FOQUE-SE NO LEITE
NÓS FOCAMO-NOS NA
ÁGUA

EFICIÊNCIA ENERGÉTICA, FIABILIDADE, SEGURANÇA!

Com as soluções Xylem, consegue-se focar no que faz melhor: produzir alimentos e bebidas de forma segura e com qualidade, enquanto que nós focamo-nos em tudo o resto. A Xylem possui a gama mais completa para operar no ciclo da água, desde a água limpa, à água residual e ao tratamento.

Peça uma reunião com um colaborador da Xylem agora!
xylem.com/pt-pt

FLYGT LOWARA LEOPOLD SANITAIRE WEDECO JABSCO FLOJET

www.xylem.com/pt-pt

xylem
Let's Solve Water

Xylem |ˈzīləm|

1) O tecido das plantas que transporta a água das raízes até as folhas;
2) Uma empresa global líder em tecnologia de água.

Somos uma equipa global com um objetivo em comum: criar soluções tecnologicamente avançadas para os desafios do nosso planeta em termos de água. Desenvolver novas tecnologias que melhorem a forma como a água é utilizada, conservada e reutilizada no futuro, é essencial para o nosso trabalho. Os nossos produtos e serviços movem, tratam, analisam, monitoram e devolvem a água para o meio ambiente, em serviços públicos, industriais, edifícios residenciais e comerciais. A Xylem fornece igualmente equipamentos de medição inteligente, tecnologias de rede e soluções de análise avançada de água para empresas de eletricidade e gás. Em mais de 150 países, temos relações fortes e de longa data com clientes que nos conhecem pela nossa poderosa combinação das principais marcas líderes e experiência em aplicações, com grande foco no desenvolvimento de soluções sustentáveis e abrangentes.

Para mais informações sobre como a Xylem o pode ajudar, por favor visite www.xylem.com

FLYGT LOWARA SENSUS WEDECO

xylem
Let's Solve Water

Xylem Water Solutions Portugal – Sul
EN 10 km 131 – Parque Tejo – Bloco D
2625-445 Forte da Casa – Lisboa
Tel. +351 210 990 929
Fax +351 210 990 930
www.xylemportugal.com

Xylem Water Solutions Portugal – Norte
Rua do Professor Correia de Sá, 42 – 5º
4445-570 Ermesinde
Tel. +351 229 478 550
Fax +351 229 478 570
info.pt@xyleminc.com